Утвержден
приказом Министра
по инвестициям и развитию
Республики Казахстан
от 24 апреля 2017 года № 234

форма

Акт приемки объекта в эксплуатацию

«27» _декабря_ 2023 года

Заказчик **Государственное учреждение «Отдел архитектуры, градостроительства и строительства Федоровского района», БИН 060140005827, РК 111900, Федоровский район, село Федоровка, ул. Красноармейская, 53 тел. 21024**

фамилия, имя, отчество (при его наличии) ИИН, телефон - для физических лиц, наименование организации - для юридических лиц, БИН, телефон, почтовый индекс, область, город, район, населенный пункт, наименование улицы, номер дома/здания (стационарного помещения)

на основании:

Декларации о соответствии (прилагается)_**от «15» декабря 2023г ТОО «Life Stroy Invest» лицензия ГСЛ №0004436 22.11.2021г, Карагандинская область, г. Караганда, Проспект Бухар Жырау, 57а, БИН/ИИН 171040017278, директор Аткенов Берик Байкенбаевич.**

дата подписания декларации, наименование подрядной (генподрядной) организации, фамилия, имя, отчество (при его наличии) руководителя, юридический адрес, БИН, телефон

Заключения о качестве строительно-монтажных работ (прилагается)
от «15» декабря 2023г. ТОО "Нұрәлем-Құрылыс» эксперт Мендекинов Ренат Рустемович, аттестат № KZ30VJE00036420 от 29.03.2018 г По объектам второго и третьего уровней ответственности – в части инженерных сетей;

дата подписания заключения, наименование организации, фамилия, имя, отчество (при его наличии) экспертов технического надзора, № и дата получения аттестатов, БИН, телефон

Заключения о соответствии выполненных работ проекту (прилагается)
от «15» декабря 2023г ТОО "Строительная группа "АРХИТЕКТОР" эксперт Абуов С.А., приказ №80 от "16" июня 2022г

дата подписания заключения, наименование организации, фамилия, имя, отчество (при его наличии) экспертов авторского надзора, № и дата получения аттестатов, БИН, телефон

произведя осмотр готовности предъявленного подрядчиком (генеральным подрядчиком) к приемке в эксплуатацию объекта: **«Строительство разводящих сетей водопровода в селе Копыченка Федоровского района Костанайской области»**

наименование объекта, вид строительства (новое, расширение, реконструкция, техническое перевооружение, модернизация, капитальный ремонт), уровень ответственности, техническая и технологическая сложность объекта

по адресу **Республика Казахстан, Костанайская область, Федоровский район, Федоровский с.о., с.Копыченка.**

(область, район, населенный пункт, микрорайон, квартал, улица, номер дома (корпуса)

проверив комплектность исполнительной технической документации, в том числе посредством электронного модуля исполнительной технической документации
«___» _____20__ года,

дата ознакомления

подтверждает, что:

1. Строительство объекта осуществлено на основании:

1) правоустанавливающего документа на земельный участок **Постановление акимата Федоровского района №243 от 04 октября 2021 года.**

документ, подтверждающий наступление юридических фактов (юридических составов), на основании которых возникают, изменяются или прекращаются права на земельный участок, в том числе договоры, решения судов, правовые акты исполнительных органов, свидетельство о праве на наследство, передаточный акт или разделительный баланс при реорганизации негосударственных юридических лиц, владеющих земельным участком на праве собственности или выкупивших право временного возмездного землепользования (аренды).

либо решения о реконструкции (перепланировке, переоборудовании) помещений (отдельных частей)

существующих зданий от «___» _____20___года №_____

наименование органа, вынесшего решение

2) талона о приеме уведомления о начале строительно-монтажных работ

КГУ «Управление государственного архитектурно-строительного контроля и лицензирования акимата Костанайской области» KZ10REA00302456 от 26.10.2022

наименование органа, принявшего уведомление, дата и № принятия талона

3) проекта (проектно-сметной документации)

ТОО "Строительная группа "АРХИТЕКТОР"

наименование проектной организации, номер проекта

утвержденного(й) **ГУ "Отдел архитектуры, градостроительства и строительства Федоровского района", № 52 от 31.12.2021 года**;

дата и номер проекта, наименование организации, утвердившей (переутвердившей) проект и дата утверждения

2. Строительно-монтажные работы осуществлены в сроки:
начало работ **октября 2022 года**;
окончание работ **декабрь 2023 года**;
при продолжительности строительства, месяц:
по норме или по проекту организации строительства, месяцев: **семь**
фактически, месяцев: **Десять**;

3. Объект (комплекс) имеет следующие основные технико-экономические показатели (мощность, производительность, производственная площадь, протяженность, вместимость, объем, пропускная способность, провозная способность, число рабочих мест и тому подобное, заполняется по всем объектам (кроме жилых домов) в единицах измерения соответственно целевой продукции или основным видам услуг):
Основные объемы работ

Наименование показателей	Ед. изм.	Показатели	Примечание
Комплекс водопроводных сооружений - Насосная станция III подъема;	шт.	1	
- Насосы хозяйственно-питьевого и противопожарного водоснабжения. WILO Helix V 1603-1/16/E/S/400-50 Q=123m3/h H=25m N=2.2 kw	шт.	4	
- Резервуары чистой воды (РЧВ) V=65m3	шт.	2	полиэтилен

- Полимерные пожарные резервуары (ППР) V=25m3	шт.	2	полиэтилен
Водовод, общая протяженность: в т.ч.	**м.п.**	**652,5**	
Труба полиэтиленовая PE100 SDR17 ГОСТ 18599-2001 Ø 63х3,8 мм	м.п.	652,5	
- Разводящая сеть водопровода: Общая протяженность, в том числе:	**м.п.**	**6950,5**	
Труба полиэтиленовая ПЭ 100 SDR17: - Д-110*6,6мм	м.п.	3888,5	
Труба полиэтиленовая ПЭ 100 SDR17: - Д-75*4,5мм	м.п.	177,0	
Труба полиэтиленовая ПЭ 100 SDR17: - Д- 40*2,0 мм	м.п.	583,0	
Труба полиэтиленовая ПЭ 100 SDR13,6: - Д-25*2,0 мм	м.п.	2302,0	

Выпуск продукции (оказания услуг), предусмотренной проектом в объеме, соответствующем нормам освоения проектных мощностей в начальный период _____;

факт начала выпуска продукции с указанием объема

Жилой дом имеет следующие показатели:

Показатели	Единица измерения	По проекту	Фактически
Общая площадь	метр в квадрате (далее - $м^2$)		
Число этажей	этаж		
Общий строительный объем	метр в кубе (далее - $м^3$)		
В том числе подземной части	$м^3$		
Площадь встроенных, встроенно-пристроенных и пристроенных помещений	$м^2$		

Показатели	По проекту			Фактически		
	число квартир	площадь квартир, $м^2$		число квартир	площадь квартир, $м^2$	
		общая	жилая		общая	жилая
Всего квартир, в том числе: однокомнатных двухкомнатных трехкомнатных четырехкомнатных и более						

4. Технологические и архитектурно-строительные решения по объекту характеризуются следующими данными:

Настоящим проектом предусматривалось обеспечение населения села Копычено Федоровского района качественной питьевой водой, соответствующей требованиям СП РК 209 «Санитарно-эпидемиологические требования к водоисточникам, местам водозабора для хозяйственно-питьевых целей, хозяйственно-питьевому водоснабжению и местам культурно-бытового водопользования и безопасности водных объектов».

Пожарные гидранты на кольцевой сети установлены на расстоянии не более 200м друг от друга, в местах доступных для подъезда пожарных автонасосов. Пожарные гидранты расположены вдоль проездов.

В местах расположения пожарных гидрантов установлены типовые указатели (согласно СТ РК ГОСТ 12.4.26-2002 «Цвета сигнальные, знаки безопасности и разметка сигнальная») местонахождения пожарных водоисточников.

Монтаж сетей водопровода выполнялся из напорных полиэтиленовых труб ПЭ100 SDR17 и SDR13,6 «питьевая», ГОСТ 18599-2001

краткие технические характеристики по особенностям его размещения, по основным материалам и конструкциям, инженерному и технологическому оборудованию

5. На объекте установлено предусмотренное проектом оборудование в количестве согласно актам о его приемке после индивидуального испытания и комплексного опробования;

6. Наружные инженерные коммуникации (холодное и горячее водоснабжение, канализация, теплоснабжение, газоснабжение, электроснабжение и связь) обеспечивают нормальную эксплуатацию объекта (здания, сооружения, помещения) и приняты городскими эксплуатационными организациями;
Поставщики услуг по инженерному и коммунальному обеспечению:

7. Сметная стоимость по утвержденному проекту (проектной-сметной документации) всего 347 213,124 тысяч тенге, в том числе:
строительно-монтажных работ 263 419,098 тысяч тенге,
оборудования, инструмента и инвентаря 26 656,683 тысяч тенге,
прочие работы и затраты 57 137,343 тысяч тенге;

8. Сметная стоимость основных фондов, принимаемых в эксплуатацию 329 815,712 тысяч тенге, в том числе:
стоимость строительно-монтажных работ 25 248,143 тысяч тенге;
стоимость оборудования, инструмента и инвентаря 25 323,849 тысяч тенге;
стоимость прочих работ и затрат 54 243,720 тысяч тенге.

9. Доля местного содержания предусмотрена в проектно-сметной документации 100% и фактически применено 100 % (на объектах, финансируемых за счет государственных инвестиций и средств квазигосударственного сектора);

10. Класс энергоэффективности здания _____;

11. Объект построен в соответствии с утвержденным проектом (проектно-сметной документацией) и требованиями государственных нормативных документов в области архитектуры, градостроительства и строительства.

РЕШИЛ: «Строительство разводящих сетей водопровода в селе Копыченка Федоровского района Костанайской области»

наименование объекта (комплекса)

принять в эксплуатацию.

Заказчик **Руководитель ГУ «Отдел архитектуры, градостроительства и строительства Федоровского района» Бексултанов Жаслан Жуматаевич 20.12.2023**

фамилия, имя, отчество (при его наличии), подпись руководителя Место печати (при наличии)

Технический надзор:

1) аттестованный (-ые) эксперт (-ы) (фамилия, имя, отчество (при его наличии) эксперта, специализация аттестата, подпись, дата

Место печати (при наличии)

2) аккредитованная организация **ТОО "Нұрәлем-Құрылыс» эксперт Мендекинов Р.Р., аттестат № KZ30VJE00036420 от 29.03.2018 г По объектам второго и третьего уровней ответственности в части инженерных сетей 20.12.2023**

3) (наименование организации) имеющей в своем составе аттестованного (-ых) эксперта (-ов), фамилия, имя, отчество (при его наличии) руководителя, подпись, дата

Место печати (при наличии)

Авторский надзор:

1) разработчик проекта **ТОО "Строительная группа "АРХИТЕКТОР" эксперт Абуов С.А., 20.12.2023**

(наименование организации, фамилия, имя, отчество (при его наличии), должность), подпись, дата

Место печати (при наличии)

2) организация _____

(наименование организации) имеющей в своем составе аттестованного (-ых) эксперта (-ов), фамилия, имя, отчество (при его наличии) руководителя, подпись, дата

Место печати (при наличии)

3) аттестованный (-ые) эксперт (-ы) _____.

(фамилия, имя, отчество (при его наличии) эксперта, специализация аттестата), подпись, дата

Место печати (при наличии)

Подрядчик (генеральный подрядчик) **Директор ТОО «Life Stroy Invest»**

20.12.2023 **Аткенов Б.Б.**

фамилия, имя, отчество (при его наличии), подпись руководителя

Место печати (при наличии)

Приложение 13
к акту приемки объекта в
эксплуатацию

Форма

Технические характеристики объекта

Строительство разводящих сетей водопровода в селе Копыченка Федоровского района Костанайской области

(сети, водоводы, коллекторы и т.п.)

№ п/п	Наименование	Единицы измерения	Количество, протяженность	Примечание
1	2	3	4	5
1	Водоводы (общая протяженность)	м	652,5	
	1) из полиэтиленовых труб	м	652,5	
	2) из железобетонных труб	м	-	
	3) из стальных труб	м		
	4) из чугунных труб	м		
2	Распределительная сеть (общая протяженность)	м	6950,5	
	1) из полиэтиленовых труб	м	6950,5	
	2) из железобетонных труб	м		
	3) из стальных труб	м		
	4) из чугунных труб	м		
3	Смотровой колодец	шт	55	
4	Задвижка d-50	шт	79	
	" d-100мм	шт	28	
	" d-65мм	шт	13	
5	Вентиль муфтовый d-25	шт		
6	Вентиль шаровый d-32	шт		
7	Вантуз	шт	2	
8	Счетчик холодной воды d-32	шт	83	
	Фильтр сетчатый d-32	шт	83	
	Кран d-25	шт	83	
9	Гидрант Н2250	шт	20	

Установка водовыпуска в водопроводном колодце	Установка вантуза на трубопроводе
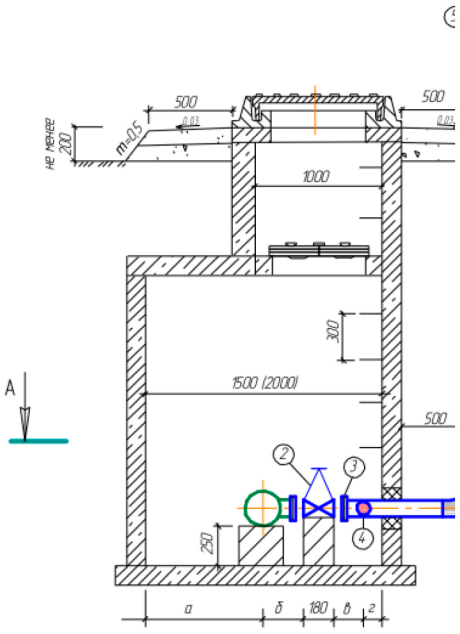	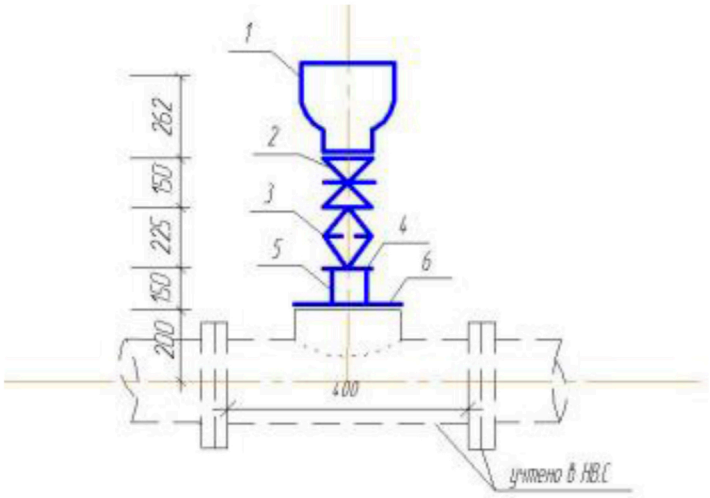

Спецификация водопроводных колодцев:

№	Наименование	материалы	Диаметр(мм) размеры	Количество шт.		Примечание
				Водовод	Распределительная сеть	
1	колодец	Из сборного ж/б	2000	0	21	
2	колодец	Из сборного ж/б В-15	1500	0	34	
3	колодец	Из сборного ж/б В-15	1000	0	0	
				0	55	
				55		

Схема привязки колодца к постоянным точкам-ориентирам (согласно приложению 13)

Прилагается исполнительные схемы:

1. Исполнительная схема Водовода

Заказчик: **Государственное учреждение «Отдел архитектуры, градостроительства и строительства Федоровского района»**

Руководитель _____ Бексултанов Жаслан Жуматаевич

.

фамилия, имя, отчество (при наличии), подпись руководителя М.П.

Авторский надзор **ТОО "Строительная группа "АРХИТЕКТОР"**

Эксперт _____ Абуов Сункар, приказ №80 от "16" июня 2022г

фамилия, имя, отчество (при наличии), подпись эксперта М.П

Приложение 3 к акту приемки
объекта в эксплуатацию
форма

Технические характеристики объекта (линии электропередач)
Строительство разводящих сетей водопровода в селе Копыченка Федоровского района Костанайской области

№ п/п	Наименование	Единица измерения	Количество
1	2	3	4
1	Воздушные ЛЭП низкого напряжения …	километ (далее – км)	
2	Воздушные ЛЭП Высокого напряжения 10 кВ	км	0,735
3	Кабельные ЛЭП низкого напряжения …	км	
4	Кабельные ЛЭП высокого напряжения…	км	0,735
5	Площадь опор	м 2	
6	Опоры:		
	1) металлические	штук (далее – шт)	
	2) деревянные с деревянными приставками	шт	
	3) деревянные с железобетонными приставками	шт	
	4) железобетонные	шт	23
	5) тросовые подвесы	шт	
7	Провода:		
	1) медные	км	
	2) алюминиевые	км	0,735
	3) сталеалюминиевые	км	
8	Кронштейны для светильников:		
	1) железобетонные	шт	
	2) металлические	шт	13
9	Арматура уличного освещения:		

	1) светильники с лампами накаливания	шт	13
	2) светильники с ртутными лампами	шт	
	3) светильники с люминесцетными лампами	шт	
10	Кабели:		
	1) марки... напряжением... СИП-4 2х16мм2	км	0,252
	2) марки... напряжением... АВБбШВнг	км	0,316
11	Муфты соединительные...	шт	
12	Муфты концевые	шт	6
13	Контуры заземления	шт	3
14	Устройства грозозащиты	шт	
15	Дорожные покрытия кабельных сетей:		
	1) асфальтобетонные	м 2	
	2) булыжные	м 2	
	3) тротуары	м 2	

Заказчик: **Государственное учреждение «Отдел архитектуры, градостроительства и строительства Федоровского района»**

Руководитель _____ Бексултанов Жаслан Жуматаевич

. фамилия, имя, отчество (при наличии), подпись руководителя М.П.

Авторский надзор: **_ТОО "Строительная группа "АРХИТЕКТОР"**

Эксперт _____ Абуов Сункар, приказ №80 от "16" июня 2022г

фамилия, имя, отчество (при наличии), подпись эксперта М.П

Приложение 1 к акту приемки
объекта в эксплуатацию
форма

Технические характеристики объекта (индивидуальный жилой дом, дачи, гаражи)
"Строительство разводящих сетей водопровода в селе Копыченка Федоровского района Костанайской области"
Насосная станция 3-го подъема

Наименование индивидуальный жилой дом (холодная пристройка, гараж, баня, летняя кухня, сарай и т.п.), дачи, гаражи	Единица измерения	Общие сведения					
		количество этажей (этаж)	площадь застройки (м2)	объем здания (м3)	количество жилых комнат	общая площадь (м2)	жилая площадь (м2)
1	2	3	4	5	6	7	8
Насосная станция	объект	2	31,6	205,2	--	63,2	--

продолжение таблицы

Описание конструктивных элементов			Вид отопления	Благоустройство				
фундамент	стены	кровля		электроснабжение	водоснабжение	горячее водоснабжение	канал изация	газосна бжение
9	10	11	12	13	14	15	16	17
железо бетон	кирпич	мягкая	электри ческое	есть	есть	--	есть	--

План строения

Масштаб _1:200___

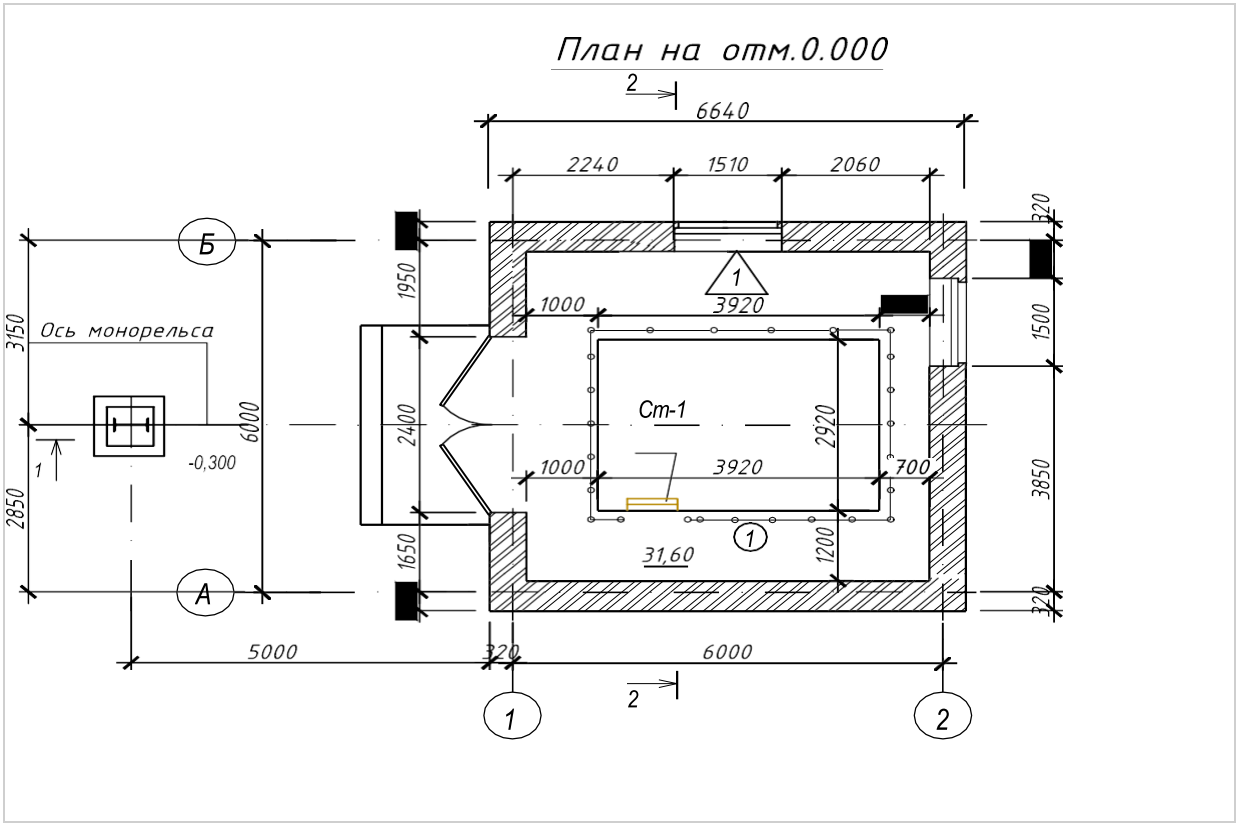

Экспликация земельного участка

Общая площадь (м2)	В том числе (м2)					
	застроен-ная	дворовое покрытие			декоративный сад	огород
		тротуары	отмостки	грунт		
1	2	3	4	5	6	7
5250,0	248,3	308,0	60	--	4633,7	--

План земельного участка

Масштаб _1:500_

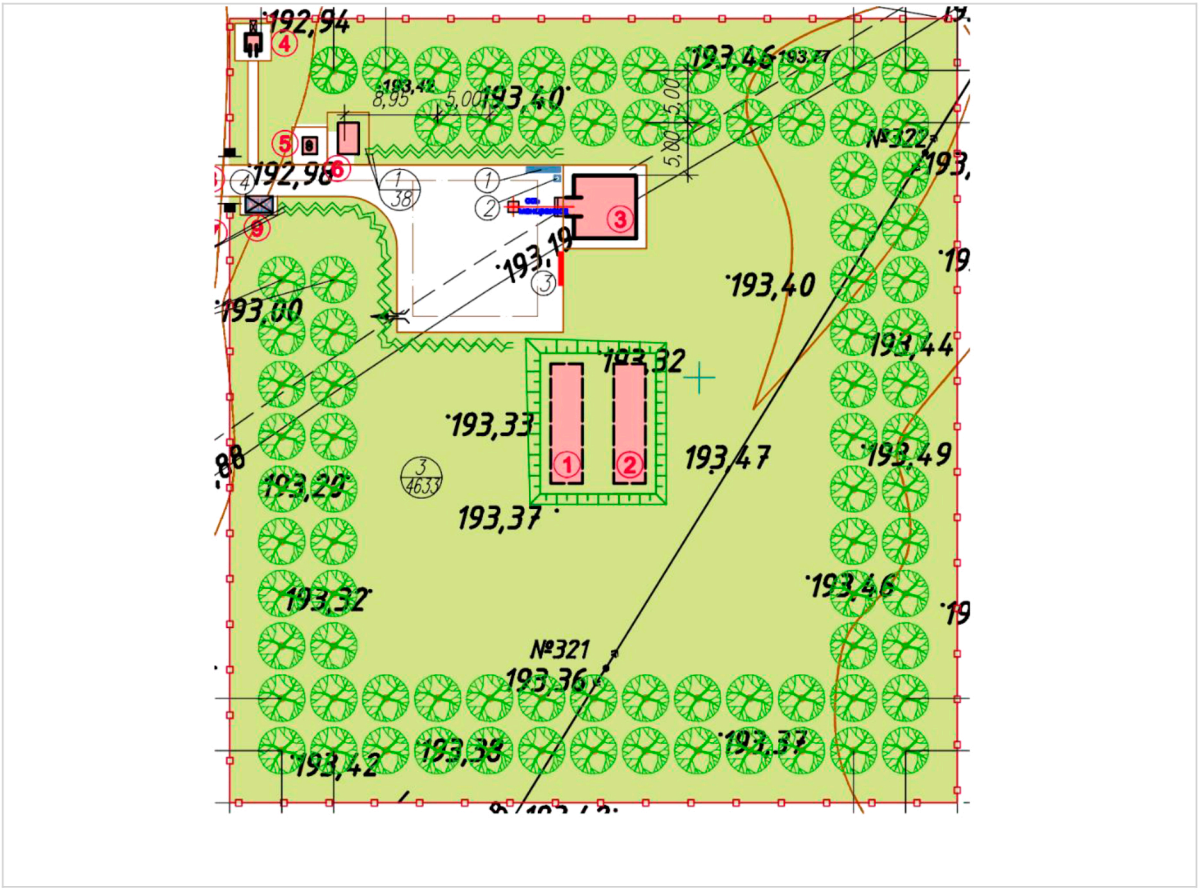

Заказчик: **Государственное учреждение «Отдел архитектуры, градостроительства и строительства Федоровского района»**

Руководитель _____ Бексултанов Жаслан Жуматаевич

. фамилия, имя, отчество (при наличии), подпись руководителя М.П.

Авторский надзор: **_ТОО "Строительная группа "АРХИТЕКТОР"**

Эксперт _____ Абуов Сункар, приказ №80 от "16" июня 2022г

фамилия, имя, отчество (при наличии), подпись эксперта М.П