ГУ " Городской отдел жилищно-коммунального хозяйства, и жилищной инспекций" г.Атырау

Генеральный проектировщик ТОО "ТМ Проект Строй" Лицензия 20012202 от 21.08.2020 г.

Р А Б О Ч И Й П Р О Е К Т

«Капитальный ремонт объектов водоснабжения в городе Атырау 2 очередь»

«мкр.Атырау-2, между автомобильной и железной дорогами»

Заказ № 050-23 НВ
Наружные сети водопровода

г. Кызылорда 2024 год.

ГУ " Городской отдел жилищно-коммунального хозяйства, и жилищной инспекций" г.Атырау

Генеральный проектировщик ТОО "ТМ Проект Строй" Лицензия 20012202 от 21.08.2020 г.

Р А Б О Ч И И П Р О Е К Т

«Капитальный ремонт объектов водоснабжения в городе Атырау 2 очередь»

«мкр.Атырау-2, между автомобильной и железной дорогами»

Главный инженер проекта_____Фаизова Г.

Директор _____Алцбаев А.

г. Кызылорда 2024 год.

Общие данные

Проект наружных сетей выполнен в соответствии :
- с заданием на проектирование ;
- с инженерно геологическими изысканиями выданными
- с техническими условиями выданными госпредприятием
- со СН РК 4.01-01-2011; СН РК 4.01-03-2013.

Природные условия характеризуются следующими данными :
ИГЭ-1 – Суглинок легкий песчанистый;
ИГЭ-2 – Суглинок тяжелый песчанистый;
ИГЭ-3 – Супесь песчанистая;
ИГЭ-4 – Глина легкая песчанистая;
ИГЭ-5 – Песок пылеватый;
ИГЭ-6 – Супесь песчанистая.
- максимальный уровень грунтовых вод вскрыты 1.00-1.20м
- Нормативная глубина промерзания грунта:
  - для суглинков и глин – 0,968 м;
  - для супесей и песков мелких и пылеватых – 1,18 м.

Водоснабжение

Система водоснабжения объекта объединенная, хозяйственно-питьевая - производственная и противопожарная.

В районе одноэтажной застройки поселка по улицам устанавливаются колодцы.

По степени обеспеченности подачи воды потребителям относятся III категорий.

Водопроводная сеть запроектирована кольцевая низкого давления. Точка подключения предусматривается от сущ. водопровода согласно ТУ.

Водопроводные сети запроектированы из полиэтиленовых труб марки ПЭ 100 SDR 17 по ГОСТ 18599-2001, диаметр колеблется от Ø110 мм, Ø50 мм при минимальной глубине заложения -1,50 и 2,40м.

На сети запроектированы смотровые колодцы диаметром 1500 мм из сборных железобетонных колец, оборудованные необходимой арматурой по т.п. 901-09-11.84**.

Фасонные части в колодцах предусматриваются из стальных труб по ГОСТ 10704-91, где соединение труб осуществляется с помощью отформованных буртов на концах труб и стальных фланцев, стягиваемых болтами.

На сети водопровода предусмотрена установка пожарных гидрантов в водопроводных колодцах с запорно-регулирующими арматурами, позволяющими отключать поврежденные участки сети на время аварии.

На проектируемых участках сети водопровода поселка предусмотрены водопроводные колодцы на подключения индивидуальных жилых домов с запорными арматурами.

На пониженных точках каждого участка, а также в местах выпуска воды от промывки трубопроводов предусматриваются выпуски.

На повышенных переломных точках профиля предусмотрены вентили для спуска воздуха.

Переход укладываются из стальных труб по ГОСТ 10704-91 с весьма усиленной антикоррозийной изоляцией, защищенный от механических повреждений футляром из стальных труб с весьма усиленной антикоррозийной изоляцией.

Основные показатели по системам водоснабжения и канализации.

Наименование системы	Расчётный расход			Примечание
	м3/сут	м3/час	л/сек	
Водопровод общий	84,600	5,271	2,721	
Пожаротушение			10	

Проект выполнен всоответствии с действующими нормами и правилами и пре-предусматривает мероприятия , обеспечивающие взрывопожарную и пожарную безопасность при эксплуатации объекта.

Гл. инж проекта Фаизова Г.

В проекте применены полиэтиленовые трубы, обладающие нижеследующими основными свойствами:

-высокая прочность и жесткость позволяет трубам выдерживать внутреннее давление до *16* МПа и внешние нагрузки грунтов;

-стойкость к химическому воздействию агрессивных грунтов и химических веществ;

-высокие эксплуатационные свойства в суровых климатических условиях *(от -450С до -400С);*

-благодаря низкому модулю упругости материала снижается максимальная величина динамического давления во время гидроударов, допустимы *1,5-2* кратное кратковременное превышение величины рабочего давления;

-исключены химические и биологические образования на внутренней поверхности труб в течение всего срока эксплуатации;

-отсутствие необходимости наружного изолирования трубопроводов от коррозии и обустройства электрохимзащиты;

-использование электромуфтовых фитингов облегчает монтажные работы в стесненных условиях;

-снижение гидропотерь при применении ПЭ труб в отличие от труб из классических материалов сокращает эксплуатационные расходы и увеличивает пропускную способность трубопроводов;

-минимальная вероятность разрушения трубопровода при замерзании транспортируемого продукта;

-плотность ПЭ более чем в *8* раз ниже плотности стали;

-такие свойства, как гибкость, жесткость, легкий вес и высокая ударная прочность облегчают монтаж, снижают затраты, допускают разработку более узких траншей для укладки и сокращают количество дорогостоящих фитингов;

-гарантированный срок эксплуатации полиэтиленовых трубопроводов составляет *50* лет.

Проектируемые сети водопровода подлежат испытанию в два этапа:

-предварительное испытание;

-приемочное испытание.

Оба испытания должны выполняться до установки гидрантов и арматуры, вместо которых на время испытания следует установить фланцевые заглушки. Общее испытательное давление полиэтиленового напорного трубопровода равно 1.6 МПа. После испытания трубопроводы подвергаются промывке и дезинфекции.

При проведении предварительного и приемочного испытаний выполняется все требования главы *7* СН РК 3.05-01-2013 и СН РК 1.03-01-2016, СН РК 1.03-02-2014 «Инструкция по проектированию и монтажу сетей водопровода и канализации из пластмассовых труб».

Ведомость ссылочных и прилагаемых документов

Обозначение	Наименование	Примечание
	Ссылочные документы:	
т.п. 901-09-11.84	Водопроводные колдодцы	
т.п. 902-09-22.84	Канализационные колодцы	
серия 4.900-8 в.V	Альбом оборудования , фасонных частей и арматуры для	
	сетей и сооружений НВ.	
серия 3.001.1-3 в.1; 2.	Упоры на наружных напорных трубопроводах НВ.	
т.п. 902-09-22.84	Стремянка	
	Прилагаемые документы:	
НВ.СО	Спецификации оборудования	

Ведомость рабочих чертежей основного комплекта

Лист	Наименование	Примечание
1	Общие данные. Начало	
2	Ситуационная схема.	
3 - 5	План с сетями В1.	
6 - 11	Профиль сети В1.	
12 - 17	Деталировка водопроводной колодца и камерый	
18 - 20	Таблица водопроводных колодцев	
21	Указатель пожарного гидранта	

Взам. инв.№ | Подпись и дата | Инв.№ подл.

Изм.	Кол. уч.	Лист	№ док.	Подп.	Дата

Заказ:№50-23 НВ

"Капитальный ремонт объектов водоснабжения в городе Атырау 2 очередь"

мкр.Атырау-2, между автомобильной и железной дорогами

ГИП	Фаизова Г.	Стадия	Лист	Листов
Разраб.	Рахманберди	РП	1	-
Н. контр.	Алиев Д			
Проверил	Бакир А.			

Общие данные.

ТОО "ТМ Проект Строй" г. Кызылорда, 2024 г.

Ситуационный план

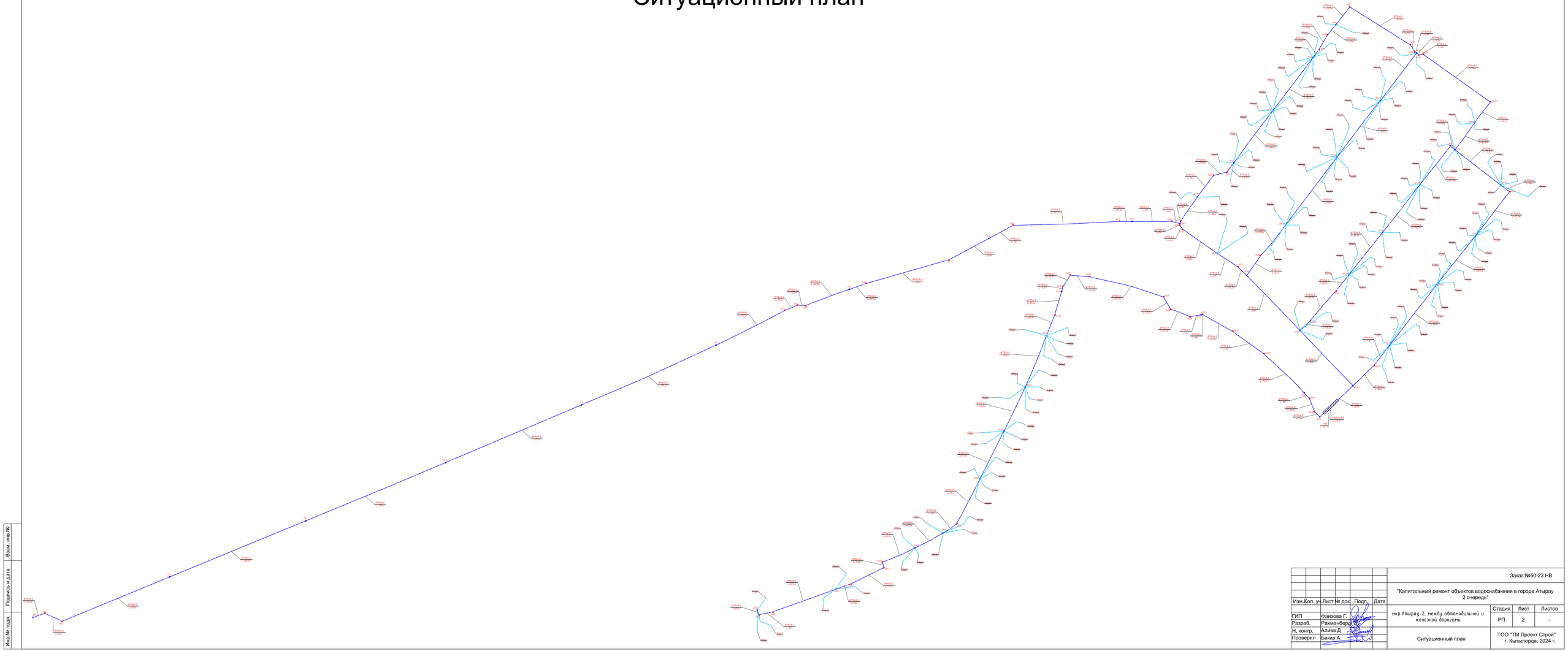

						Заказ:№50-23 НВ		
Изм.	Кол. уч.	Лист	№ док.	Подп.	Дата	"Капитальный ремонт объектов водоснабжения в городе Атырау 2 очередь"		
ГИП		Фаизова Г.				мкр.Атырау-2, между автомобильной и железной дорогами	Стадия	Лист	Листов
Разраб.		Рахманберди Ж.					РП	2	-
Н. контр.		Алиев Д.				Ситуационный план	ТОО "ТМ Проект Строй" г. Кызылорда, 2024 г.		
Проверил		Бакир А.							

Взам. инв.№

Подпись и дата

Инв.№ подл.

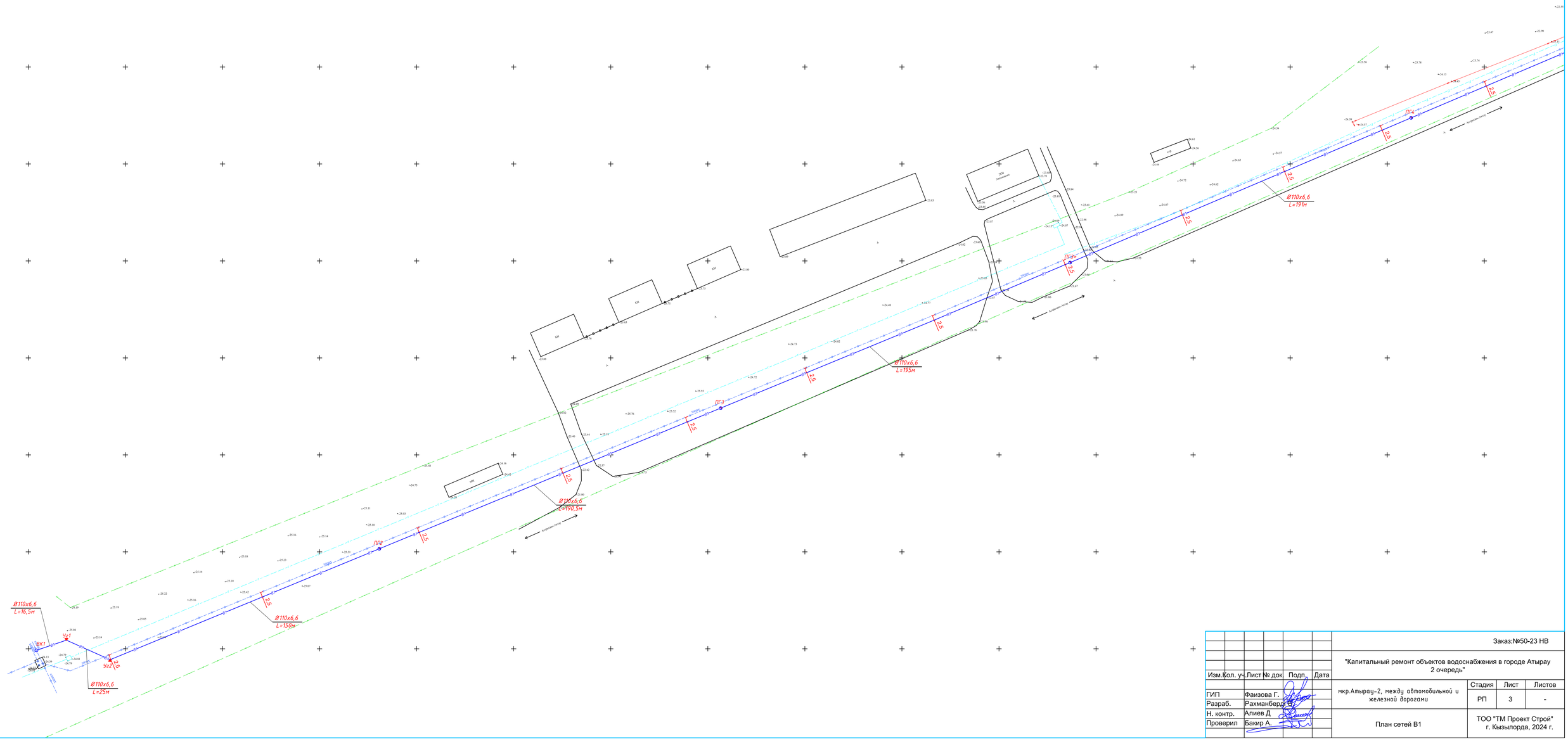

Изм.	Кол. уч.	Лист	№ док.	Подп.	Дата				
						Заказ:№50-23 НВ			
						"Капитальный ремонт объектов водоснабжения в городе Атырау 2 очередь"			
ГИП		Фаизова Г.				мкр.Атырау-2, между автомобильной и железной дорогами	Стадия	Лист	Листов
Разраб.		Рахманберди					РП	3	-
Н. контр.		Алиев Д				План сетей В1	ТОО "ТМ Проект Строй" г. Кызылорда, 2024 г.		
Проверил		Бакир А.							

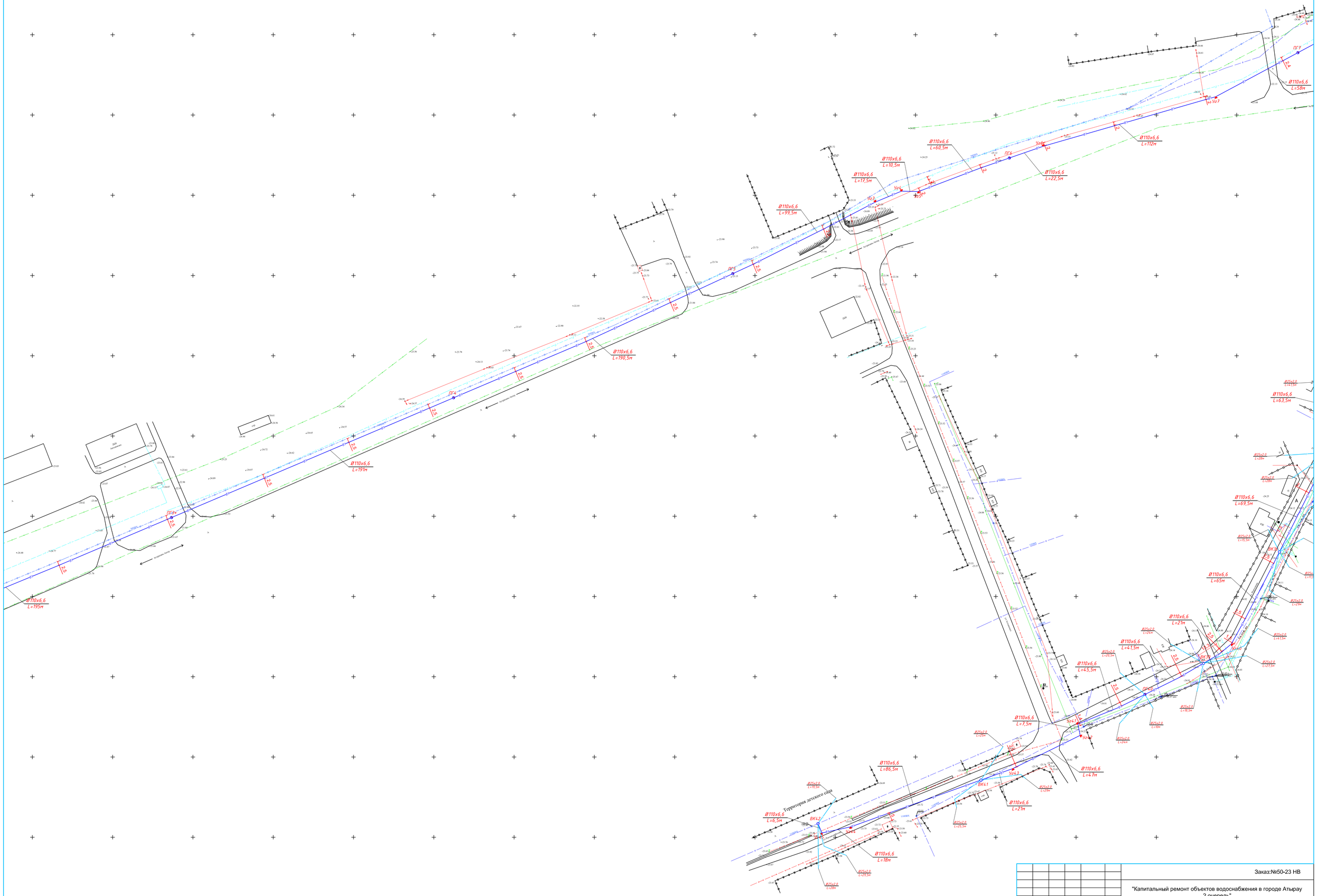

						Заказ:№50-23 НВ
Изм.	Кол. уч.	Лист	№ док	Подп.	Дата	"Капитальный ремонт объектов водоснабжения в городе Атырау 2 очередь"
ГИП		Фаизова Г.				мкр.Атырау-2, между автомобильной и железной дорогами
Разраб.		Рахманбердиев				
Н. контр.		Алиев Д				План сетей В1
Проверил		Бакир А.				

Стадия	Лист	Листов
РП	4	-

ТОО "ТМ Проект Строй"
г. Кызылорда, 2024 г.

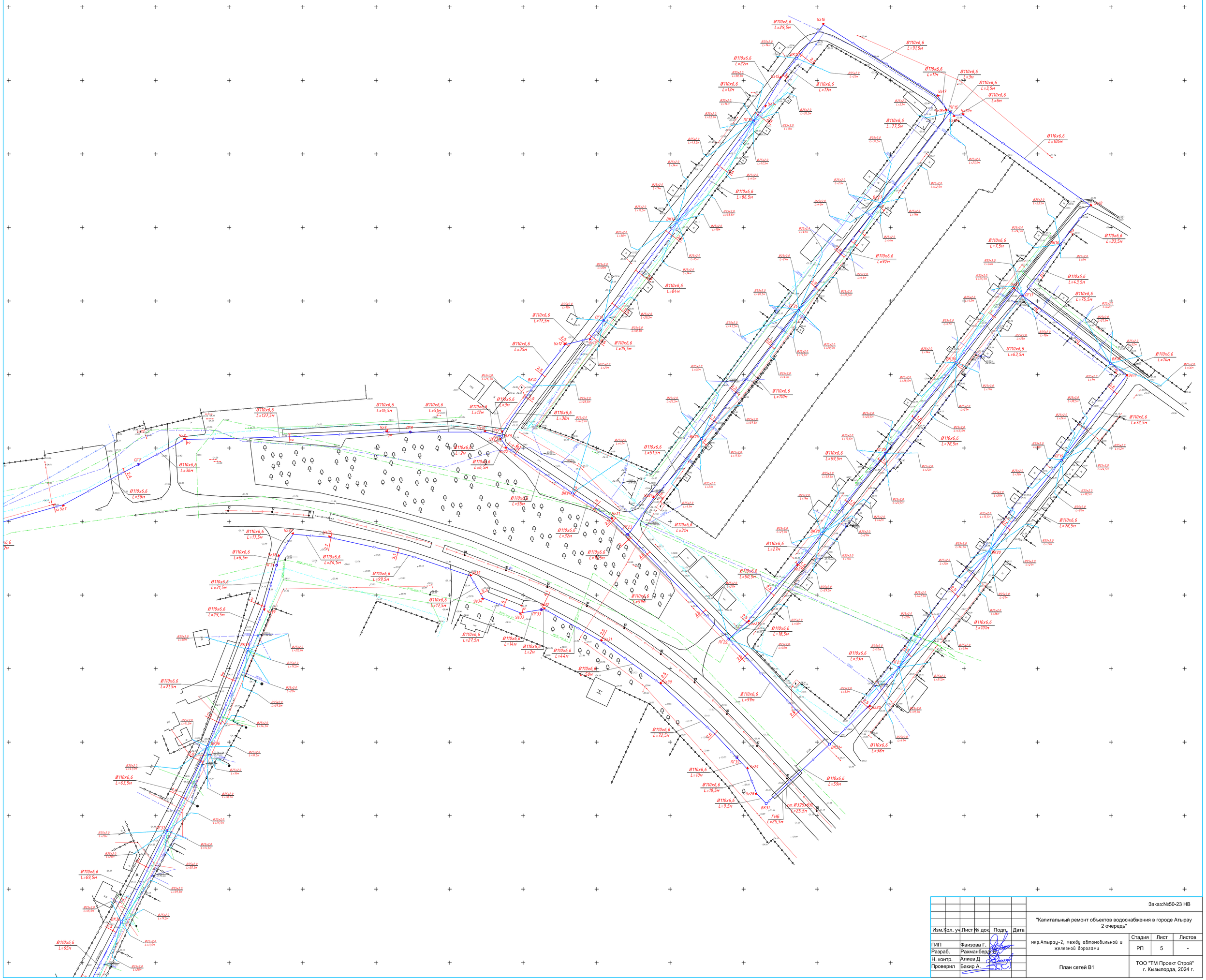
Ø110х6,6
L=29,5м
Ø110х6,6
L=91,5м
Ø110х6,6
L=22м
Ø110х6,6
L=13м
Ø110х6,6
L=17м
Ø110х6,6
L=11м
Ø110х6,6
L=3м
Ø110х6,6
L=3,5м
Ø110х6,6
L=6м
Ø110х6,6
L=77,5м
Ø110х6,6
L=106м
Ø110х6,6
L=86,5м
Ø110х6,6
L=33,5м
Ø110х6,6
L=92м
Ø110х6,6
L=7,5м
Ø110х6,6
L=43,5м
Ø110х6,6
L=84м
Ø110х6,6
L=75,5м
Ø110х6,6
L=17,5м
Ø110х6,6
L=15,5м
Ø110х6,6
L=35м
Ø110х6,6
L=63,5м
Ø110х6,6
L=14м
Ø110х6,6
L=110м
Ø110х6,6
L=16,5м
Ø110х6,6
L=137,5м
Ø110х6,6
L=51м
Ø110х6,6
L=12м
Ø110х6,6
L=2м
Ø110х6,6
L=38м
Ø110х6,6
L=72,5м
Ø110х6,6
L=51,5м
Ø110х6,6
L=78,5м
Ø110х6,6
L=36м
Ø110х6,6
L=6,5м
Ø110х6,6
L=55м
Ø110х6,6
L=69,5м
Ø110х6,6
L=58м
Ø110х6,6
L=32м
Ø110х6,6
L=3м
Ø110х6,6
L=78,5м
Ø110х6,6
L=17,5м
Ø110х6,6
L=21м
Ø110х6,6
L=6,5м
Ø110х6,6
L=24,5м
Ø110х6,6
L=99,5м
Ø110х6,6
L=50,5м
Ø110х6,6
L=31,5м
Ø110х6,6
L=99м
Ø110х6,6
L=101м
Ø110х6,6
L=29,5м
Ø110х6,6
L=18,5м
Ø110х6,6
L=27,5м
Ø110х6,6
L=14м
Ø110х6,6
L=2м
Ø110х6,6
L=44м
Ø110х6,6
L=33м
Ø110х6,6
L=50м
Ø110х6,6
L=71,5м
Ø110х6,6
L=99м
Ø110х6,6
L=72,5м
Ø110х6,6
L=38м
Ø110х6,6
L=63,5м
Ø110х6,6
L=59м
Ø110х6,6
L=10м
Ø110х6,6
L=18,5м
Ø110х6,6
L=9,5м
гст.Ø325х6,0
L=25,5м
ГНБ
L=25,5м
Ø110х6,6
L=69,5м
Ø110х6,6
L=65м
ПГ1
ПГ2
ПГ3
ПГ4
ПГ5
ПГ6
ПГ7
ПГ8
ПГ9
ПГ10
ПГ11
ПГ12
ПГ13
ПГ14
ПГ15
ПГ16
ПГ17
ПГ18
ПГ19
ПГ20
ПГ21
ПГ22
ПГ23
ПГ24
ПГ25
ПГ26
ПГ27
ПГ28
ПГ29
ПГ30
ПГ31
ПГ32
ПГ33
ПГ34
ПГ35
ПГ36
ПГ37
ВК1
ВК2
ВК3
ВК4
ВК5
ВК6
ВК7
ВК8
ВК9
ВК10
ВК11
ВК12
ВК13
ВК14
ВК15
ВК16
ВК17
ВК18
ВК19
ВК20
ВК21
ВК22
ВК23
ВК24
ВК25
ВК26
ВК27
ВК28
ВК29
ВК30
ВК31
Уз1
Уз2
Уз3
Уз4
Уз5
Уз6
Уз7
Уз8
Уз9
Уз10
Уз11
Уз12
Уз13
Уз14
Уз15
Уз16
Уз17
Уз18
Уз19
Уз20
Уз21
Уз22
Уз23
Уз24
Уз25
Уз26
Уз27
Уз28
Уз29
Уз30
Уз31
Уз32
Уз33
Уз34
Уз35
Уз36
Уз37
Уз38
Уз39
Уз40

Продольный профиль В1

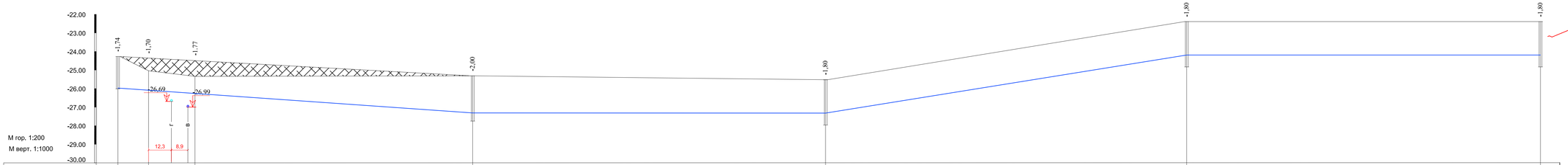

Отметка низа или лотка трубы	-26,01	-26,09	-26,26	-27,31	-27,32	-24,20	-24,20
Проектная отметка земли							
Натурная отметка земли	-24,27	-25,04	-25,34	-25,31	-25,52	-22,40	-22,40
Обозначение трубы и тип изоляции	Трубы полиэтиленовые напорные ПЭ100 SDR17 тип "питьевая" ГОСТ 18599-2001 Ø110 х 6,6			Трубы полиэтиленовые напорные ПЭ100 SDR17 тип "питьевая" ГОСТ 18599-2001 Ø110 х 6,6	Трубы полиэтиленовые напорные ПЭ100 SDR17 тип "питьевая" ГОСТ 18599-2001 Ø110 х 6,6		Трубы полиэтиленовые напорные ПЭ100 SDR17 тип "питьевая" ГОСТ 18599-2001 Ø110 х 6,6
Основание	Основание под трубопроводы принято местный мягкий грунт h=100мм.			Основание под трубопроводы принято местный мягкий грунт h=100мм.	Основание под трубопроводы принято местный мягкий грунт h=100мм.		Основание под трубопроводы принято местный мягкий грунт h=100мм.
Уклон					0,003	0,01	
Длина, м	382						386
Расстояние, м	16,6	25	150	190,5	195	191	
№ колодца, угла поворота и точки	ВК1	Уг1	Уг2	ПГ2	ПГ3	ПГ3*	ПГ4

Условные обозначения

—— В1 —— *Водопровод хозпитьевой*

Изм.	Кол. уч.	Лист	№ док.	Подп.	Дата
ГИП	Фаизова Г.				
Разраб.	Рахманберди				
Н. контр.	Алиев Д				
Проверил	Бакир А.				

Заказ:№50-23 НВ

"Капитальный ремонт объектов водоснабжения в городе Атырау 2 очередь"

мкр.Атырау-2, между автомобильной и железной дорогами

Стадия	Лист	Листов
РП	6	-

Продольный профиль В1

ТОО "ТМ Проект Строй" г. Кызылорда, 2024 г.

Формат 975х297

Взам. инв.№ | Подпись и дата | Инв.№ подл.

Продольный профиль В1

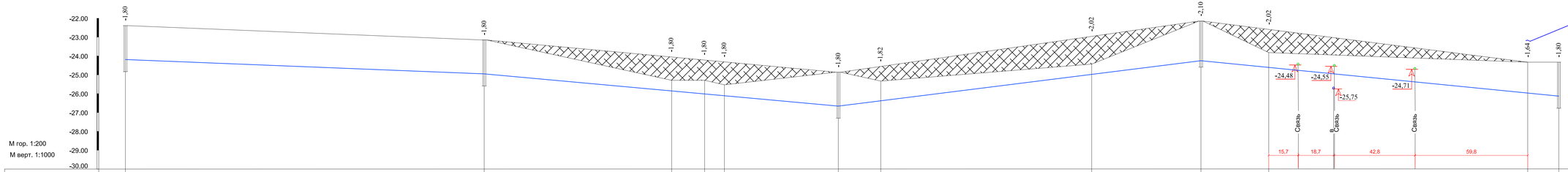

Отметка низа или лотка трубы	-24,20		-24,95			-25,86	-26,01	-26,11		-26,28	-26,38		-24,98		-26,28	-24,61			-25,97		-23,95	
Проектная отметка земли																						
Натурная отметка земли	-22,40		-23,15			-25,29	-25,29	-25,53		-24,86	-25,33		-24,43		-22,15	-23,82			-24,33		-22,15	
Обозначение трубы и тип изоляции	Трубы полиэтиленовые напорные ПЭ100 SDR17 тип "питьевая" ГОСТ 18599-2001 Ø110 х 6,6					Трубы полиэтиленовые напорные ПЭ100 SDR17 тип "питьевая" ГОСТ 18599-2001 Ø110 х 6,6							Трубы полиэтиленовые напорные ПЭ100 SDR17 тип "питьевая" ГОСТ 18599-2001 Ø110 х 6,6								Трубы полиэтиленовые напорные ПЭ100 SDR17 тип "питьевая" ГОСТ 18599-2001 Ø110 х 6,6		
Основание	Основание под трубопроводы принято местный мягкий грунт h=100мм.					Основание под трубопроводы принято местный мягкий грунт h=100мм.							Основание под трубопроводы принято местный мягкий грунт h=100мм.								Основание под трубопроводы принято местный мягкий грунт h=100мм.	
Уклон / Длина, м																						
Расстояние, м		190,5		99,5		17,5	10,5	60,5		22,5	112			58	36		137,5			16,5		
№ колодца, угла поворота и точки	ПГ4		ПГ5			Уг3	Уг4	Уг5		ПГ6	Уг6		Уг7		ПГ7	Уг8				Уг9	ПГ8	

Условные обозначения

—— В1 —— *Водопровод хозпитьевой*

						Заказ:№50-23 НВ		
Изм.	Кол. уч.	Лист	№ док.	Подп.	Дата	"Капитальный ремонт объектов водоснабжения в городе Атырау 2 очередь"		
ГИП	Фаизова Г.					мкр.Атырау-2, между автомобильной и железной дорогами	Стадия	Лист	Листов
Разраб.	Рахманберди						РП	7	-
Н. контр.	Алиев Д					Продольный профиль В1	ТОО "ТМ Проект Строй" г. Кызылорда, 2024 г.	
Проверил	Бакир А.							

Взам. инв.№ | Подпись и дата | Инв.№ подл.

Формат 1000х297

Продольный профиль В1

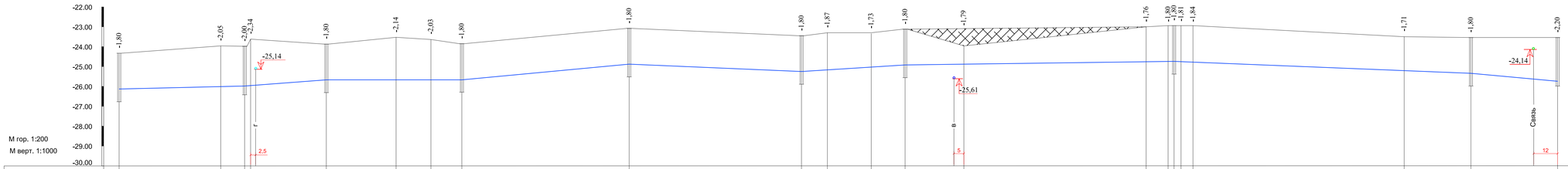

| | | |

Продольный профиль В1

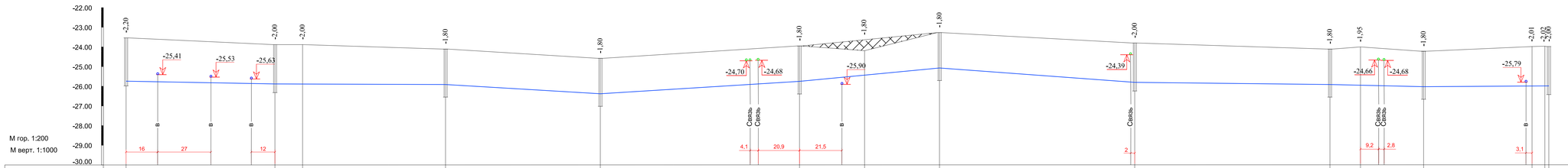

Отметка низа или лотка трубы	-25,99	-25,88	-25,88	-25,91	-26,38	-25,75	-25,44	-25,07	-25,80	-25,91	-25,95	-26,02	-25,99	-25,98	-25,78									
Проектная отметка земли																								
Натурная отметка земли	-23,79	-23,88	-23,88	-24,11	-24,58	-23,95	-24,19	-23,27	-23,80	-24,11	-24,00	-24,22	-23,98	-23,96	-23,98									
Обозначение трубы и тип изоляции	Трубы полиэтиленовые напорные ПЭ100 SDR17 тип "питьевая" ГОСТ 18599-2001 Ø110 х 6,6				Трубы полиэтиленовые напорные ПЭ100 SDR17 тип "питьевая" ГОСТ 18599-2001 Ø110 х 6,6				Трубы полиэтиленовые напорные ПЭ100 SDR17 тип "питьевая" ГОСТ 18599-2001 Ø110 х 6,6				Трубы полиэтиленовые напорные ПЭ100 SDR17 тип "питьевая" ГОСТ 18599-2001 Ø110 х 6,6											
Основание	Основание под трубопроводы принято местный мягкий грунт h=100мм.				Основание под трубопроводы принято местный мягкий грунт h=100мм.				Основание под трубопроводы принято местный мягкий грунт h=100мм.				Основание под трубопроводы принято местный мягкий грунт h=100мм.											
Уклон / Длина, м																								
Расстояние, м		75,5	14	72,5	78,5	101	33	38	99	99	15,5	32	55	6,5	2									
№ колодца, угла поворота и точки	ПГ17	ВК18	Уг19	ПГ19	ВК20	ПГ21	Уг20	ВК31*	ПГ22	ПГ23	Уг21	ВК24	Уг22	УгВК23	9									

Условные обозначения

—— В1 —— *Водопровод хозпитьевой*

						Заказ:№50-23 НВ
Изм.	Кол. уч.	Лист	№ док.	Подп.	Дата	"Капитальный ремонт объектов водоснабжения в городе Атырау 2 очередь"
ГИП		Фаизова Г.				мкр.Атырау-2, между автомобильной и железной дорогами
Разраб.		Рахманберди				
Н. контр.		Алиев Д				Продольный профиль В1
Проверил		Бакир А.				

Стадия	Лист	Листов
РП	9	-

ТОО "ТМ Проект Строй" г. Кызылорда, 2024 г.

Взам. инв.№ | Подпись и дата | Инв.№ подл.

Формат 1000х297

Продольный профиль В1

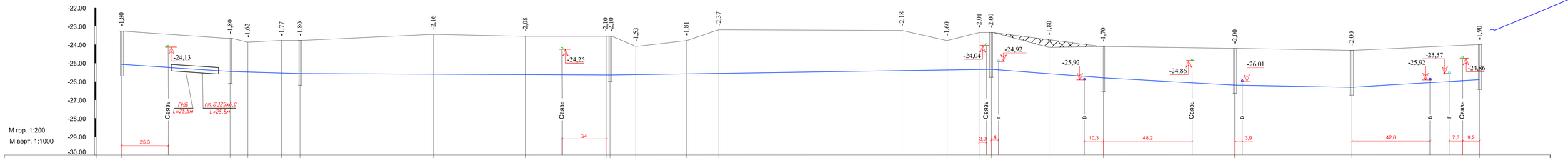

| | | |

Продольный профиль В1

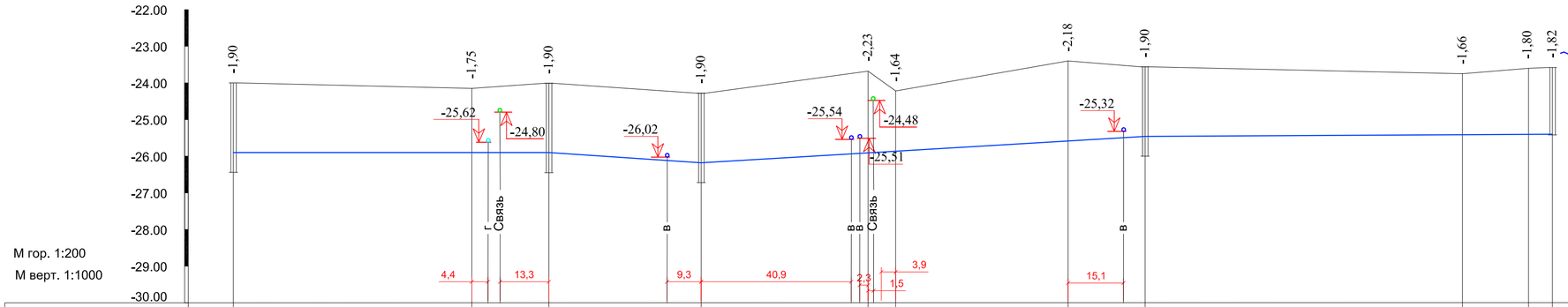

Отметка низа или лотка трубы	-25,90	-25,90	-25,91	-26,18	-25,91	-25,86	-25,58	-25,46	-25,41	-25,40	-25,40		
Проектная отметка земли													
Натурная отметка земли	-24,00	-24,15	-24,01	-24,28	-23,68	-24,22	-23,40	-23,56	-23,75	-23,60	-23,63		
Обозначение трубы и тип изоляции	Трубы полиэтиленовые напорные ПЭ100 SDR17 тип "питьевая" ГОСТ 18599-2001 Ø110 х 6,6						Трубы полиэтиленовые напорные ПЭ100 SDR17 тип "питьевая" ГОСТ 18599-2001 Ø110 х 6,6						
Основание	Основание под трубопроводы принято местный мягкий грунт h=100мм.						Основание под трубопроводы принято местный мягкий грунт h=100мм.						
Уклон / Длина, м													
Расстояние, м		65	21	41,5	45,5	7,5	47	21	62,5	11	3		
№ колодца, угла поворота и точки	ВК38	Уг40	ВК39	ПГ40	Уг41	Уг42	Уг43	ВК41	Уг44	УгВК 45	42		

Условные обозначения

В1 — *Водопровод хозпитьевой*

Взам. инв.№	Подпись и дата	Инв.№ подл.

Изм.	Кол. уч.	Лист	№ док.	Подп.	Дата
ГИП		Фаизова Г.			
Разраб.		Рахманберди Ж.			
Н. контр.		Алиев Д			
Проверил		Бакир А.			

Заказ:№50-23 НВ

"Капитальный ремонт объектов водоснабжения в городе Атырау 2 очередь"

мкр.Атырау-2, между автомобильной и железной дорогами

Стадия	Лист	Листов
РП	11	-

Продольный профиль В1

ТОО "ТМ Проект Строй" г. Кызылорда, 2024 г.

Формат 620х297

Продольный профиль В1

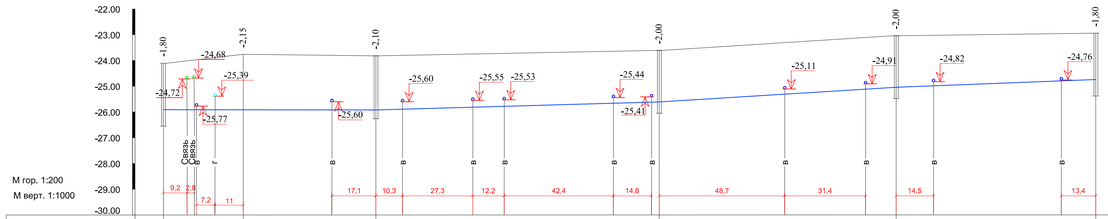

Продольный профиль В1

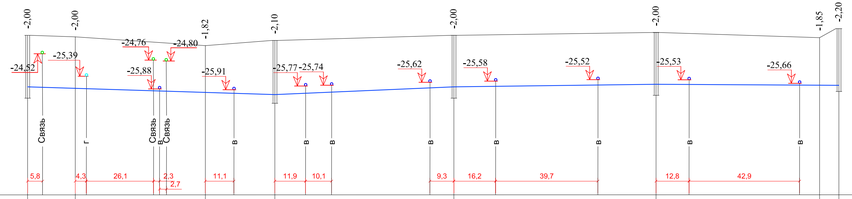

Продольный профиль В1

Отметка низа или лотка трубы	-25,91		-25,91		-25,92				-25,61				-25,04				-24,74	-25,60		-25,86		-25,60		-25,60			-25,60				-25,99
Проектная отметка земли																															
Натурная отметка земли	-24,11		-23,76		-23,82				-23,61				-23,04				-22,94	-23,80		-23,86		-24,20		-24,00			-23,80				-23,69	-23,89	-23,79
Обозначение трубы и тип изоляции	Трубы полиэтиленовые напорные ПЭ100 SDR17 тип "питьевая" ГОСТ 18599-2001 Ø110 х 6,6								Трубы полиэтиленовые напорные ПЭ100 SDR17 тип "питьевая" ГОСТ 18599-2001 Ø110 х 6,6									Трубы полиэтиленовые напорные ПЭ100 SDR17 тип "питьевая" ГОСТ 18599-2001 Ø110 х 6,6																	
Основание	Основание под трубопроводы принято местный мягкий грунт h=100мм.								Основание под трубопроводы принято местный мягкий грунт h=100мм.									Основание под трубопроводы принято местный мягкий грунт h=100мм.													Основание под трубопроводы принято местный мягкий грунт h=100мм.					
Уклон / Длина, м																															
Расстояние, м		31		51,5			110				92				77,5				18,5		50,5			27		69,5			78,5			63,5		7,5	
№ колодца, угла поворота и точки	ПГ23		Уг24		ВК25				ПГ26				ВК27				ПГ15	ПГ22		Уг25		Уг26		ВК28			ПГ29				ВК30		Уг27	ПГ 17

Условные обозначения

—— В1 —— *Водопровод хозпитьевой*

						Заказ:№50-23 НВ
Изм.	Кол. уч.	Лист	№ док.	Подп.	Дата	"Капитальный ремонт объектов водоснабжения в городе Атырау 2 очередь"
ГИП	Фаизова Г.					мкр.Атырау-2, между автомобильной и железной дорогами
Разраб.	Рахманберди					
Н. контр.	Алиев Д					Продольный профиль В1
Проверил	Бакир А.					

Стадия	Лист	Листов
РП	12	-

ТОО "ТМ Проект Строй" г. Кызылорда, 2024 г.

Взам. инв.№ | Подпись и дата | Инв.№ подл.

Формат 1000х297

ВК-1

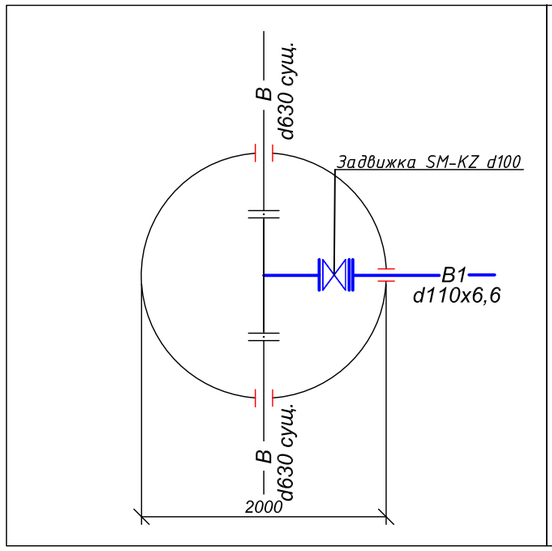

ПГ-2

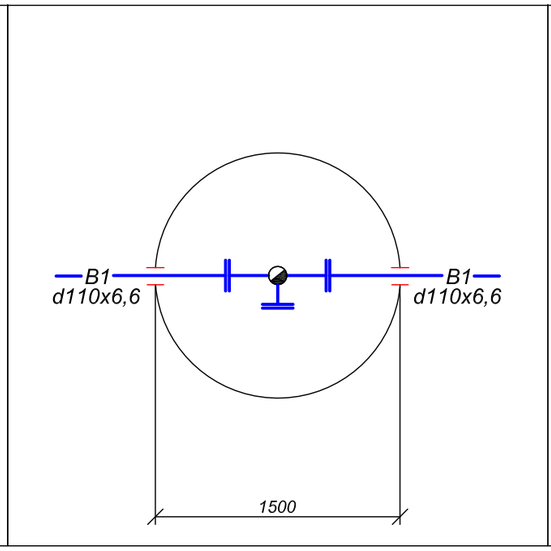

ПГ-3

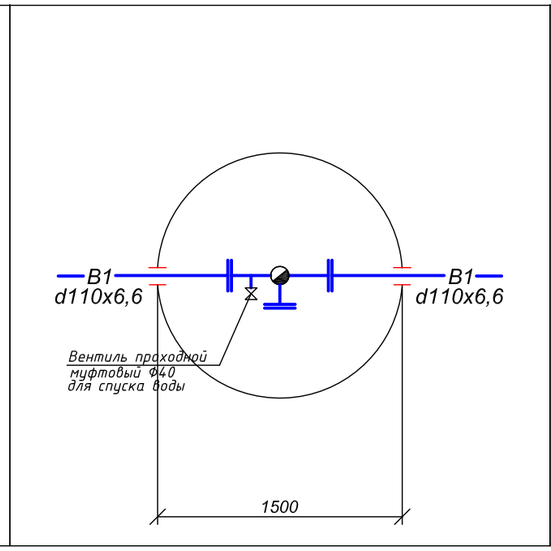

ПГ-3*

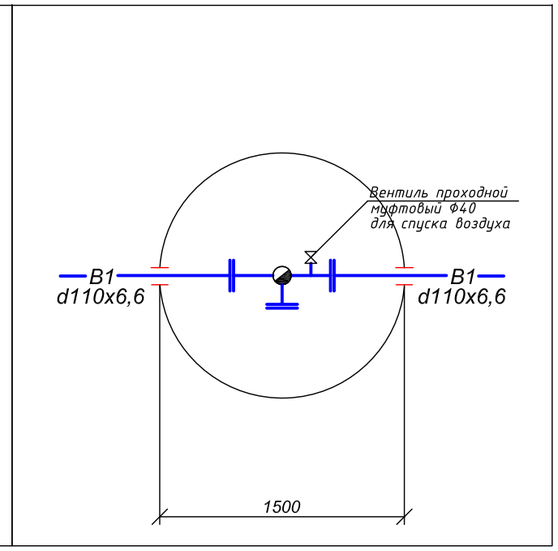

ПГ-4

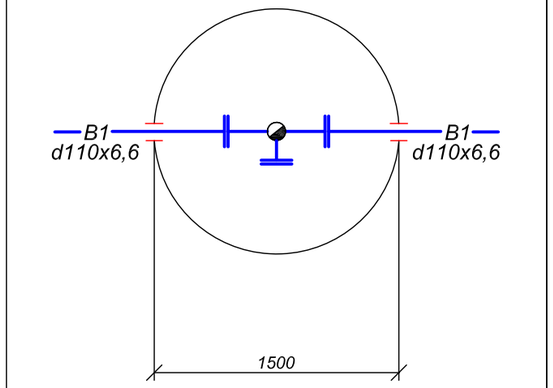

ПГ-5

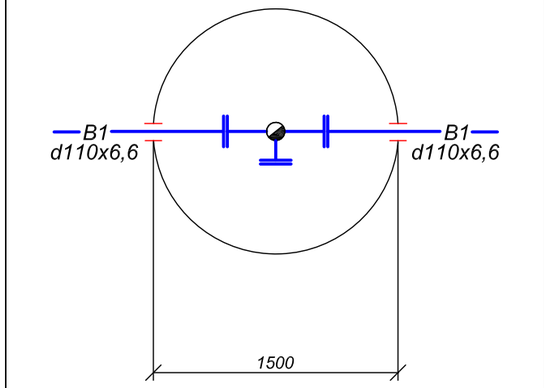

ПГ-6

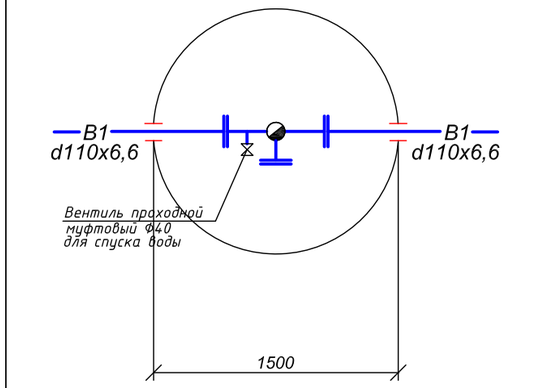

ПГ-7

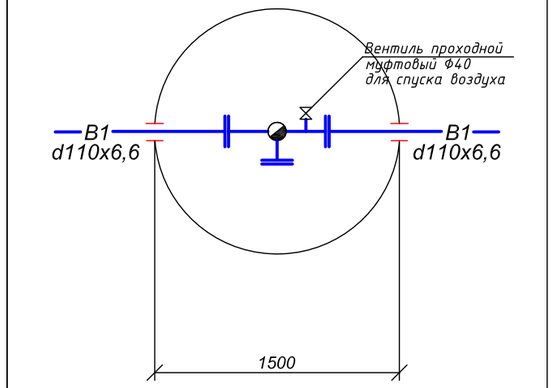

Изм.	Кол. уч.	Лист	№ док.	Подп.	Дата	Заказ:№50-23 НВ
						"Капитальный ремонт объектов водоснабжения в городе Атырау 2 очередь"
ГИП		Фаизова Г.				мкр.Атырау-2, между автомобильной и железной дорогами — Стадия: РП; Лист: 13; Листов: -
Разраб.		Рахманберди Ф.				
Н. контр.		Алиев Д				Деталировка водопроводных колодцев
Проверил		Бакир А.				ТОО "ТМ Проект Строй" г. Кызылорда, 2024 г.

Взам. инв. N

Подпись и дата

Инв. Nподл.

Формат А3

ПГ-8

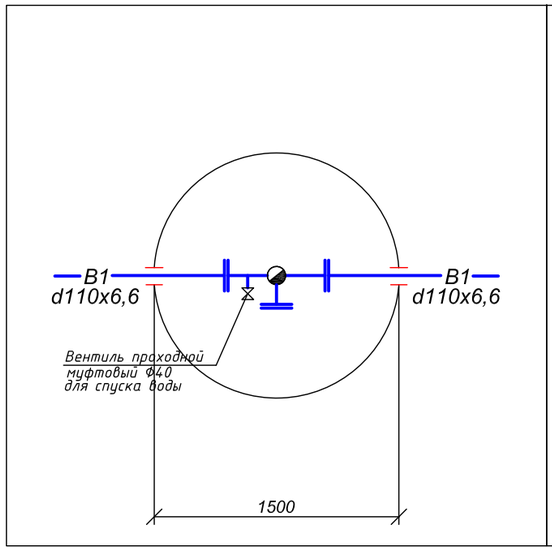

ВК-9

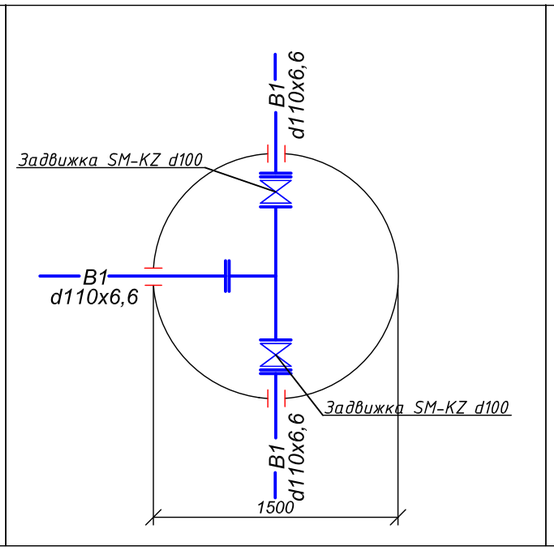

ВК-10

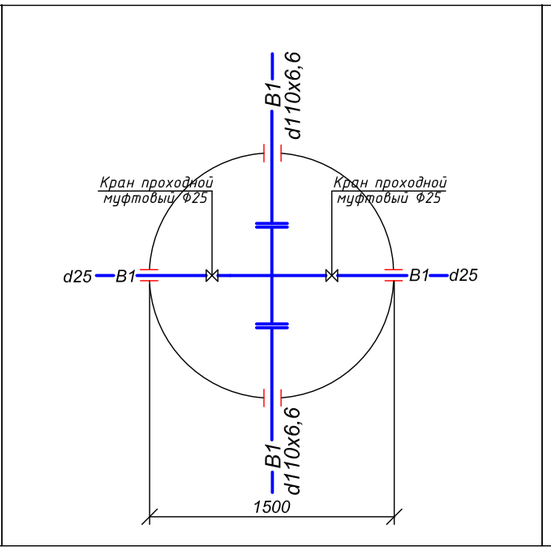

ПГ-11

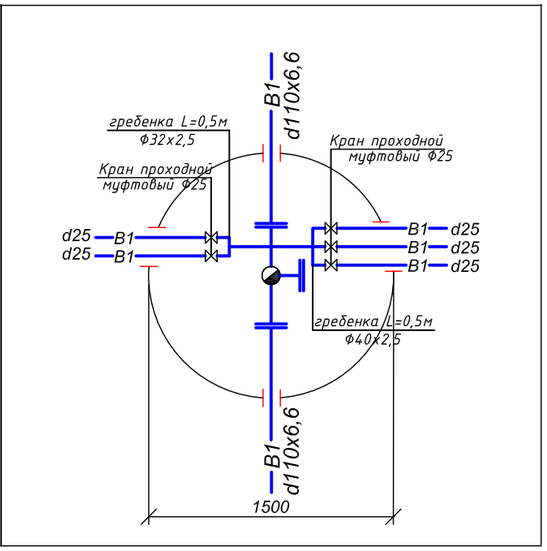

ВК-12

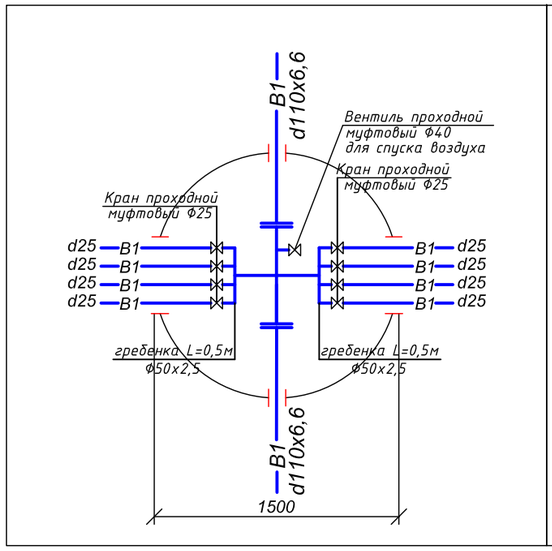

ПГ-13

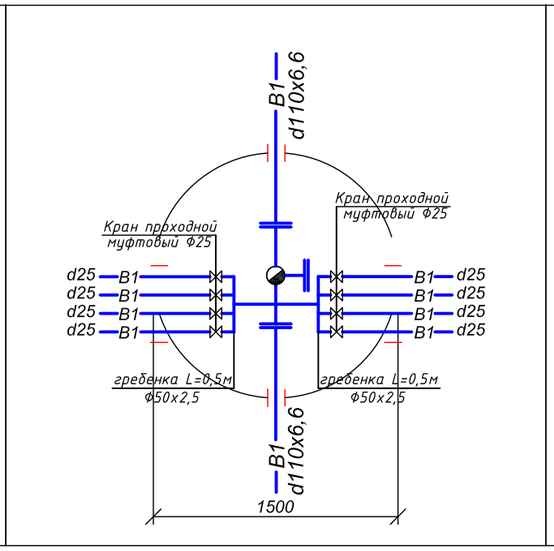

ВК-14

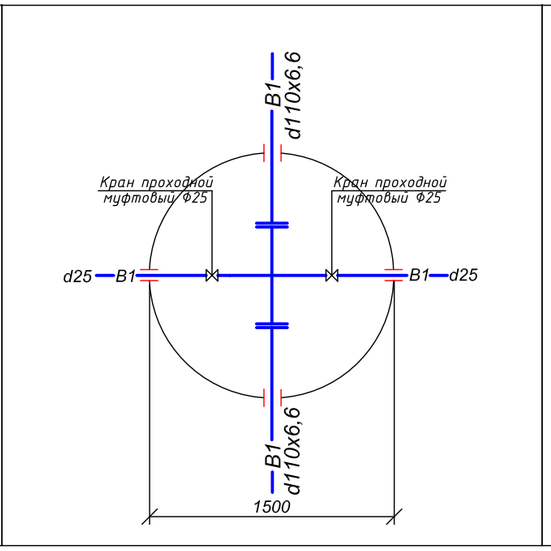

ПГ-15

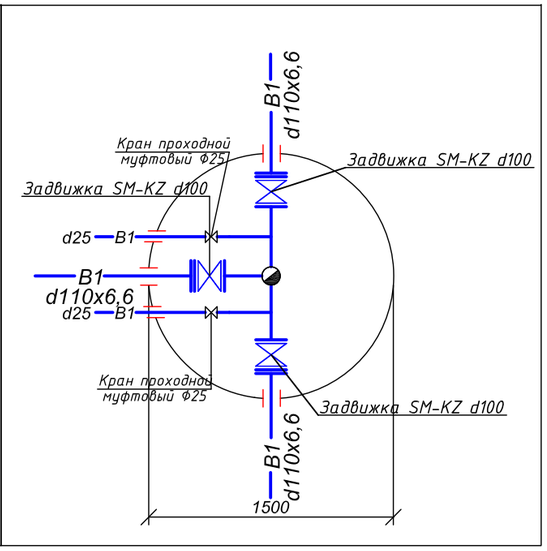

Изм.	Кол. уч.	Лист	№ док.	Подп.	Дата
ГИП		Фаизова Г.			
Разраб.		Рахманберди Ж.			
Н. контр.		Алиев Д			
Проверил		Бакир А.			

Заказ:№50-23 НВ

"Капитальный ремонт объектов водоснабжения в городе Атырау 2 очередь"

мкр.Атырау-2, между автомобильной и железной дорогами

Стадия	Лист	Листов
РП	14	-

Деталировка водопроводных колодцев

ТОО "ТМ Проект Строй" г. Кызылорда, 2024 г.

Взам. инв .N

Подпись и дата

Инв. Nподл.

Формат А3

ВК-16

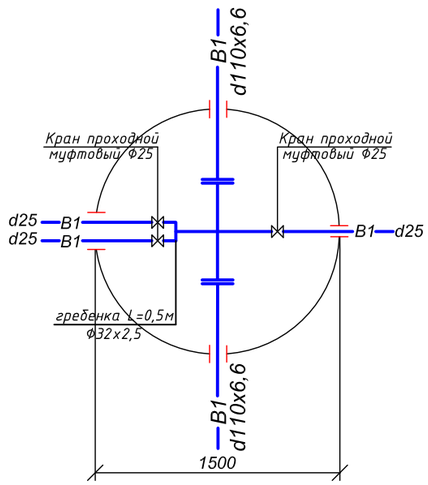

ПГ-17

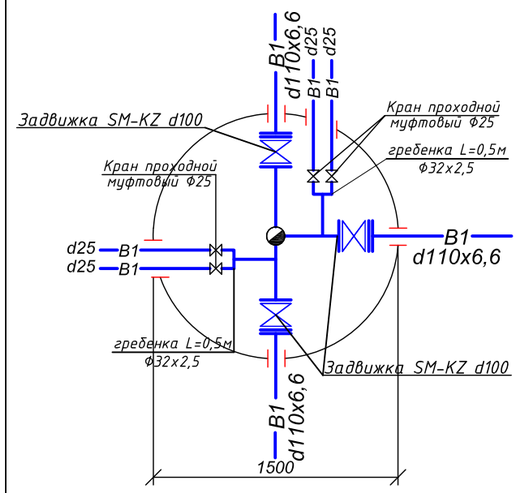

ВК-18

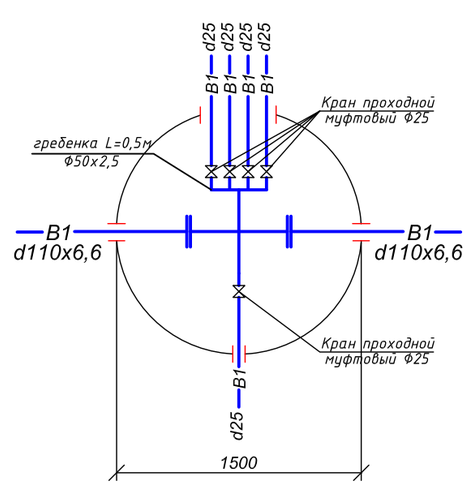

ПГ-19

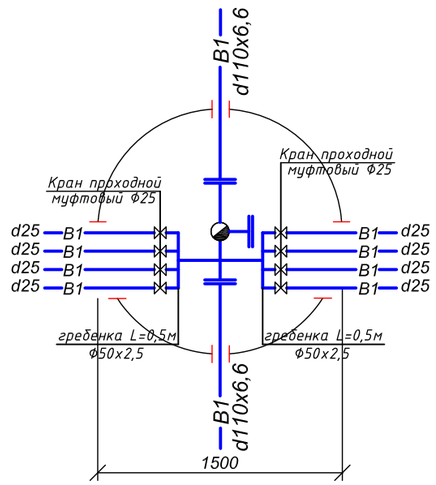

ВК-20

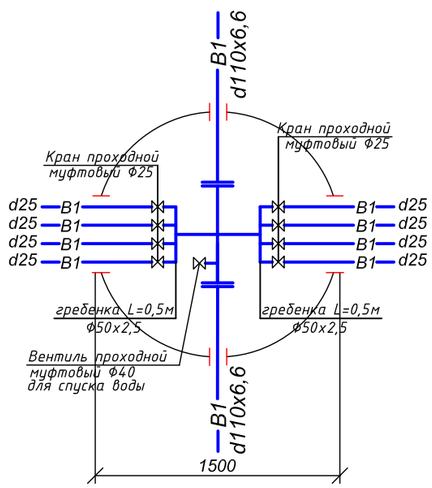

ПГ-21

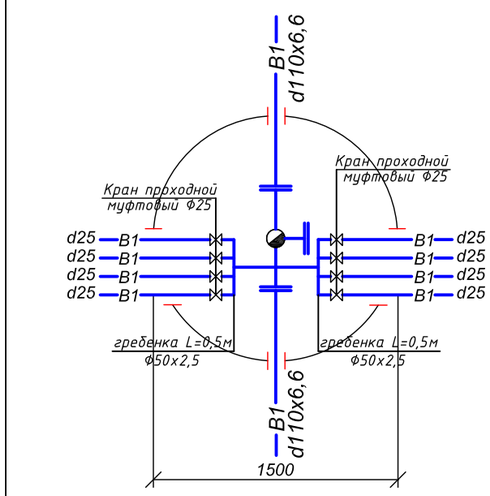

ПГ-22

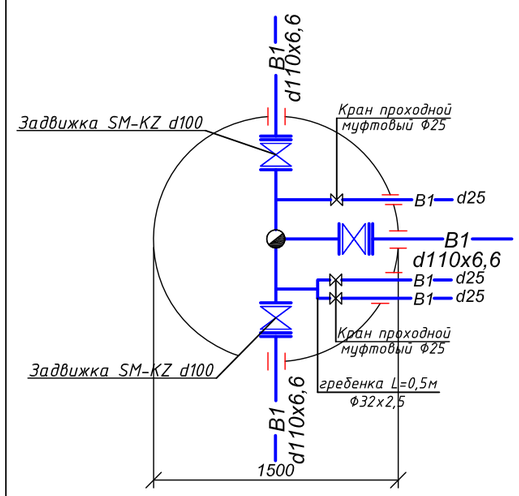

ПГ-23

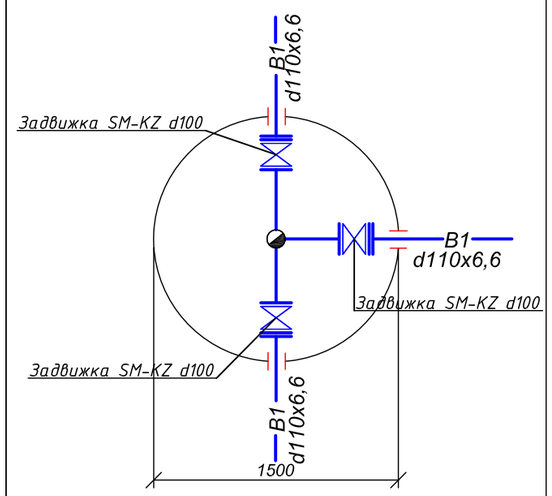

Взам. инв .N	Подпись и дата	Инв. Nподл.

Изм.	Кол. уч.	Лист	№ док.	Подп.	Дата
ГИП		Фаизова Г.			
Разраб.		Рахманберди Ж.			
Н. контр.		Алиев Д			
Проверил		Бакир А.			

Заказ:№50-23 НВ

"Капитальный ремонт объектов водоснабжения в городе Атырау 2 очередь"

мкр.Атырау-2, между автомобильной и железной дорогами

Стадия	Лист	Листов
РП	15	-

Деталировка водопроводных колодцев

ТОО "ТМ Проект Строй" г. Кызылорда, 2024 г.

Формат А3

ВК24

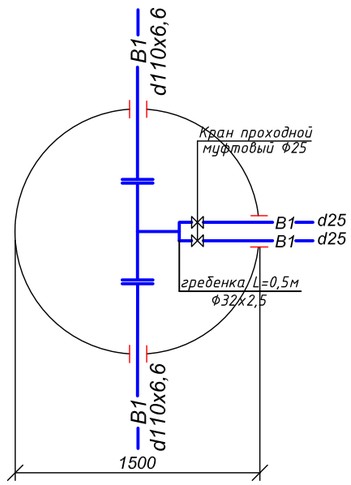

ВК-25

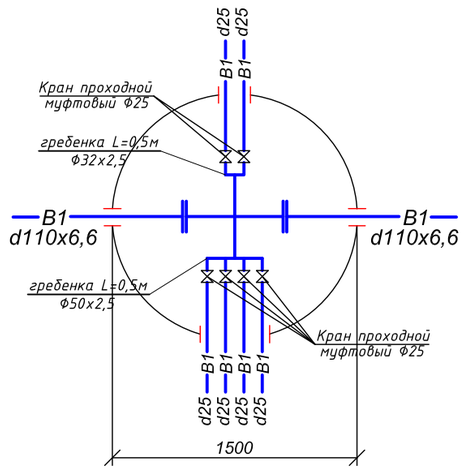

ПГ-26

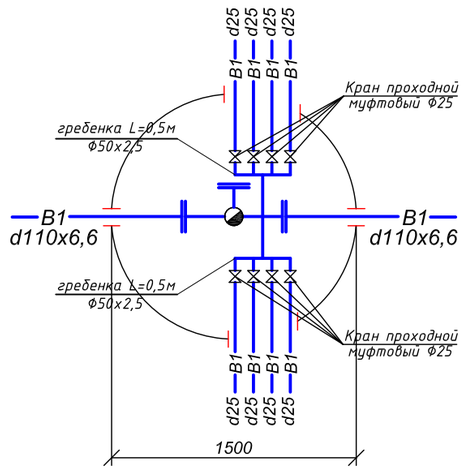

ВК-27

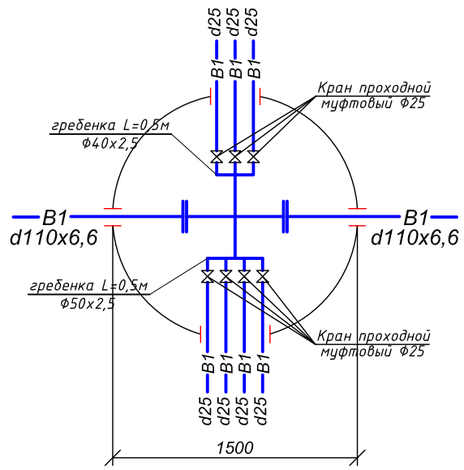

ВК-28

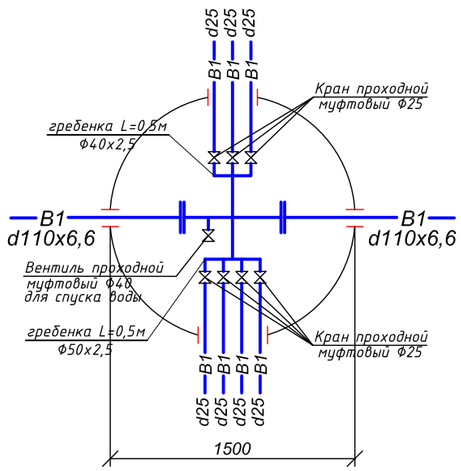

ПГ-29

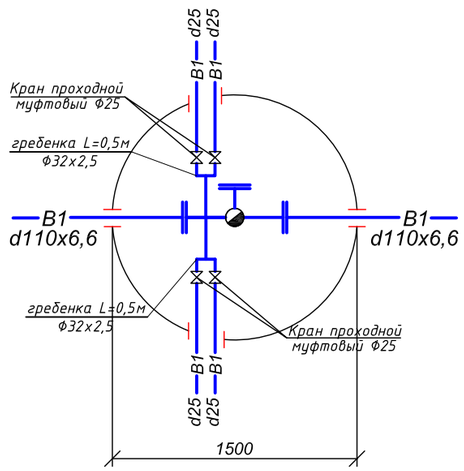

ВК-30

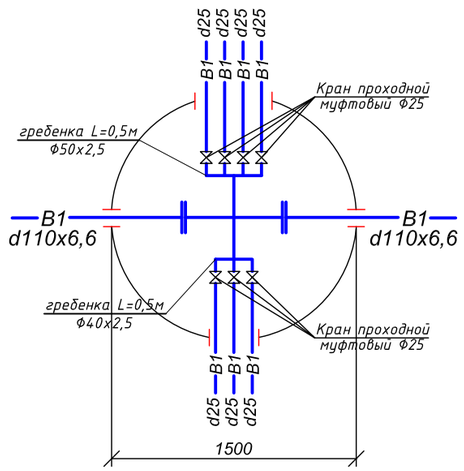

ВК-31*

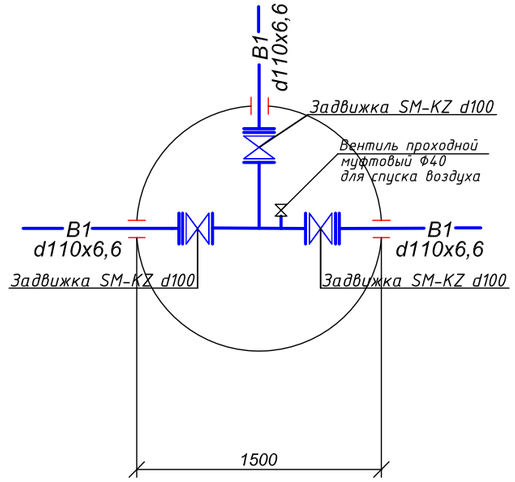

						Заказ:№50-23 НВ		
Изм.	Кол. уч.	Лист	№ док.	Подп.	Дата	"Капитальный ремонт объектов водоснабжения в городе Атырау 2 очередь"		
ГИП	Фаизова Г.					мкр.Атырау-2, между автомобильной и железной дорогами	Стадия	Лист	Листов
Разраб.	Рахманберди Ә.						РП	16	-
Н. контр.	Алиев Д					Деталировка водопроводных колодцев	ТОО "ТМ Проект Строй" г. Кызылорда, 2024 г.		
Проверил	Бакир А.								

Взам. инв .N

Подпись и дата

Инв. Nподл.

Формат А3

ВК-31

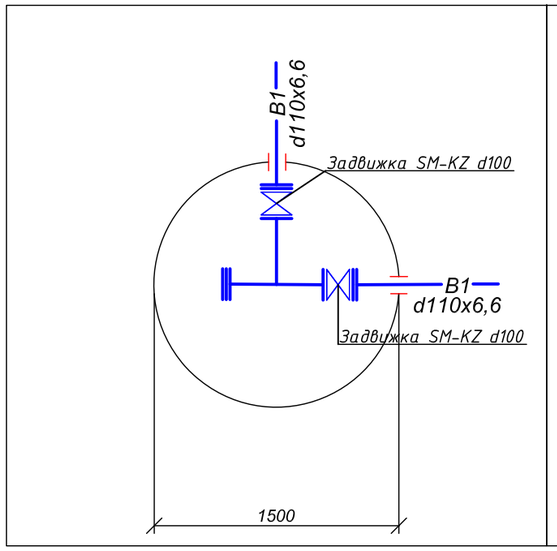

ПГ-32

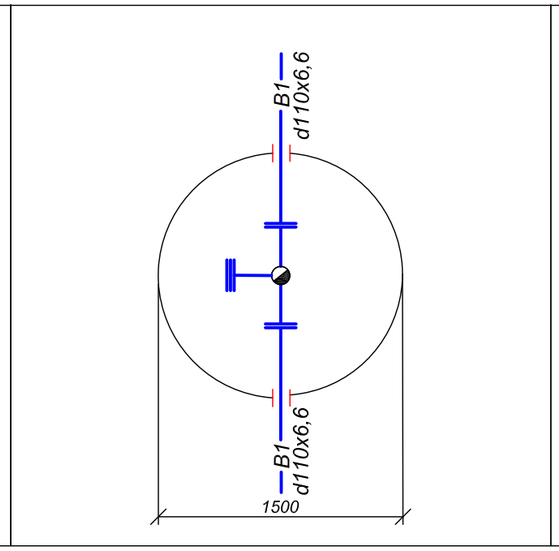

ПГ-33

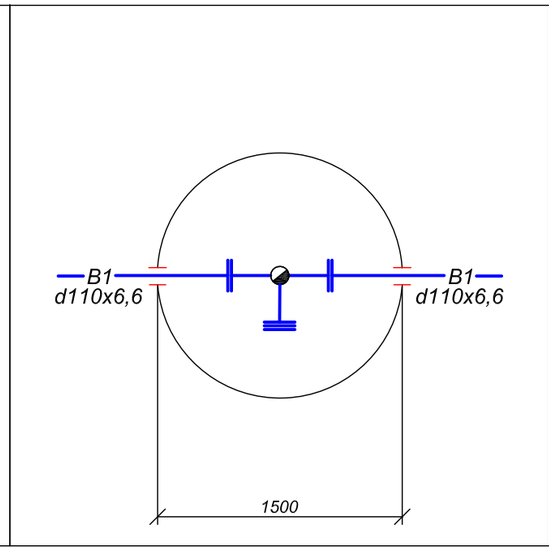

ПГ-34

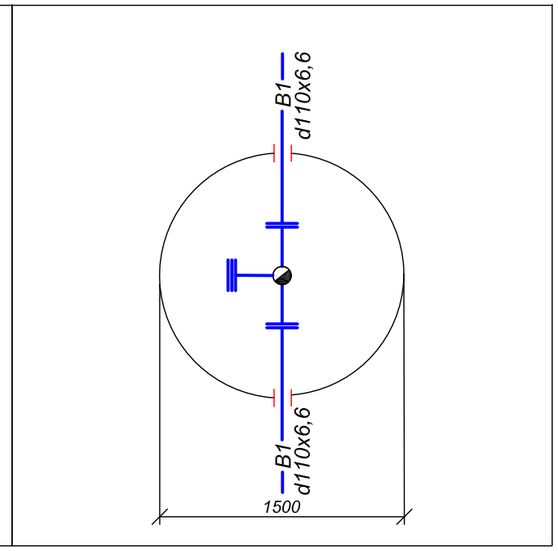

ВК-35

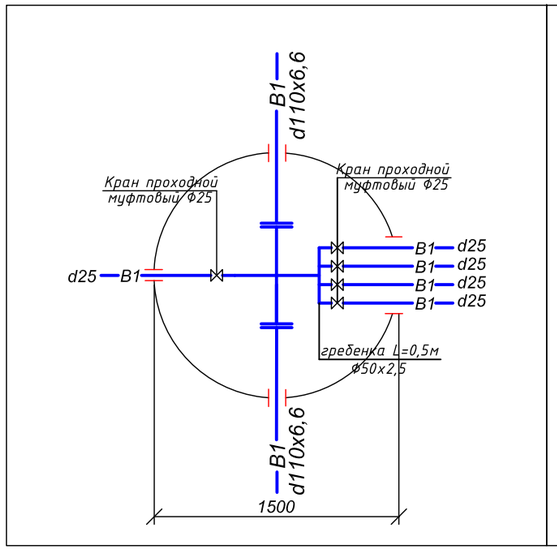

ВК-36

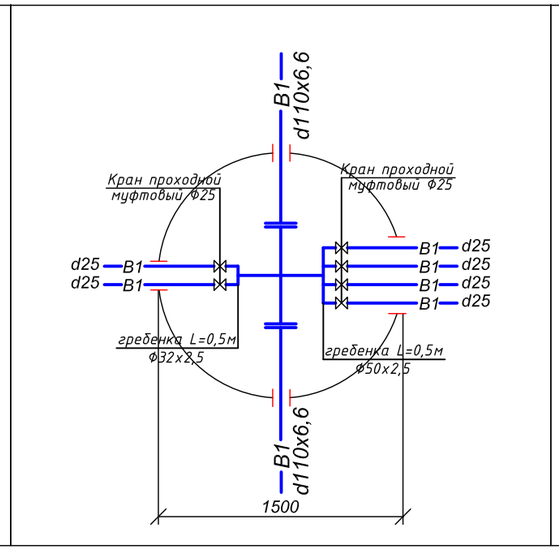

ПГ-37

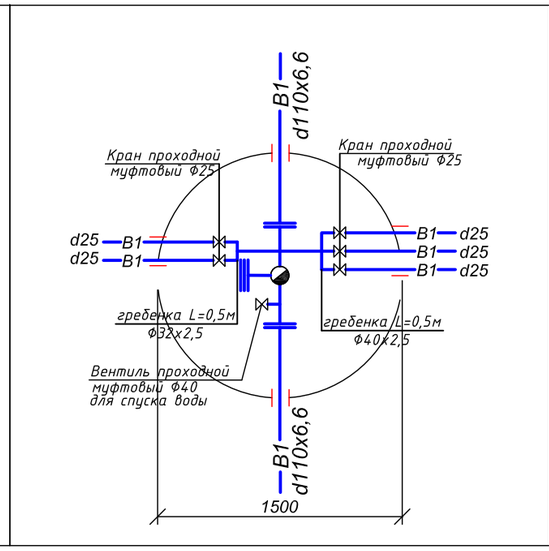

ВК-38

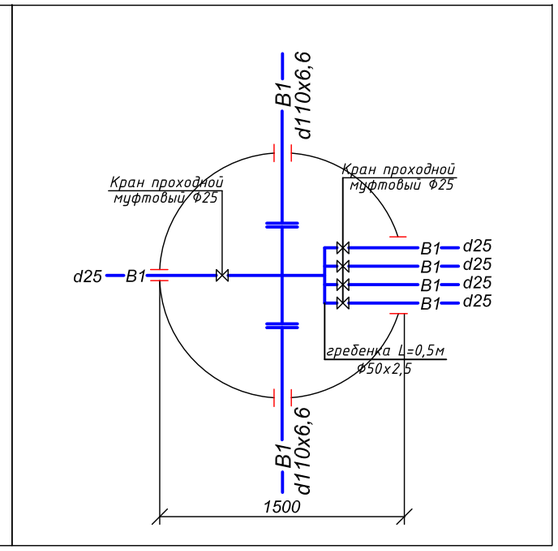

						Заказ:№50-23 НВ		
						"Капитальный ремонт объектов водоснабжения в городе Атырау 2 очередь"		
Изм.	Кол. уч.	Лист	№ док.	Подп.	Дата			
ГИП		Фаизова Г.				мкр.Атырау-2, между автомобильной и железной дорогами	Стадия	Лист	Листов
Разраб.		Рахманберди Ф.					РП	17	-
Н. контр.		Алиев Д				Деталировка водопроводных колодцев	ТОО "ТМ Проект Строй" г. Кызылорда, 2024 г.		
Проверил		Бакир А.							

Взам. инв .N

Подпись и дата

Инв. Nподл.

Формат А3

ВК-39

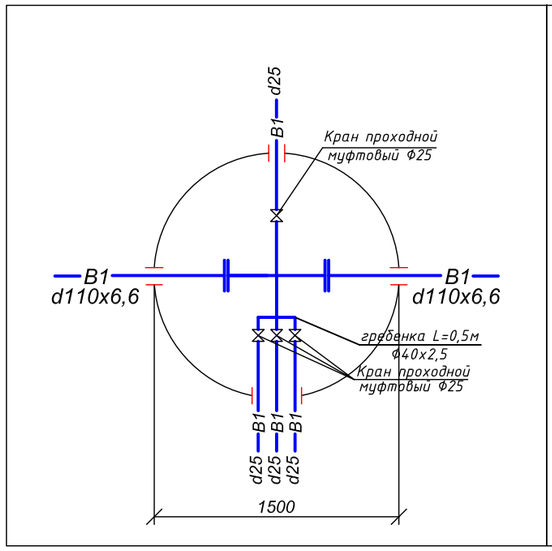

ПГ-40

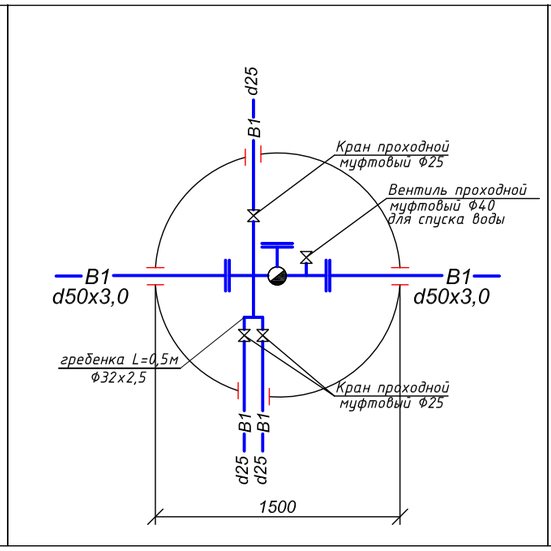

ВК-41

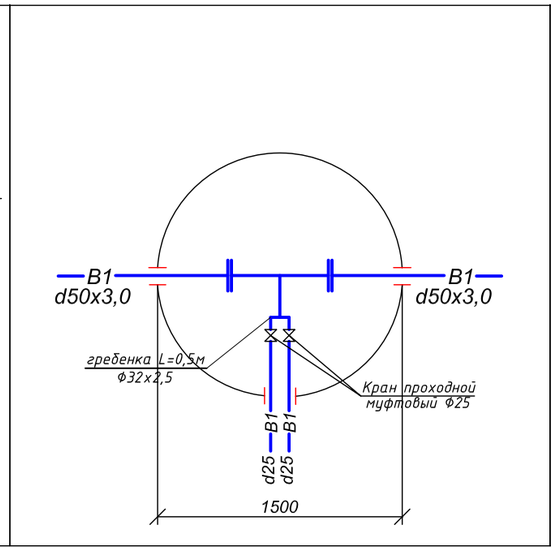

ВК-42

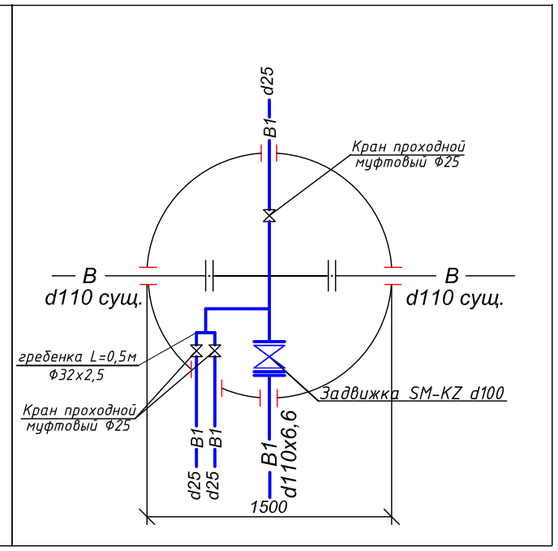

						Заказ:№50-23 НВ		
Изм.	Кол. уч.	Лист	№ док.	Подп.	Дата	"Капитальный ремонт объектов водоснабжения в городе Атырау 2 очередь"		
ГИП		Фаизова Г.				мкр.Атырау-2, между автомобильной и железной дорогами	Стадия	Лист	Листов
Разраб.		Рахманберди Ә.					РП	18	-
Н. контр.		Алиев Д				Деталировка водопроводных колодцев	ТОО "ТМ Проект Строй" г. Кызылорда, 2024 г.		
Проверил		Бакир А.							

Взам. инв. N

Подпись и дата

Инв. Nподл.

Формат А3

Таблица водопроводных колодцев

№колодцы по плану	Диаметры трубопроводов,мм		Схемы узла по т.п.901-09-11.84 Альбом II	Размеры камеры, Диаметр колодца мм	Полная глубина колодца по проф. Нмм / Глубина залож. трубы Нтр мм	Высота рабочи.части Н мм	№ Строительно. монтажные схемы	Высота горловины с перекрытием, hгор мм	Расход на элементы колодцев																																
									Днище				Рабочая часть										Плита перекрытия										Горловина								
										Сборные железобетонные элементы серия 3.900.1-14 выпуск 1																															
	Ду	dy							Объем бетона на упоры м3	ПН10	ПН15	ПН20	КС10.6	КС10.9	КС15.6	КС15.6а	КС15.9	КС15.9б	КС20.6	КС20.6а	КС20.9	КС20.9а	1ПП10-1	1ПП10-2	1ПП15-1	1ПП15-2	2ПП15-1	2ПП15-2	1ПП20-1	1ПП20-2	2ПП20-1	2ПП20-2	КО6	ПО10	КС7.3	КС7.9	Монолит.бет заделка / hзад. мм	Тип люка	Стремянка	Гидроизоляция	Объем основных конструкций м3
0	1	2	3	4	5	6	7	8	9	10	11	12	13	14	15	16	17	18	19	20	21	22	23	24	25	26	27	28	29	30	31	32	33	34	35	36	37	38	39	40	41
ВК-1	630	110	У-3	2000	2450	1800	СМ-15	650	0.05	-	-	1	-	-	-	-	-	-	-	-	1	1	-	-	-	-	-	-	1	-	-	-	1	-	-	1	-	Л	С-3	+	1.57
ПГ-2	110	110	У-15	1500	2450	1800	СМ-7	650	-	-	1	-	-	-	-	-	1	1	-	-	-	-	-	-	-	-	1	-	-	-	-	-	1	-	-	1	-	Л	С-3	+	1.57
ПГ-3	110	110	У-4г	1500	2450	1800	СМ-7	650	-	-	1	-	-	-	-	-	1	1	-	-	-	-	-	-	-	-	1	-	-	-	-	-	1	-	-	1	-	Л	С-3	+	1.57
ПГ-3*	110	110	У-4г	1500	2450	1800	СМ-7	650	-	-	1	-	-	-	-	-	1	1	-	-	-	-	-	-	-	-	1	-	-	-	-	-	1	-	-	1	-	Л	С-3	+	1.57
ПГ-4	110	110	У-4г	1500	2450	1800	СМ-7	650	-	-	1	-	-	-	-	-	1	1	-	-	-	-	-	-	-	-	1	-	-	-	-	-	1	-	-	1	-	Л	С-3	+	1.57
ПГ-5	110	110	У-4г	1500	2450	1800	СМ-7	650	-	-	1	-	-	-	-	-	1	1	-	-	-	-	-	-	-	-	1	-	-	-	-	-	1	-	-	1	-	Л	С-3	+	1.57
ПГ-6	110	110	У-4г	1500	2450	1800	СМ-7	650	-	-	1	-	-	-	-	-	1	1	-	-	-	-	-	-	-	-	1	-	-	-	-	-	1	-	-	1	-	Л	С-3	+	1.57
ПГ-7	110	110	У-4г	1500	2450	1800	СМ-7	650	-	-	1	-	-	-	-	-	1	1	-	-	-	-	-	-	-	-	1	-	-	-	-	-	1	-	-	1	-	Л	С-3	+	1.57
ПГ-8	110	110	У-4г	1500	2450	1800	СМ-7	650	-	-	1	-	-	-	-	-	1	1	-	-	-	-	-	-	-	-	1	-	-	-	-	-	1	-	-	1	-	Л	С-3	+	1.57
ВК-9	110	110	У-3	1500	2450	1800	СМ-7	650	0.05	-	1	-	-	-	-	-	1	1	-	-	-	-	-	-	-	-	1	-	-	-	-	-	1	-	-	1	-	Л	С-3	+	1.57
ВК-10	110	110	У-1	1500	2450	1800	СМ-7	650	-	-	1	-	-	-	-	-	1	1	-	-	-	-	-	-	-	-	1	-	-	-	-	-	1	-	-	1	-	Л	С-3	+	1.57
ПГ-11	110	110	У-4г	1500	2450	1800	СМ-7	650	-	-	1	-	-	-	-	-	1	1	-	-	-	-	-	-	-	-	1	-	-	-	-	-	1	-	-	1	-	Л	С-3	+	1.57
ВК-12	110	110	У-1	1500	2450	1800	СМ-7	650	-	-	1	-	-	-	-	-	1	1	-	-	-	-	-	-	-	-	1	-	-	-	-	-	1	-	-	1	-	Л	С-3	+	1.57
ПГ-13	110	110	У-4г	1500	2450	1800	СМ-7	650	-	-	1	-	-	-	-	-	1	1	-	-	-	-	-	-	-	-	1	-	-	-	-	-	1	-	-	1	-	Л	С-3	+	1.57
ВК-14	50	50	У-1	1500	2450	1800	СМ-7	650	-	-	1	-	-	-	-	-	1	1	-	-	-	-	-	-	-	-	1	-	-	-	-	-	1	-	-	1	-	Л	С-3	+	1.57
ПГ-15	50	50	У-6г	1500	2450	1800	СМ-7	650	0.05	-	1	-	-	-	-	-	1	1	-	-	-	-	-	-	-	-	1	-	-	-	-	-	1	-	-	1	-	Л	С-3	+	1.57
ВК-16	110	110	У-1	1500	2450	1800	СМ-7	650	-	-	1	-	-	-	-	-	1	1	-	-	-	-	-	-	-	-	1	-	-	-	-	-	1	-	-	1	-	Т	С-3	+	1.57
ПГ-17	110	110	У-6г	1500	2450	1800	СМ-7	650	0.05	-	1	-	-	-	-	-	1	1	-	-	-	-	-	-	-	-	1	-	-	-	-	-	1	-	-	1	-	Т	С-3	+	1.57

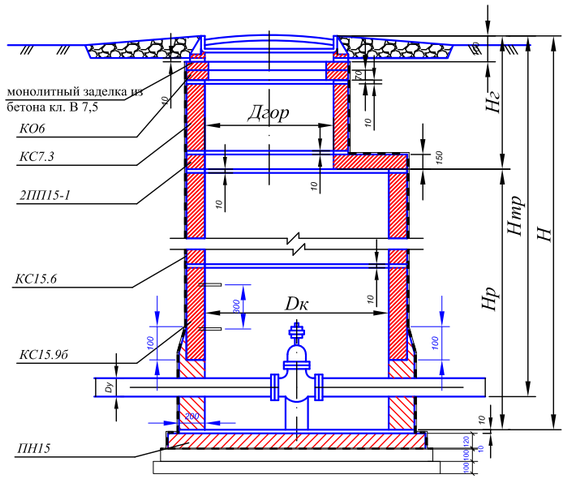

Крепление гидранта и лестницы в колодце

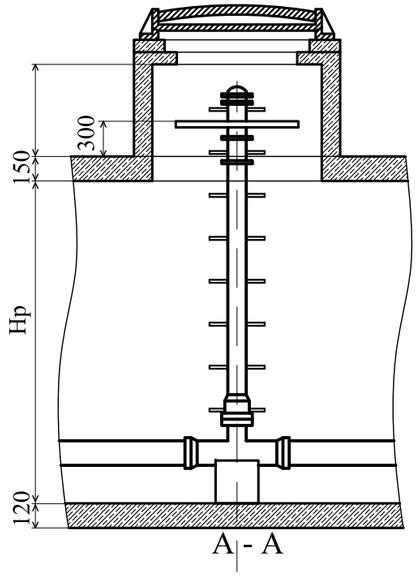

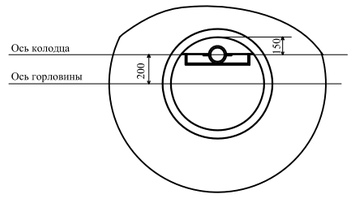

1. Данный лист рассматривать с листами НВК 3 - НВК4.

						Заказ:№50-23 НВ
						"Капитальный ремонт объектов водоснабжения в городе Атырау 2 очередь"
Изм.	Кол. уч.	Лист	№ док.	Подп.	Дата	
ГИП		Фаизова Г.				мкр.Атырау-2, между автомобильной и железной дорогами
Разраб.		Рахманберди Ж.				
Н. контр.		Алиев Д				Таблица водопроводных колодец
Проверил		Бакир А.				

Стадия	Лист	Листов
РП	19	-

ТОО "ТМ Проект Строй" г. Кызылорда, 2024 г.

Согласовано:ОВ
Согласовано:АС
Согласовано:ЭС
Взам. инв.№
Подпись и дата
Инв.№ подл.

Формат А3

Таблица водопроводных колодцев

№колодцы по плану	Диаметры трубопроводов,мм		Схемы узла по т.п.901-09-11.84 Альбом II	Размеры камеры, Диаметр колодца мм	Полная глубина колодца по проф. Нмм / Глубина залож. трубы Нтр мм	Высота рабочи.части Н мм	№ Строительно. монтажные схемы	Высота горловины с перекрытием, hгор мм	Расход на элементы колодцев																																
									Днище				Рабочая часть										Плита перекрытия										Горловина								
										Сборные железобетонные элементы серия 3.900.1-14 выпуск 1																															
	Ду	dy							Объем бетона на упоры м3	ПН10	ПН15	ПН20	КС10.6	КС10.9	КС15.6	КС15.6а	КС15.9	КС15.9б	КС20.6	КС20.6а	КС20.9	КС20.9а	1ПП10-1	1ПП10-2	1ПП15-1	1ПП15-2	2ПП15-1	2ПП15-2	1ПП20-1	1ПП20-2	2ПП20-1	2ПП20-2	КО6	ПО10	КС7.3	КС7.9	Монолит.бет заделка / hзад. мм	Тип люка	Стремянка	Гидроизоляция	Объем основных конструкций м3
0	1	2	3	4	5	6	7	8	9	10	11	12	13	14	15	16	17	18	19	20	21	22	23	24	25	26	27	28	29	30	31	32	33	34	35	36	37	38	39	40	41
ВК-18	110	110	У-1	1500	2450	1800	СМ-7	650	-	-	1	-	-	-	-	-	1	1	-	-	-	-	-	-	-	-	1	-	-	-	-	-	1	-	-	1	-	Т	С-3	+	1.57
ПГ-19	110	110	У-4г	1500	2450	1800	СМ-7	650	-	-	1	-	-	-	-	-	1	1	-	-	-	-	-	-	-	-	1	-	-	-	-	-	1	-	-	1	-	Л	С-3	+	1.57
ВК-20	110	110	У-1	1500	2450	1800	СМ-7	650	-	-	1	-	-	-	-	-	1	1	-	-	-	-	-	-	-	-	1	-	-	-	-	-	1	-	-	1	-	Л	С-3	+	1.57
ПГ-21	110	110	У-4г	1500	2450	1800	СМ-7	650	-	-	1	-	-	-	-	-	1	1	-	-	-	-	-	-	-	-	1	-	-	-	-	-	1	-	-	1	-	Л	С-3	+	1.57
ПГ-22	110	110	У-6г	1500	2450	1800	СМ-7	650	0.05	-	1	-	-	-	-	-	1	1	-	-	-	-	-	-	-	-	1	-	-	-	-	-	1	-	-	1	-	Л	С-3	+	1.57
ПГ-23	110	110	У-6г	1500	2450	1800	СМ-7	650	0.05	-	1	-	-	-	-	-	1	1	-	-	-	-	-	-	-	-	1	-	-	-	-	-	1	-	-	1	-	Л	С-3	+	1.57
ВК-24	110	110	У-1	1500	2450	1800	СМ-7	650	-	-	1	-	-	-	-	-	1	1	-	-	-	-	-	-	-	-	1	-	-	-	-	-	1	-	-	1	-	Л	С-3	+	1.57
ВК-25	110	110	У-1	1500	2450	1800	СМ-7	650	-	-	1	-	-	-	-	-	1	1	-	-	-	-	-	-	-	-	1	-	-	-	-	-	1	-	-	1	-	Т	С-3	+	1.57
ПГ-26	110	110	У-4г	1500	2450	1800	СМ-7	650	-	-	1	-	-	-	-	-	1	1	-	-	-	-	-	-	-	-	1	-	-	-	-	-	1	-	-	1	-	Л	С-3	+	1.57
ВК-27	110	110	У-1	1500	2450	1800	СМ-7	650	-	-	1	-	-	-	-	-	1	1	-	-	-	-	-	-	-	-	1	-	-	-	-	-	1	-	-	1	-	Т	С-3	+	1.57
ВК-28	110	110	У-1	1500	2450	1800	СМ-7	650	-	-	1	-	-	-	-	-	1	1	-	-	-	-	-	-	-	-	1	-	-	-	-	-	1	-	-	1	-	Л	С-3	+	1.57
ПГ-29	110	110	У-4г	1500	2450	1800	СМ-7	650	-	-	1	-	-	-	-	-	1	1	-	-	-	-	-	-	-	-	1	-	-	-	-	-	1	-	-	1	-	Л	С-3	+	1.57
ВК-30	110	110	У-1	1500	2450	1800	СМ-7	650	-	-	1	-	-	-	-	-	1	1	-	-	-	-	-	-	-	-	1	-	-	-	-	-	1	-	-	1	-	Л	С-3	+	1.57
ВК-31*	110	110	У-5	1500	2450	1800	СМ-7	650	0.05	-	1	-	-	-	-	-	1	1	-	-	-	-	-	-	-	-	1	-	-	-	-	-	1	-	-	1	-	Л	С-3	+	1.57
ВК-31	110	110	У-5	1500	2450	1800	СМ-7	650	0.05	-	1	-	-	-	-	-	1	1	-	-	-	-	-	-	-	-	1	-	-	-	-	-	1	-	-	1	-	Л	С-3	+	1.57
ПГ-32	110	110	У-4г	1500	2450	1800	СМ-7	650	-	-	1	-	-	-	-	-	1	1	-	-	-	-	-	-	-	-	1	-	-	-	-	-	1	-	-	1	-	Л	С-3	+	1.57
ПГ-33	110	110	У-4г	1500	2450	1800	СМ-7	650	-	-	1	-	-	-	-	-	1	1	-	-	-	-	-	-	-	-	1	-	-	-	-	-	1	-	-	1	-	Л	С-3	+	1.57
ПГ-34	110	110	У-4г	1500	2450	1800	СМ-7	650	-	-	1	-	-	-	-	-	1	1	-	-	-	-	-	-	-	-	1	-	-	-	-	-	1	-	-	1	-	Л	С-3	+	1.57
ВК-35	110	110	У-1	1500	2450	1800	СМ-7	650	-	-	1	-	-	-	-	-	1	1	-	-	-	-	-	-	-	-	1	-	-	-	-	-	1	-	-	1	-	Л	С-3	+	1.57

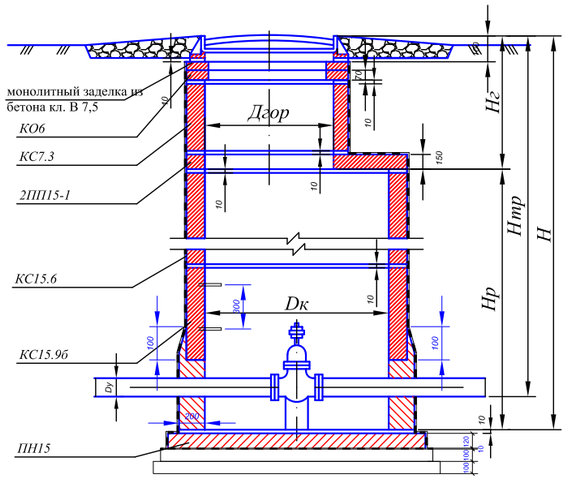

Крепление гидранта и лестницы в колодце

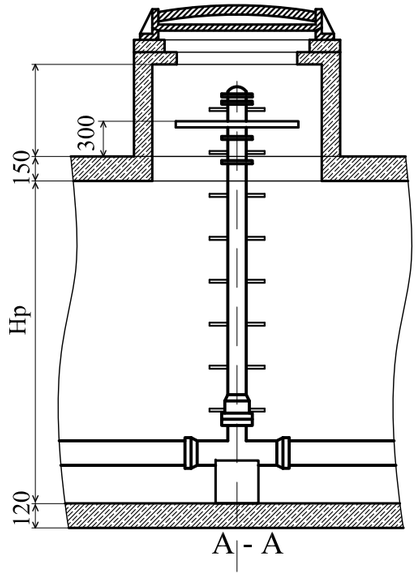

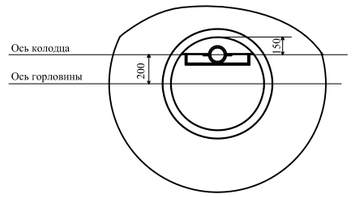

1. Данный лист рассматривать с листами НВК 3 - НВК4.

Изм.	Кол. уч.	Лист	№ док.	Подп.	Дата	Заказ:№50-23 НВ
						"Капитальный ремонт объектов водоснабжения в городе Атырау 2 очередь"
ГИП		Фаизова Г.				мкр.Атырау-2, между автомобильной и железной дорогами — Стадия: РП; Лист: 20; Листов: -
Разраб.		Рахманберді Ә.				
Н. контр.		Алиев Д				Таблица водопроводных колодец — ТОО "ТМ Проект Строй" г. Кызылорда, 2024 г.
Проверил		Бакир А.				

Согласовано:ОВ
Согласовано:АС
Согласовано:ЭС
Взам. инв.№
Подпись и дата
Инв.№ подл.

Формат А3

Таблица водопроводных колодцев

№колодцы по плану	Диаметры трубопро-водов,мм		Схемы узла по т.п.901-09-11.84 Альбом II	Размеры камеры, Диаметр колодца мм	Полная глубина ко подца по проф. Нмм / Глубина залож. трубы Нтр мм	Высота рабочи.части Н мм	№ Строительно. монтажные схемы	Высота горловины с перекрытием, hгор мм	Расход на элементы колодцев																															Гидроизоляция	Объем основных конструкций м3
									Днище				Рабочая часть										Плита перекрытия										Горловина						Стремянка		
										Сборные железобетонные элементы серия 3.900.1-14 выпуск 1																														
	Ду	dy							Объем бетона на упоры м3	ПН10	ПН15	ПН20	КС10.6	КС10.9	КС15.6	КС15.6а	КС15.9	КС15.9б	КС20.6	КС20.6а	КС20.9	КС20.9а	1ПП10-1	1ПП10-2	1ПП15-1	1ПП15-2	2ПП15-1	2ПП15-2	1ПП20-1	1ПП20-2	2ПП20-1	2ПП20-2	КО6	ПО10	КС7.3	КС7.9	Монолит.бет заделка / hзад. мм	Тип люка			
0	1	2	3	4	5	6	7	8	9	10	11	12	13	14	15	16	17	18	19	20	21	22	23	24	25	26	27	28	29	30	31	32	33	34	35	36	37	38	39	40	41
ВК-36	110	110	У-1	1500	2450	1800	СМ-7	650	-	-	1	-	-	-	-	-	1	1	-	-	-	-	-	-	-	-	1	-	-	-	-	-	1	-	-	1	-	Т	С-3	+	1.57
ПГ-37	110	110	У-4г	1500	2450	1800	СМ-7	650	-	-	1	-	-	-	-	-	1	1	-	-	-	-	-	-	-	-	1	-	-	-	-	-	1	-	-	1	-	Л	С-3	+	1.57
ВК-38	110	110	У-1	1500	2450	1800	СМ-7	650	-	-	1	-	-	-	-	-	1	1	-	-	-	-	-	-	-	-	1	-	-	-	-	-	1	-	-	1	-	Л	С-3	+	1.57
ВК-39	110	110	У-1	1500	2450	1800	СМ-7	650	-	-	1	-	-	-	-	-	1	1	-	-	-	-	-	-	-	-	1	-	-	-	-	-	1	-	-	1	-	Т	С-3	+	1.57
ПГ-40	110	110	У-6г	1500	2450	1800	СМ-7	650	-	-	1	-	-	-	-	-	1	1	-	-	-	-	-	-	-	-	1	-	-	-	-	-	1	-	-	1	-	Л	С-3	+	1.57
ВК-41	110	110	У-1	1500	2450	1800	СМ-7	650	-	-	1	-	-	-	-	-	1	1	-	-	-	-	-	-	-	-	1	-	-	-	-	-	1	-	-	1	-	Л	С-3	+	1.57
ВК-42	110	110	У-5	1500	2450	1800	СМ-7	650	0.05	-	1	-	-	-	-	-	1	1	-	-	-	-	-	-	-	-	1	-	-	-	-	-	1	-	-	1	-	Л	С-3	+	1.57

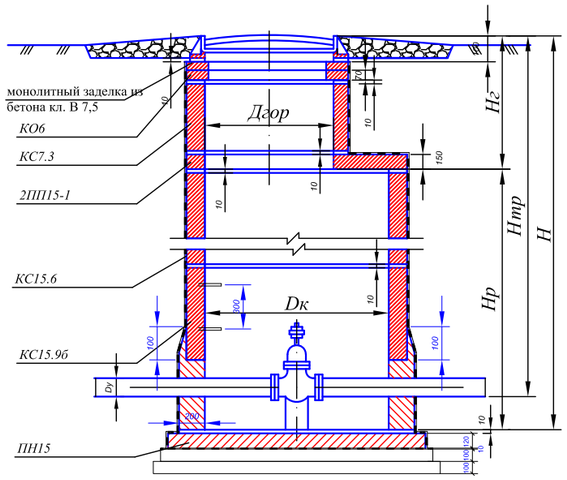

Крепление гидранта и лестницы в колодце

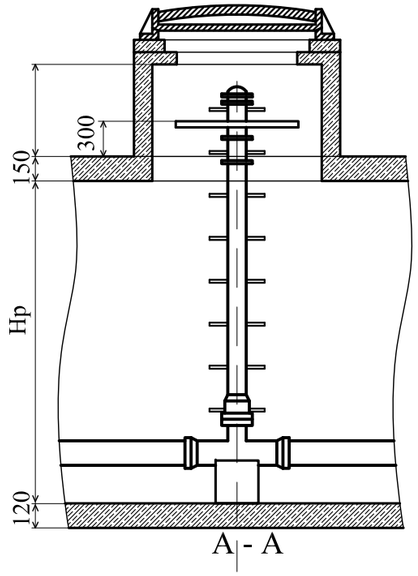

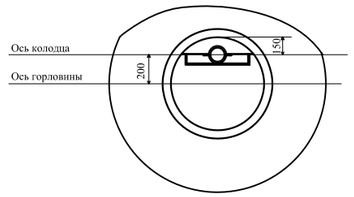

1. Данный лист рассматривать с листами НВК 3 - НВК4.

						Заказ:№50-23 НВ
Изм.	Кол. уч.	Лист	№ док.	Подп.	Дата	"Капитальный ремонт объектов водоснабжения в городе Атырау 2 очередь"
ГИП		Фаизова Г.				мкр.Атырау-2, между автомобильной и железной дорогами
Разраб.		Рахманберди Э.				
Н. контр.		Алиев Д				Таблица водопроводных колодец
Проверил		Бакир А.				

Стадия	Лист	Листов
РП	21	-

ТОО "ТМ Проект Строй" г. Кызылорда, 2024 г.

Согласовано:ОВ
Согласовано:АС
Согласовано:ЭС
Взам. инв.№
Подпись и дата
Инв.№ подл.

Формат А3

Пожарный указатель изготовить из листовой стали толщ.-2мм
Окрасить только ФЛУОРЕСЦЕНТНЫМИ красками,
цвет красок см. Условные обозначения.

Условные обозначения

- Белая флуоресцентная краска
- Синяя флуоресцентная краска
- Красная флуоресцентная краска
- 2 М — Указатель расстояния до пожарного гидранта
- ВК — *Кольцевые сети*
- ВТ — *Тупиковые сети*

						Заказ:№50-23 НВ		
Изм.	Кол. уч.	Лист	№ док.	Подп.	Дата	"Капитальный ремонт объектов водоснабжения в городе Атырау 2 очередь"		
ГИП		Фаизова Г.				мкр.Атырау-2, между автомобильной и железной дорогами	Стадия	Лист	Листов
Разраб.		Рахманберди Э.					РП	22	-
Н. контр.		Алиев Д				Указатель пожарного гидранта	ТОО "ТМ Проект Строй" г. Кызылорда, 2024 г.		
Проверил		Бакир А.							

Взам. инв.№
Подпись и дата
Инв.№ подл.

Формат А3

Позиция.	Наименование и техническая характеристика.	Тип, марка, обозначение документа, опросного листа.	Код оборудования, изделия и материала.	Завод-изготовитель.	Единица измерения.	Количество.	Масса единицы, кг	Примечание.
	В1							
1	Труба полиэтиленовая ПЭ 80 SDR 13,6 S6,3 - Ø25х2.0 тип "питьевая" (прокладка узкотраншейным методом без откосов)	ГОСТ 18599-2001	241-201-0502		п.м	3923	0.148	
2	Труба полиэтиленовая ПЭ 100 SDR 17 S8 - Ø110х6,6 тип "питьевая"	ГОСТ 18599-2001	241-201-0613		п.м	4926	1.420	
3	Фланцы стальные плоские приварные Ду100, PN10 Ø110	ГОСТ 12820-80	241-116-0210		шт	23	4,53	(для пожарного гидранта)
4	Фланцы стальные плоские приварные Ду100, PN10 Ø110	ГОСТ 12820-80	241-116-0210		шт	204	4,53	
5	Втулки под фланец полиэтиленовые ПЭ 100 SDR 17 Ø110	ГОСТ 18599-2001	241-214-0306		шт	92	0,7	
6	Сетечный фильтр латунный d15		242-404-0601		шт	141		
7	Счетчик холодный воды пульсар твх с импульсным выходом d15	СТ РК 2.99-2006		ТОО "Энко" Тел.:+7 727 228 85 03	шт	141	Без монтажа	
8	Кран проходной муфтовый Ø25 PN10 11ч6бк	ГОСТ 21345-2005	242-201-0203		шт	141	1,4	
9	Муфта соединительная полиэтиленовая Ø25 с наружной резьбой	ГОСТ 18599-2001	241-211-0103		шт	141	0,1	
10	Патрубок Ø25 с наружной резьбой L=0.10м	ГОСТ 10704-91	241-119-0203		шт	141	0,2	
11	Заглушка фланцевая стальная Ø110	ГОСТ 12836-67	241-117-0204		шт	20	2,97	
12	Задвижка SM-KZ DN=100мм		242-101-1205		шт	21		
13	Трубы стальные электросв. с в/у антикор изоляцией (для фас. частей) Ø 108х4,0м L=0.75м	ГОСТ 10705-80	241-102-0177		шт.	18		
14	Трубы стальные электросв. с в/у антикор изоляцией (для фас. частей) Ø 108х4,0м L=0.5м	ГОСТ 10705-80	241-102-0177		шт.	23		(для пожарного гидранта)
15	Трубы стальные электросв. с в/у антикор изоляцией (для фас. частей) Ø 57х2,5м L=0.5м	ГОСТ 10705-80	241-102-0135		шт.	20		
16	Трубы стальные электросв. с в/у антикор изоляцией (для фас. частей) Ø 40х2,5м L=0.5м	ГОСТ 10705-80	241-102-0121		шт.	6		
17	Трубы стальные электросв. с в/у антикор изоляцией (для фас. частей) Ø 32х2,5м L=0.5м	ГОСТ 10705-80	241-102-0115		шт.	14		
18	Тройник стальной приварной Ø100 х Ø100	ГОСТ 17376-01	241-113-0119		шт	3	7,8	
19	Вентиль проходной муфтовый Ø25 для спуска воздуха	выполнить по месту	242-301-1203		шт	5		
20	Вентиль проходной муфтовый Ø40 для спуска воды	выполнить по месту	242-301-1205		шт	6		
21	Вскрытие / восстановление асфальтного покрытия				м2	354,5		
22	Вскрытие / восстановление брусчатки				м2	2,1		
23	Вскрытие / восстановление бетонного покрытия				м2	108,5		

1. В непосредственной близости от проектируемых колодцев с пожарными гидрантами, возле пожарных резервуаров и пожарного колодцев установить указательные знаки ПГ (на стойках.).
2. Предусмотреть в точке врезки ручную разработку грунта.

Примечание:

В точке подключения разработка грунта выполнить вручную. При подключенным к частным водопроводам необходимо выполнить подключение к проектируемому водопроводу. Подключение выполнить на границе раздела в местах пересечения с существующими вводами в дома.

Взамен инв.N | Подпись и дата | Инв N подл.

Изм.	Кол. уч.	Лист	№ док.	Подп.	Дата
ГИП		Фаизова Г.			
Разраб.		Рахманберди Ж.			
Н. контр.		Алиев Д			
Проверил		Бакир А.			

Заказ:№50-23 НВ

"Капитальный ремонт объектов водоснабжения в городе Атырау 2 очередь"

мкр.Атырау-2, между автомобильной и железной дорогами

Стадия	Лист	Листов
РП	1	-

Спецификация оборудования

ТОО "ТМ Проект Строй" г. Кызылорда, 2024 г.

Формат А3

Позиция	Наименование и техническая характеристика	Тип, марка, обозначение документа, опросного листа	Код оборудования, изделия, материала	Поставщик	Единица измере-ния	Коли-чество	Масса единицы, кг	Примечание
1	2	3		5	6	7	8	9
24	Врезка труб к существующей сети Ø630 - Ø110	Выполнить по месту			шт	1		
25	Врезка труб к существующей сети Ø110 - Ø110	Выполнить по месту			шт	1		
26	Отвод ПЭ Ø110	ГОСТ 50838-2009	241-208-1506		шт	48		
27	Гидравлическое испытание, Дезинфекция промывка систем водопровода	Выполнить по месту			пм	8849		
28	Водопонижение				п.м	4926		
29	Иглофильтр	Выполнить по месту			шт	74		(кол. иглофильтров на 200м)
30	Монтажная пена		235-202-0118		шт	125		
31	Наружная антикоррозийная изоляция стальных трубопроводов типа "Весьма усиленная"	резино-битумная			м²	11,6		
32	Колодцы круглые из сборного железобетона							
33	Водопродные колодцы СМ-7 d1500мм V=1.57м^3	м.п. 901-09-11.84			шт.	43		
34	Водопродные колодцы СМ-15 d2000мм V=2.34м^3	м.п. 901-09-11.84			шт.	1		
35	Обьем бетона на упоры внутри колодца V=0.5м^3 В10	м.п. 901-09-11.84			шт.	9		
36	Обьем бетона на упоры в поворотах V=0.112м^3 В10				шт.	48		
37	Гидрант пожарный Н=1250м	ГОСТ 8220-85*Е	244-404-0104		шт.	23	105,0	
38	Подставка пожарная фланцевая Ду100мм	ГОСТ 8220-85*Е	241-515-0201		шт.	23	30,0	
39	Указатель пожарного гидранта	ГОСТ 12.4.009-83*	251-101-0101		шт.	23		
40	Люк чугунный "Л / Т"	ГОСТ 3634-99	242-202-0102/0101		шт.	37/7		
41	Гильза из труб стальных электросварных L=200мм Ø32х3.0	ГОСТ 10704-91	241-102-0117		шт	13	0,6	(для труб d25) ч/з стенку колодца
42	Гильза из труб стальных электросварных L=200мм Ø76х3.0	ГОСТ 10704-91	241-102-0151		шт	14	1,1	(для труб d50 и 25) ч/з стенку колодца
43	Гильза из труб стальных электросварных L=200мм Ø140х3.0	ГОСТ 10704-91	241-102-0207		шт	6	1,9	(для труб d90) ч/з стенку колодца
44	Гильза из труб стальных электросварных L=200мм Ø159х3.0	ГОСТ 10704-91	241-102-0216		шт	92	2,3	(для труб d110 и 25) ч/з стенку колодца
45	Футляр стальной электросварной Ø325х6,0 L=25,5м	ГОСТ 10704-91			шт	1		
46	Прокол методом ГНБ				пм	25,5		
47	Насып грунта				м³	907,5		

Конструкция дорожной одежды облегченного типа для вскрытие и восстановление существующего асфальтного покрытия
Поверхностная обработка

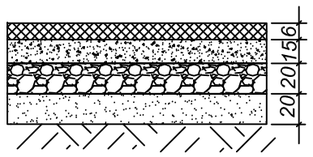

1.Устройство нижнего слоя покрытия — асфальтобетона горячей укладки плотной из мелкозернистой марка битума БНД-70/100 СН РК 3.03-19-2006 Е=3200 МПа Н=6,0 см

2.Розлив вяжущих материалов на основе битума БНД 100/130, расход 0,7 л/м2

3. Щебень фракцинированый уложенный по способу заклинки, фракции 40-70, 10-20, М800, Н-15 см

4.Гравийно- песчаная смесь Н-20 см Е=180 МПа СН РК 3.03- 19-2006

5.Песок средней крупности Егр=120 МПа Н-20м СН РК 3.03- 19-2006

*Вскрытие/восстановление дорог шириной до 3,5м производить на всю ширину дороги

КОНСТРУКЦИЯ ДОРОЖНОЙ ОДЕЖДЫ
для бетонных покрытий тротуара

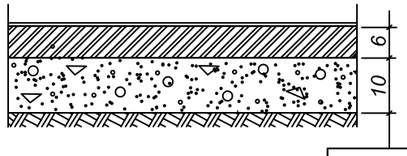

1.Тротуарные плитки из бетона классов В35 (Брусчатка) толщиной 6,0 см.

2.Устройство выравнивающих слоев из сухих песчано-цементных смеси, содержащие цементы марок: М300 от 100 кг/м3, толщиной 10,0 см.

Взам. инв. №

Подпись и дата

Инв. № подл.

Спецификация оборудования

Лист 2

Формат А3

Разработка траншеи для труб Д=110

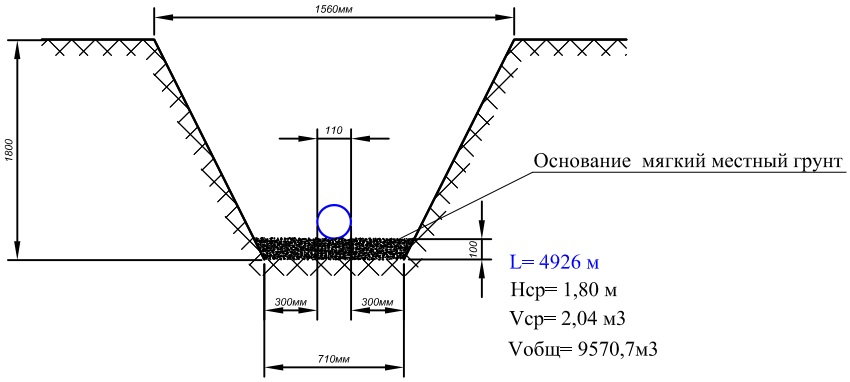

Разработка траншеи для труб Д=25

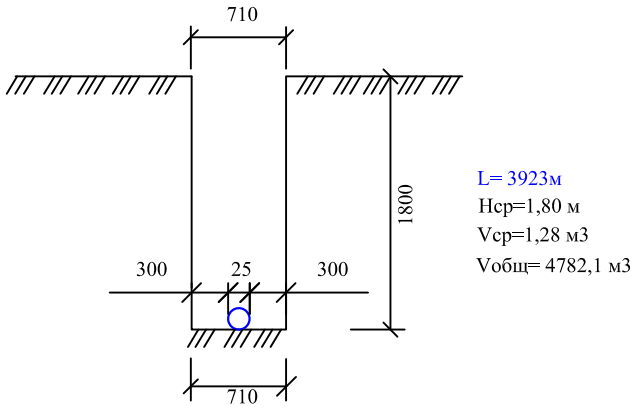

Разработка грунта на один колодец d1500мм = 1,65м3
Разработка грунта на один колодец d2000мм = 2,8м3

						Заказ:№50-23 НВ			
Изм.	Кол. уч.	Лист	№ док.	Подп.	Дата	"Капитальный ремонт объектов водоснабжения в городе Атырау 2 очередь"			
ГИП		Фаизова Г.				мкр.Атырау-2, между автомобильной и железной дорогами	Стадия	Лист	Листов
Разраб.		Рахманберді Ә.					РП	1	-
Н. контр.		Алиев Д				Типовое поперечное сечение траншеи	ТОО "ТМ Проект Строй" г. Кызылорда, 2024 г.		
Проверил		Бакир А.							

Формат А3