Товарищество с ограниченной ответственностью "Poligram"
050054,Республика Казахстан, г.Алматы, улица Физули, дом № 64 БИН: 060940002732 лицензия I категории ГСЛ № 001105 от 06.03.2023 года

Рабочий проект

«Строительство пешеходных тротуаров и велодорожек в г. Кульсары Жылыойского района Атырауской области»

Заказчик: *ГУ "Аппарат Акима города Кульсары районного значения"*

ТОМ II. Книга 11.
Генеральный план
(№209 улица)

Р-143-2-2-11-ГП

Генеральный директор
ТОО «Poligram»

Баязитов Г.И.

г.Атырау-2024г.

ТЕХНИКО-ЭКОНОМИЧЕСКИЕ ПОКАЗАТЕЛИ

№	НАИМЕНОВАНИЕ	ПЛОЩАДЬ, м2	% К ОБЩЕЙ ПЛОЩ.
1	ПЛОЩАДЬ УЧАСТКА /ПРОЕКТИРУЕМАЯ/ (В УСЛОВНЫХ ГРАНИЦАХ) м2	1850	100
2	ПЛОЩАДЬ ПОКРЫТИИ	1850	100

Общие указания

Проект разработан на основании задания на проектирования выданного заказчиком

- Проект выполнен по материалам инженерно-геодезических изысканий, выполненных ТОО "Полиграм" в 2023г.
- – Система координат– местная, Система высот– Балтийская.
- – Чертежи разработаны в соответствии с действующими в РК нормами, правилами и стандартами.

Планировочные решения:

- По существующему положению на проектируемом участке тротуар отсутствует.
- – По проектным решениям на участке предусматривается укладка тротуара и велосипедной дорожки улица №209, длиной 448 метров, шириной 1.5-2.5 метров.
- Устройство покрытия на тротуарах предусмотрены из тротуарных плиток В22,5 (с заполнением швов из песка) ГОСТ 17608-2017 h=60мм, песок крупнозернистый ГОСТ 8736-93. h=50мм, щебень фракции 20-40 М600 по способу заклинки из мелкофракционного 10-20 мм щебня ГОСТ 8267-93 h=100мм и уплотненный грунт К=0,95.
- – Бордюры предусмотрены по ГОСТ 6665-91 тип БР 100.20.8 а также в местах проведения тротуара рядом с дорогой, со стороны дороги БР 100.30.15.
- Основания бордюров из бетона В 7,5/М100 ГОСТ 26633-91 и щебня фракции 20-70 М600 h=100мм.

Настоящий проект в соответствии с нормами, правилами, инструкциями и государственными стандартами.

Главный инженер проекта: Карамолдаев О.К.

Ведомость ссылочных и прилагаемых документов

Обозначение	Наименование	Примечание
СН РК 3.01.01-2013	Градостроительство. Планировка и застройка городских и сельских населенных пунктов.	
СН РК 1.02.03-2011	Порядок разработки, согласования, утверждения и состав проектной документации на строительство	
МСТ ГОСТ 21.508-93 (изд.2003)	Правила выполнения рабочей документации генеральных планов предприятий, сооружений и жилищного-гражданских обьектов	
СП РК 3.01-105-2013	Благоустройство территории населенных пунктов	
	Прилагаемые документы	
	Схема установки бортовых камней на въездах к жилым домам (а/б)	
	Спецификация на схему установки бортовых камней на въездах к жилым домам	

Ведомость чертежей основного комплекта марки ГП

Лист	Наименование	Примеч
ГП-1.1	Общие данные	
ГП-2.1	Ситуационная схема	М 1:25000
ГП-3.1	Генеральный план. Разбивочный план.	М 1:500
ГП-4.1	План организаций рельефа	М 1:500
ГП-5.1	План земляных масс	М 1:500
ГП-6.1	План благоустройства и дор.знаков	М 1:500

Изм.	Кол. уч.	Лист	№ док.	Подпись	Дата	Р-143-2-2-11-ГП			
						"Строительство пешеходных тротуаров и велодорожек в г.Кульсары Жылыойского района Атырауской области"			
Разработал		Журабеков А.				№209 улица	Стадия	Лист	Листов
Проверил		Субалов Д.С.					РП	1	
ГИП		Карамолдаев О.К.							
Д.контроль		Сапарова А.С.				ОБЩИЕ ДАННЫЕ	POLIGRAM г. Атырау-2024г.		

Согласовано:

Взам.инв. N

Подпись и дата

Инв. N подл.

Ситуационная схема м1:25 000

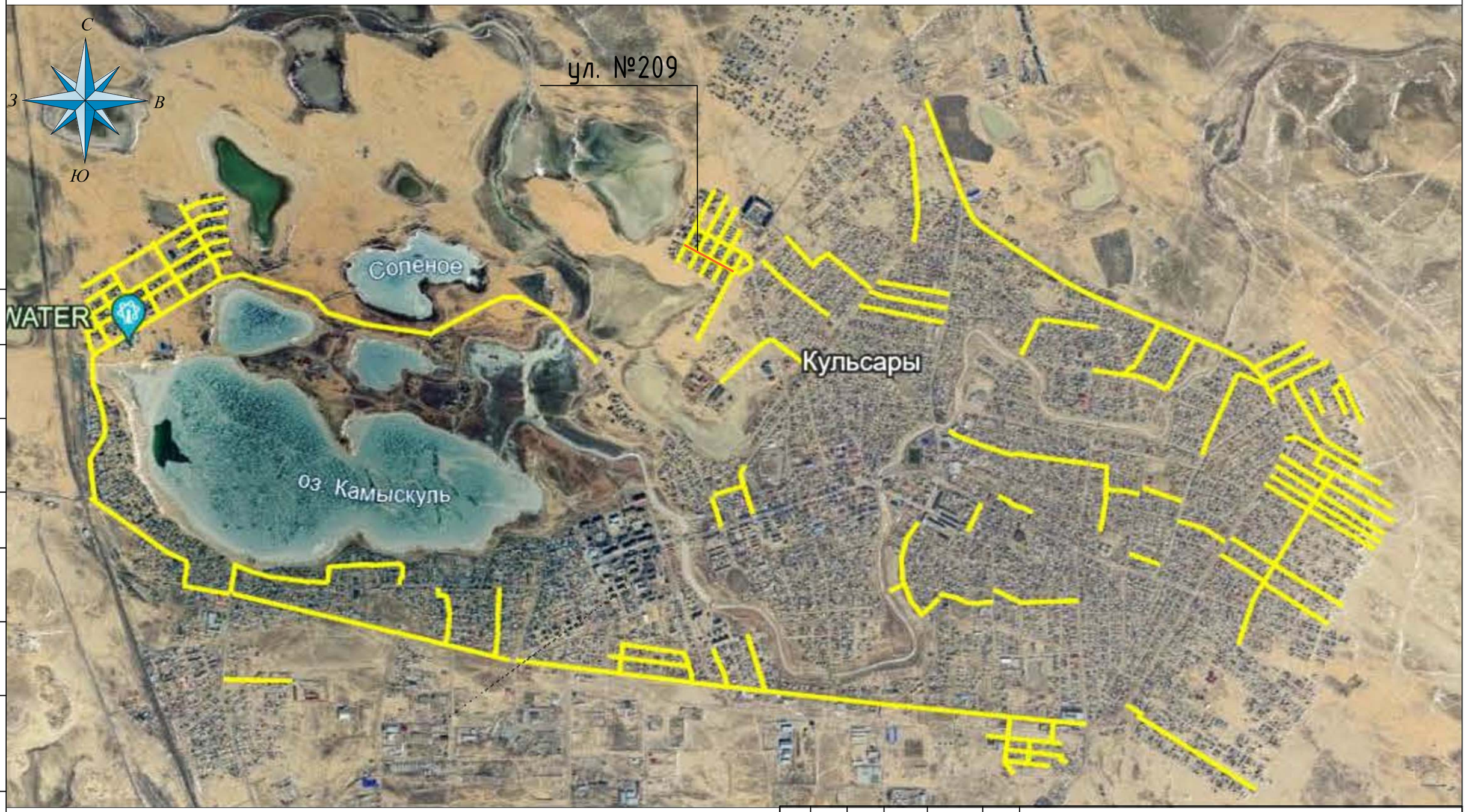

Согласовано:

Взам.инв. N

Подпись и дата

Инв. N подл.

Изм.	Кол. уч.	Лист	№ док.	Подпись	Дата
Разработал		Журабеков А.			
Проверил		Субалов Д.С.			
ГИП		Карамолдаев О.К.			
Д.контроль		Сапарова А.С.			

Р-143-2-2-11-ГП

"Строительство пешеходных тротуаров и велодорожек в г.Кульсары Жылыойского района Атырауской области"

№209 улица

Стадия	Лист	Листов
РП	2	

Ситуационная схема м1:25 000

POLIGRAM

г. Атырау-2024г.

№209 улица

ГЕНЕРАЛЬНЫЙ ПЛАН. РАЗБИВОЧНЫЙ ПЛАН М 1:500

1

Схема совмещения листов

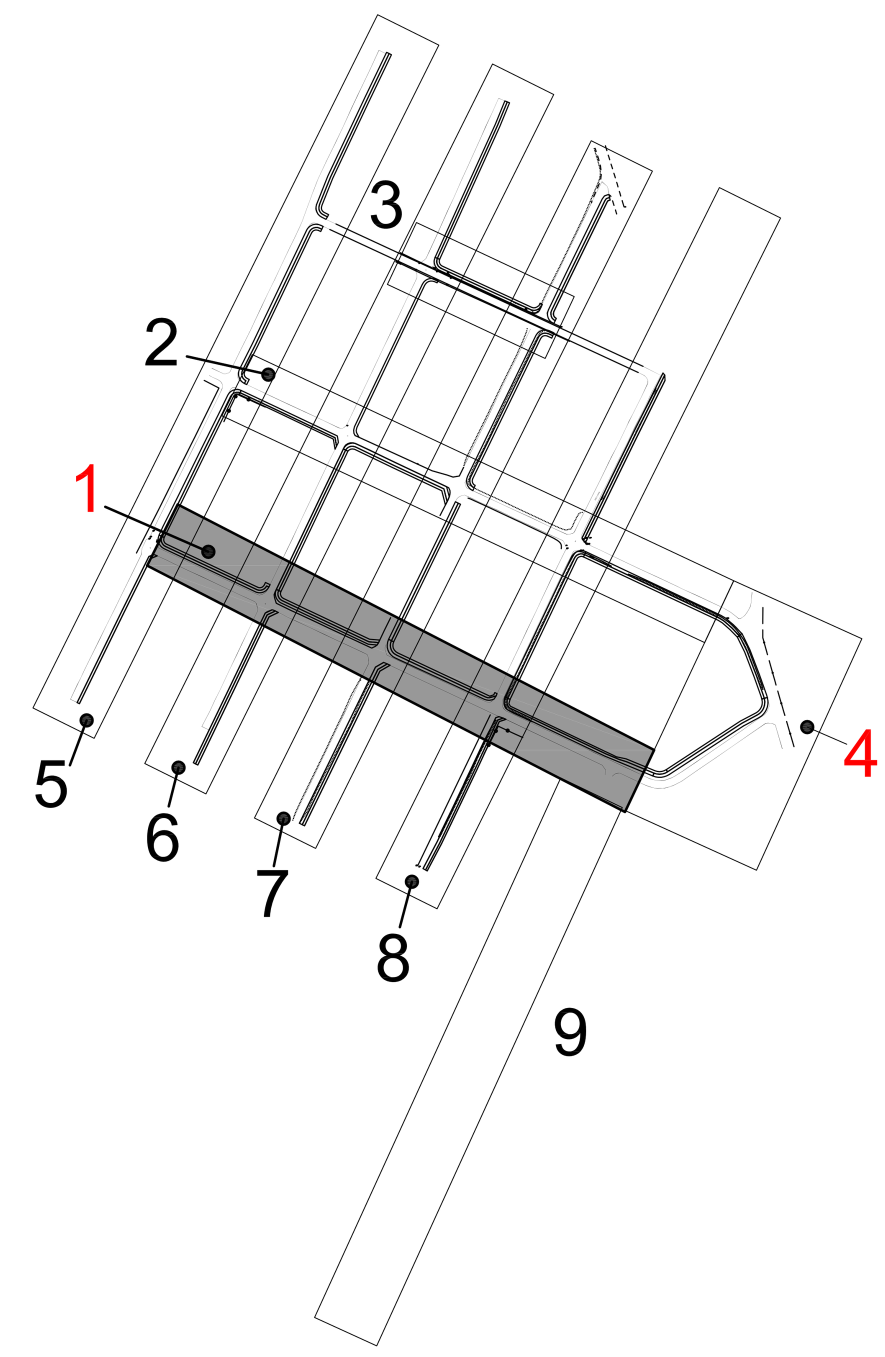

ВЕДОМОСТЬ ТРОТУАРОВ, ДОРОЖЕК И ПЛОЩАДОК

Условное изображение	Наименование	Площадь м2/пм	Бордюр бортовых камней	
			Тип	Количество пог.м.
	Покрытие тип – I	994/448	БР.100.30.15 БР.100.20.8	448 442
	Покрытие тип – II	856	БР.100.20.8	455
	Покрытие тип – III	269		

УСЛОВНЫЕ ОБОЗНАЧЕНИЯ

- КН — Существующие здания и сооружения
- Проектируемое покрытие по тротуарам
- Существующие опоры электроснабжения
- Проектируемое покрытие велодорожки
- Г — Существующий газопровод
- V — Существующие линии связи
- Проектируемое покрытие из тактильных плит
- В — Существующий водопровод

Изм.	Кол. уч.	Лист	№ док.	Подпись	Дата	Р-143-2-2-11-ГП
Разработал		Журабеков А.				"Строительство пешеходных тротуаров и велодорожек в г.Кульсары Жылыойского района Атырауской области"
Проверил		Субалов Д.С.				№209 улица — Стадия: РП; Лист: 3.1; Листов:
ГИП		Карамолдаев О.К.				
Д.контроль		Сапарова А.С.				РАЗБИВОЧНЫЙ ПЛАН М 1:500

POLIGRAM

г. Атырау-2024г.

Инв.№ подл. | Подпись и дата | Взам. инв.№

№209 улица

1

ПЛАН ОРГАНИЗАЦИЙ РЕЛЬЕФА

М 1:500

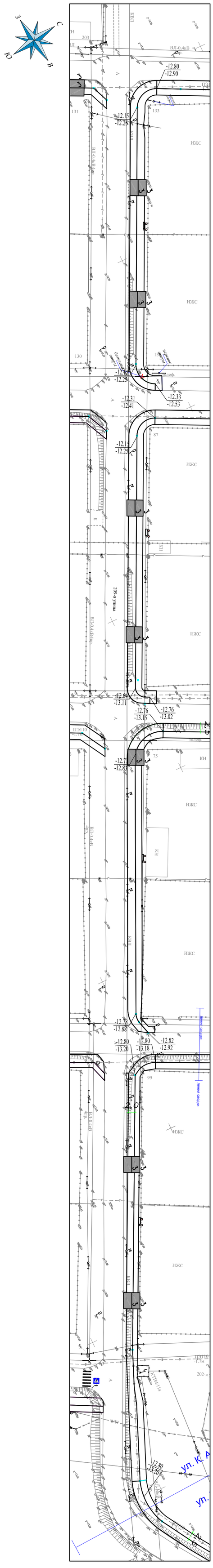

Схема совмещения листов

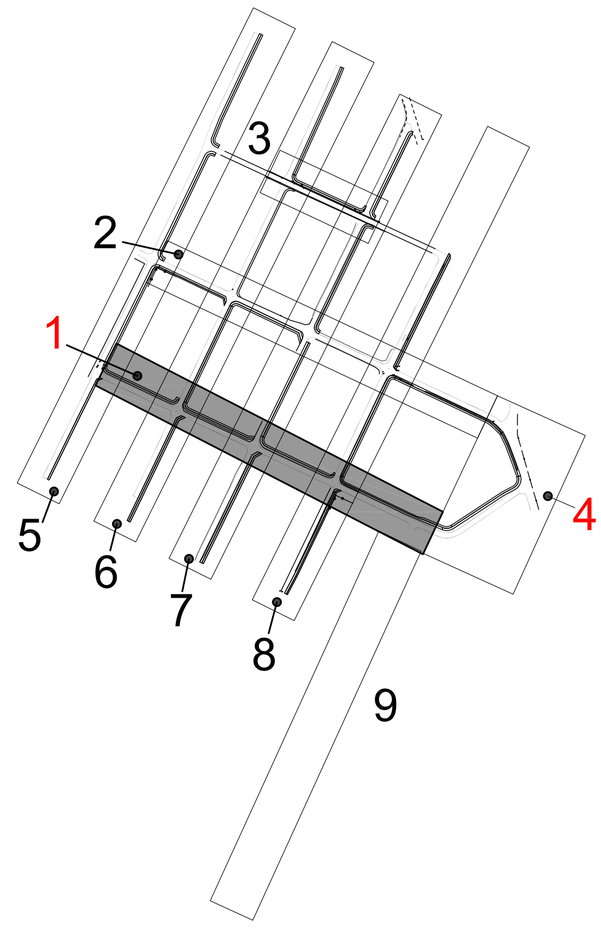

УСЛОВНЫЕ ОБОЗНАЧЕНИЯ

- КН — Существующие здания и сооружения
- Проектируемое покрытие по тротуарам
- Существующие опоры электроснабжения
- Проектируемое покрытие велодорожки
- Существующий газопровод
- Существующие линии связи
- Проектируемое покрытие из тактильных плит
- Существующий водопровод
- -15.20 / -15.30 — Проектная (красная) / Существующая (черная) — отметка точки перелома уклона
- i=1.5‰ / 100 — Проектная (красная) / Существующая (черная)

Изм.	Кол. уч.	Лист	№ док.	Подпись	Дата
Разработал		Журабеков А.			
Проверил		Субалов Д.С.			
ГИП		Карамолдаев О.К.			
Д.контроль		Сапарова А.С.			

Р-143-2-2-11-ГП

"Строительство пешеходных тротуаров и велодорожек в г.Кульсары Жылыойского района Атырауской области"

№209 улица

Стадия	Лист	Листов
РП	4.1	

ПЛАН ОРГАНИЗАЦИЙ РЕЛЬЕФА
М 1:500

г. Атырау-2024г.

POLIGRAM

Взам. инв.№

Подпись и дата

Инв.№ подл.

№209 улица

1

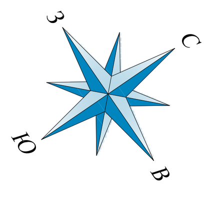

ПЛАН ЗЕМЛЯНЫХ МАСС М 1:500

Схема совмещения листов

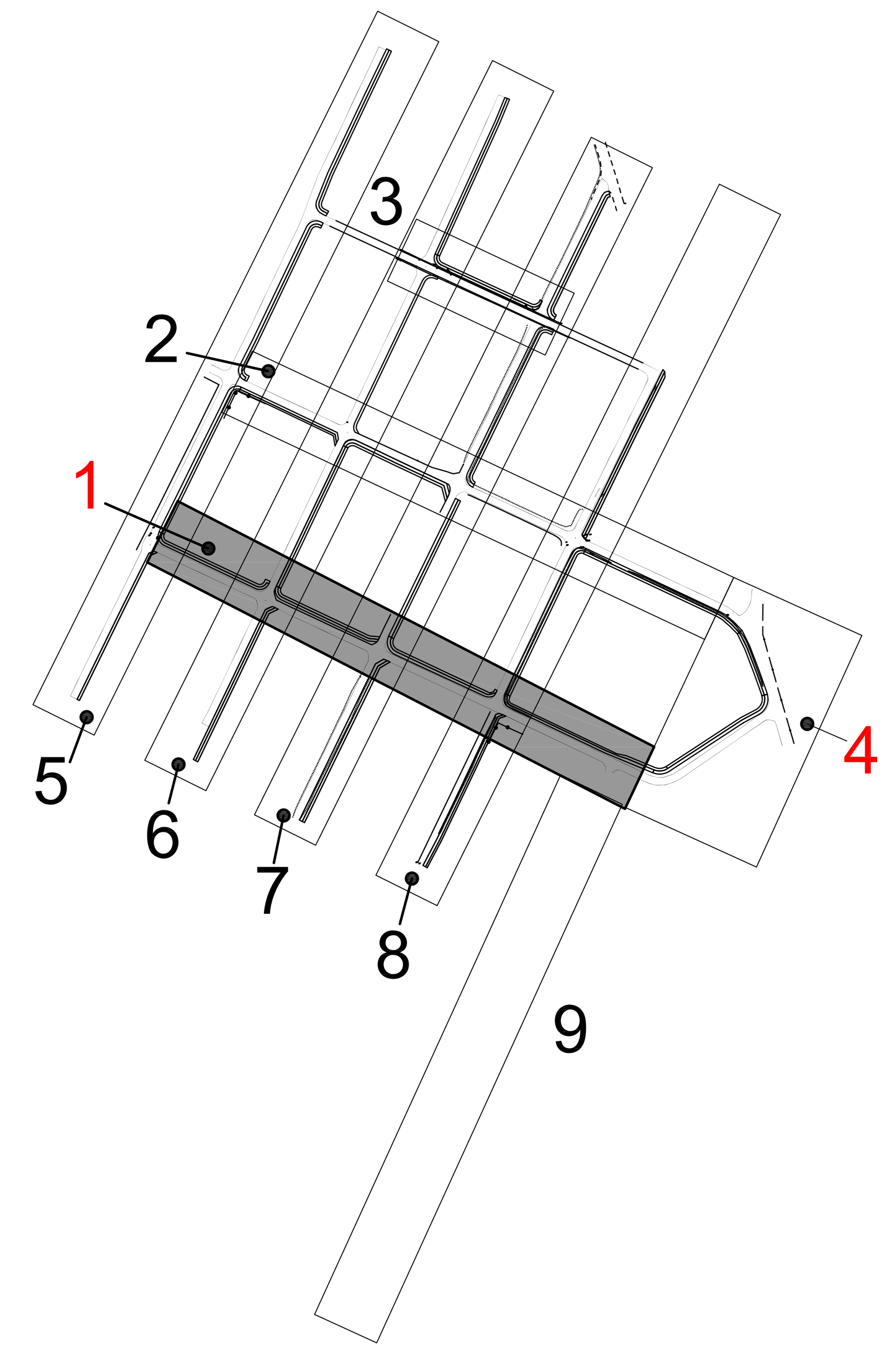

Ведомость земляных масс

Наименование / Грунт	Количество, м³					
	На участке		За участком		Откосы	
	Насыпь (+)	Выемка (-)	Насыпь (+)	Выемка (-)	Насыпь (+)	Выемка (-)
1. Грунт планировки территории	185	-				
2. Вытесненный грунт, вт.ч. при устройстве:		277				
а) подземных частей зданий (сооружений)						
б) автодорожных покрытий						
в) покрытие велодорожки		(128)				
г) тротуарное покрытие		(149)				
3. Плодородный грунт						
4. Поправка на уплотнение	9					
Всего пригодного (неплодородного) грунта	194	277				
5. Недостаток (избыток) природного грунта	83					
6. Грунт, подлежащий удалению	-	-				
7. Плодородный грунт всего, в т.ч.:	-					
а) необходимый для озеленения территории						
б) избыток плодородного грунта						
8. Итого перерабатываемого грунта	277	277				

На участке

Үйінді Насыпь	+45	+44	+46	+50	Всего,м³ Барлығы,м³	+185
Ойық Выемка	-	-	-	-	-	-

УСЛОВНЫЕ ОБОЗНАЧЕНИЯ

- КН — Существующие здания и сооружения
- Проектируемое покрытие по тротуарам
- Существующие опоры электроснабжения
- Проектируемое покрытие велодорожки
- Г — Существующий газопровод
- V — Существующие линии связи
- Проектируемое покрытие из тактильных плит
- В — Существующий водопровод
- -0.26 | 22.75 / 22.49 — Рабочая отметка | Проектные отметки земли / Существующие отметки земли
- +30 / 250 — Объем насыпи-м3 / Площадь квадрата-м2

Взам. инв.№	Подпись и дата	Инв.№ подл.

Изм.	Кол. уч.	Лист	№ док.	Подпись	Дата
Разработал		Журабеков А.			
Проверил		Субалов Д.С.			
ГИП		Карамолдаев О.К.			
Д.контроль		Сапарова А.С.			

Р-143-2-2-11-ГП

"Строительство пешеходных тротуаров и велодорожек в г.Кульсары Жылыойского района Атырауской области"

№209 улица

Стадия	Лист	Листов
РП	5.1	

ПЛАН ЗЕМЛЯНЫХ МАСС М 1:500

POLIGRAM

г. Атырау-2024г.

№209 улица

1

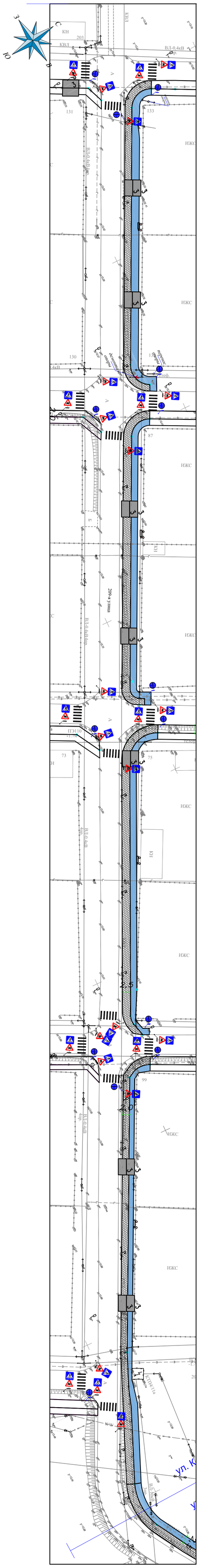

ПЛАН БЛАГОУСТРОЙСТВА
М 1:500

Схема совмещения листов

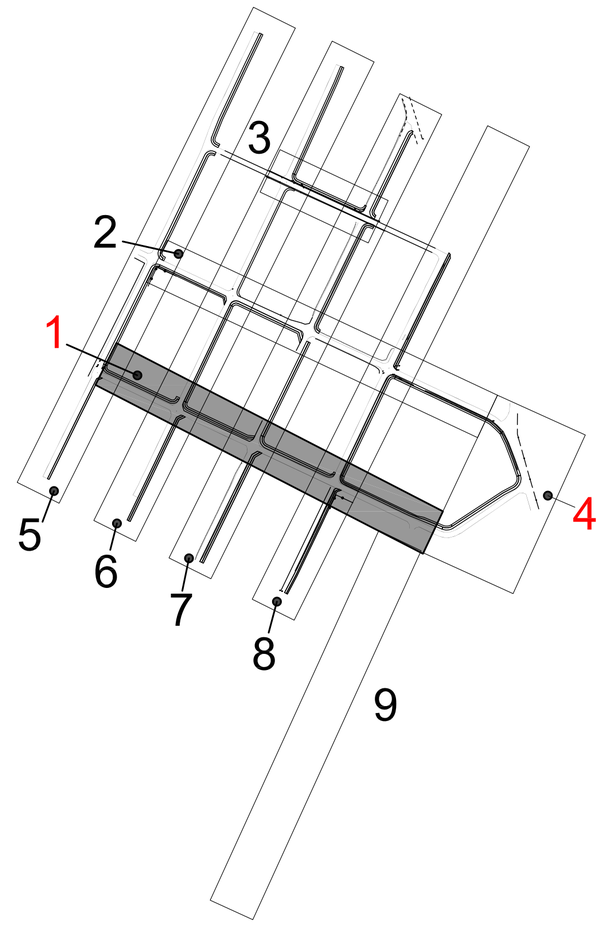

1.22

Пример установки знаков

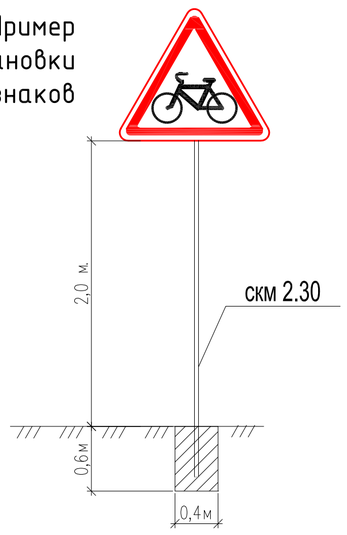

4.5.4,
4.5.5

Пример установки знаков

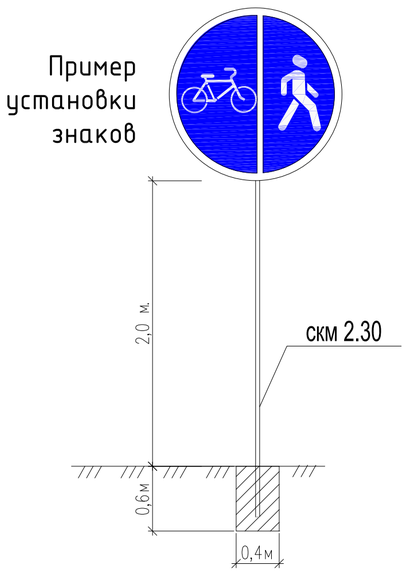

Таблица дорожных знаков

№	Наименование	Ед.изм.	К-во	Примечание
	Установка дорожных знаков			
1	Дорожный знак 4.5.4, 4.5.5 (Велосипедная дорожка) типоразмер II. тип В700	шт	14	
2	-стойки металлические СКМ 2.30	шт	-	
3	Устройство монолитным бетоном (разм. 0,5Х0,4х0,4 м на одну стойку) бетон кл В 15	м3	1,12	0,08
4	Щебень с пропиткой битумом (разм. 0,1х0,4х0,4 на одну стойку)	м3	0,224	0,016
5	Дорожный знак 1.22 (Пересечение с велосипедной дорожкой) типоразмер II. тип В700	шт	28	
6	-стойки металлические СКМ 2.30	шт	-	
7	Устройство монолитным бетоном (разм. 0,5Х0,4х0,4 м на одну стойку) бетон кл В 15	м3	2,24	0,08
8	Щебень с пропиткой битумом (разм. 0,1х0,4х0,4 на одну стойку)	м3	0,448	0,016
9	Дорожный знак 5.16.1, 5.16.2 (Пешеходный переход) типоразмер II. тип В700	шт	28	
10	-стойки металлические СКМ 2.30	шт	14	
11	Устройство монолитным бетоном (разм. 0,5Х0,4х0,4 м на одну стойку) бетон кл В 15	м3	2,24	0,08
12	Щебень с пропиткой битумом (разм. 0,1х0,4х0,4 на одну стойку)	м3	0,448	0,016
	Устройство дорожной разметки из термопластика			
1	Разметка - 1.14.1 (Обозначение пешеходного перехода) 8,0 м2/шт	шт	14	

ВЕДОМОСТЬ МАЛЫХ АРХИТЕКТУРНЫХ ФОРМ

№	Обозначение	Наименование	№ тип проекта	К-во	Примечание
1		Скамья "Статус" со спинкой шт	Индив.	4	УСН РК 8.02-03-2020 8601-0302-0310
2		Урна "Сатурн" шт	---" "---.	4	УСН РК 8.02-03-2020 8601-0303-0204
3		Въезды в жилые жома шт	Индив.	14	

ВЕДОМОСТЬ ДЕМОНТАЖНЫХ РАБОТ

Поз.	Услов. обозн.	Наименование	Ед. измерения	Демонтаж	Монтаж
1		Демонтаж/монтаж опор ЛЭП	шт	-	
2		Перенос ограждения	пм	-	
3		Демонтаж/монтаж опор связи	шт	1	

Фрагмент плана тактильной полосы предупреждения о наличии преграды М 1:100

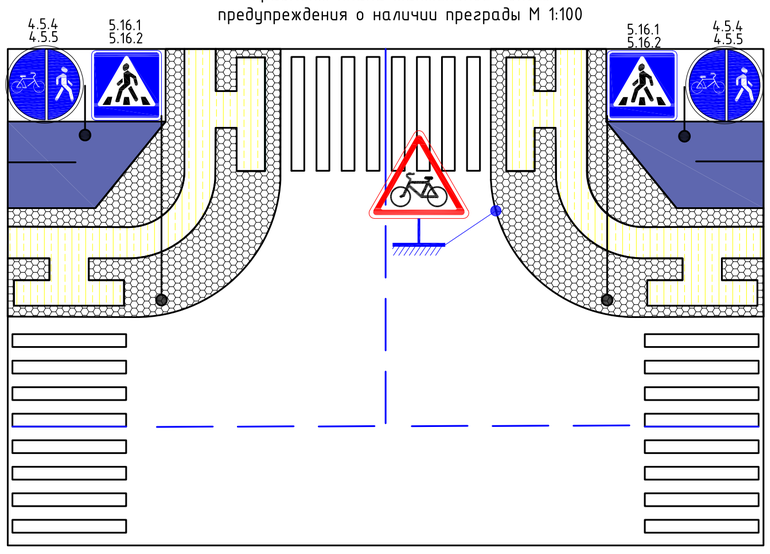

Конструкция для перехода пешеходного пандуса через дорогу

Примечание:
- Разметки по СТ РК 1124-2019 наносить ручным способом, термопластиком белого цвета со светоотражающими шариками.
- Металлические стойки до установки очистить и огрунтовать грунтовкой ГФ-021 по ГОСТ 25129-82 и окрасить эмалью ПФ-115 по ГОСТ 6465-76 за 2 раза.
- Типы крепления щитков дорожных знаков на стойке СКМ см. листы ГП/ПР-2 и принять тип крепления №1.
- Предусмотреть перенос существующих знаков с щитками на металлических стойках (количество и обьемя по монтажу на один знак указаны в таблице дорожных знаков).

УСЛОВНЫЕ ОБОЗНАЧЕНИЯ

КН — Существующие здания и сооружения	Проектируемое покрытие по тротуарам
Существующие опоры электроснабжения	Проектируемое покрытие велодорожки
Г — Существующий газопровод	V — Существующие линии связи
Проектируемое покрытие из тактильных плит	В — Существующий водопровод

Изм.	Кол. уч.	Лист	№ док.	Подпись	Дата	Р-143-2-2-11-ГП		
						"Строительство пешеходных тротуаров и велодорожек в г.Кульсары Жылыойского района Атырауской области"		
Разработал		Журабеков А.				№209 улица	Стадия: РП	Лист: 6.1	Листов:
Проверил		Судалов Д.С.						
ГИП		Карамолдаев О.К.				ПЛАН БЛАГОУСТРОЙСТВА М 1:500	POLIGRAM	г. Атырау-2024г.
Д.контроль		Сапарова А.С.						

Взам. инв.№ | Подпись и дата | Инв.№ подл.

СХЕМА УСТАНОВКИ БОРТОВЫХ КАМНЕЙ НА ВЪЕЗДАХ К ЖИЛЫМ ДОМАМ (ТРОТУАР)

ПЛАН ВЪЕЗДА К ЖИЛЫМ ДОМАМ (ширина въезда 4,5м)
М1:100

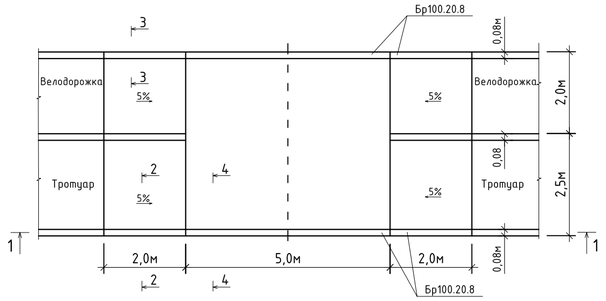

1-1
М1:100

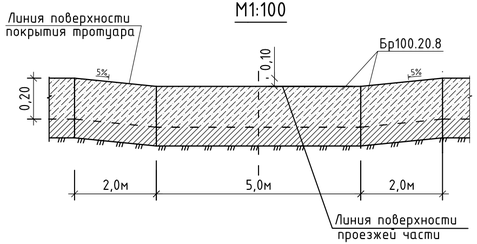

ТРОТУАР ТИП-1
2-2
М1:20

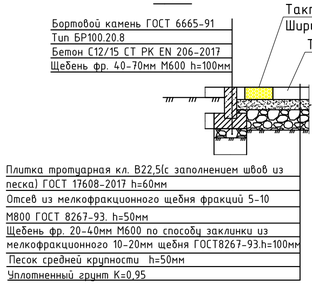

3-3
ТРОТУАР ТИП-2
М1:20

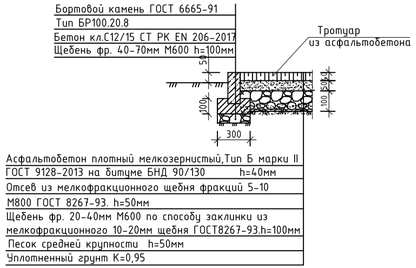

4-4
Въезд к жилым домам
М1:20

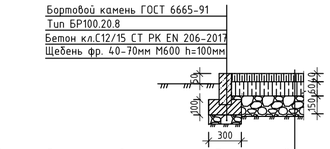

СХЕМА ВЪЕЗДА К ЖИЛЫМ ДОМАМ
(ширина въезда 4,5м) М1:100

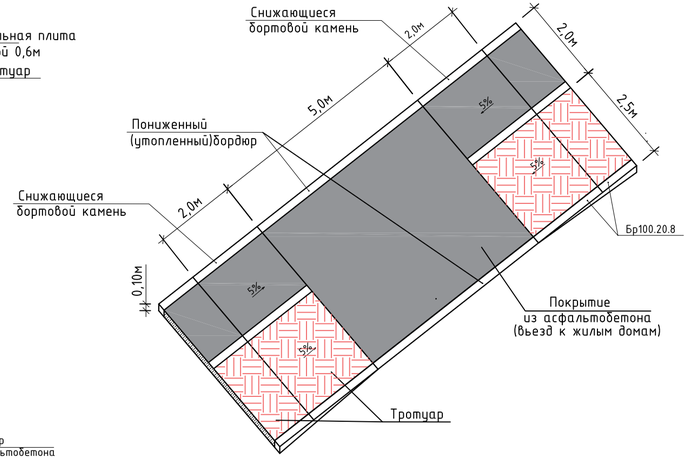

СХЕМА ПЕШЕХОДНОГО ПАНДУСА
М1:100

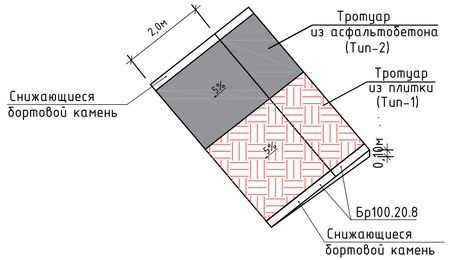

Спецификация на 1 въезд

Поз.	Обозначение	Наименование	К-во шт.	Масса ед.кг	Прим.
		Въезд к жилым домам			ширина въезда 4,5м
	ГОСТ 9128-2013	Асфальтобетон мелкозернистый марки II	м2		21,7
	ГОСТ 9128-2013	Асфальтобетон крупнозернистый марки II	м2		21,7
	ГОСТ 8267-93	Щебень фр.20-40мм М600 по способу заклинки из мелкофракц.10-20мм щебня ГОСТ8267-93	м3		2,17
	ГОСТ 6665-91	Бортовой камень Бр100.20.8, шт.	10		10,0пм
	СТ РК EN 206-2017	Бетон кл. С12/15, W6, F75	м3		0,3
	ГОСТ 8267-93	Щебень фр. 40-70мм М600 h=100мм	м3		0,4
	ГОСТ 8736-93	Песок h=50мм	м3		1,085

Примечание:

1. Данный лист см. совместно с листом ГП/ПР-1.
2. Расход материалов на тротуары Тип-1. Тип-2 даны в разделе ГП.
3. Цвет покрытия из тротуарных плит выполнить из красного цвета.

Изм.	Кол. уч.	Лист	№ док.	Подпись	Дата	Р-143-2-2-11-ГП		
						"Строительство пешеходных тротуаров и велодорожек в г.Кульсары Жылыойского района Атырауской области"		
Разработал		Журабеков А.				№209 улица	Стадия	Лист	Листов
Проверил		Субалов Д.С.					РП	7	
ГИП		Карамолдаев О.К.				Конструкция покрытия и схема установки бортовых камней на въездах к жилым домам.	г. Атырау-2024г.		
Д.контроль		Сапарова А.С.					POLIGRAM		

Взам. инв.N | Подпись и дата | Инв.N подл.