Товарищество с ограниченной ответственностью "Poligram"
050054,Республика Казахстан, г.Алматы, улица Физули, дом № 64 БИН: 060940002732 лицензия I категории ГСЛ № 001105 от 06.03.2023 года

Рабочий проект

«Строительство пешеходных тротуаров и велодорожек в г. Кульсары Жылыойского района Атырауской области»

Заказчик: *ГУ "Аппарат Акима города Кульсары районного значения"*

ТОМ II. Книга 17.
Генеральный план
(№202 улица)

Р-143-2-2-17-ГП

Генеральный директор
ТОО «Poligram»

Баязитов Г.И.

г.Атырау-2024г.

ТЕХНИКО-ЭКОНОМИЧЕСКИЕ ПОКАЗАТЕЛИ

№	НАИМЕНОВАНИЕ	ПЛОЩАДЬ, м2	% К ОБЩЕЙ ПЛОЩ.
1	ПЛОЩАДЬ УЧАСТКА /ПРОЕКТИРУЕМАЯ/ (В УСЛОВНЫХ ГРАНИЦАХ) м2	2710	100
2	ПЛОЩАДЬ ПОКРЫТИИ	2710	100

Общие указания

Проект разработан на основании задания на проектирования выданного заказчиком

- Проект выполнен по материалам инженерно-геодезических изысканий, выполненных ТОО "Полиграм" в 2023г.
- - Система координат- местная, Система высот- Балтийская.
- - Чертежи разработаны в соответствии с действующими в РК нормами, правилами и стандартами.

Планировочные решения:

- По существующему положению на проектируемом участке тротуар отсутствует.
- - По проектным решениям на участке предусматривается укладка тротуара и велосипедной дорожки улица №202, длиной 597 метров, шириной 1.5-2.5 метров.
- Устройство покрытия на тротуарах предусмотрены из тротуарных плиток В22,5 (с заполнением швов из песка) ГОСТ 17608-2017 h=60мм, песок крупнозернистый ГОСТ 8736-93. h=50мм, щебень фракции 20-40 М600 по способу заклинки из мелкофракционного 10-20 мм щебня ГОСТ 8267-93 h=100мм и уплотненный грунт К=0,95.
- - Бордюры предусмотрены по ГОСТ 6665-91 тип БР 100.20.8 а также в местах проведения тротуара рядом с дорогой, со стороны дороги БР 100.30.15.
- Основания бордюров из бетона В 7,5/М100 ГОСТ 26633-91 и щебня фракции 20-70 М600 h=100мм.

Настоящий проект в соответствии с нормами, правилами, инструкциями и государственными стандартами.

Главный инженер проекта: Карамолдаев О.К.

Ведомость ссылочных и прилагаемых документов

Обозначение	Наименование	Примечание
СН РК 3.01.01-2013	Градостроительство. Планировка и застройка городских и сельских населенных пунктов.	
СН РК 1.02.03-2011	Порядок разработки, согласования, утверждения и состав проектной документации на строительство	
МСТ ГОСТ 21.508-93 (изд.2003)	Правила выполнения рабочей документации генеральных планов предприятий, сооружений и жилищного-гражданских обьектов	
СП РК 3.01-105-2013	Благоустройство территории населенных пунктов	
	Прилагаемые документы	
	Схема установки бортовых камней на вьездах к жилым домам (а/б)	
	Спецификация на схему установки бортовых камней на вьездах к жилым домам	

Ведомость чертежей основного комплекта марки ГП

Лист	Наименование	Примеч
ГП-1.1	Общие данные	
ГП-2.1	Ситуационная схема	М 1:25000
ГП-3.1	Генеральный план. Разбивочный план.	М 1:500
ГП-4.1	План организаций рельефа	М 1:500
ГП-5.1	План земляных масс	М 1:500
ГП-6.1	План благоустройства и дор.знаков	М 1:500

Изм.	Кол. уч.	Лист	№ док.	Подпись	Дата	Р-143-2-2-17-ГП			
						"Строительство пешеходных тротуаров и велодорожек в г.Кульсары Жылыойского района Атырауской области"			
Разработал		Журабеков А.				№202 улица	Стадия	Лист	Листов
Проверил		Субалов Д.С.					РП	1.1	
ГИП		Карамолдаев О.К.				ОБЩИЕ ДАННЫЕ	POLIGRAM г. Атырау-2024г.		
Д.контроль		Сапарова А.С.							

Согласовано:

Взам.инв. N

Подпись и дата

Инв. N подл.

Ситуационная схема м1:25 000

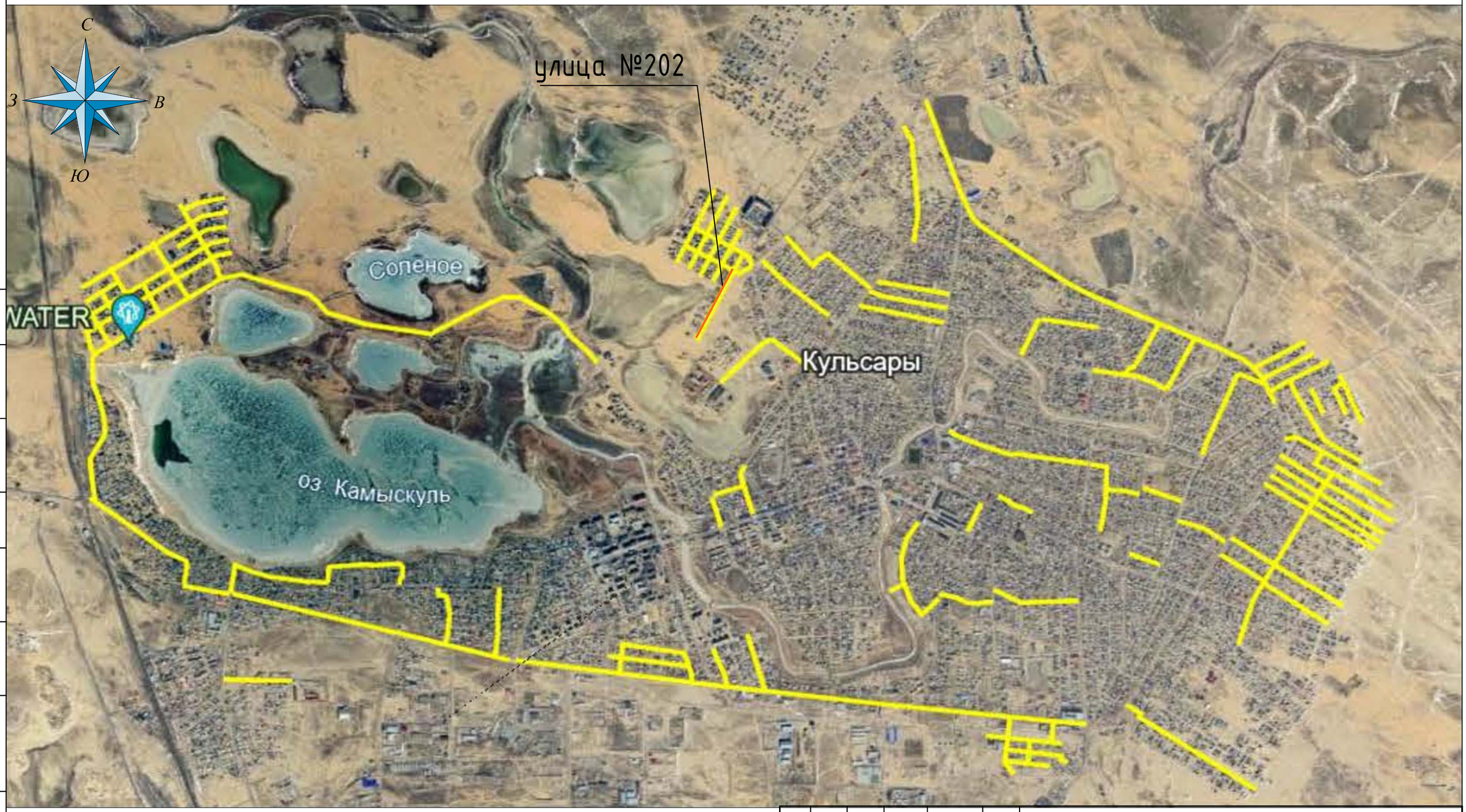

Согласовано:

Взам.инв. N

Подпись и дата

Инв. N подл.

Изм.	Кол. уч.	Лист	№ док.	Подпись	Дата
Разработал		Журабеков А.			
Проверил		Субалов Д.С.			
ГИП		Карамолдаев О.К.			
Д.контроль		Сапарова А.С.			

Р-143-2-2-17-ГП

"Строительство пешеходных тротуаров и велодорожек в г.Кульсары Жылыойского района Атырауской области"

№202 улица

Стадия	Лист	Листов
РП	2	

Ситуационная схема

г. Атырау-2024г.

POLIGRAM

РАЗБИВОЧНЫЙ ПЛАН М 1:500

ул. №202 (начало)

ул. №202 (конец)

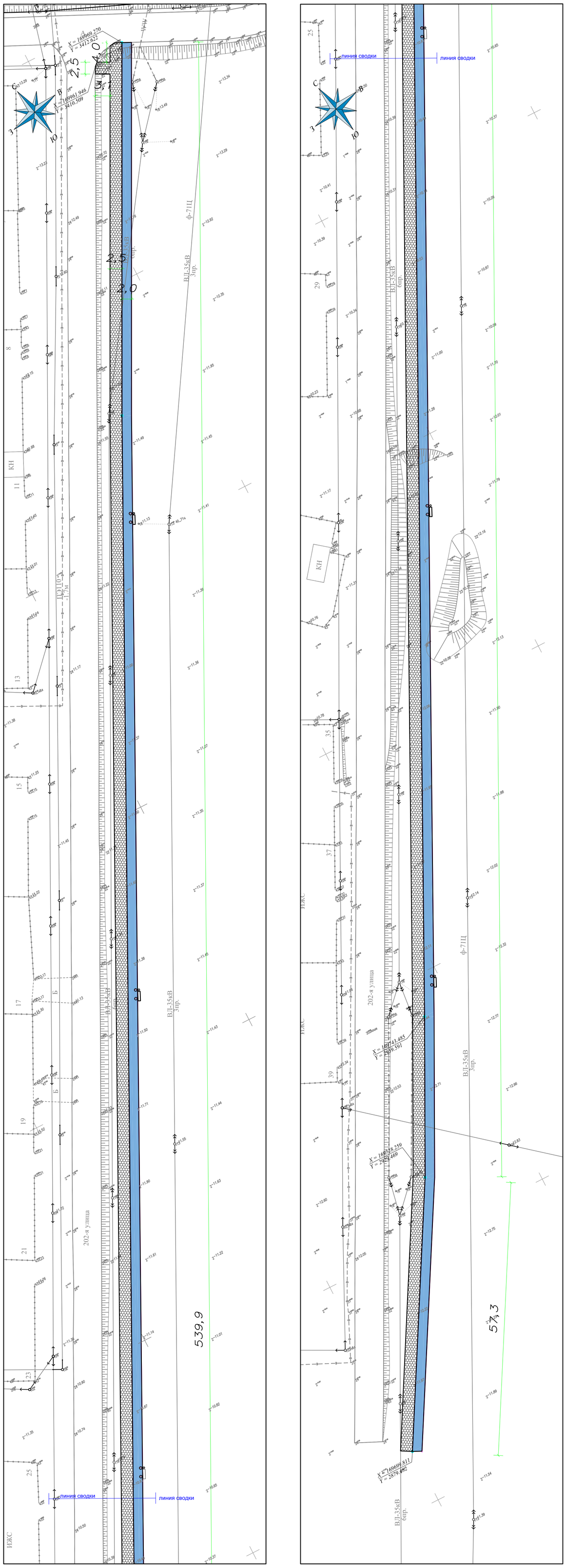

Схема совмещения листов

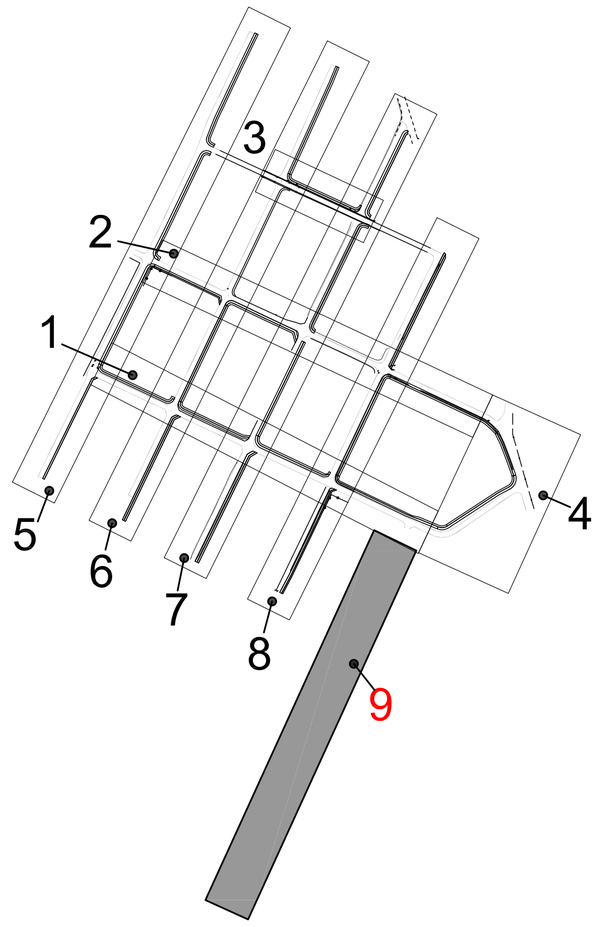

ВЕДОМОСТЬ ТРОТУАРОВ, ДОРОЖЕК И ПЛОЩАДОК

Условное изображение	Наименование	Площадь м2/пм	Бордюр бортовых камней	
			Тип	Количество пог.м.
	Покрытие тип - I	1500/597	БР.100.20.8 БР.100.20.8	603 602
	Покрытие тип - II	1210	БР.100.20.8	622
	Покрытие тип - III	358		

УСЛОВНЫЕ ОБОЗНАЧЕНИЯ

- КН — Существующие здания и сооружения
- Проектируемое покрытие по тротуарам
- Существующие опоры электроснабжения
- Проектируемое покрытие велодорожки
- Г — Существующий газопровод
- V — Существующие линии связи
- Проектируемое покрытие из тактильных плит
- В — Существующий водопровод

Изм.	Кол. уч.	Лист	№ док.	Подпись	Дата
Разработал		Журабеков А.			
Проверил		Субалов Д.С.			
ГИП		Карамолдаев О.К.			
Д.контроль		Сапарова А.С.			

Р-143-2-2-17-ГП

"Строительство пешеходных тротуаров и велодорожек в г.Кульсары Жылыойского района Атырауской области"

№202 улица

Стадия	Лист	Листов
РП	3.1	

РАЗБИВОЧНЫЙ ПЛАН М 1:500

г. Атырау-2024г.

POLIGRAM

Взам. инв.№

Подпись и дата

Инв.№ подл.

ПЛАН ОРГАНИЗАЦИЙ РЕЛЬЕФА
М 1:500

ул. №202 (начало)

ул. №202 (конец)

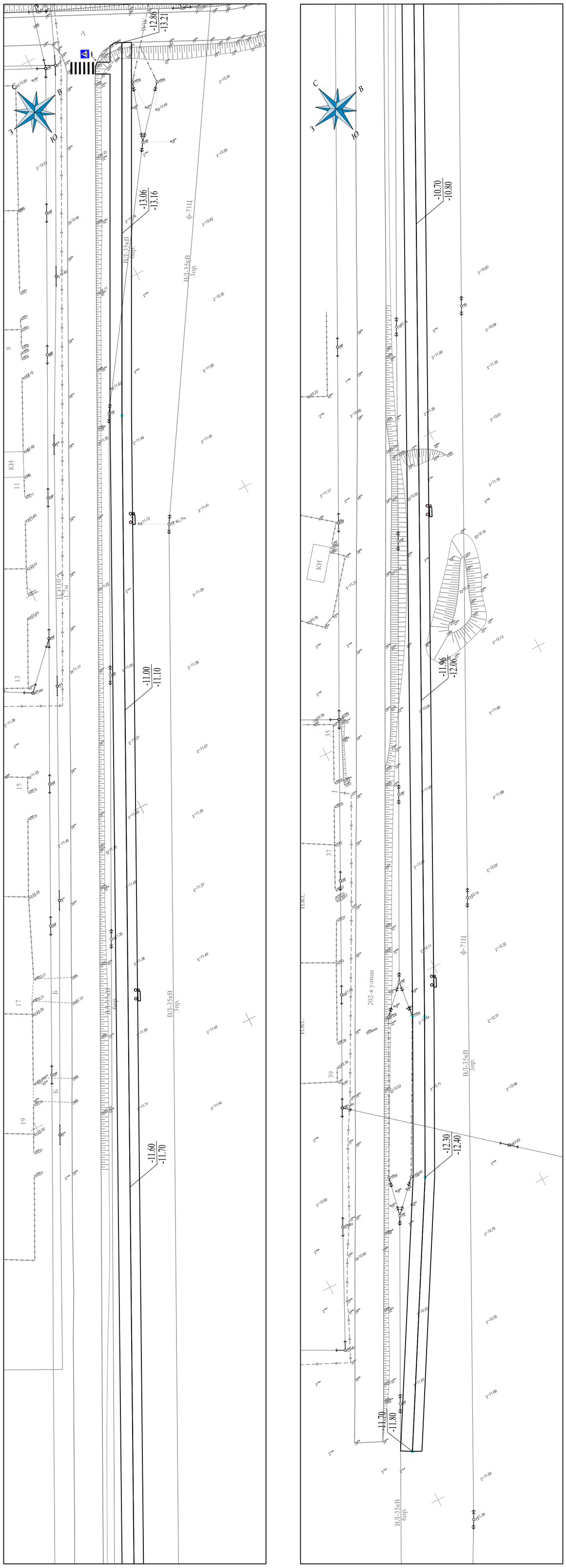

Схема совмещения листов

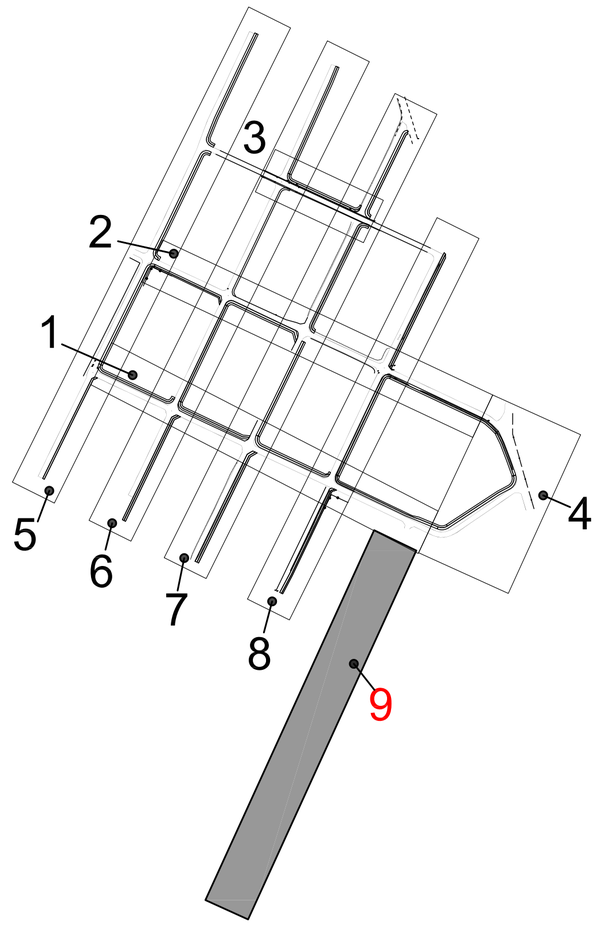

УСЛОВНЫЕ ОБОЗНАЧЕНИЯ

- КН — Существующие здания и сооружения
- Проектируемое покрытие по тротуарам
- Существующие опоры электроснабжения
- Проектируемое покрытие велодорожки
- Г — Существующий газопровод
- V — Существующие линии связи
- Проектируемое покрытие из тактильных плит
- В — Существующий водопровод
- -15.20 / -15.30 — Проектная (красная) / Существующая (черная) — отметка точки перелома уклона
- i=1.5‰ / 100 — Проектная (красная) / Существующая (черная)

Взам. инв.№	
Подпись и дата	
Инв.№ подл.	

Изм.	Кол. уч.	Лист	№ док.	Подпись	Дата
Разработал		Журабеков А.			
Проверил		Субалов Д.С.			
ГИП		Карамолдаев О.К.			
Д.контроль		Сапарова А.С.			

Р-143-2-2-17-ГП

"Строительство пешеходных тротуаров и велодорожек в г.Кульсары Жылыойского района Атырауской области"

№202 улица

Стадия	Лист	Листов
РП	4.1	

ПЛАН ОРГАНИЗАЦИЙ РЕЛЬЕФА
М 1:500

г. Атырау-2024г.

POLIGRAM

ПЛАН ЗЕМЛЯНЫХ МАСС

М 1:500

ул. №202 (начало)

9

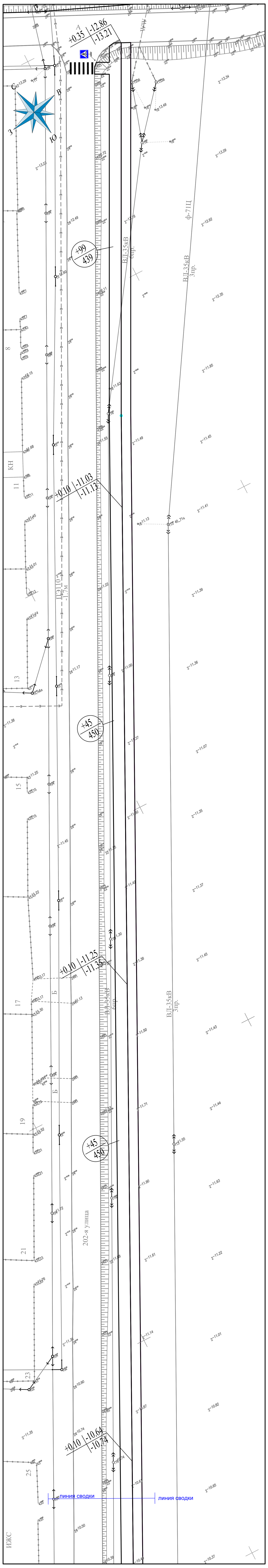

ул. №202 (конец)

9

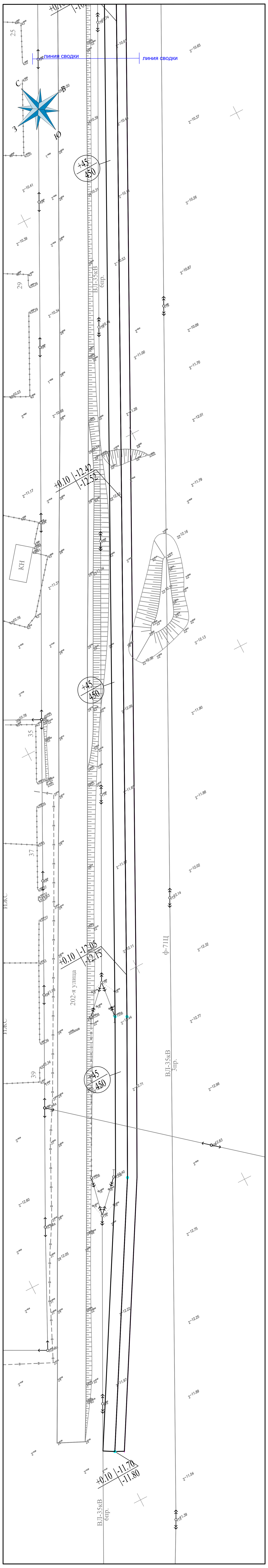

На участке

Насыпь	+99	+45	+45	+45	+45	+45	Всего,м³ Барлығы,м³	+324
Выемка	-	-	–	-	-	-	-	-

Схема совмещения листов

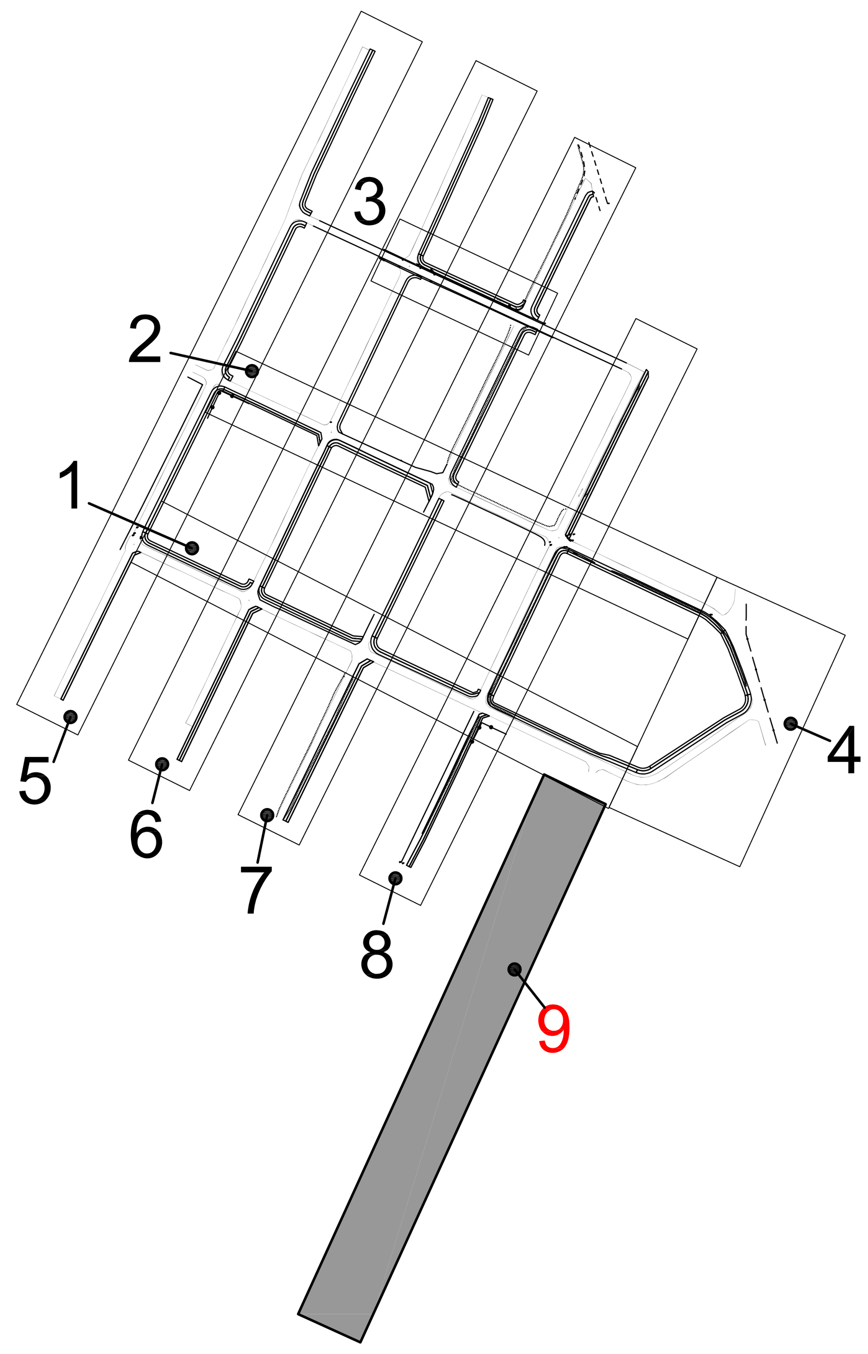

улица 204

Ведомость земляных масс

Наименование / Грунт	Количество, м³					
	На участке		За участком		Откосы	
	Насыпь (+)	Выемка (-)	Насыпь (+)	Выемка (-)	Насыпь (+)	Выемка (-)
1. Грунт планировки территории	324	-				
2. Вытесненный грунт, вт.ч. при устройстве:		406				
а) подземных частей зданий (сооружений)						
б) автодорожных покрытий						
в) покрытие велодорожки		(182)				
г) тротуарное покрытие		(224)				
3. Плодородный грунт						
4. Поправка на уплотнение	16					
Всего пригодного (неплодородного) грунта	340	406				
5. Недостаток (избыток) природного грунта	66					
6. Грунт, подлежащий удалению	-	-				
7. Плодородный грунт всего, в т.ч.:	-					
а) необходимый для озеленения территории						
б) избыток плодородного грунта						
8. Итого перерабатываемого грунта	406	406				

УСЛОВНЫЕ ОБОЗНАЧЕНИЯ

- КН — Существующие здания и сооружения
- Проектируемое покрытие по тротуарам
- Существующие опоры электроснабжения
- Проектируемое покрытие велодорожки
- Г — Существующий газопровод
- V — Существующие линии связи
- Проектируемое покрытие из тактильных плит
- В — Существующий водопровод
- +0.26 | 22.75 / 22.49 — Рабочая отметка | Проектные отметки земли / Существующие отметки земли
- +30 / 250 — Объем насыпи-м3 / Площадь квадрата-м2

Изм.	Кол. уч.	Лист	№ док.	Подпись	Дата
Разработал		Журабеков А.			
Проверил		Субалов Д.С.			
ГИП		Карамолдаев О.К.			
Д.контроль		Сапарова А.С.			

Р-143-2-2-17-ГП

"Строительство пешеходных тротуаров и велодорожек в г.Кульсары Жылыойского района Атырауской области"

№202 улица

Стадия	Лист	Листов
РП	5.1	

ПЛАН ЗЕМЛЯНЫХ МАСС
М 1:500

POLIGRAM

г. Атырау-2024г.

Инв.№ подл. | Подпись и дата | Взам. инв.№

ПЛАН БЛАГОУСТРОЙСТВА

М 1:500

ул. №202 (начало)

9

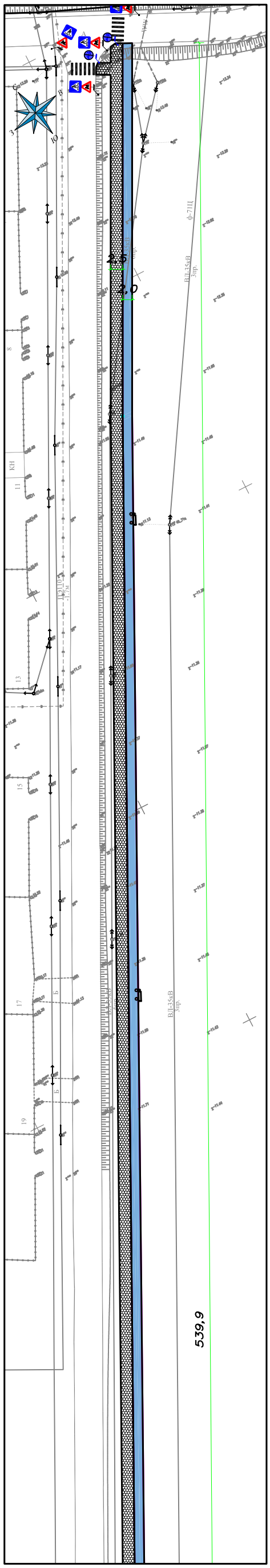

ул. №202 (конец)

9

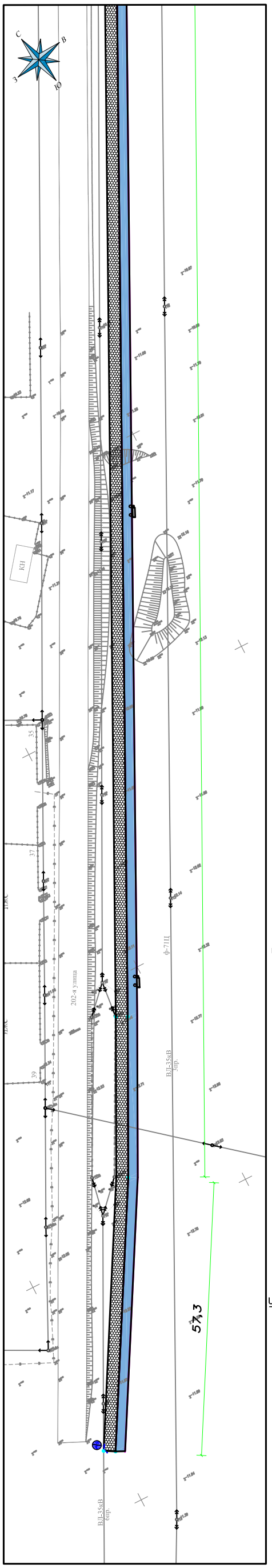

Схема совмещения листов

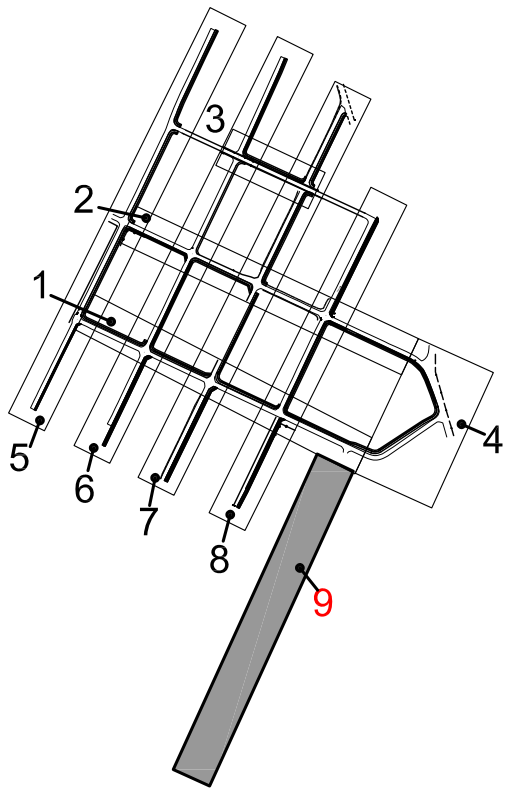

5.16.1,
5.16.2

Пример установки знаков

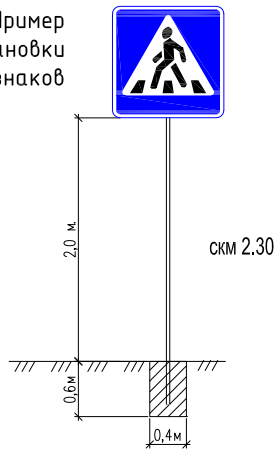

Фрагмент плана тактильной полосы предупреждения о наличии преграды М 1:100

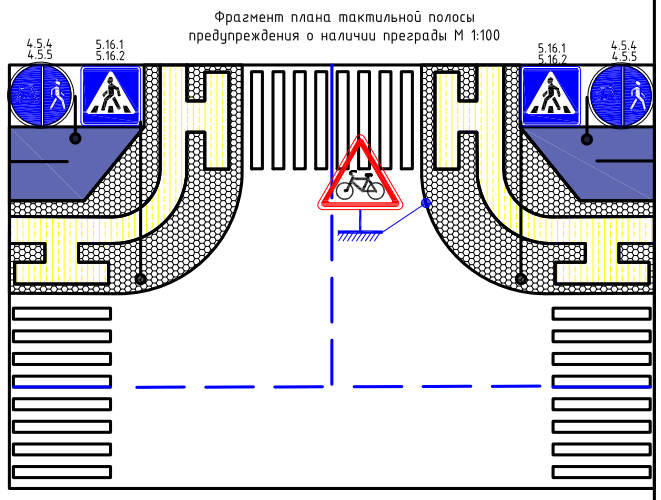

4.5.4,
4.5.5

Пример установки знаков

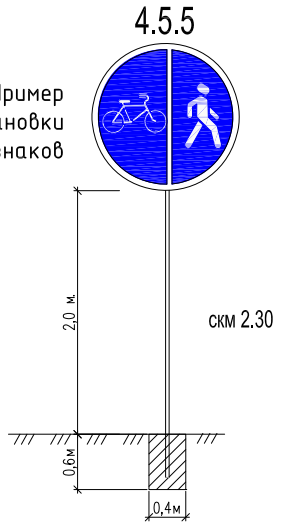

УСЛОВНЫЕ ОБОЗНАЧЕНИЯ

- КН — Существующие здания и сооружения
- Проектируемое покрытие по тротуарам
- Существующие опоры электроснабжения
- Проектируемое покрытие велодорожки
- Г — Существующий газопровод
- V — Существующие линии связи
- Проектируемое покрытие из тактильных плит
- В — Существующий водопровод
- +0.26 / 22.75 / 22.49 — Рабочая отметка | Проектные отметки земли | Существующие отметки земли
- +30 / 250 — Объем насыпи-м3 / Площадь квадрата-м2

1.22

Пример установки знаков

ВЕДОМОСТЬ МАЛЫХ АРХИТЕКТУРНЫХ ФОРМ

№	Обозначение	Наименование	№ тип проекта	К-во	Примечание
1		Скамья "Статус" со спинкой шт	Индив.	5	ЭСН РК 8.02-03-2020 8601-0302-0370
2		Урна "Сатурн" шт	---" "---	5	ЭСН РК 8.02-03-2020 8601-0303-0204
3		Въезды в жилые жома шт	Индив.	-	

Таблица дорожных знаков

№	Наименование	Ед.изм.	К-во	Примечание
	Установка дорожных знаков			
1	Дорожный знак 4.5.4, 4.5.5 (Велосипедная дорожка) типоразмер II. тип В700	шт	3	
2	-стойки металлические СКМ 2.30	шт	-	
3	Устройство монолитным бетоном (разм. 0,5Х0,4х0,4 м на одну стойку) бетон кл В 15	м3	0,24	0,08
4	Щебень с пропиткой битумом (разм. 0,1х0,4х0,4 на одну стойку)	м3	0,048	0,016
5	Дорожный знак 1.22 (Пересечение с велосипедной дорожкой) типоразмер II. тип В700	шт	4	
6	-стойки металлические СКМ 2.30	шт	-	
7	Устройство монолитным бетоном (разм. 0,5Х0,4х0,4 м на одну стойку) бетон кл В 15	м3	0,32	0,08
8	Щебень с пропиткой битумом (разм. 0,1х0,4х0,4 на одну стойку)	м3	0,064	0,016
9	Дорожный знак 5.16.1, 5.16.2 (Пешеходный переход) типоразмер II. тип В700	шт	4	
10	-стойки металлические СКМ 2.30	шт	-	
11	Устройство монолитным бетоном (разм. 0,5Х0,4х0,4 м на одну стойку) бетон кл В 15	м3	0,32	0,08
12	Щебень с пропиткой битумом (разм. 0,1х0,4х0,4 на одну стойку)	м3	0,064	0,016
	Устройство дорожной разметки из термопластика			
1	Разметка - 1.14.1 (Обозначение пешеходного перехода) 8,0 м2/шт	шт	2	

Взам. инв.№ | Подпись и дата | Инв.№ подл.

Изм.	Кол. уч.	Лист	№ док.	Подпись	Дата
Разработал		Журабеков А.			
Проверил		Субалов Д.С.			
ГИП		Карамолдаев О.К.			
Д.контроль		Сапарова А.С.			

Р-143-2-2-17-ГП

Разработка ПСД на проект "Строительство пешеходных тротуаров и велодорожек в г.Кульсары Жылыойского района Атырауской области"

Стадия	Лист	Листов
РП	6.1	

улица №202

ПЛАН БЛАГОУСТРОЙСТВА
М 1:500

г. Атырау-2023г.

POLIGRAM

СХЕМА УСТАНОВКИ БОРТОВЫХ КАМНЕЙ НА ВЪЕЗДАХ К ЖИЛЫМ ДОМАМ (ТРОТУАР)

ПЛАН ВЪЕЗДА К ЖИЛЫМ ДОМАМ (ширина въезда 4,5м)
М1:100

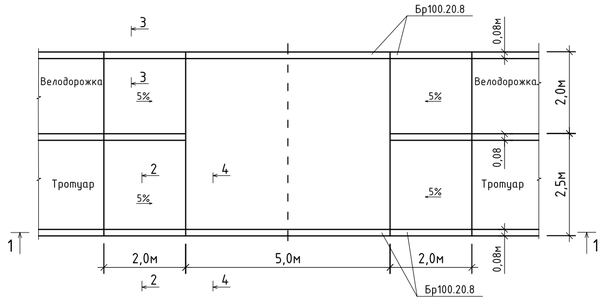

1-1
М1:100

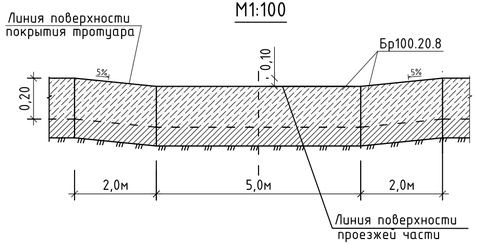

ТРОТУАР ТИП-1
2-2
М1:20

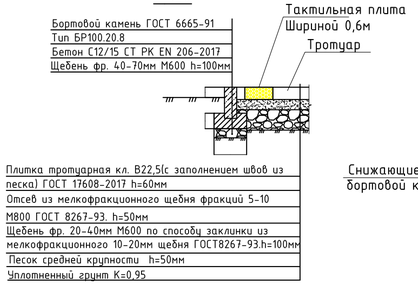

3-3
ТРОТУАР ТИП-2
М1:20

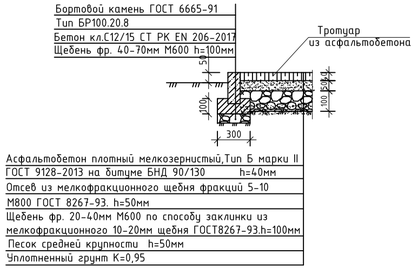

4-4
Въезд к жилым домам
М1:20

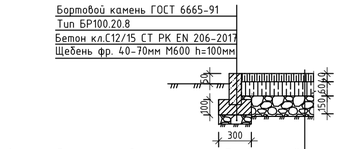

СХЕМА ВЪЕЗДА К ЖИЛЫМ ДОМАМ
(ширина въезда 4,5м) М1:100

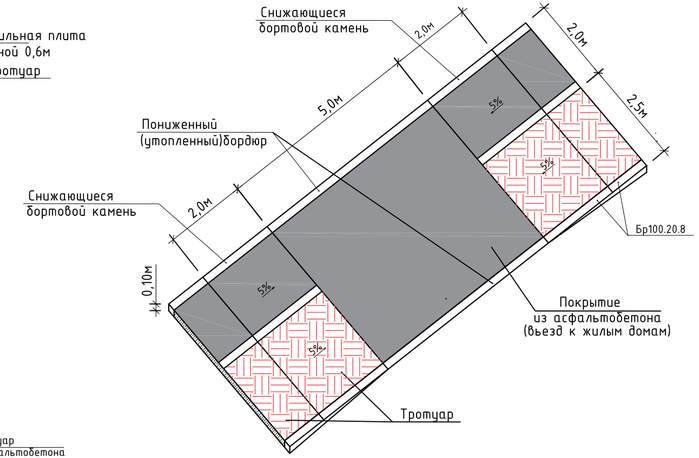

СХЕМА ПЕШЕХОДНОГО ПАНДУСА
М1:100

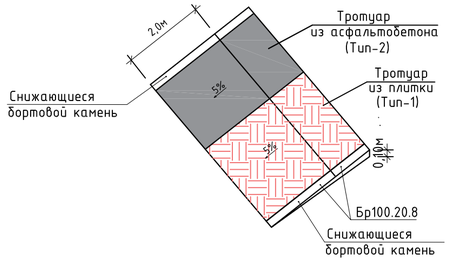

Спецификация на 1 въезд

Поз.	Обозначение	Наименование	К-во шт.	Масса ед.кг	Прим.
		Въезд к жилым домам			ширина въезда 4,5м
	ГОСТ 9128-2013	Асфальтобетон мелкозернистый марки II	м2		21,7
	ГОСТ 9128-2013	Асфальтобетон крупнозернистый марки II	м2		21,7
	ГОСТ 8267-93	Щебень фр.20-40мм М600 по способу заклинки из мелкофракц.10-20мм щебня ГОСТ8267-93	м3		2,17
	ГОСТ 6665-91	Бортовой камень Бр100.20.8, шт.	10		10,0пм
	СТ РК EN 206-2017	Бетон кл. С12/15, W6, F75	м3		0,3
	ГОСТ 8267-93	Щебень фр. 40-70мм М600 h=100мм	м3		0,4
	ГОСТ 8736-93	Песок h=50мм	м3		1,085

Примечание:

1. Данный лист см. совместно с листом ГП/ПР-1.
2. Расход материалов на тротуары Тип-1. Тип-2 даны в разделе ГП.
3. Цвет покрытия из тротуарных плит выполнить из красного цвета.

Изм.	Кол. уч.	Лист	№ док.	Подпись	Дата	Р-143-2-2-17-ГП		
						"Строительство пешеходных тротуаров и велодорожек в г.Кульсары Жылыойского района Атырауской области"		
Разработал		Журабеков А.				№202 улица	Стадия: РП	Лист: 7	Листов:
Проверил		Субалов Д.С.							
ГИП		Карамолдаев О.К.							
Д.контроль		Сапарова А.С.				Конструкция покрытия и схема установки бортовых камней на въездах к жилым домам.	г. Атырау-2024г.		

POLIGRAM

Взам. инв.N | Подпись и дата | Инв.N подл.