ҚАЗАҚСТАН РЕСПУБЛИКАСЫ
REPUBLIC OF KAZAKHSTAN

KZ

КӨЛІК ҚҰРАЛЫН ТІРКЕУ ТУРАЛЫ КУӘЛІК
CERTIFICAT D'IMMATRICULATION

1. 176AFL12 2. КАМАЗ-5320 3. C/N3

4. 03.10.2023 5. 053498 6. 1984 7. 10850

8. ҚЫЗҒЫЛТ САРЫ/ORANGE 9. 7500 10. 15000

11. ЖАЛГАБАЕВ БИСЕНБАЙ ЖАНАШЕВИЧ /

12. Мангистауская область / Mangistau region

13. 5 3;6 155kW;

14.

EV99969251

СИПАТТАМА

1. Тіркеу №
2. Маркасы, моделі
3. Санаты (басқару / КҚ)
4. Куәлікті беру күні
5. VIN / шанақ / шасси
6. КҚ шығарылған жылы
7. Қозғалтқыш көлемі
8. Түсі
9. Жүктемесіз массасы
10. Рұқсат етілген ең ауыр салмағы
11. Иесі
12. Тұрғылықты тұратын жері
13. Айрықша белгілер
14. Есептен шығарылғаны туралы белгі
15. Куәліктің сериясы және тіркеу №

ОПИСАНИЕ

1. Регистрационный №
2. Марка, модель
3. Категория (управления / ТС)
4. Дата выдачи свидетельства
5. VIN / кузов / шасси
6. Год выпуска ТС
7. Объем двигателя, см.куб.
8. Цвет
9. Масса без нагрузки,kg
10. Разрешенная max масса,kg
11. Владелец
12. Место жительства
13. Особые отметки
14. Отметка о снятии с учета
15. Серия и регистрационный № свидетельства

DESCRIPTION

1. Registration number
2. Brand, model
3. Category
4. Date of issue of registration certificate
5. VIN / body / chassis
6. Year of release
7. Engine capacity
8. Color
9. Mass without load,kg
10. Perm.max mass,kg
11. Owner
12. Residence
13. Special notes
14. Removal note
15. Series and the registration certificate №

VL00000001

Too "CaspiBrandMaster"

avtoalfa.com®
АВТОЗАПЧАСТИ ОПТОМ by Utsis

Артикул или наименование

КАМАЗ 5320 (6×4) БОРТОВОЙ АВТОМОБИЛЬ

Тоо "СоSpiBrondmaSter"

Первый автомобиль под маркой КАМАЗ. Серийный выпуск с 1976 по 2000 года. Модификация бортового автомобиля КАМАЗ 5320 (6x4). В модели бортового автомобиля КАМАЗ 5320 введен целый ряд новых для своего времени конструктивных решений, например, азотированный коленчатый вал или полнопоточная система фильтрации

ҚАЗАҚСТАН РЕСПУБЛИКАСЫ (KZ) РЕСПУБЛИКА КАЗАХСТАН

Иесі/Владелец ТОО "НҰР ҚҰРЫЛЫС-БОЛАШАҚ" C

Облыс/Область Мангистауская Область

Аудан/Район Актау Г.А.

Елді мекен/Нас. пункт Г.Актау/G.Aktau

Көше/Улица Микрорайон 26

Үй/Дом 14 Пәтер/Кв 24

Бастапқы тіркеу күні/Дата первичной регистрации ТС 20.05.2004

Айрықша белгілер/Особые отметки Т/П RA00050332 ОТ 20/05/2004 КВТ.155 ДКП №05 ОТ 13/03/2017 БОРТОВОЙ

ӘП берген/Выдано АП

М.О./М.П. " 15 " Марта 2017 ж/г

RJ № 00011923

1600994275

КӨЛІК ҚҰРАЛЫН ТІРКЕУ КУӘЛІГІ
СВИДЕТЕЛЬСТВО О РЕГИСТРАЦИИ ТС
CERTIFICAT D'IMMATRICULATION

Тіркеу №/Регистрационный № 057AZ12 A

Маркасы, үлгісі/Марка,модель ЗИЛ 130/zil 130 D

Шығарылған жылы/Год выпуска ТС 1979 B

Көлік санаты/Категория ТС C

Сәйкестендіру нөмірі/Идентиф. номер (VIN) 1671045

Шанақ №/Кузов № - E

Шасси (Рама) № 1671045

Өндіруші ел/Страна изготовитель Зарубежное

Түсі/Цвет Голубой

Қозғалтқыш көлемі/Объём двигателя, см.куб. 4500

Рұқсат етілген ең ауыр салмағы/Разрешенная max масса,kg 17835 F

Жүктемесіз салмағы/Масса без нагрузки,kg 7610 G

RJ № 00011923

Too CaSpiBrandmaSter

ТОО „Cospißrandmaster"

Габаритные размеры автомобиля ЗиЛ 130

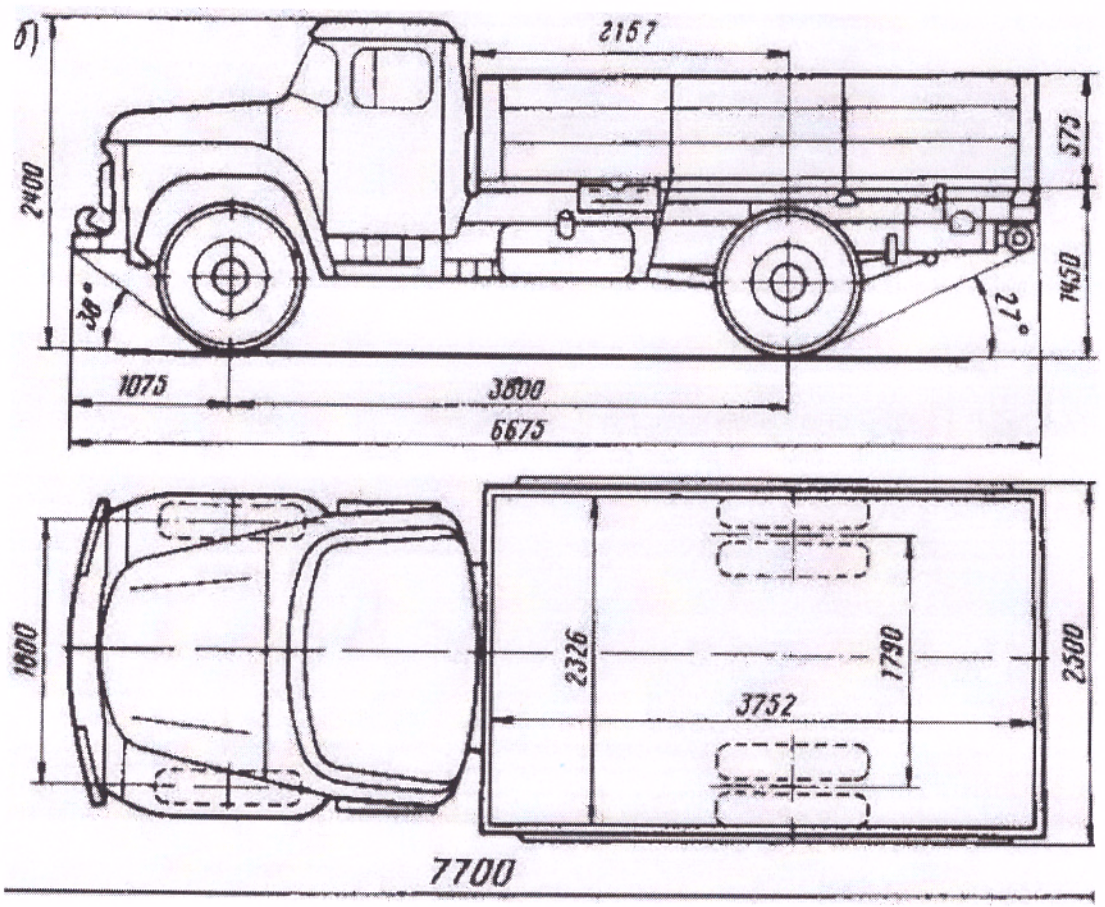

Техническая характеристика ЗиЛ 130

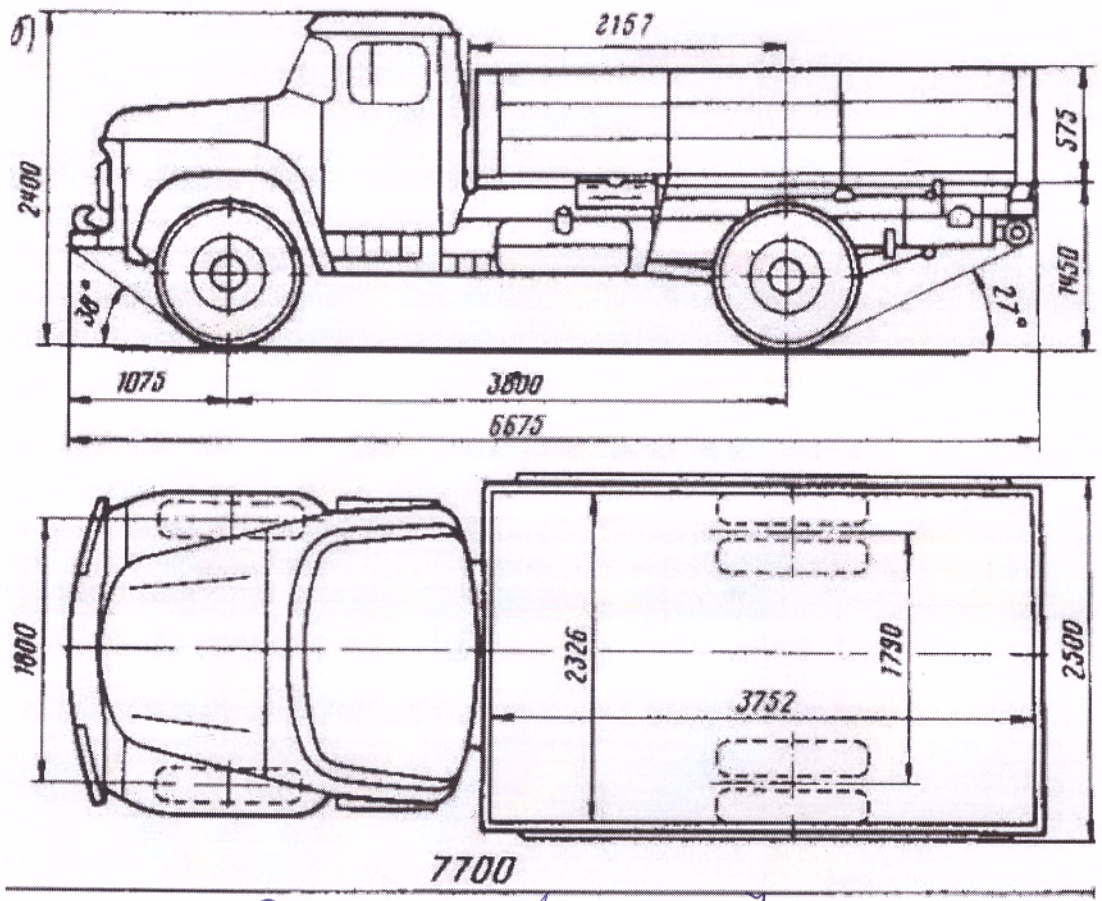

Too, CaSpiBrandmaster?

Техническая характеристика ЗиЛ 130

Тип авто	Бортовой автомобиль
Колесная формула	4x2
Полная масса авто, кг	10425
Полная масса автопоезда, кг	18525
Допустимая нагрузка на	2625

Too,, CaSpiBrandMaster

Базовые модели и серийные модификации (1963—1986) ЗИЛ-130 (1963—1966) — базовый бортовой автомобиль (и шасси для специализированных автомобилей) с двигателем ЗИЛ-130 мощностью 148 л. с., первый серийный вариант. Грузоподъёмность варьировалась в пределах от 4000 до 5500 кг в зависимости от типа дорожного покрытия.

w https://ru.wikipedia.org

ЗИЛ-130 - Википедия

О выделенных описаниях Оставить отзыв

Вопросы по теме