ТОО «Мунайгазпроект-Сервис»

Лицензия №17020736 от 07.12.2017г.

РАБОЧИЙ ПРОЕКТ
«Строительство здания служебно-эксплуатационного блока Аккольского ЛПУ»

Раздел: Архитектурно-строительные решения

ТОМ- 2

Альбом 2

Актау 2024 г.

ТОО «Мунайгазпроект-Сервис»

Лицензия №17020736 от 07.12.2017г.

РАБОЧИЙ ПРОЕКТ
«Строительство здания служебно-эксплуатационного блока Аккольского ЛПУ»

Раздел: Архитектурно-строительные решения

ТОМ- 2
Альбом 2

Объект: 740709/2023/1-АС

Директор
ТОО «Мунайгазпроект-Сервис» **Бисенгужиев Б.С.**

Главный инженер проекта **Саркулова Р.К.**

Актау 2024 г.

ВЕДОМОСТЬ РАБОЧИХ ЧЕРТЕЖЕЙ МАРКИ АС

Лист	Наименование	Прим.
1	Общие данные.	
2	Фасад по оси А, Г, 1, 9. Ведомость отделки фасадов.	
3	План 1 этажа. Разрез 1–1, 2–2. Экспликация помещений.	
4	План 2 этажа. Узел 1, 2. Экспликация помещений.	
5	План подвального этажа. Узлы крепления переборок из ГКЛВ.	
6	План котлована. Разрез 1–1.	
7	Опалубочный план подвального этажа. Монолитная лестница МЛ–1.	
	План перекрытия МЛ–1. Сечения.	
7.1	Армирование лестницы Л–3. Стойка СТ–1, СТ–2. Разрезы. Лестница Л–2	
7.2	Армирование лестницы Л–4. Стойка СТ–1, СТ–2. Разрезы.	
8	Схема раскладки нижней арматуры и дополнительной арматуры фундаментной плиты.	
9	Схема раскладки верхней арматуры фундаментной плиты.	
10	Схема раскладки арматуры по осям А,Г,1,5,9. Разрез 1–1.	
11	Дополнительное армирование проемов. Армирование колонн К–1. Разрез 1–1.	
	План балок подвального этажа.	
12	Схема армирования балок. Сечения.	
13	Схема армирования нижней и верхней арматуры плиты перекрытия на отм.	
	–0,200. Разрез 1–1.	
13.1	Схема армирования нижней и верхней арматуры плиты перекрытия на отм.	
	+3,100. Разрез 1–1.	
14	План колонн на отм. 0,000. План балок перекрытия 1 этажа.	
15	План колонн на отм. +3,300. План балок перекрытия 2 этажа.	
16	План кровельных балок, ригелей и связей. План кровельных прогонов.	
17	Разрезы 1–1, 2–2, 3–3, 4–4.	
17.1	Разрез 5–5.	
18	Схема элементов расположения фахверка по оси 1/Г–А, 9/А–Г, А/1–9, Г/9–1.	
19	Узлы 1, 2, 3, 4, 5, сечения. Анкерный блок.	
20	Узлы 6–13, сечения.	
21	Узлы 14–21, сечения.	
22	Лестница Л–1 на отм. –3,300. Лестница Л–1 на отм. 0,000. Лестница Л–1 на отм.	
	+3,300. Узел 1, 2, 3, 4.	
23	Схема расположения ЗД–3 на отм. –3,300. Закладные детали ЗД–1, ЗД–2, ЗД–3.	
	Сечения.	
24	Лестница Л–1. Лестничная площадка П–1. Площадка П–2. Балки Бн(л)–1/ Бн(л)–2/	
	Бн(л)–3. Сечения.	
25	Лестница Л–1. Схема расположения ж/б элементов лестницы Л–1. Схема расположения	
	металлических элементов Л–1.Ступень ЛС–1, ЛС–2. Закладные изделия.	

ВЕДОМОСТЬ РАБОЧИХ ЧЕРТЕЖЕЙ МАРКИ АС

Лист	Наименование	Прим.
26	Ведомость отделки помещений. Экспликация полов.	
27	План кровли. Система водостока.	
28	Крыльцо КР–1, КР–2, КР–3. Разрезы.	
29	Раскладка сэндвич–панелей по фасадам.	
30	План чердака. Раскладка сэндвич–панелей на отм. +6,544. Узел 1,2,3,4.	
31	Узлы 5,6,7,8. Фасонные элементы 1–12.	
32	Площадка с навесом для курения. Фасады.	
33	Площадка с навесом для курения. План на отм. 0,000. Разрез 1–1, 2–2, 3–3.	
34	Площадка с навесом для курения. План прогонов. План кровли. Стойка СТ–1, СТ–2, СТ–3.	
35	Площадка с навесом для курения. План плиты. Разрез 1–1.	
36	Теплосети. План. Профиль. Опора ОП–1, Опора НО–1. Разрезы	
36.1	Теплосети. Переход Пр–1. Детали	
37	Ограждение КНС. План ограждения. Вид А. Узел 1.	

ВЕДОМОСТЬ СПЕЦИФИКАЦИЙ

Лист	Наименование	Примечание
2	Ведомость отделки фасадов	
3	Спецификация элементов конструкций.	
4	Спецификация элементов конструкций.	
5	Спецификация элементов конструкций.	
7	Спецификация элементов конструкций.	
8	Спецификация элементов конструкций.	
10	Спецификация элементов конструкций.	
11	Спецификация элементов конструкций.	
12	Спецификация элементов конструкций.	
13	Спецификация элементов конструкций.	
13.1	Спецификация элементов конструкций.	
14	Спецификация элементов конструкций.	
19	Спецификация элементов конструкций.	
21	Спецификация элементов конструкций.	
22	Спецификация элементов конструкций.	
23	Спецификация элементов конструкций.	
24	Спецификация элементов конструкций.	
25	Спецификация элементов конструкций.	
26	Ведомость отделки помещений. Экспликация полов.	
27	Спецификация элементов конструкций.	
28	Спецификация элементов конструкций.	
29	Спецификация стеновых сэндвич–панелей	
30	Спецификация сэндвич–панелей перекрытия	
31	Спецификация элементов конструкций.	
35	Спецификация элементов конструкций.	
36	Спецификация элементов конструкций.	

ВЕДОМОСТЬ ССЫЛОЧНЫХ И ПРИЛАГАЕМЫХ ДОКУМЕНТОВ.

Обозначение	Наименование
	СЫЛОЧНЫЕ ДОКУМЕНТЫ
ГОСТ 19903–2015	Прокат листовой горячекатанный
ГОСТ 23279–2012	Сетки арматурные сварные для железобетонных конструкций и изделий
ГОСТ 34028–2016	Прокат арматурный для железобетонных конструкций
Серия 3.400.3–14.93	Изделия закладные унифицированные сборных железобетонных конструкций инженерных сооружений для промышленного строительства
ГОСТ 8240–97	Швеллеры стальные горячекатанные
ГОСТ 30245–2012	Профили стальные внутри замкнутые сварные квадратные и прямоугольные для строительных конструкций
ГОСТ 8509–93	Уголки стальные горячекатанные равнополочные
ГОСТ 10354–82	Пленка полиэтиленовая

ПЕРЕЧЕНЬ ОСНОВНЫХ ВИДОВ РАБОТ, ДЛЯ КОТОРЫХ НЕОБХОДИМО СОСТАВЛЕНИЕ АКТОВ ОСВИДЕТЕЛЬСТВОВАНИЯ СКРЫТЫХ РАБОТ

1. Акты скрытых работ на насыпные основания под фундаменты
2. Акты скрытых работ на уплотнение котлована
3. Акт на устройство фундаментов
4. Устройство горизонтальной гидроизоляции фундаментов
5. Устройство боковой гидроизоляции фундаментов
6. Опалубочные, арматурные, бетонные работы
7. Сварные соединения
8. Антикоррозионное покрытие металлоконструкций
9. Устройство тепловой изоляции цоколя;
10. Устройство полов (на каждый промежуточный слой);
11. Монтаж металлических трехслойных стеновых и кровельных панелей;
12. Акт на герметизацию стыков стеновых и кровельных панелей;
13. Монтаж оконных и дверных блоков;
14. Устройство отмостки (на каждый промежуточный слой).

ТЭП

Общие требования	Здание насосной
Площадь застройки, м2	626,64
Строительный объем, м3	5163,75+2134,35
Общая площадь, м2	1612,21
Полезная площадь, м2	1568,68
Расчетная площадь, м2	1251,06

ОБЩИЕ УКАЗАНИЯ

1. Настоящий комплект рабочих чертежей марки АС разработан на основании задания на проектирование и в соответствии с межгосударственными и национальными ТНПА.
2. Согласно технического регламент "Общие требования к пожарной безопасности" (утвержден постановлением правительства Республики Казахстан от 21 августа 2021 года № 405) здание относится :
   - степень огнестойкости несущих и ограждающих конструкций – II ,
   - класс конструктивной пожарной опасности – С0,
   - функциональная пожарная опасность – Ф5.1,
   - категория по взрывопожарной и пожарной опасности – Д
3. Природно –климатические условия:
   - климатический район строительства – IVв по СП РК 2.04–01–2017;
   - температура наружного воздуха наиболее холодной пятидневки с обеспеченностью 0,92 – (–21С);
   - максимальная снеговая нагрузка для I снегового района – 0,8кПа;
   - ветровое давление для IV ветрового района – 0,77кПа;
   - исходная сейсмичность района строительства по СП РК 2.03–30–2017 – 6,2 балла.
4. Согласно "правил определения общего порядка отнесения зданий и сооружений к технически и (или) технологически сложным объектам" здание относится ко II уровню ответственности.
5. Все виды строительно–монтажных работ выполнять в соответствии с требованиями СН РК 1.03–00–2022 "Строительное производство. Организация строительства предприятий, зданий и сооружений", СН РК 1.03–05–2011, СП РК 1.03–106–2012 "Охрана труда и техника безопасности в строительстве", СН РК 5.03–07–2013, СП РК 5.03–107–2013 "Несущие и ограждающие конструкции"
6. Здание СЭБ двухэтажное, с эксплуатируемым подвалом, прямоугольное в плане с размерами в осях 13,0х42,0 м. Высота до коньяка – 9,4 м.
7. За относительную отметку 0,000 принят уровень чистого пола первого этажа здания, что соответствует абсолютной отметке –22,7.
8. Комплект чертежей разработан для производства работ при положительных температурах.
9. Наружные стены здания выше отм. +0,300 выполняются из трёхслойных металлических стеновых панелей с утеплителем из минеральной ваты на базальтовом волокне толщиной 120 мм, группа горючести НГ. Стеновая панели с пределом огнестойкости EI 150, состоят из двух профилированных листов из горячеоцинкованной тонколистовой стали с защитно–полимерным покрытием "полиэстер" и утеплителем между ними из негорючих минераловатных плит с коэффициентом теплопроводности не более 0,038 вт/мк, плотностью 100–125 кг/м³. Проектом принимается вертикальная раскладка панелей.
10. По периметру здания выполнить отмостку шириной 1500 мм из бетона кл. С20/25 .
11. Внутренние переборки выполнить из трехслойных панелей ГКЛ с утеплителем из минеральной ваты на базальтовой основе, горючесть НГ, толщиной 100 мм. В мокрых помещения переборки выполнить из ГКЛВ.
12. В объеме поставки металлических трехслойных стеновых панелей должны быть учтены фасонные элементы для выполнения стыков стеновых панелей и мест примыкания панелей к строительным конструкциям здания, обрамления парапетов, карнизов, проемов для окон, дверей в соответствии с узлами настоящего проекта .Расход доборных и крепежных элементов определяется ППР. Размеры фасонных элементов должны быть уточнены фирмой изготовителем в процессе монтажа стеновых панелей.
13. Для герметизации мест примыканий панелей, конструкций и фасонных элементов применять двухкомпонентные отверждающиеся герметики типа "Сазиласт 53" (аналог) ТУ 2513–055–32478306–02 с характеристиками, обеспечивающими надежность и длительный срок эксплуатации.
14. Оконные блоки запроектированы из ПВХ профиля с однокамерным стеклопакетом. Установку оконных блоков выполнять в соответствии с требованиями ГОСТ 30971–2012 "Швы монтажные узлов примыканий оконных блоков к стеновым проемам", узлами фирмы–производителя оконных блоков и узлами данного проекта.
15. Кровля в здании принята из профилированного листа. Предусмотрен организованный водосток, сбор дождевых стоков по желобу и пластиковым трубам.
16. Выполнение кровельных работ необходимо производить в соответствии с требованиями СП РК 3.02–137–2013, СН РК 3.02–37–2013 "Крыши и кровли".
17. Все виды отделочных работ должны производиться в соответствии с СН РК 2.04.05–2014, СП РК 2.04–108–2014 "Изоляционные и отделочные покрытия", согласно чертежам данного проекта и рекомендациям, содержащимся в приложениях к каталогам базовых фирм–поставщиков.
18. Все работы по монтажу изделий, устройству полов и кровли, внутренней и наружной отделке здания должны производиться специализированными бригадами, имеющими лицензию на производство соответствующих работ.
19. Материалы и изделия, принятые в проекте, могут быть заменены на аналогичные материалы и изделия, предложенные претендентами, выигравшими подрядные торги. Предложение для замены материалы и изделия должны иметь аналогичные технические характеристики и быть согласованы с проектной организацией.
20. Материалы и изделия, принятые в проекте, должны иметь сертификаты соответствия, пожарной безопасности (протокол испытаний) и гигиенические сертификаты, выданные уполномоченным лицензионным органом.
21. Для достижения параметров по требуемому пределу огнестойкости несущие конструкции здания, обмазываются огнезащитной вспучивающейся краской «NATIONAL FIRE RETARDANT PAINT» в два слоя (СТ РК 615–2011), общей толщиной 400 мкр (0.4мм).

ЧЕРТЕЖИ ВЫПОЛНЕНЫ С СОБЛЮДЕНИЕМ ДЕЙСТВУЮЩИХ НОРМ И ПРАВИЛ, СООТВЕТСТВУЕТ НОРМАМ И ПРАВИЛАМ ВЗРЫВО– И ПОЖАРОБЕЗОПАСНОСТИ И ОБЕСПЕЧИВАЕТ БЕЗОПАСНУЮ ЭКСПЛУАТАЦИЮ ЗАПРОЕКТИРОВАННЫХ ОБЬЕКТОВ.

ГЛАВНЫЙ ИНЖЕНЕР ПРОЕКТА Саркулова Р.К.

Взам. инв. №

Подп. и дата

Инв. № подл.

Изм.	Кол.уч	Лист	N док	Подпись	Дата
Разработал		Сбанидзе			03.24
Проверил		Бисенжужиев			03.24
Н.контроль		Бисенжужиев			03.24
ГИП		Саркулова			03.24

740709/2023/1–АС

«Строительство здания служебно–эксплуатационного блока Акжольского ЛПУ»

Архитектурно–строительные решения	Стадия	Лист	Листов
	РП	1	37
Общие данные	ТОО "МГПС" г.Актау–2024г		

ФАСАД ПО ОСИ А

1:100

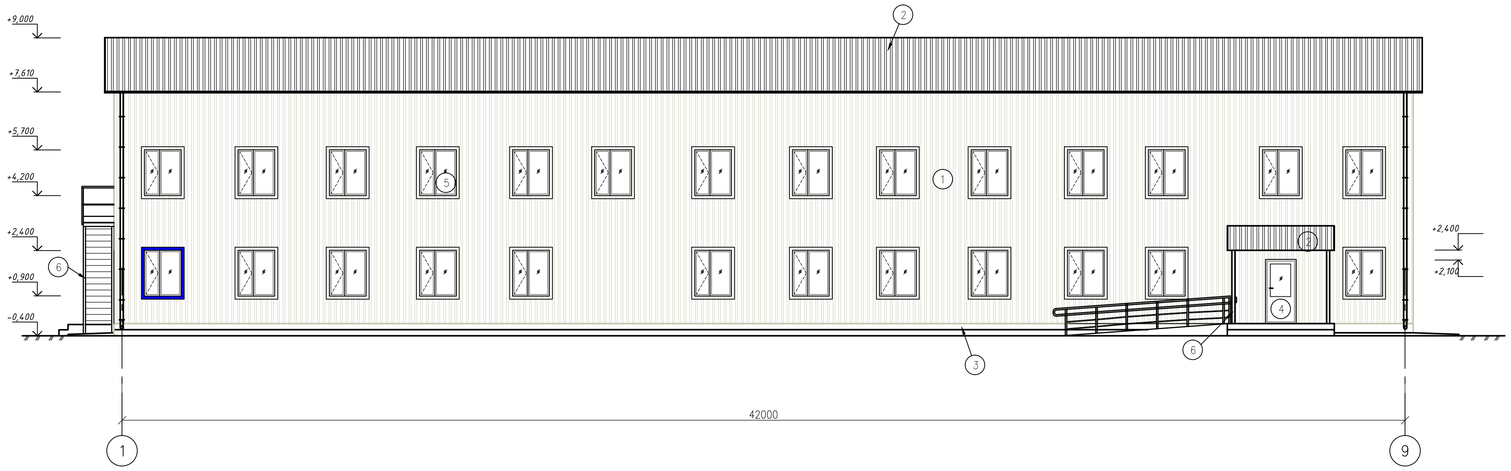

ФАСАД ПО ОСИ Г

1:100

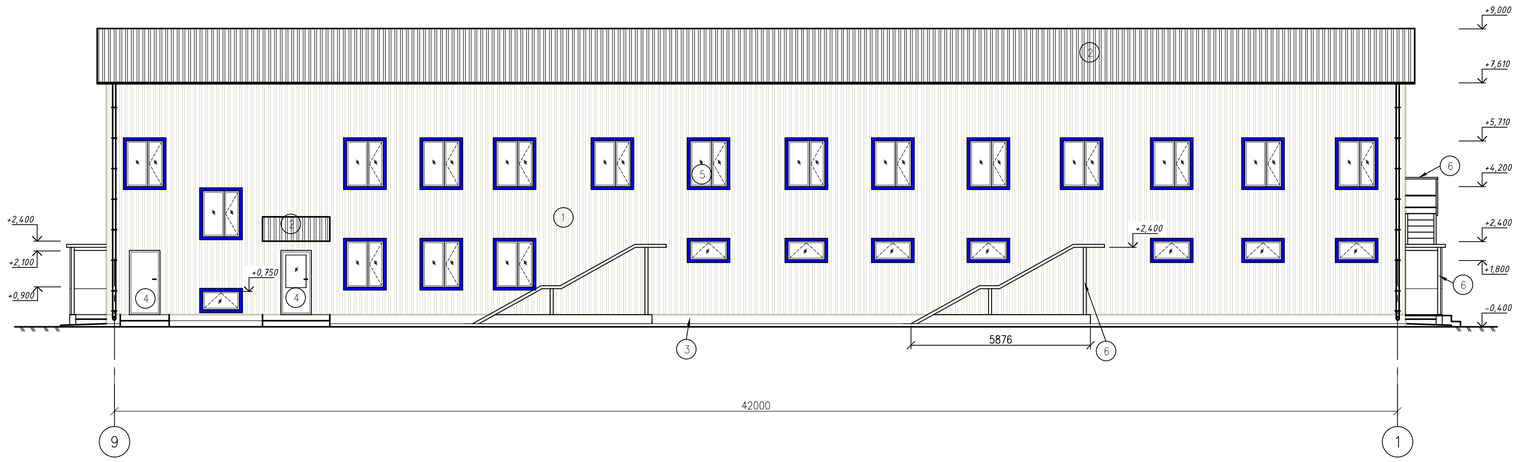

ФАСАД ПО ОСИ 1

1:100

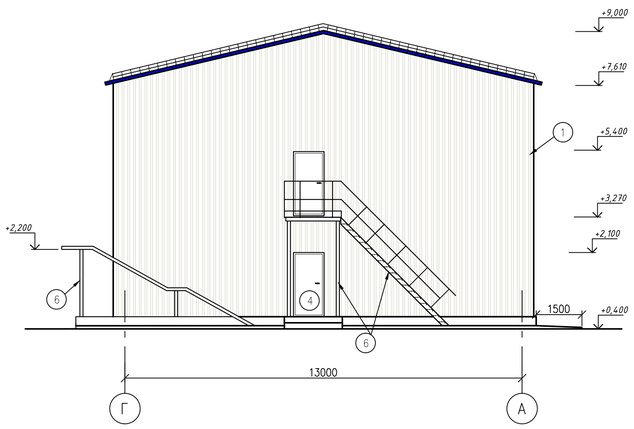

ФАСАД ПО ОСИ 9

1:100

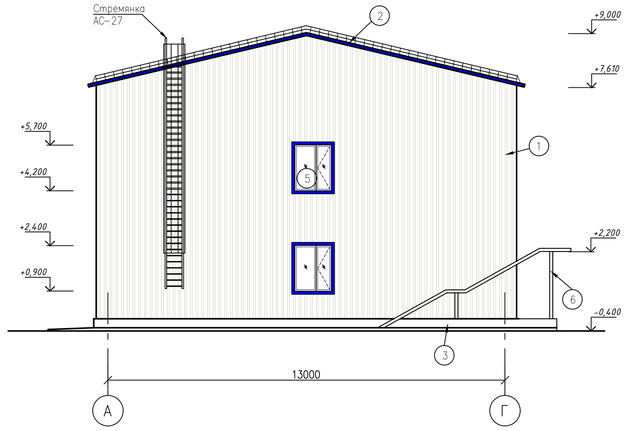

ВЕДОМОСТЬ ОТДЕЛКИ ФАСАДОВ

Поз.	Наименование элемента фасада	Наименование материала отделки	Наименование и номер эталона цвета или образец колера	Примечание
1	Сэндвич-панель	Полимерное покрытие "полиэстер" с матовой поверхностью заводское изготовление	RAL 7044 (серый шелк)	Цвет нащельников стеновых панелей RAL 7044 (867,3м2)
2	Профилированный лист (кровля)	Полимерное покрытие "полиэстер" с матовой поверхностью заводское изготовление	RAL CLASSIC 5005 (сигнально-синий)	Цвет нащельников RAL 5005 (636,5м2)
3	Цоколь из монолитного ж.б.	Отделка керамогранитом		(48,41м2)
4	Металлические наружные двери	Полимерное покрытие. Заводское изготовление	RAL 9003	(10,29м2)
5	Окна	ПВХ профиль	Белый	Цвет нащельников по периметру окна RAL 5005 (87,12м2)
6	Металло-конструкции	Краска по металлу	RAL 9003	

740709/2023/1-АС

«Строительство здания служебно-эксплуатационного блока Аккольского ЛПУ»

Изм.	Кол.уч.	Лист	N док.	Подпись	Дата
Разработал	Сванидзе				04.24
Проверил	Бисенгужиев				04.24
Н.контроль	Бисенгужиев				04.24
ГИП	Саркулова				04.24

Архитектурно-строительные решения

Стадия	Лист	Листов
РП	2	

Фасад по оси А, Г, 1, 9. Ведомость отделки фасадов.

ТОО "МГПС" г.Актау-2024г

Взам. инв. №

Подп. и дата

Инв. № подл.

ПЛАН 1 ЭТАЖА
1:100

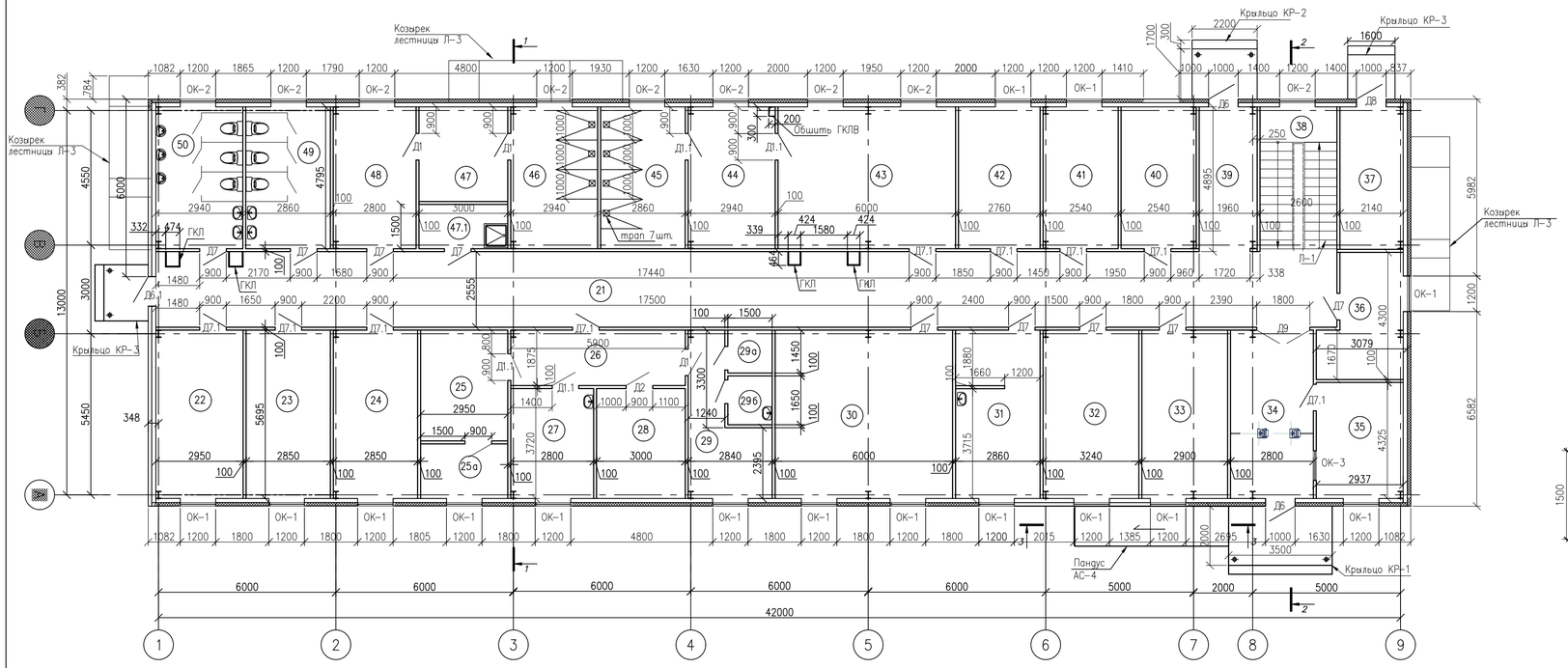

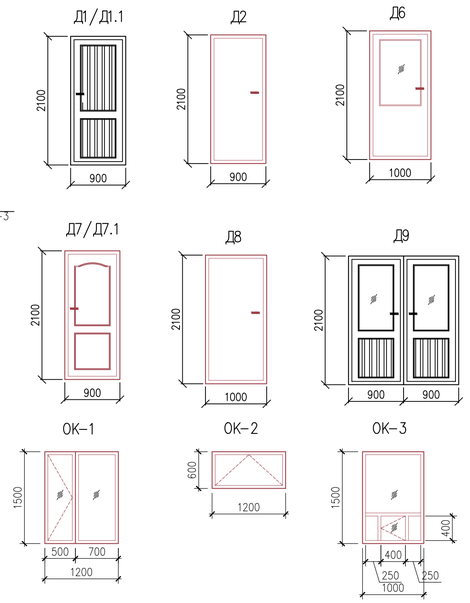

ЭКСПЛИКАЦИЯ ПОМЕЩЕНИЙ

Номер помещения	Наименование	Площадь, м2	Кат помещения
21	Коридор	102,1	Д
22	Персонал аутсорсинг мужской	16,8	Д
23	Персонал аутсорсинг женский	16,23	Д
24	Комната приема пищи	16,23	Д
25	Хроматограф газовый	11,05	В4
25а	Весовая	5,44	В4
26	Коридор	11,06	Д
27	Кабинет химика	10,42	В4
28	Комната хранения прекурсоров	11,16	В4
29	Лаборатория ФХП	10,89	В4
29а	Помещение подготовки посуды	2,17	Д
29б	Бытовое помещение с гардеробной	2,48	Д
30	Служба ЛЭС	34,17	Д
31	Медпункт	16,12	Д
32	Работники транспортной службы	18,45	Д
33	Начальник пож. караула	16,52	Д
34	Проходная	15,95	Д
35	КПП	12,7	Д
36	Кабинет начальника охраны	10,54	Д
37	Тепловой пункт	10,26	
38	Лестничный марш	12,47	Д
39	Коридор	9,59	Д
40	Эл.щит. с ИБП	12,18	В4
41	Аппаратная связи	12,18	В4
42	Служба ЭХЗ	13,23	Д
43	Раздевалка мужская на 17 чел.	28,77	Д
44	Раздевалка душевой	14,1	Д
45	Душевая мужская на 4 чел.	13,71	
46	Душевая женская на 3 чел.	14,1	
47	Раздевалка душевой	9,6	Д
47.1	Комната уборочного инвентаря	4,5	Д
48	Раздевалка женская	13,43	Д
49	С/у женский	13,71	
50	С/у мужской	14,1	

1–1
1:100

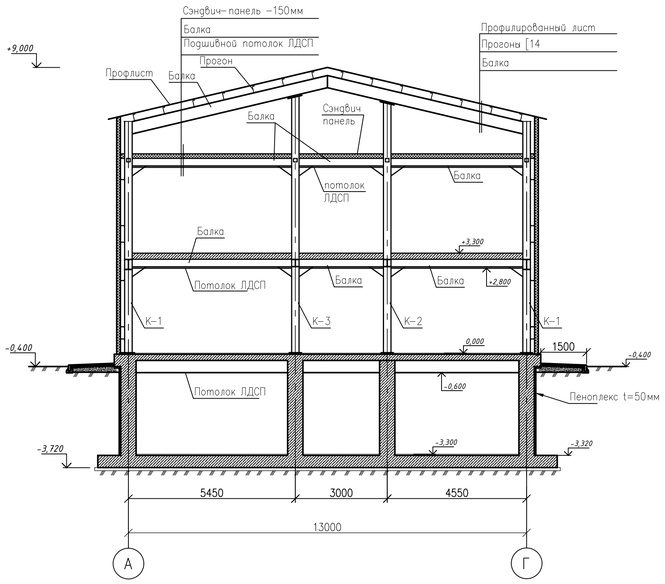

2–2
1:100

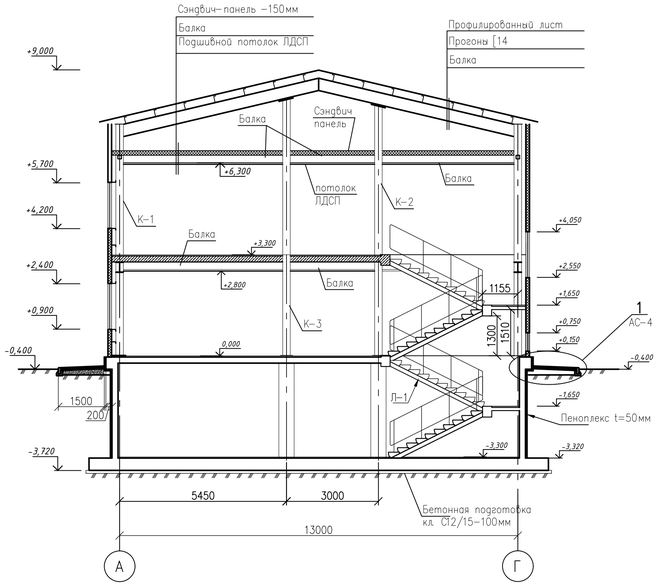

СПЕЦИФИКАЦИЯ ЭЛЕМЕНТОВ КОНСТРУКЦИЙ

Поз.	Обозначение	Наименование	Кол.	Масса кг	Прим.
		Заполнение проемов 1 этажа			
Д1	ГОСТ 30970-2014	ДПВ Г Бпр Оп Л Р 2100х900	3		
Д1.1	ГОСТ 30970-2014	ДПВ Г Бпр Оп Пр Р 2100х900	4		
Д2	ГОСТ 31173-2016	ДСВ, Оп, Бра, Пр, Уз – 900х2100 Дверь металлическая	1		
Д6	ГОСТ 31173-2016	ДСН, Оп, Бра, Пр, О – 1000х2100 Дверь металлическая утепленная	2		
		с армированным остеклением с замком "антипаника"			
Д6.1	ГОСТ 31173-2016	ДСН, Оп, Бра, Л, О – 1000х2100 Дверь металлическая утепленная	1		
		с армированным остеклением с замком "антипаника"			
Д7	ГОСТ 6629-88	ДГ21-9	8		
Д7.1	ГОСТ 6629-88	ДГ21-9Л	9		
Д8	ГОСТ 31173-2016	ДСН, Оп, Бра, Пр, О – 900х2100 Дверь металлическая утепленная	1		
Д9	ГОСТ 30970-2014	ДПВ О Бпр Дп Р 2100х1800	1		
ОК-1	ГОСТ 30674-99	ОП В2 1500х1200 (4М1-16Ar-4М1)	16		
ОК-2	ГОСТ 30674-99	ОП В2 600х1200 (4М1-16Ar-4М1)	9		
ОК-3	ГОСТ 30674-99	ОП В2 1500х1000 (4М1-16Ar-4М1)	1		

Изм.	Кол.уч.	Лист	N док.	Подпись	Дата	740709/2023/1-АС		
						«Строительство здания служебно-эксплуатационного блока Аккольского ЛПУ»		
Разработал		Сванидзе			04.24	Архитектурно-строительные решения	Стадия	Лист	Листов
Проверил		Бисенгужиев			04.24		РП	3	
Н.контроль		Бисенгужиев			04.24	План 1 этажа. Разрез 1-1, 2-2. Экспликация помещений.	ТОО "МГПС" г.Актау-2024г		
ГИП		Саркулова			04.24				

Взам. инв. №
Подп. и дата
Инв. № подл.

ПЛАН 2 ЭТАЖА

1:100

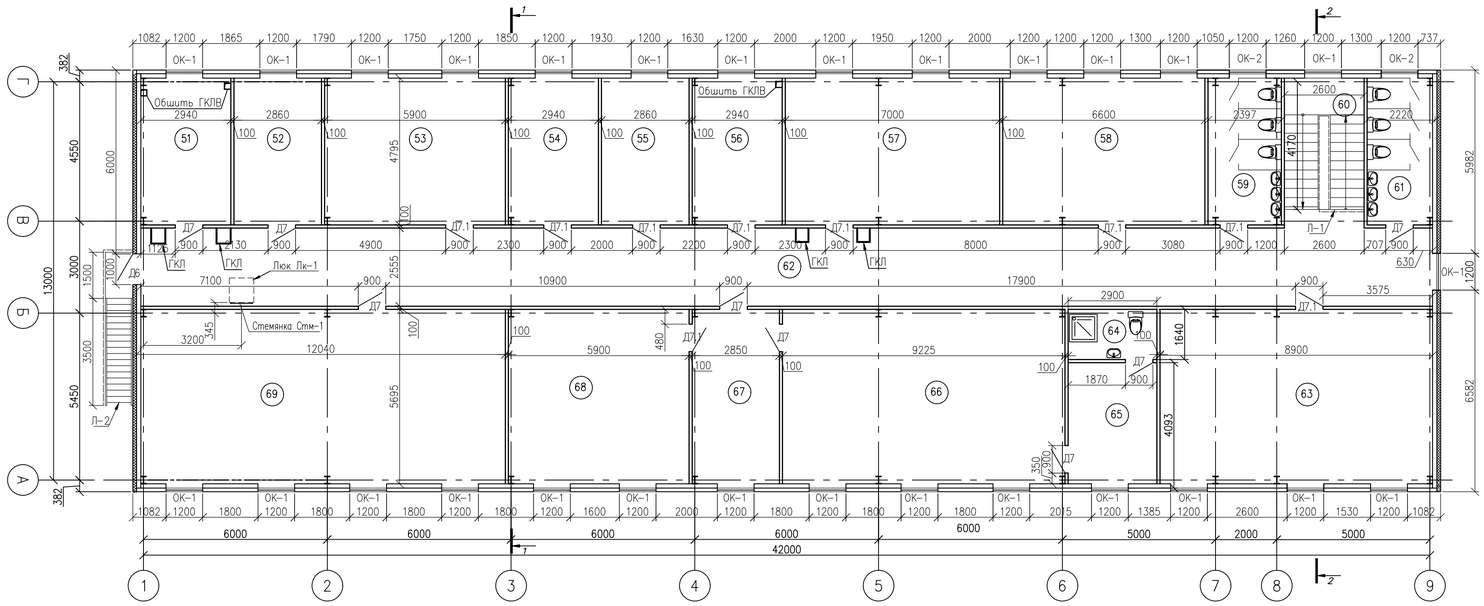

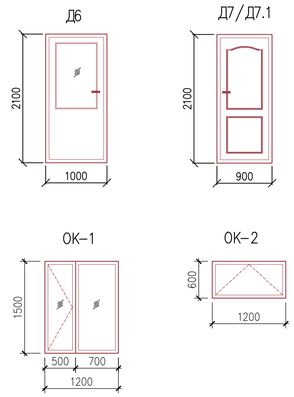

ЭКСПЛИКАЦИЯ ПОМЕЩЕНИЙ

Номер помещения	Наименование	Площадь, м2	Кат помещения
51	Архив	14,1	В4
52	Служба снабжения	13,71	Д
53	Служба ПК, ОТ и ОС	28,29	Д
54	Кабинет ИТ, ТК	14,1	Д
55	Отдел кадров	13,71	Д
56	Начальник ГКС	14,1	Д
57	Служба ЭВС	33,57	Д
58	Служба КИП	31,65	Д
59	С/у женский	11,5	
60	Лестничный марш	12,47	Д
61	С/у мужской	10,25	
62	Коридор	107,8	Д
63	Технический класс	50,69	Д
64	Санузел	4,76	
65	Сервис	11,47	Д
66	Кабинет начальника	52,54	Д
67	Приемная	16,23	Д
68	Кабинет главного инженера	33,6	Д
69	Конференц зал (75 чел.)	67,77	Д

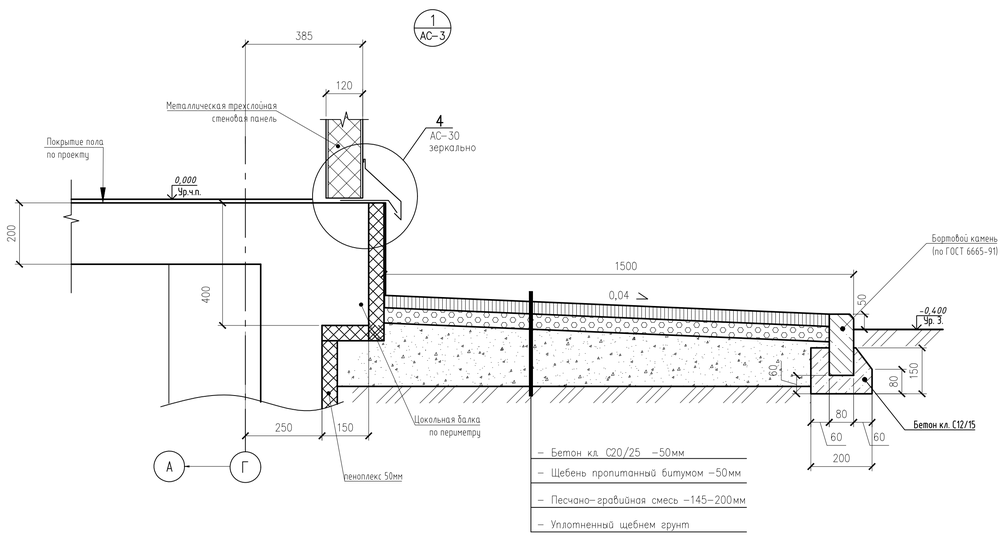

СХЕМА УСТРОЙСТВА ЩИТОВ
(перегородка сан узлов и душевых)

М 1:20

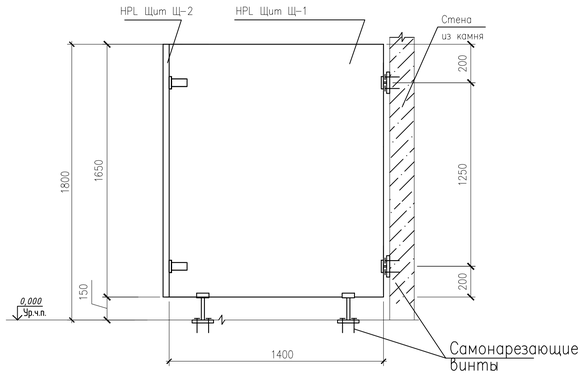

СХЕМА УСТРОЙСТВА ЩИТОВ
(план)

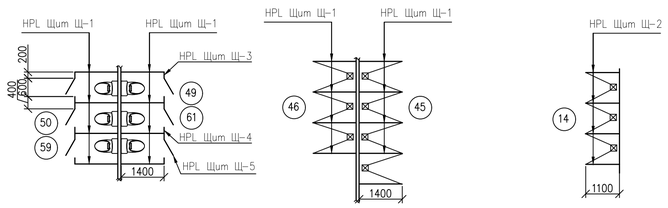

3–3 (АС–3)

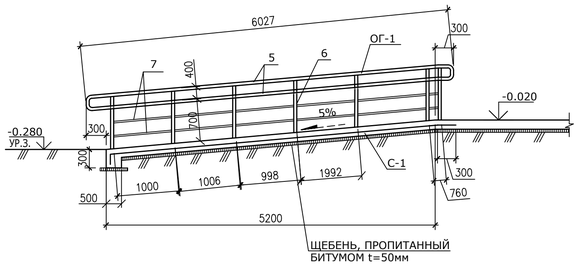

СПЕЦИФИКАЦИЯ ЭЛЕМЕНТОВ КОНСТРУКЦИЙ

Поз.	Обозначение	Наименование	Кол.	Масса кг	Прим.
		Заполнение проемов 2 этажа			
Д6	ГОСТ 31173–2016	ДСН Оп Бра Л О – 1000х2100 Дверь металлическая утепленная с армированным остеклением с замком "антипаника"	1		
Д7	ГОСТ 6629–88	ДГ21–9	8		
Д7.1	ГОСТ 6629–88	ДГ21–9Л	9		
ОК–1	ГОСТ 30674–99	ОП В2 1500х1200 (4М1–16А–4М1)	28		
ОК–2	ГОСТ 30674–99	ОП В2 600х1200 (4М1–16А–4М1)	2		
		Отмостка			
	ГОСТ 6665–91	БР 100.30.15	94	100	
		Материал: бетон кл.С12/15, м3	2,14		
		Материал: бетон кл.С20/25, м3	7,3		
		Щебень, фракции 20–40, м3	7,76		
		ПГС, м3	26,1		
		Пеноплекс t=50мм, м3	392,0		
		санузлы, кабинки			
Щ–1	ТОО "Евростиль "	Щит HPL–1650х1400х12	17		
Щ–2	ТОО "Евростиль "	Щит HPL–1650х1100х12	8		
Щ–3	ТОО "Евростиль "	Щит HPL–1650х200х12	8		
Щ–4	ТОО "Евростиль "	Щит HPL–1650х400х12 (Дверное полотно)	8		
Щ–5	ТОО "Евростиль "	Щит HPL–1650х600х12 (Дверное полотно)	12		
	ТОО "Евростиль "	Комплект фурнитуры Design для 1 кабинки	12		
		Перегородки			
	Серия 1.031.9–2.07	Перегородки С112 (100) h=3.0м, м.п.	483,0		
		ГКЛ, м2	33.5		
		Цоколь			
		Керамогранит, м2	48,41		
		Пандус			
С–1	ГОСТ 23279–2012	сетка 5Вр1/100/100 м2	7,41		
		Бетон кл. С12/15	1,1		$м^3$
		Ограждение пандуса			
5	хромированные трубы	тр.Ø50 м.п.	13,3		поручень
6	хромированные трубы	тр.Ø50 L=850	7		стойка
7	хромированные трубы	тр.Ø16 м.п.	11,42		струна

Изм.	Кол.уч.	Лист	N док.	Подпись	Дата	740709/2023/1–АС			
						«Строительство здания служебно–эксплуатационного блока Аккольского ЛПУ»			
Разработал		Сванидзе			04.24	Архитектурно–строительные решения	Стадия	Лист	Листов
Проверил		Бисенгужиев			04.24		РП	4	
Н.контроль		Бисенгужиев			04.24				
ГИП		Саркулова			04.24	План 2 этажа. Узел 1, 2. Экспликация помещений.	ТОО "МГПС" г.Актау–2024г		

Взам. инв. №

Подп. и дата

Инв. № подл.

ПЛАН ПОДВАЛЬНОГО ЭТАЖА

1:100

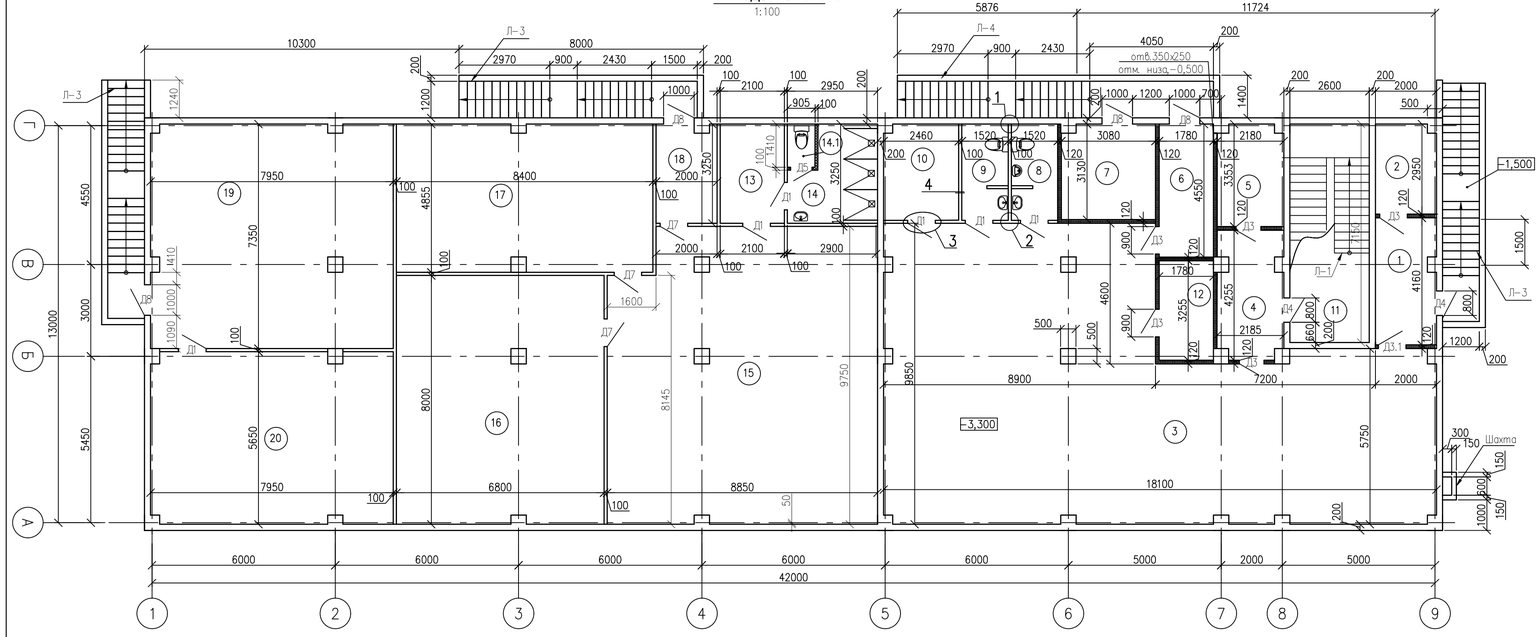

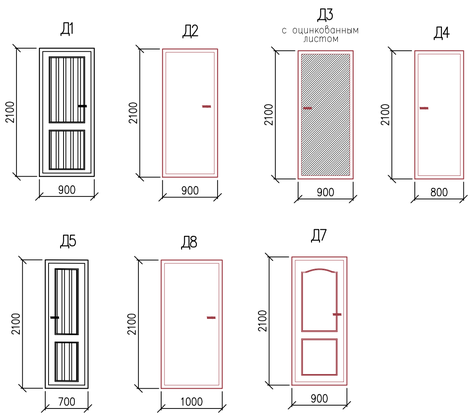

ЭКСПЛИКАЦИЯ ПОМЕЩЕНИЙ

Номер помещения	Наименование	Площадь, м2	Кат помещения
1	Тамбур-шлюз	8,17	Д
2	Помещение загрязненной одежды	5,81	Д
3	Помещение для укрываемых на 60чел.	141,42	Д
4	Тамбур-шлюз	8,69	Д
5	Помещение деактивации загр. одежды	7,12	Д
6	Электрогенератор	8,1	А
7	Помещение хранения расходных баков	9,62	В4
8	С/у мужской	4,72	
9	С/у женский	4,72	
10	Помещение хранения воды	7,66	Д
11	Лестничный марш	18,59	Д
12	Комната хранения продуктов	5,8	В4
13	Раздевалка душевой	6,83	Д
14	Душевая	8,0	
14.1	Санузел	1,28	
15	Тренажерный зал	83,07	Д
16	Бильярдный зал	54,0	Д
17	Теннисный зал	40,38	Д
18	Тамбур	6,35	Д
19	Сушка спецодежды и СИЗ	57,79	Д
20	Хранение спецодежды и СИЗ	44,36	Д

ВЕДОМОСТЬ ПЕРЕМЫЧЕК

Марка	Обозначение
ПР-1 6 шт	-1,200 / 1

УЗЛЫ КРЕПЛЕНИЯ ПЕРЕГОРОДОК ИЗ ГКЛВ

1

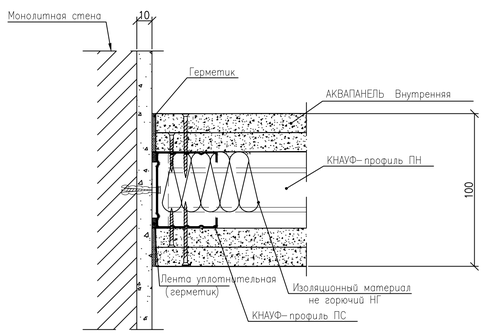

2

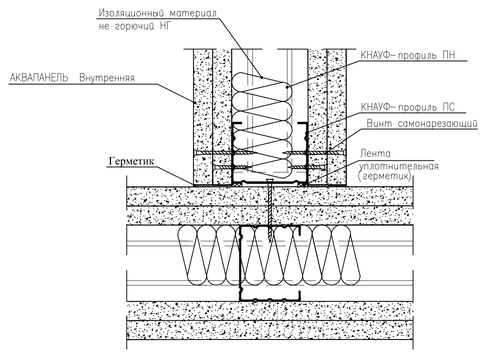

3

УСТРОЙСТВО ДВЕРНОГО ПРОЕМА

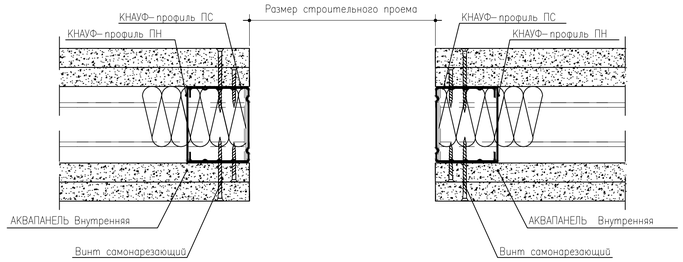

СПЕЦИФИКАЦИЯ ЭЛЕМЕНТОВ КОНСТРУКЦИЙ

Поз.	Обозначение	Наименование	Кол.	Масса кг	Прим.
		Заполнение проемов цокольного этажа			
Д1	ГОСТ 30970-2014	ДПВ Г Бпр Оп Л Р 2100х900	6		
Д3	ГОСТ 31173-2016	ДСВ, Оп, Брг, Л, Уз – 900х2100 утепленные, с замком "антипаника"	4		окраска с цинком
Д3.1	ГОСТ 31173-2016	ДСВ, Оп, Брг, Пр, Уз – 900х2100 утепленные, с замком "антипаника"	1		окраска с цинком
Д4	ГОСТ Р 42.4.07-2020	ДУ-III-6	2		см. примеч.
Д5	ГОСТ 30970-2014	ДПВ Г Бпр Оп Пр Р 2100х700	1		
Д8	ГОСТ 31173-2016	ДСН Оп Брг Л О – 1000х2100 Дверь металлическая утепленная с замком "антипаника"	4		
Д7	ГОСТ 6629-88	ДГ21-9Л	3		
		Перемычки			
1	ГОСТ 984-84	перемычка 2ПБ13-1	6	54	

4

УЗЕЛ ПРИМЫКАНИЯ К ПОЛУ

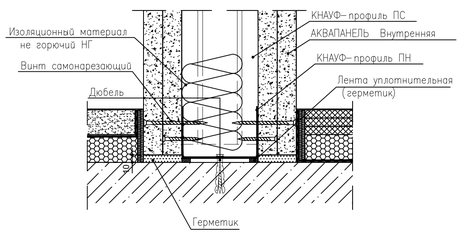

5
??

подвижное присоединение, связанное с замкнутой системой подвесного потолка

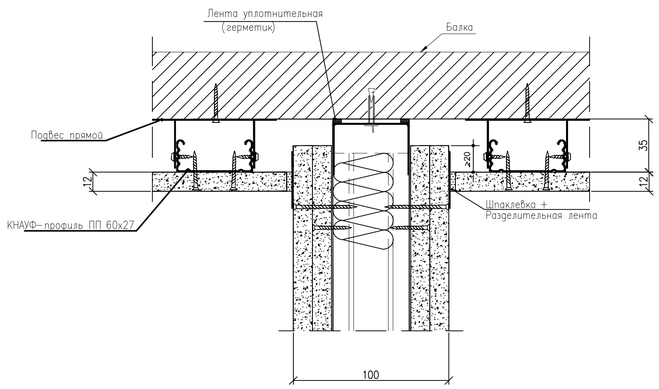

ПЛАН ПЕРЕМЫЧЕК

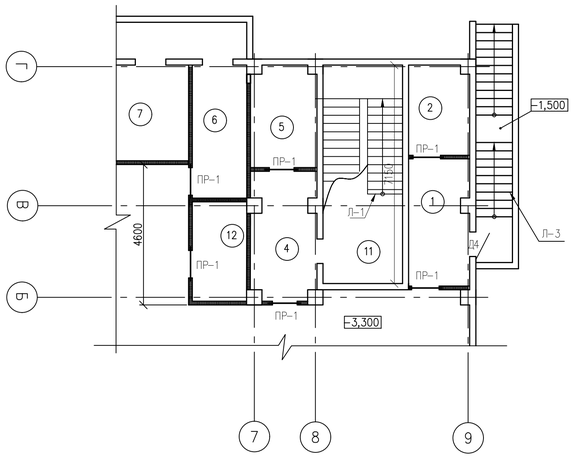

ПРИМЕЧАНИЯ

Дверной проем для Д4 800х1800(h), габаритные размеры двери 1136х2136(h)

Перегородки толщиной 120мм из глиняного кирпича марки М100

Изм.	Кол.уч.	Лист	N док.	Подпись	Дата	740709/2023/1-АС
						«Строительство здания служебно-эксплуатационного блока Аккольского ЛПУ»
Разработал	Сванидзе				04.24	Архитектурно-строительные решения
Проверил	Бисенгужиев				04.24	Стадия: РП; Лист: 5; Листов:
Н.контроль	Бисенгужиев				04.24	
ГИП	Саркулова				04.24	План подвального этажа. Узлы крепления перегородок из ГКЛВ.
						ТОО "МГПС" г.Актау-2024г

Согласовано:
ВК: НВК Сарсенова 04.24
ЭЛ: ТХ Улубанова 04.24
ОВ Еньшина 04.24

Взам. инв. №

Подп. и дата

Инв. № подл.

ПЛАН КОТЛОВАНА

1:100

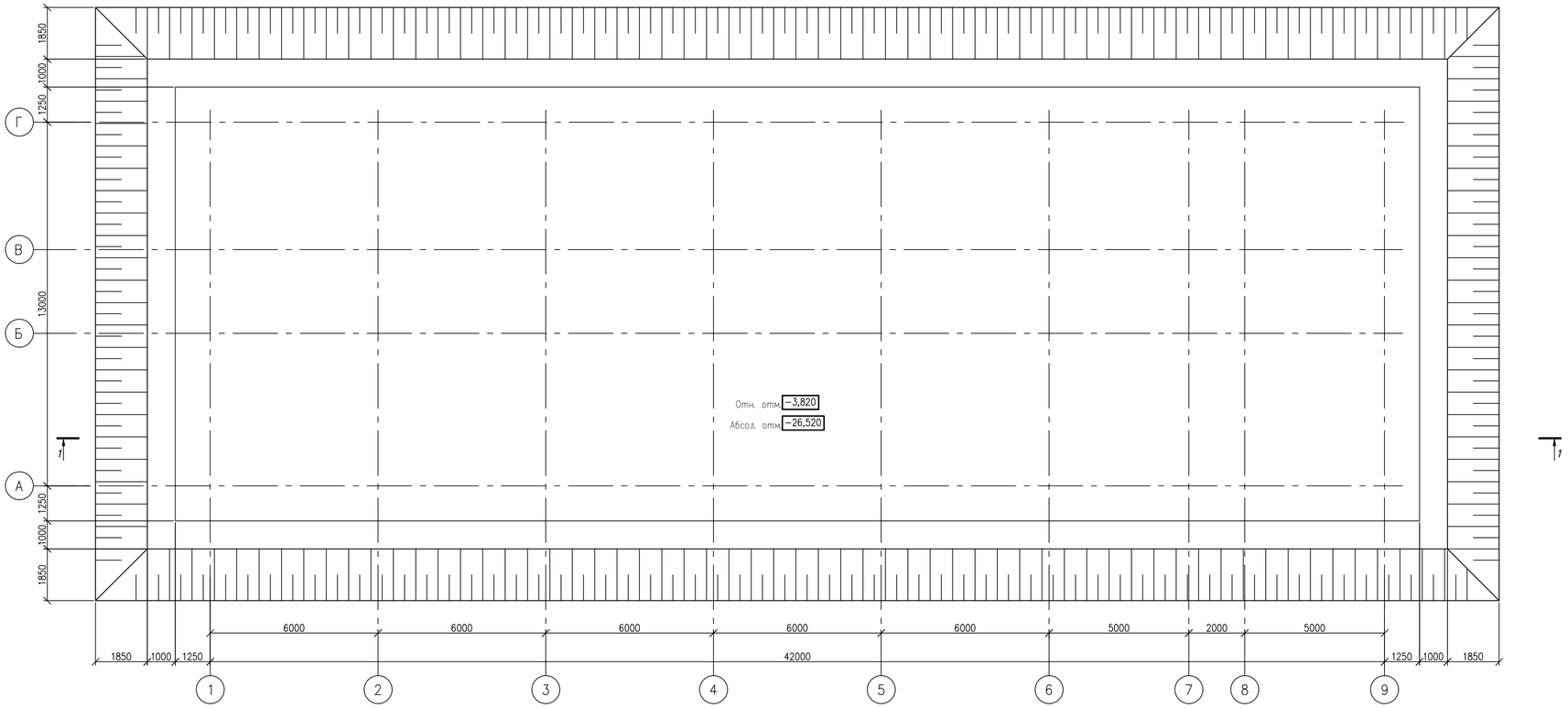

ОБЩИЕ УКАЗАНИЯ:

1. На основании технического отчета об инженерно-геологических условиях на участке строительства, в основании расположен песок мелкий, мощностью 4,5м. Грунт не просадочный.
2. Степень агрессивности грунтов к бетонам – слабоагрессивны к бетонам на сульфатостойких цементах.
3. Грунтовые воды не вскрыты.
4. Нормативная глубина промерзания песков – 0,88м.
5. Максимальная глубина проникновения 0° в почву составляет 1,5м.
6. Тип грунтовых условий по сейсмическим свойствам –II.
7. Сейсмичность района составляет 6_2 балла.

1–1

1:100

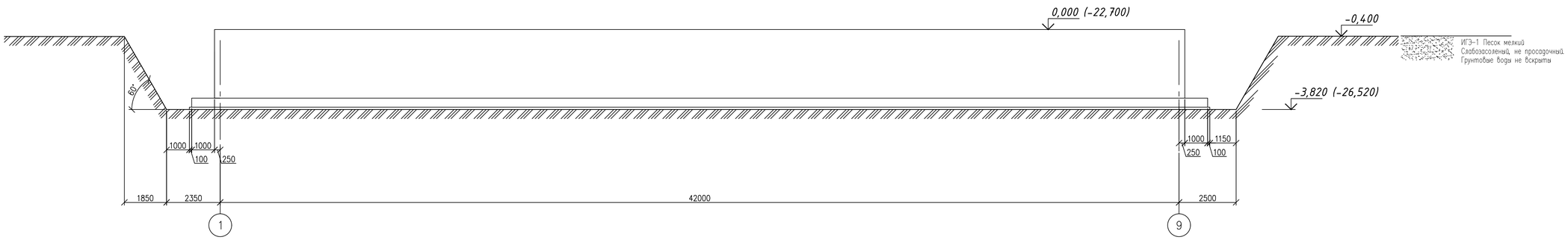

						740709/2023/1–АС
						«Строительство здания служебно–эксплуатационного блока Аккольского ЛПУ»
Изм.	Кол.уч	Лист	N док.	Подпись	Дата	
Разработал		Сванидзе			04.24	Архитектурно–строительные решения
Проверил		Бисенгужиев			04.24	
Н.контроль		Бисенгужиев			04.24	
ГИП		Саркулова			04.24	План котлована. Разрез 1–1.

Стадия	Лист	Листов
РП	6	

ТОО "МГПС" г.Актау–2024г

Согласовано:

ВК	НВК	Сарсенова	04.24
ГП	ТХ	Улукбанова	04.24
ОВ		Енешина	04.24

Взам. инв. №

Подп. и дата

Инв. № подл.

ОПАЛУБОЧНЫЙ ПЛАН ПОДВАЛЬНОГО ЭТАЖА

1:100

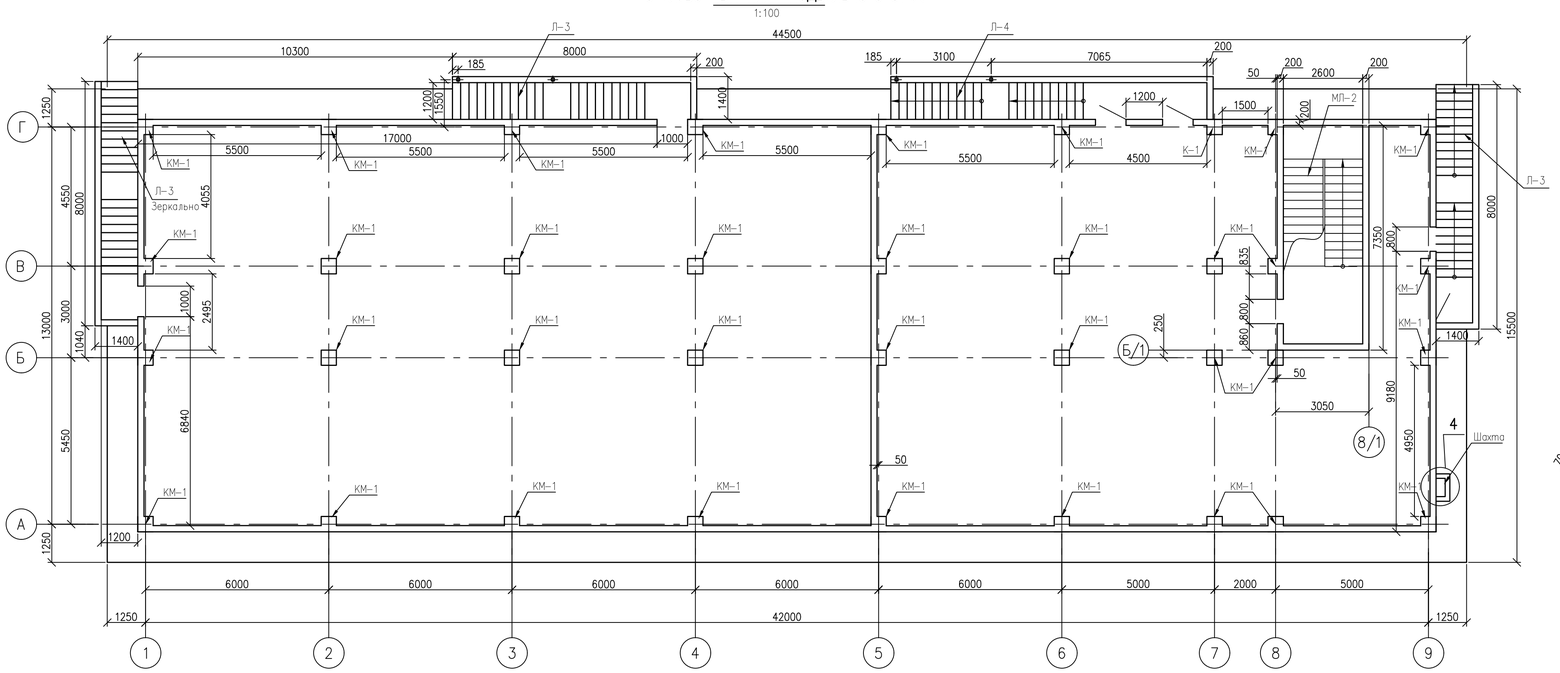

Решетка Жр-1

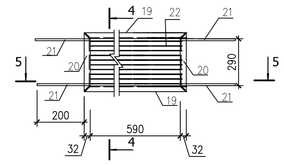

4-4

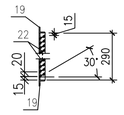

5-5

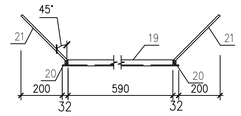

1

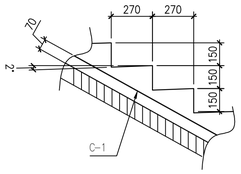

2

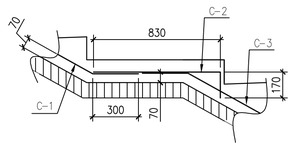

3

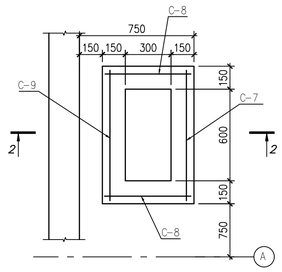

4

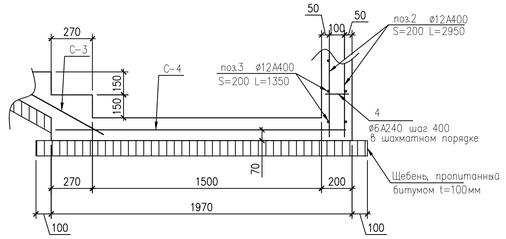

ЛЕСТНИЦА Л-3

1:50

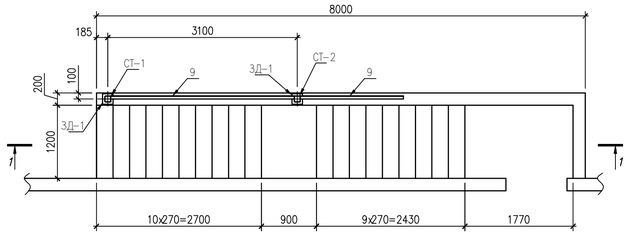

1-1

1:50

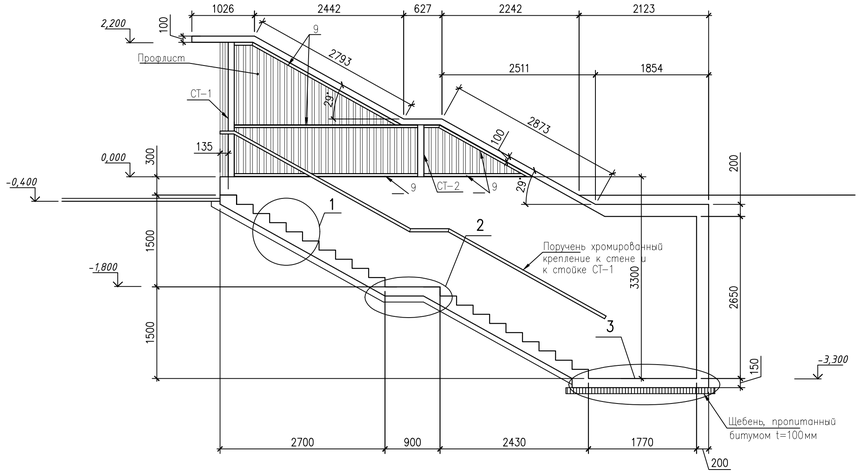

ПЛАН ПЕРЕКРЫТИЯ Л-3

1:50

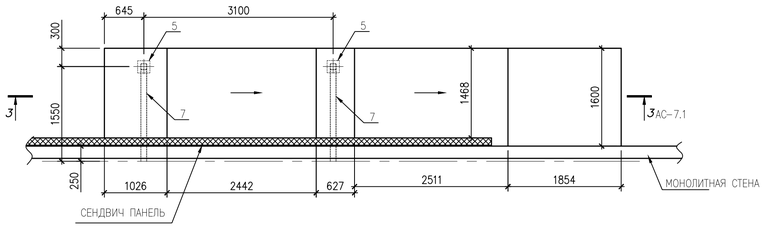

Козырек

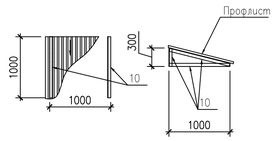

2-2

1:50

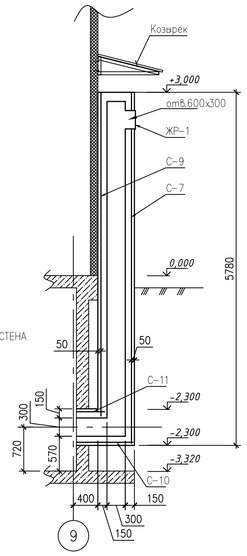

СПЕЦИФИКАЦИЯ ЭЛЕМЕНТОВ КОНСТРУКЦИЙ

Поз.	Обозначение	Наименование	Код	Масса кг	Прим.
		Лестниица Л-3	3		
С-1	ГОСТ 23279-2012	2С ø12А400-200(100) / ø8А400-200 135х370 (50+50)/25	1	36,4	36,4
С-2	ГОСТ 23279-2012	3С ø8А240-200(100) / ø12А400-200 100х135 (75+75)/50	1	9,41	9,41
С-3	ГОСТ 23279-2012	2С ø12А400-200(100) / ø8А400-200 135х345 —/25	1	34,09	34,09
С-4	ГОСТ 23279-2012	2С ø12А400-200(100) / ø8А400-200 135х190 (50+50)/25	1	18,82	18,82
С-5	ГОСТ 23279-2012	2С ø12А400-200(100) / ø12А400-200(100) 140х475 —/50	1	64,81	64,81
С-6	ГОСТ 23279-2012	2С ø12А400-200(100) / ø12А400-200(100) 155х605	1	76,13	76,13
1	ГОСТ 34028-2016	ø12А400 п.м.	288	0,888	255,7
2	ГОСТ 34028-2016	ø12А400 L=2950	80	2,62	209,6
3	ГОСТ 34028-2016	ø12А400 L=1350	16	1,2	19,2
4	ГОСТ 34028-2016	ø6А240 L=250	168	0,1	16,8
5	ГОСТ 19903-2015	-10х200 L=200	2	3,14	6,28
6	ГОСТ 30245-2012	□120х5 L=2190	1	38,43	38,43
7	ГОСТ 30245-2012	□120х5 L=1320	2	23,17	46,34
8	ГОСТ 30245-2012	□120х5 L=840	1	14,74	14,74
9	ГОСТ 8509-93	∟ 50х5 п.м.	12,85	3,77	48,44
ЗД-1	Серия 3.400.2-14.93	Закладная деталь М5-2	2	2,13	4,26
		Материал: бетон кл.С20/25, м3	6,57		
		Щебень фракции 20-40, м3	1,4		
Поручень		Хромированная тр. ø50 L=7140	1		
Профлист	ГОСТ 24045-2016	С21-1000-0,7 L=6000	6	44,4	
		Шахта			
С-7	ГОСТ 23279-2012	2С ø12А400-200(100) / ø12А400-200 85х570 (50+50)/75	1	47,19	47,19
С-8	ГОСТ 23279-2012	2С ø12А400-200 / ø12А400-200 55х525 (25+25)/75	2	27,17	54,34
С-9	ГОСТ 23279-2012	2С ø12А400-200 / ø12А400-200 85х525	1	43,68	43,68
С-10	ГОСТ 23279-2012	2С ø12А400-200 / ø12А400-200 85х90 (50+50)/25	1	7,77	7,77
С-11	ГОСТ 23279-2012	2С ø12А400-100 / ø12А400-100 50х90 (50+50)/50	1	4,62	4,62
		Материал: бетон кл.С20/25, м3	2,02		
		Козырек			
10	ГОСТ 8509-93	∟ 50х5 п.м.	4,6	3,77	17,34
Профлист	ГОСТ 24045-2016	С21-1000-0,7 L=1000	1	7,4	7,4
		Решетка Жр-1			
19	ГОСТ 8509-93	L32х4 L=654	2	1,25	2,5
20	ГОСТ 8509-93	L32х4 L=354	2	0,67	1,34
21	ГОСТ 34028-2016	ø8А400 L=290	4	0,11	0,44
22	ГОСТ 103-2006	-32х2 L=593	30	0,3	9,0

Согласовано:

ВК, НВК	Сарсенова		04.24
ТП, ТХ	Улубанова		04.24
ОВ	Енешина		04.24

Взам. инв. №

Подп. и дата

Инв. № подл.

740709/2023/1-АС

«Строительство здания служебно-эксплуатационного блока Аккольского ЛПУ»

Изм.	Кол.уч.	Лист	N док.	Подпись	Дата
Разработал	Сванидзе				04.24
Проверил	Бисенгужиев				04.24
Н.контроль	Бисенгужиев				04.24
ГИП	Саркулова				04.24

Архитектурно- строительные решения

Стадия	Лист	Листов
РП	7	

Опалубочный план подвального этажа. Монолитная лестница Л-3. План перекрытия Л-3. Сечения.

ТОО "МГПС" г.Актау-2024г

АРМИРОВАНИЕ ПРОДОЛЬНОЙ СТЕНЫ
1:50

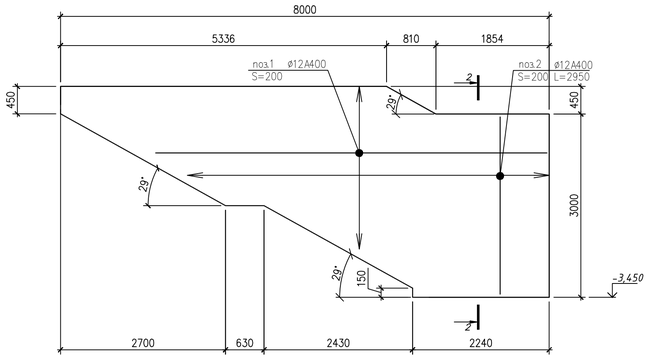

АРМИРОВАНИЕ ПОПЕРЕЧНОЙ СТЕНЫ
1:50

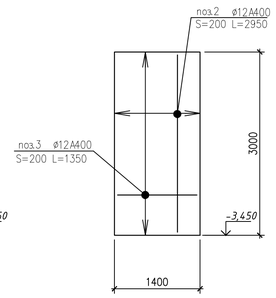

2–2
1:20

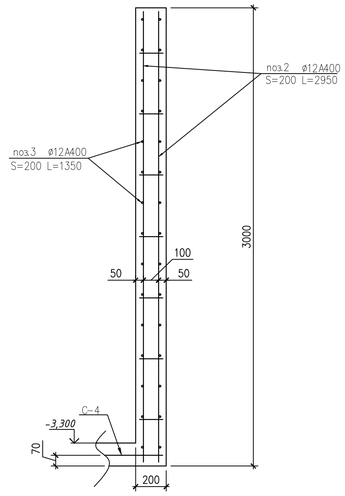

Лестница Л–2
1:50

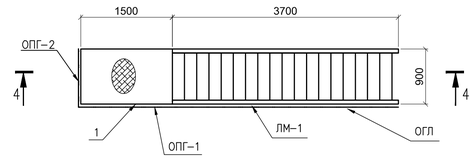

СТОЙКА СТ–1
1:20

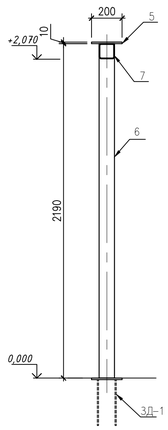

СТОЙКА СТ–2
1:20

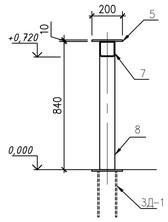

УЗЕЛ 2
1:10

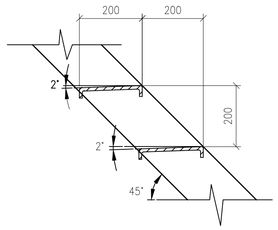

4–4
1:50

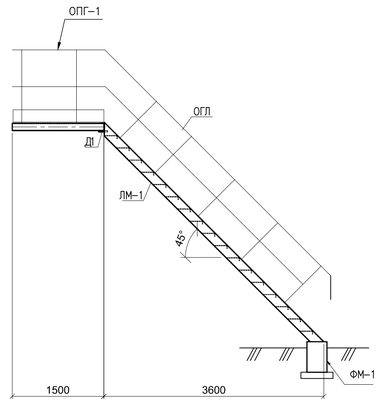

3–3 АС–7
1:20

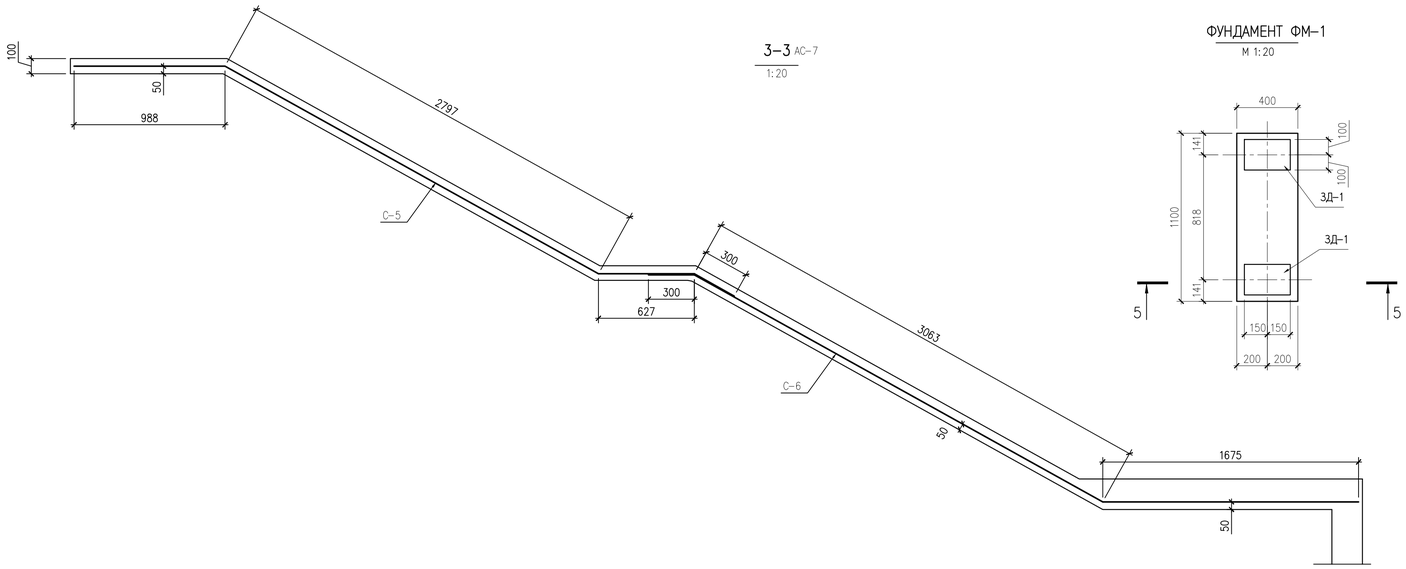

ФУНДАМЕНТ ФМ–1
М 1:20

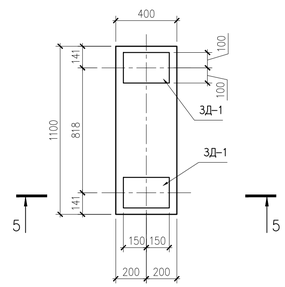

5–5
М 1:20

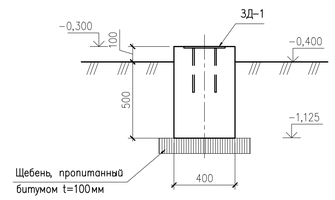

СПЕЦИФИКАЦИЯ ЭЛЕМЕНТОВ КОНСТРУКЦИЙ

Поз.	Обозначение	Наименование	Кол.	Масса кг	Прим.
		Лестница Л–2			
ЛМ–1	Серия 1.450.3–7.94	Лестничный марш ЛГВ45–36.9 L=2200	1	210,8	
ПМ–1	Серия 1.450.3–7.94	Площадка металлическая ПГВ15.9	1	63,8	
Д–1	Серия 1.450.3–7.94.2–КМ6	Доборная деталь Д1Г	2	0,4	
ОГЛ	Серия 1.450.3–7.94	Ограждение лестницы ОЛГ45–12.36	1	38,7	
ОПГ–1	Серия 1.450.3–7.94	Ограждение площадки ОПБП15.9	1	24,3	
ОПГ–2	Серия 1.450.3–7.94	Ограждение площадки ОППП12.9	1	18,6	
ФМ–1		Фундамент под лестницу ФМ–1	1		
		Фундамент под лестницу ФМ–1			
ЗД–1	Серия 3.400.2–14.93	Закладная деталь М5–5	2	4,53	
		Бетон кл.В15(С12/15), м3	0,26		
		Щебень, фракции 20–40, м3	0,08		

Данный лист читать совместно с листом АС–7

						740709/2023/1–АС			
						«Строительство здания служебно–эксплуатационного блока Аккольского ЛПУ»			
Изм.	Кол.уч.	Лист	N док.	Подпись	Дата				
Разработал		Сванидзе			04.24	Архитектурно–строительные решения	Стадия	Лист	Листов
Проверил		Бисенгужиев			04.24		РП	7.1	
Н.контроль		Бисенгужиев			04.24				
ГИП		Саркулова			04.24	Армирование лестницы Л–1. Стойка СТ–1, СТ–2. Разрезы. Лестница Л–2.	ТОО "МГПС" г.Актау–2024г		

Взам. инв. №

Подп. и дата

Инв. № подл.

ЛЕСТНИЦА Л-4
1:50

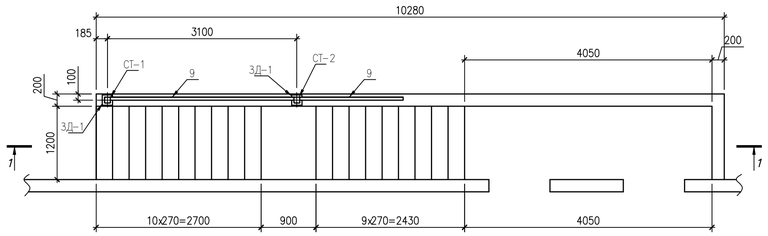

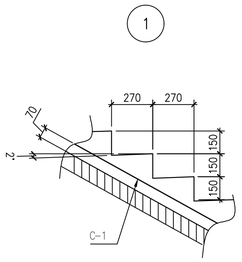

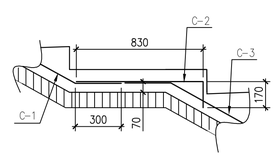

2-2
1:20

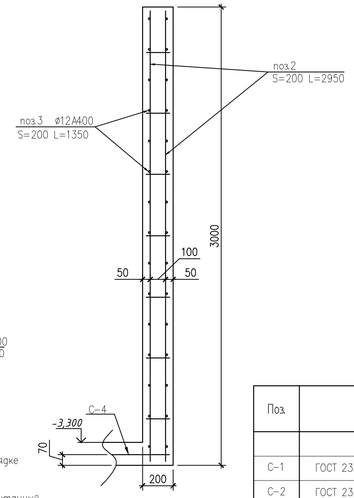

СТОЙКА СТ-2
1:20

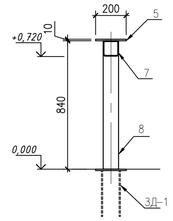

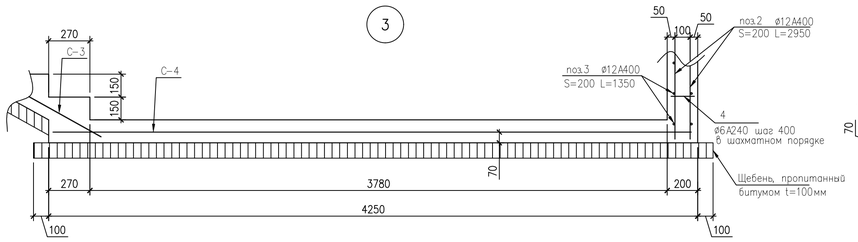

1-1
1:50

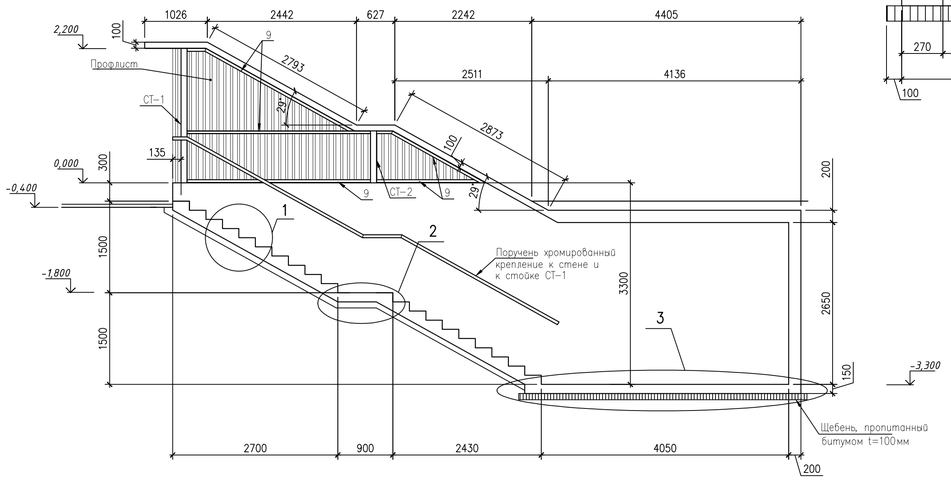

СТОЙКА СТ-1
1:20

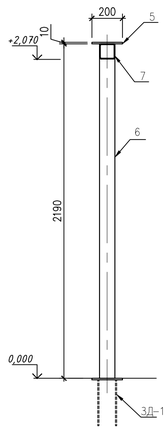

АРМИРОВАНИЕ ПРОДОЛЬНОЙ СТЕНЫ
1:50

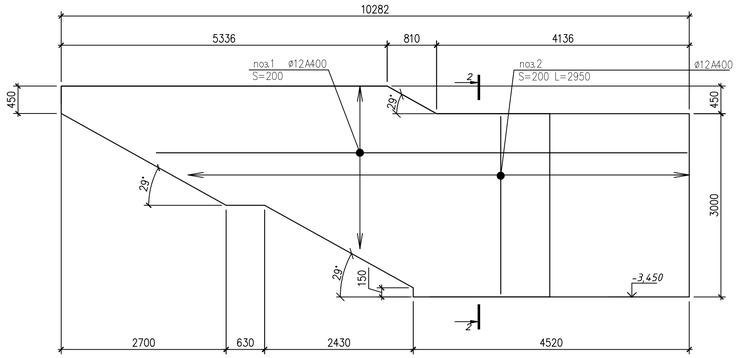

ПЛАН ПЕРЕКРЫТИЯ Л-4
1:50

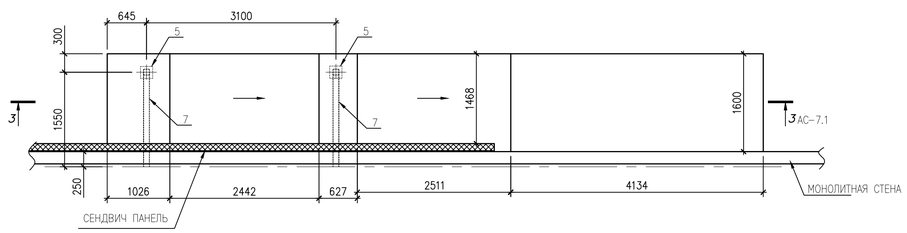

3-3
1:20

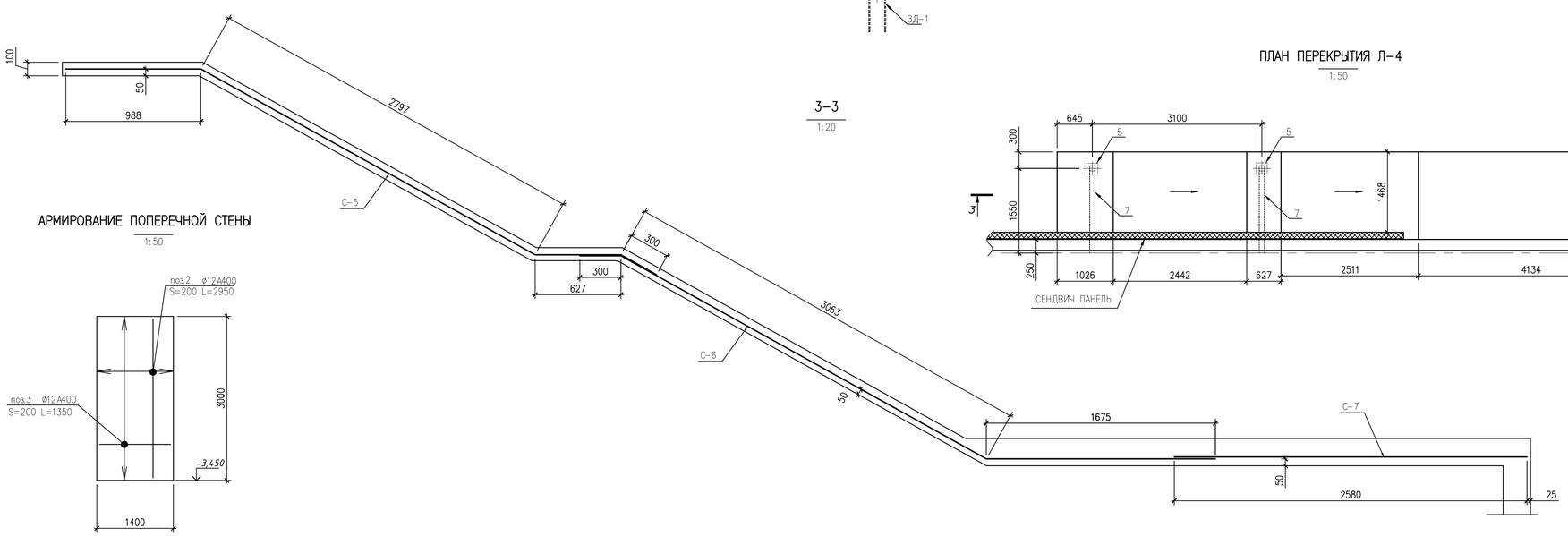

АРМИРОВАНИЕ ПОПЕРЕЧНОЙ СТЕНЫ
1:50

СПЕЦИФИКАЦИЯ ЭЛЕМЕНТОВ КОНСТРУКЦИЙ

Поз.	Обозначение	Наименование	Код	Масса кг	Прим.
		Лестница Л-4			
С-1	ГОСТ 23279-2012	2С ø12А400-200(100) / ø8А400-200 135х370 50+50 / 25	1	36,4	36,4
С-2	ГОСТ 23279-2012	3С ø8А240-200(100) / ø12А400-200 100х135 75+75 / 50	1	9,41	9,41
С-3	ГОСТ 23279-2012	2С ø12А400-200(100) / ø8А400-200 135х345 — / 25	1	34,09	34,09
С-4	ГОСТ 23279-2012	2С ø12А400-200(100) / ø6А400-200 135х420 50+50 / 25	1	56,2	56,2
С-5	ГОСТ 23279-2012	2С ø12А400-200(100) / ø12А400-200(100) 140х475 — / 50	1	64,81	64,81
С-6	ГОСТ 23279-2012	2С ø12А400-200(100) / ø12А400-200(100) 155х505	1	76,13	76,13
С-7	ГОСТ 23279-2012	2С ø12А400-200(100) / ø12А400-200(100) 155х505	1	76,13	
1	ГОСТ 34028-2016	ø12А400 п.м.	322,2	0,888	286,1
2	ГОСТ 34028-2016	ø12А400 L=2950	91	2,62	209,6
3	ГОСТ 34028-2016	ø12А400 L=1350	16	1,2	19,2
4	ГОСТ 34028-2016	ø6А240 L=250	168	0,1	16,8
5	ГОСТ 19903-2015	-10х200 L=200	2	3,14	6,28
6	ГОСТ 30245-2012	□120х5 L=2190	1	38,43	38,43
7	ГОСТ 30245-2012	□120х5 L=1320	2	23,17	46,34
8	ГОСТ 30245-2012	□120х5 L=840	1	14,74	14,74
9	ГОСТ 8509-93	L 50х5 п.м.	12,85	3,77	48,44
ЗД-1	Серия 3.400.2-14.93	Закладная деталь М5-2	2	2,13	4,26
		Материал: бетон кл.С20/25, м3	9,15		
		Щебень фракции 20-40, м3	1,79		
Поручень		Хромированная тр. ø50 L=7140	1		
Профлист	ГОСТ 24045-2016	С21-1000-0,7 L=6000	6	44,4	

Данный лист читать совместно с листом АС-7

Изм.	Кол.уч.	Лист	N док.	Подпись	Дата	740709/2023/1-АС		
						«Строительство здания служебно-эксплуатационного блока Аккольского ЛПУ»		
Разработал		Сванидзе			04.24	Архитектурно-строительные решения	Стадия	Лист	Листов
Проверил		Бисенгужиев			04.24		РП	7.2	
Н.контроль		Бисенгужиев			04.24				
ГИП		Саркулова			04.24	Армирование лестницы Л-4. Стойка СТ-1, СТ-2. Разрезы. Лестница Л-2.	ТОО "МГПС" г.Актау-2024г		

Взам. инв. №

Подп. и дата

Инв. № подл.

СХЕМА РАСКЛАДКИ НИЖНЕЙ АРМАТУРЫ ФУНДАМЕНТНОЙ ПЛИТЫ

1:100

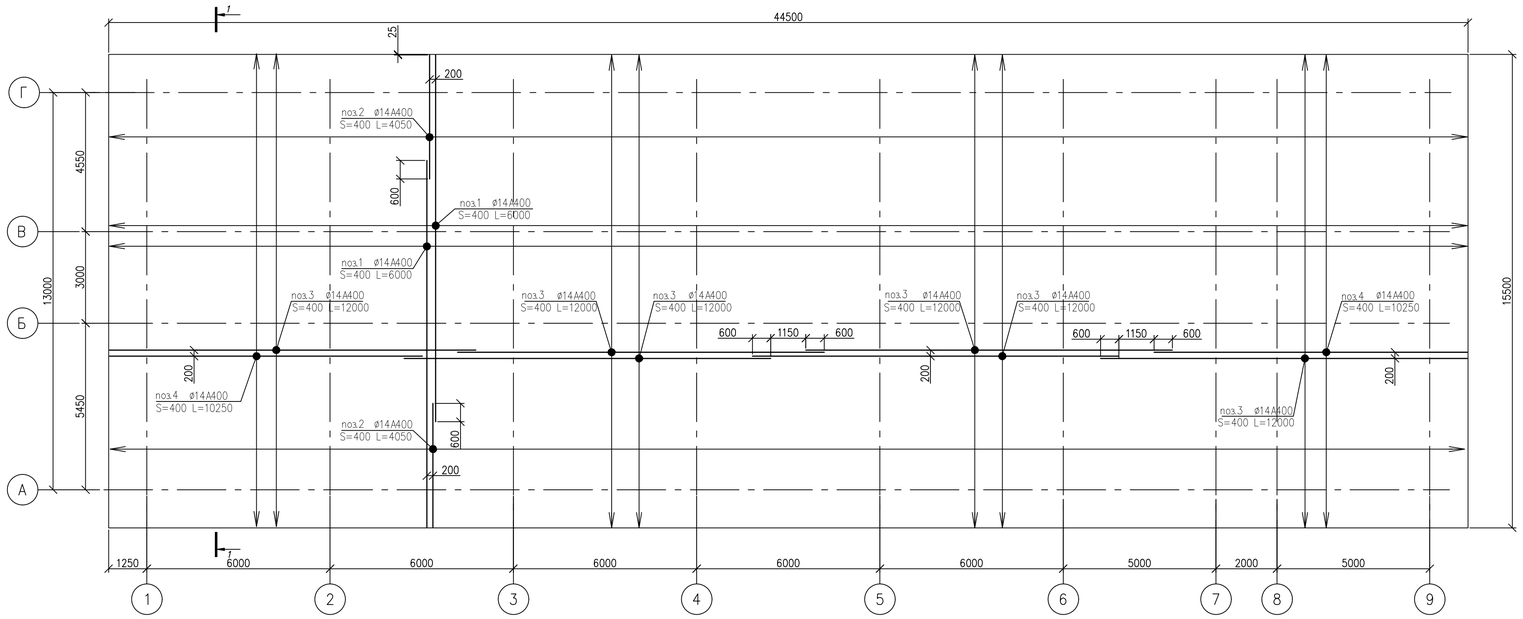

СПЕЦИФИКАЦИЯ ЭЛЕМЕНТОВ КОНСТРУКЦИЙ

Поз.	Обозначение	Наименование	Код	Масса кг	Прим.
		Армирование плиты			
1	ГОСТ 34028-2016	ø14А400 L=6000	301	7,26	2185,26
2	ГОСТ 34028-2016	ø14А400 L=4050	223	4,9	1092,7
3	ГОСТ 34028-2016	ø14А400 L=12000	234	14,52	3397,7
4	ГОСТ 34028-2016	ø14А400 L=10250	78	12,4	967,2
5	ГОСТ 34028-2016	ø14А400 L=3000	120	3,63	435,6
6	ГОСТ 34028-2016	ø14А400 L=2725	156	3,3	514,8
7	ГОСТ 34028-2016	ø10А400 L=4050	223	2,5	557,5
8	ГОСТ 34028-2016	ø10А400 L=6000	223	3,7	825,1
9	ГОСТ 34028-2016	ø10А400 L=12000	234	7,4	1731,6
10	ГОСТ 34028-2016	ø10А400 L=10250	78	6,32	493,0
11	ГОСТ 34028-2016	ø6А240 L=1510	3520	0,34	1196,8
		Материал: бетон кл.С20/25, м3		275,9	
Подготовка		Материал: бетон кл.С12/15, м3		70,2	

СХЕМА РАСКЛАДКИ ДОПОЛНИТЕЛЬНОЙ АРМАТУРЫ ФУНДАМЕНТНОЙ ПЛИТЫ

1:100

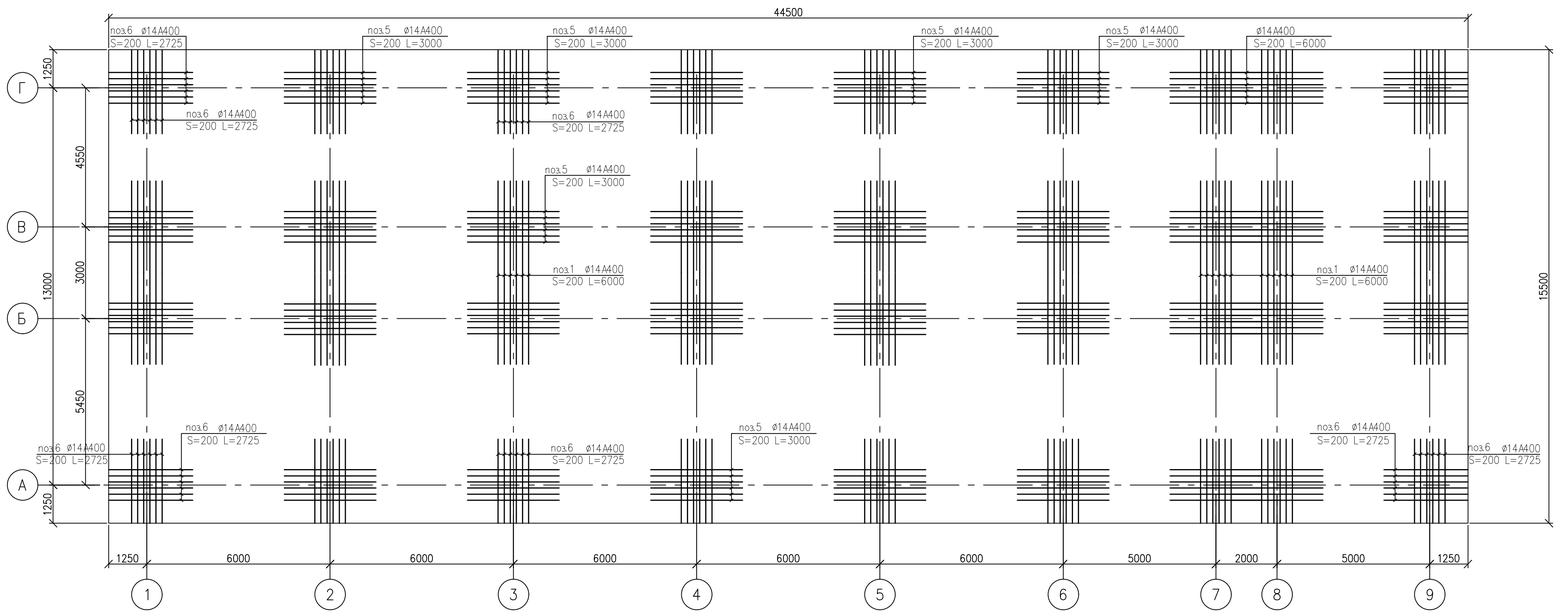

Данный лист читать совместно с листом АС-7

						740709/2023/1-АС			
						«Строительство здания служебно-эксплуатационного блока Аккольского ЛПУ»			
Изм.	Кол.уч	Лист	N док.	Подпись	Дата				
Разработал		Сванидзе			04.24	Архитектурно-строительные решения	Стадия	Лист	Листов
Проверил		Бисенгужиев			04.24		РП	8	
Н.контроль		Бисенгужиев			04.24				
ГИП		Саркулова			04.24	Схема раскладки нижней арматуры и дополнительной арматуры фундаментной плиты	ТОО "МГПС" г.Актау-2024г		

Взам. инв. №

Подп. и дата

Инв. № подл.

СХЕМА РАСКЛАДКИ ВЕРХНЕЙ АРМАТУРЫ ФУНДАМЕНТНОЙ ПЛИТЫ

1:100

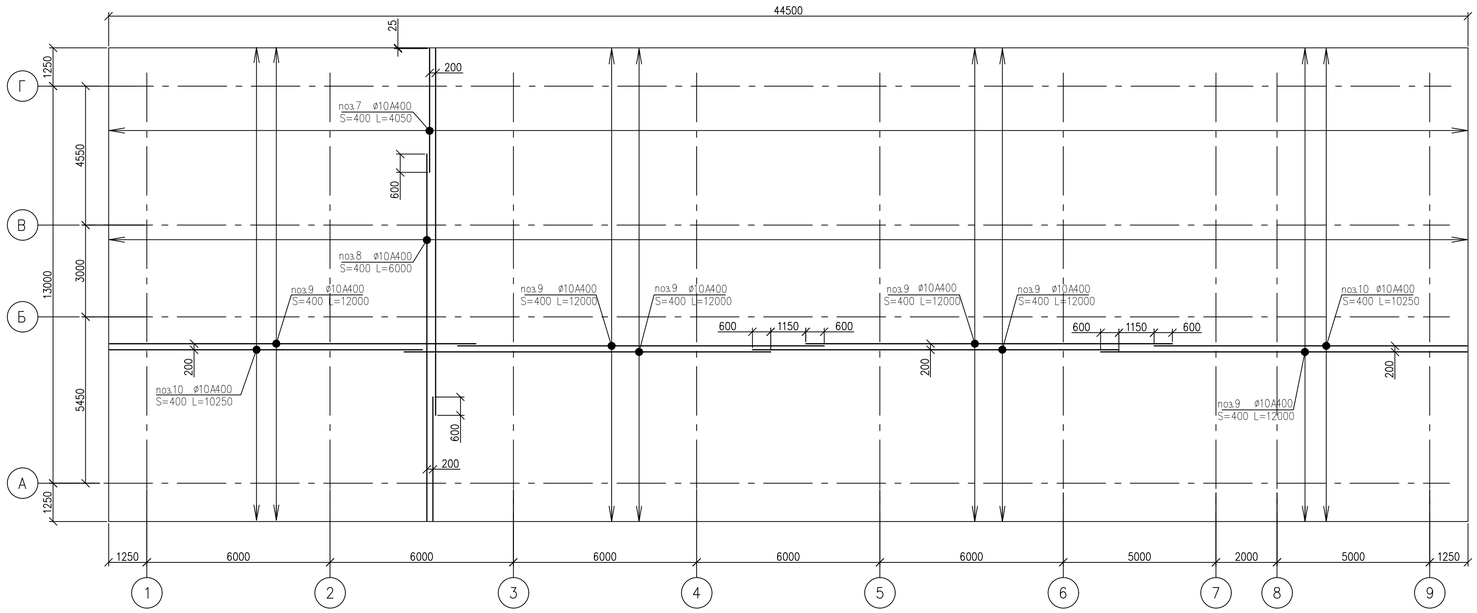

1–1

1:20

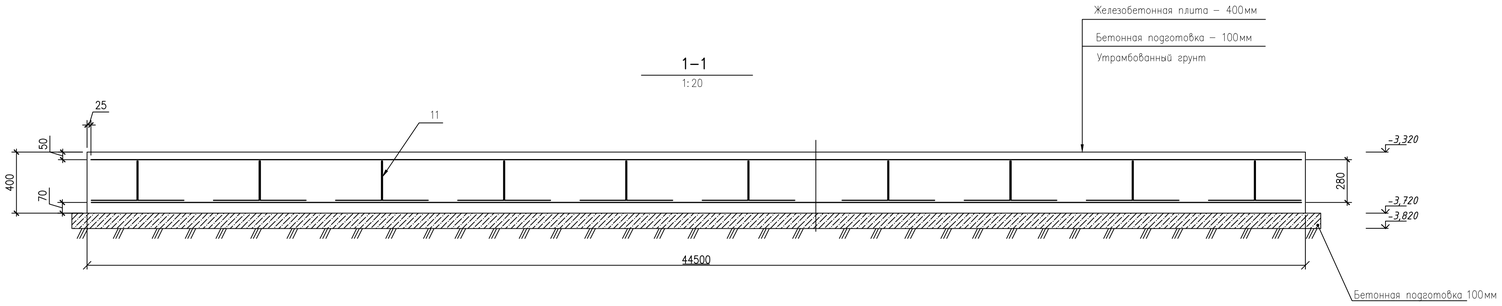

УЗЕЛ СТЫКОВКИ АРМАТУРЫ ВНАХЛЁСТ

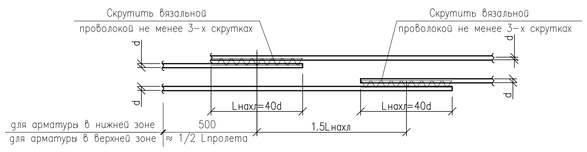

ДЕТАЛЬ 11

Деталь для фиксации арматуры верхней зоны плит из арматуры ø6А240 установить с ш. 400х400 мм в шахматном порядке.
Расход см. спецификацию.

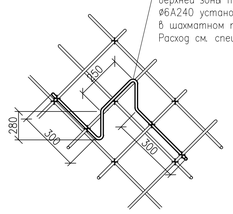

Данный лист читать совместно с листом АС-7,8

						740709/2023/1-АС			
						«Строительство здания служебно-эксплуатационного блока Аккольского ЛПУ»			
Изм.	Кол.уч	Лист	N док.	Подпись	Дата				
Разработал		Сванидзе			04.24	Архитектурно-строительные решения	Стадия	Лист	Листов
Проверил		Бисенгужиев			04.24		РП	9	
Н.контроль		Бисенгужиев			04.24				
ГИП		Саркулова			04.24	Схема раскладки верхней арматуры фундаментной плиты	ТОО "МГПС" г.Актау-2024г		

Взам. инв. №	Подп. и дата	Инв. № подл.

СПЕЦИФИКАЦИЯ ЭЛЕМЕНТОВ КОНСТРУКЦИЙ

Поз.	Обозначение	Наименование	Код	Масса кг	Прим.
		Армирование стен			
12	ГОСТ 34028-2016	ø12А400 п.м.	4638,8	0,888	4119,3
13	ГОСТ 34028-2016	ø12А400 L=3650	806	3,24	2611,44
14	ГОСТ 34028-2016	ø12А400 L=2100	15	1,86	27,9
15	ГОСТ 34028-2016	ø12А400 L=2875	18	2,55	45,9
34	ГОСТ 34028-2016	ø12А400 L=2950	16	2,62	41,92
		Материал: бетон кл.С20/25, м3	54,53		

СХЕМА РАСКЛАДКИ АРМАТУРЫ СТЕНЫ ПО ОСИ А
1:100

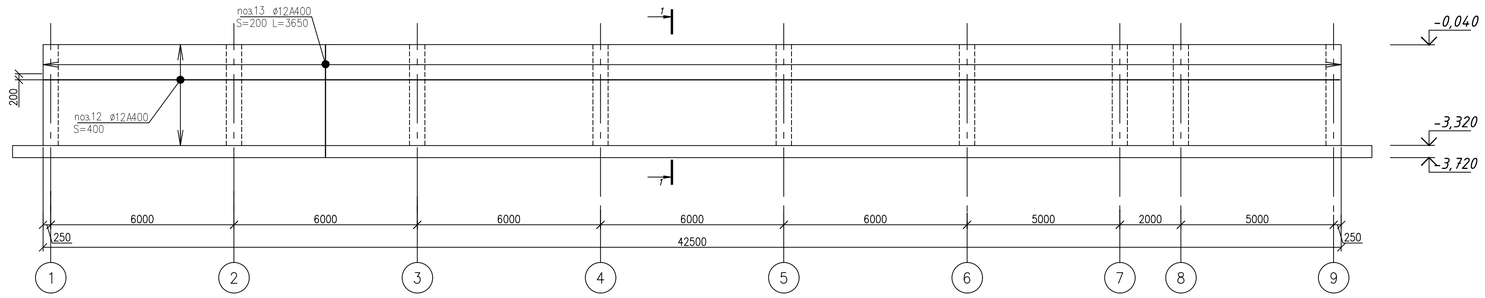

1–1
1:20

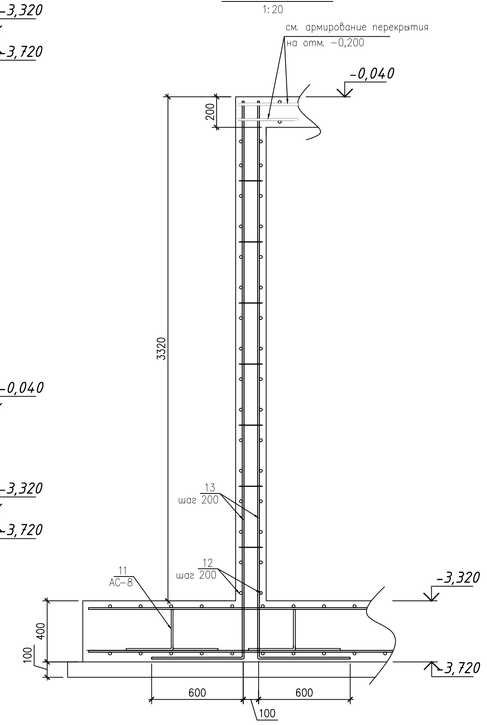

СХЕМА РАСКЛАДКИ АРМАТУРЫ СТЕНЫ ПО ОСИ Г
1:100

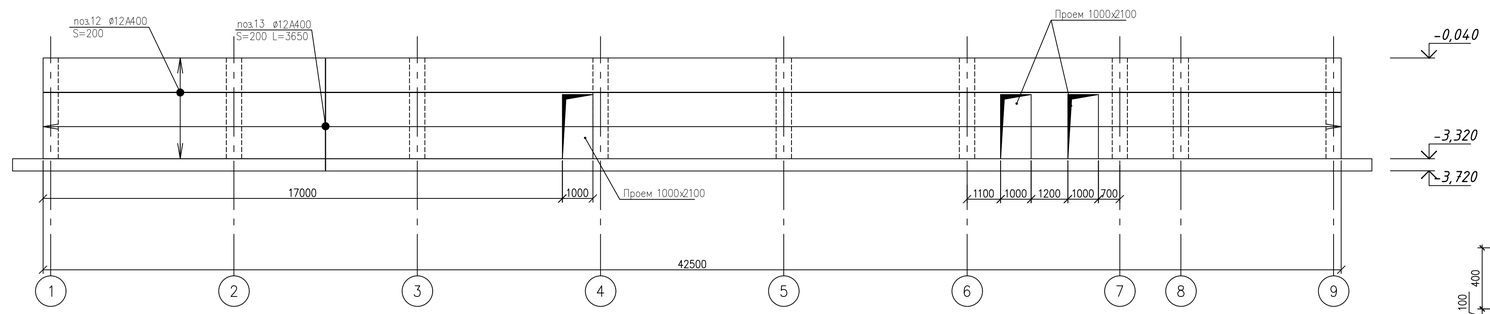

СХЕМА РАСКЛАДКИ АРМАТУРЫ СТЕНЫ ПО ОСИ 1
1:100

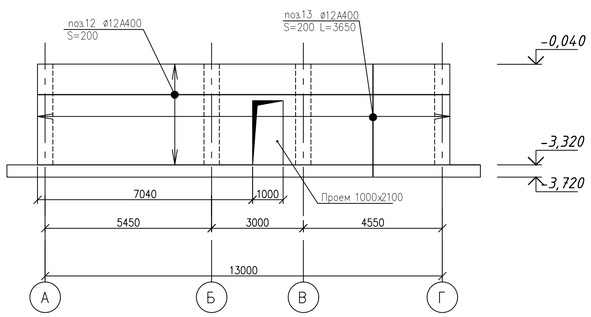

СХЕМА РАСКЛАДКИ АРМАТУРЫ СТЕНЫ ПО ОСИ 5
1:100

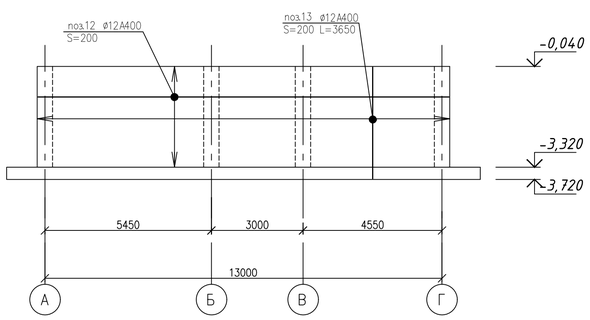

СХЕМА РАСКЛАДКИ АРМАТУРЫ СТЕНЫ ПО ОСИ 9
1:100

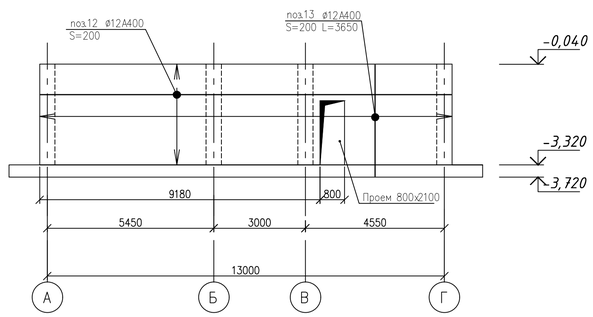

Изм.	Кол.уч	Лист	N док.	Подпись	Дата	740709/2023/1-АС
						«Строительство здания служебно-эксплуатационного блока Аккольского ЛПУ»
Разработал		Сванидзе			04.24	Архитектурно-строительные решения
Проверил		Бисенгужиев			04.24	Стадия: РП; Лист: 10; Листов:
Н.контроль		Бисенгужиев			04.24	
ГИП		Саркулова			04.24	Схема раскладки арматуры по осям А,Г,1,5,9. Разрез 1-1.
						ТОО "МГПС" г.Актау-2024г

Взам. инв. №
Подп. и дата
Инв. № подл.

ДОПОЛНИТЕЛЬНОЕ АРМИРОВАНИЕ ПРОЕМОВ

1:20

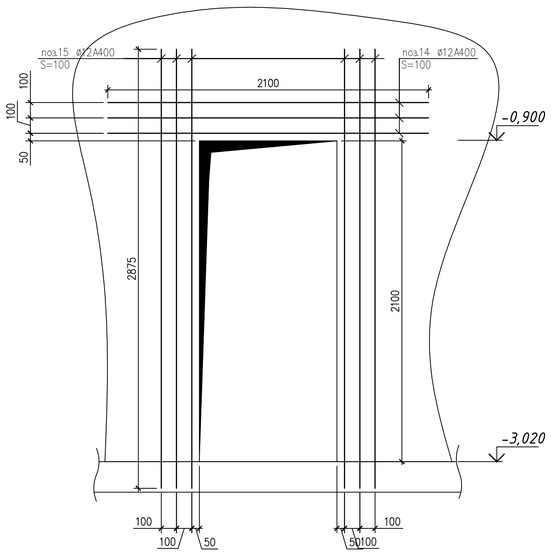

1–1

1:20

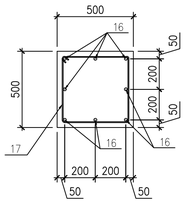

СХЕМА АРМИРОВАНИЯ КОЛОНН КМ–1

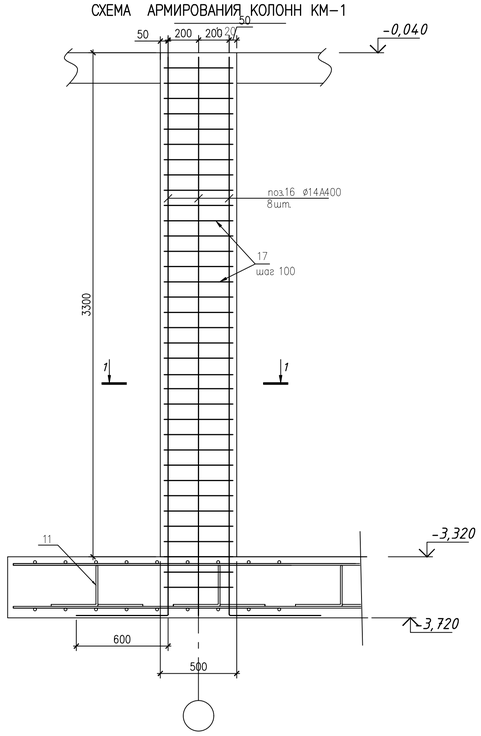

СХЕМА РАСКЛАДКИ АРМАТУРЫ СТЕНЫ ПО ОСИ 8

1:100

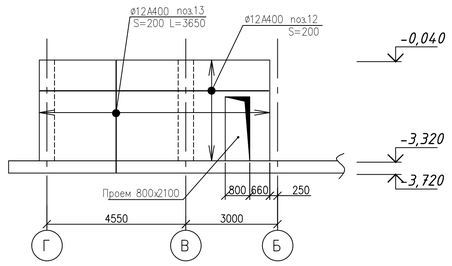

СХЕМА РАСКЛАДКИ АРМАТУРЫ СТЕНЫ ПО ОСИ 8/1

1:100

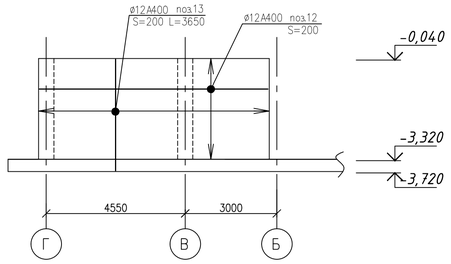

СХЕМА РАСКЛАДКИ АРМАТУРЫ СТЕНЫ ПО ОСИ Б/1

1:100

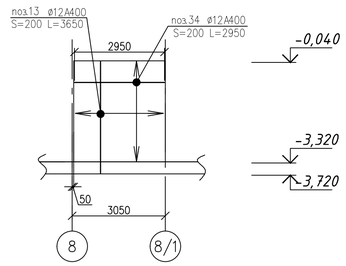

ПЛАН БАЛОК ПОДВАЛЬНОГО ЭТАЖА

1:100

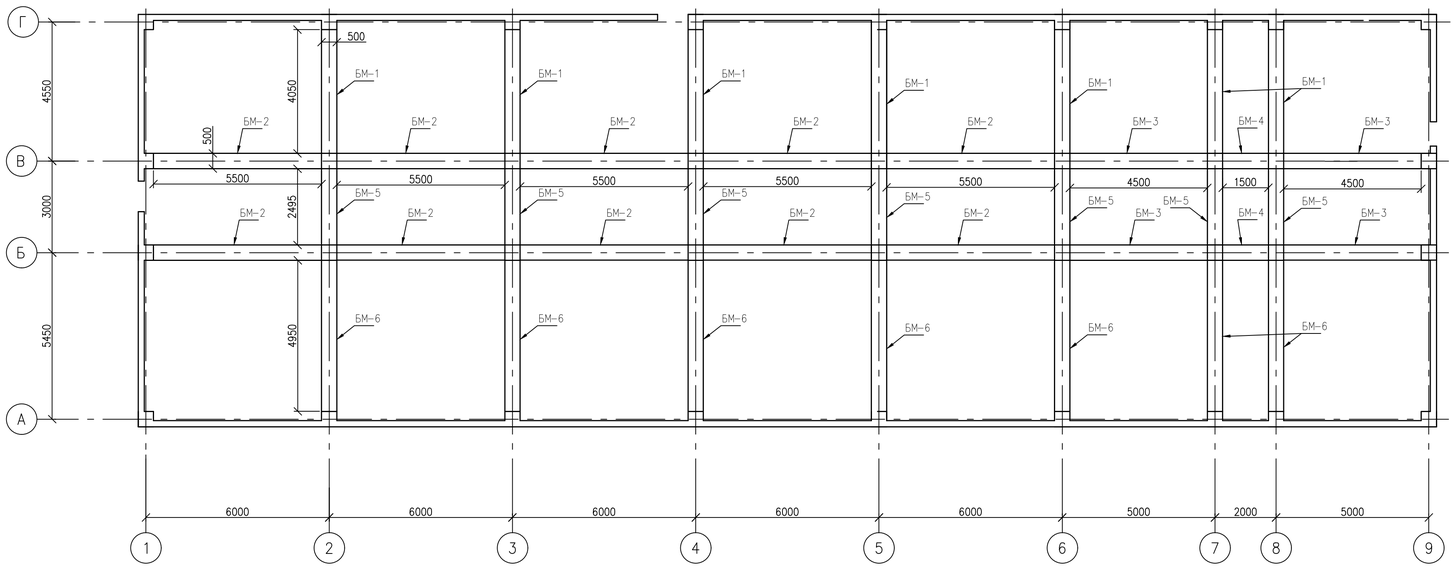

СПЕЦИФИКАЦИЯ ЭЛЕМЕНТОВ КОНСТРУКЦИЙ

Поз.	Обозначение	Наименование	Кол.	Масса кг	Прим.
Б–1		Балка Б–1	7		
Б–2		Балка Б–2	10		
Б–3		Балка Б–3	4		
Б–4		Балка Б–4	2		
Б–5		Балка Б–5	7		
Б–6		Балка Б–6	7		
		Армирование Колонны КМ–1	36		
16	ГОСТ 34028–2016	ø14А400 L=4250	8	5,14	112,0
17	ГОСТ 34028–2016	ø6А240 L=1840	35	0,41	14,35
		Материал: бетон кл.С20/25, м3	0,83		

ВЕДОМОСТЬ ЭЛЕМЕНТОВ

Марка	Схема сечения
16	3650 600
17	500 500 420 420
18	5000 350 350
19	350 4900 350
20	520 330 250 440
21	6450 350 350
22	350 6350 350
23	5500 350 350
24	350 5400 350
25	2450 350 350
26	350 2350 350
27	3445 350 350
28	350 3345 350
29	5900 350 350
30	350 5800 350
31	2500

Данный лист читать совместно с листом АС–12

Изм.	Кол.уч	Лист	N док	Подпись	Дата	740709/2023/1–АС
Разработал		Сванидзе			04.24	«Строительство здания служебно–эксплуатационного блока Аккольского ЛПУ»
Проверил		Бисенгужиев			04.24	Архитектурно– строительные решения
Н.контроль		Бисенгужиев			04.24	Стадия: РП; Лист: 11; Листов:
ГИП		Саркулова			04.24	Дополнительное армирование проемов. Армирование колонн К–1. Разрез 1–1. План балок подвального этажа.
						ТОО "МГПС" г.Актау–2024г

Согласовано:

ВК	НВК	Сарсенова	04.24
ГТ	ТХ	Улубанова	04.24
ОВ		Енешина	04.24

Взам. инв. №

Подп. и дата

Инв. № подл.

СХЕМА АРМИРОВАНИЯ БАЛКИ Б-1
1:20

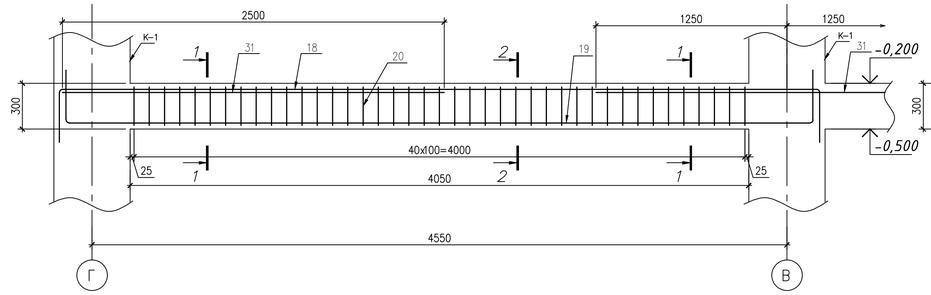

СХЕМА АРМИРОВАНИЯ БАЛКИ Б-3
1:20

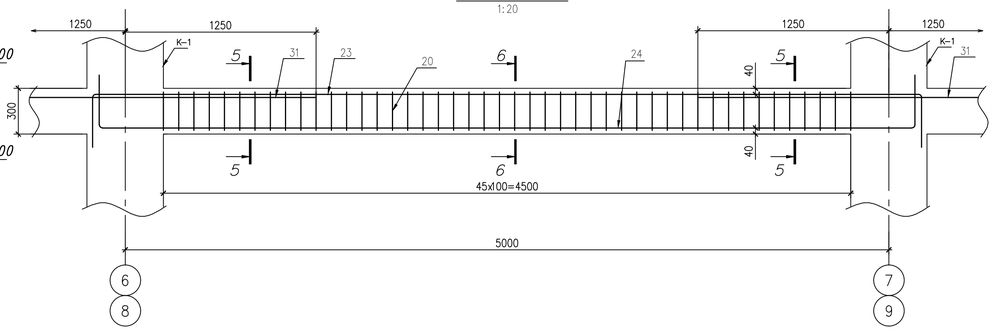

СХЕМА АРМИРОВАНИЯ БАЛКИ Б-2
1:20

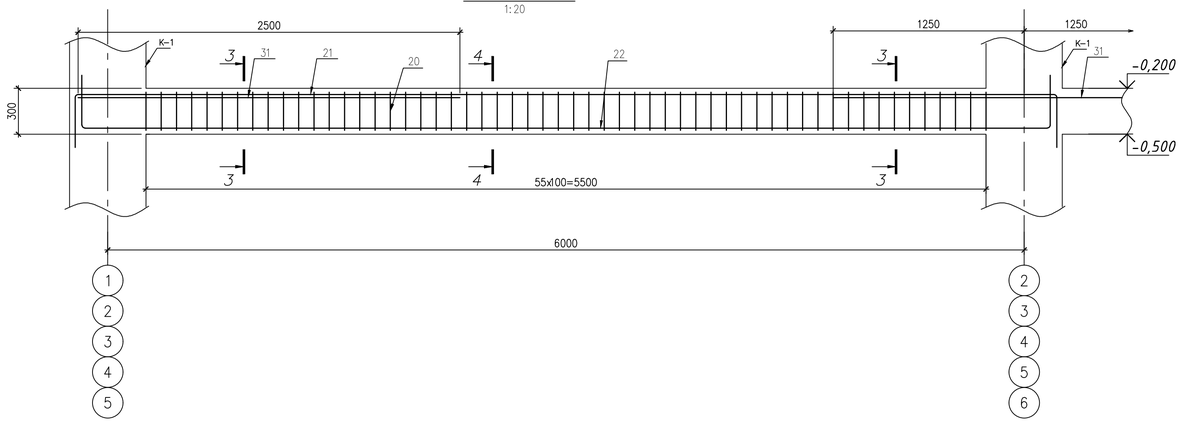

СХЕМА АРМИРОВАНИЯ БАЛКИ Б-4
1:20

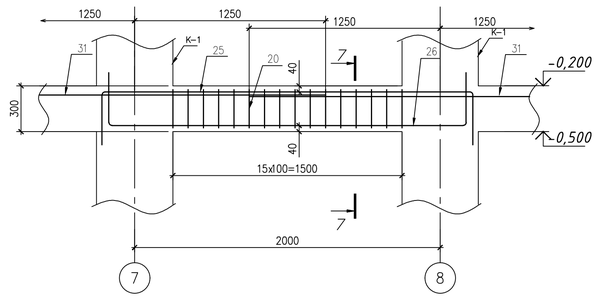

СХЕМА АРМИРОВАНИЯ БАЛКИ Б-5
1:20

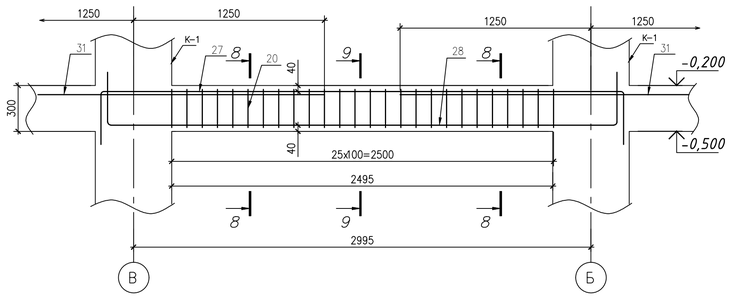

СХЕМА АРМИРОВАНИЯ БАЛКИ Б-6
1:20

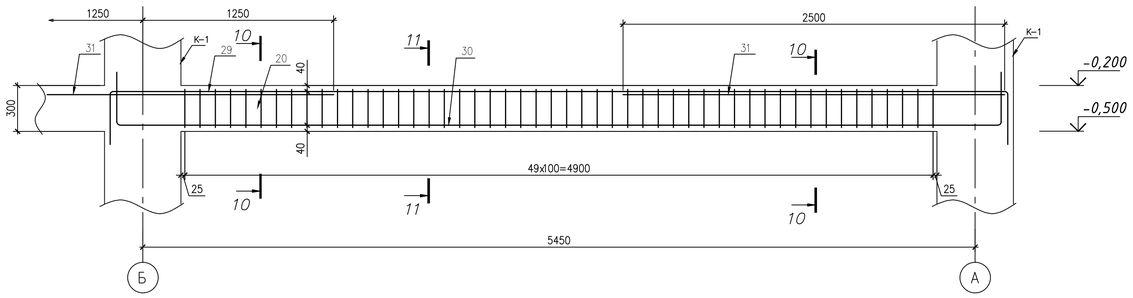

1-1
1:20

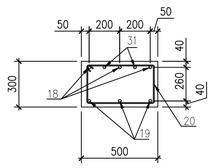

3-3
1:20

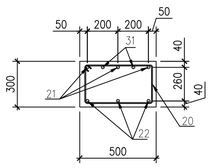

5-5
1:20

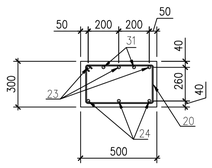

7-7
1:20

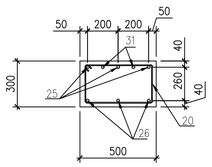

8-8
1:20

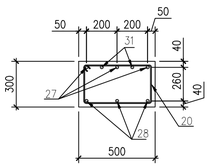

10-10
1:20

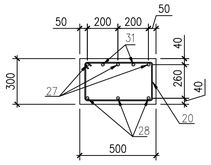

2-2
1:20

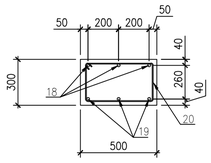

4-4
1:20

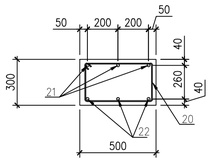

6-6
1:20

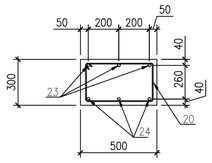

9-9
1:20

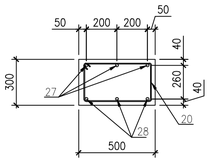

11-11
1:20

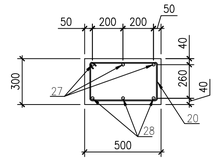

СПЕЦИФИКАЦИЯ ЭЛЕМЕНТОВ КОНСТРУКЦИЙ

Поз.	Обозначение	Наименование	Код	Масса кг	Прим.
		Балка Б-1			
18	ГОСТ 34028-2016	ø14А400 L=5700	3	6,9	20,7
19	ГОСТ 34028-2016	ø14А400 L=5600	3	6,78	20,34
20	ГОСТ 34028-2016	ø6А240 L=1540	41	0.34	13,94
31	ГОСТ 34028-2016	ø16А400 L=2500	2	3.95	7.9
		Материал: бетон кл.С20/25, м3	0,61		
		Балка Б-2			
21	ГОСТ 34028-2016	ø14А400 L=7150	3	8,65	25,95
22	ГОСТ 34028-2016	ø14А400 L=7050	3	8,53	25,59
20	ГОСТ 34028-2016	ø6А240 L=1540	56	0.34	19,04
31	ГОСТ 34028-2016	ø16А400 L=2500	2	3.95	7.9
		Материал: бетон кл.С20/25, м3	0,83		
		Балка Б-3			
23	ГОСТ 34028-2016	ø14А400 L=6200	3	7,5	22,5
24	ГОСТ 34028-2016	ø14А400 L=6100	3	7,38	22,14
20	ГОСТ 34028-2016	ø6А240 L=1540	46	0.34	15,64
31	ГОСТ 34028-2016	ø16А400 L=2500	2	3.95	7.9
		Материал: бетон кл.С20/25, м3	0,68		
		Балка Б-4			
25	ГОСТ 34028-2016	ø14А400 L=3150	3	3,81	11,43
26	ГОСТ 34028-2016	ø14А400 L=3050	3	3,69	11,07
20	ГОСТ 34028-2016	ø6А240 L=1540	16	0.34	5,44
31	ГОСТ 34028-2016	ø16А400 L=2500	2	3.95	7.9
		Материал: бетон кл.С20/25, м3	0,23		
		Балка Б-5			
27	ГОСТ 34028-2016	ø14А400 L=4145	3	5,02	15,06
28	ГОСТ 34028-2016	ø14А400 L=4045	3	4,89	14,67
20	ГОСТ 34028-2016	ø6А240 L=1540	26	0.34	8,84
31	ГОСТ 34028-2016	ø16А400 L=2500	2	3.95	7,9
		Материал: бетон кл.С20/25, м3	0,37		
		Балка Б-6			
29	ГОСТ 34028-2016	ø14А400 L=6600	3	7,99	23,97
30	ГОСТ 34028-2016	ø14А400 L=6500	3	7,87	23,61
20	ГОСТ 34028-2016	ø6А240 L=1540	50	0.34	17,0
31	ГОСТ 34028-2016	ø16А400 L=2500	4	3.95	15,8
		Материал: бетон кл.С20/25, м3	0,74		

Ведомость деталей см. лист АС-11

Изм.	Кол.уч	Лист	N док.	Подпись	Дата
Разработал	Сванидзе				04.24
Проверил	Бисенгужиев				04.24
Н.контроль	Бисенгужиев				04.24
ГИП	Саркулова				04.24

740709/2023/1-АС

«Строительство здания служебно-эксплуатационного блока Аккольского ЛПУ»

Архитектурно- строительные решения

Стадия	Лист	Листов
РП	12	

Схема армирования балок. Сечения.

ТОО "МГПС" г.Актау-2024г

Взам. инв. №

Подп. и дата

Инв. № подл.

СХЕМА АРМИРОВАНИЯ НИЖНЕЙ АРМАТУРЫ ПЛИТЫ ПЕРЕКРЫТИЯ НА ОТМ. −0,200

1:100

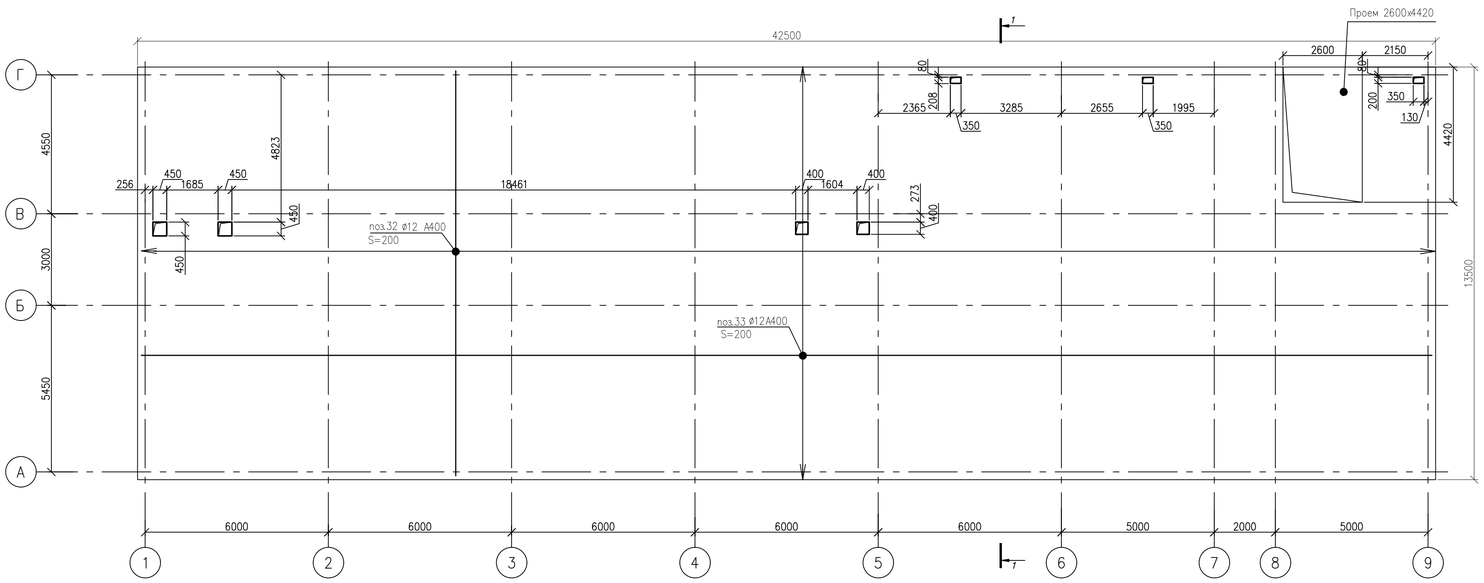

СХЕМА АРМИРОВАНИЯ ВЕРХНЕЙ АРМАТУРЫ ПЛИТЫ ПЕРЕКРЫТИЯ НА ОТМ. −0,200

1:100

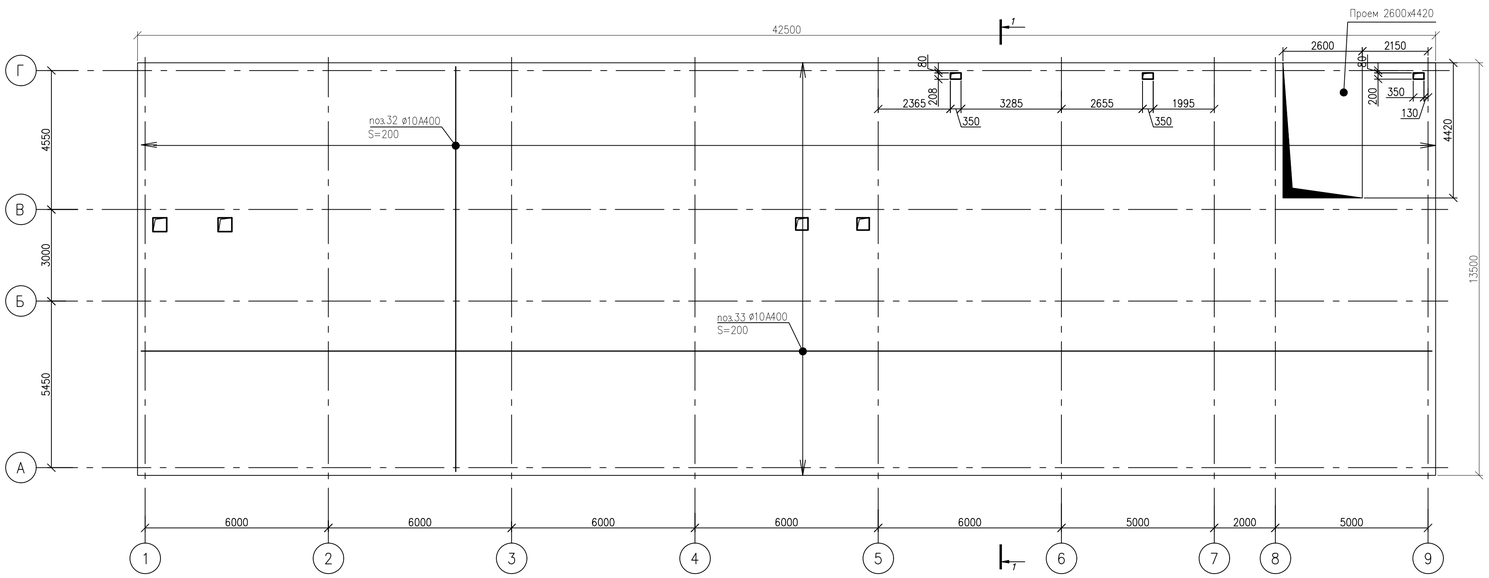

1−1

1:20

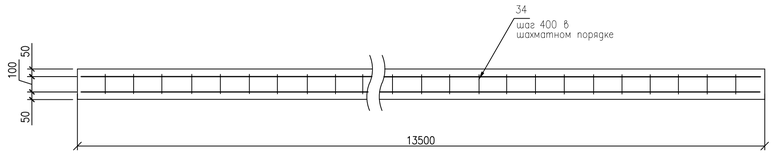

СПЕЦИФИКАЦИЯ ЭЛЕМЕНТОВ КОНСТРУКЦИЙ

Поз.	Обозначение	Наименование	Код	Масса кг	Прим.
		Плита перекрытия (−0,240)			
32	ГОСТ 34028−2016	ø12А400 п.м.	5729,7	0,888	5088,0
33	ГОСТ 34028−2016	ø10А400 п.м.	5896,0	0,617	3637,8
	ГОСТ 24045−2016	Профлист Н75−750−0,8 L=6000	112	50,4	5644,8
34	ГОСТ 34028−2016	ø6А240 L=230	3498	0,05	178,61
		Материал: бетон кл.С20/25, м3	112,45		

Изм.	Кол.уч	Лист	N док.	Подпись	Дата
Разработал		Сванидзе			04.24
Проверил		Бисенгужиев			04.24
Н.контроль		Бисенгужиев			04.24
ГИП		Саркулова			04.24

740709/2023/1−АС

«Строительство здания служебно−эксплуатационного блока Аккольского ЛПУ»

Архитектурно− строительные решения

Стадия	Лист	Листов
РП	13	

Схема армирования нижней и верхней арматуры плиты перекрытия на отм. −0,200. Разрез 1−1.

ТОО "МГПС" г.Актау−2024г

Взам. инв. №

Подп. и дата

Инв. № подл.

СПЕЦИФИКАЦИЯ ЭЛЕМЕНТОВ КОНСТРУКЦИЙ

Поз.	Обозначение	Наименование	Код	Масса кг	Прим.
		Плита перекрытия (+3,100)			
32	ГОСТ 34028-2016	ø12А400 п.м.	5729,7	0,888	5088,0
33	ГОСТ 34028-2016	ø10А400 п.м.	5896,0	0,617	3637,8
	ГОСТ 24045-2016	Профлист Н75-750-0,8 L=6000	112	50,4	5644,8
34	ГОСТ 34028-2016	ø6А240 L=230	3498	0,05	178,61
35	ГОСТ 34028-2016	ø6А240 L=1020	210	0,23	48,3
		Материал: бетон кл.С20/25, м3	112,45		

СХЕМА АРМИРОВАНИЯ НИЖНЕЙ АРМАТУРЫ ПЛИТЫ ПЕРЕКРЫТИЯ НА ОТМ. +3,100

1:100

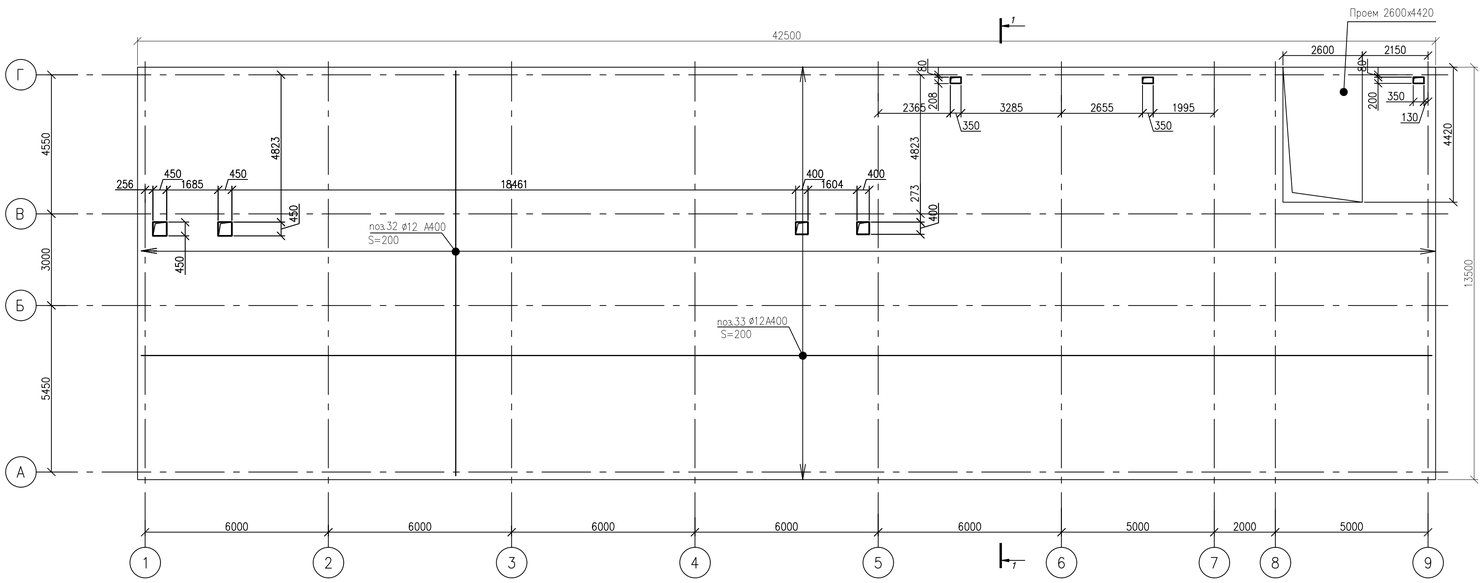

СХЕМА АРМИРОВАНИЯ ВЕРХНЕЙ АРМАТУРЫ ПЛИТЫ ПЕРЕКРЫТИЯ НА ОТМ. +3,100

1:100

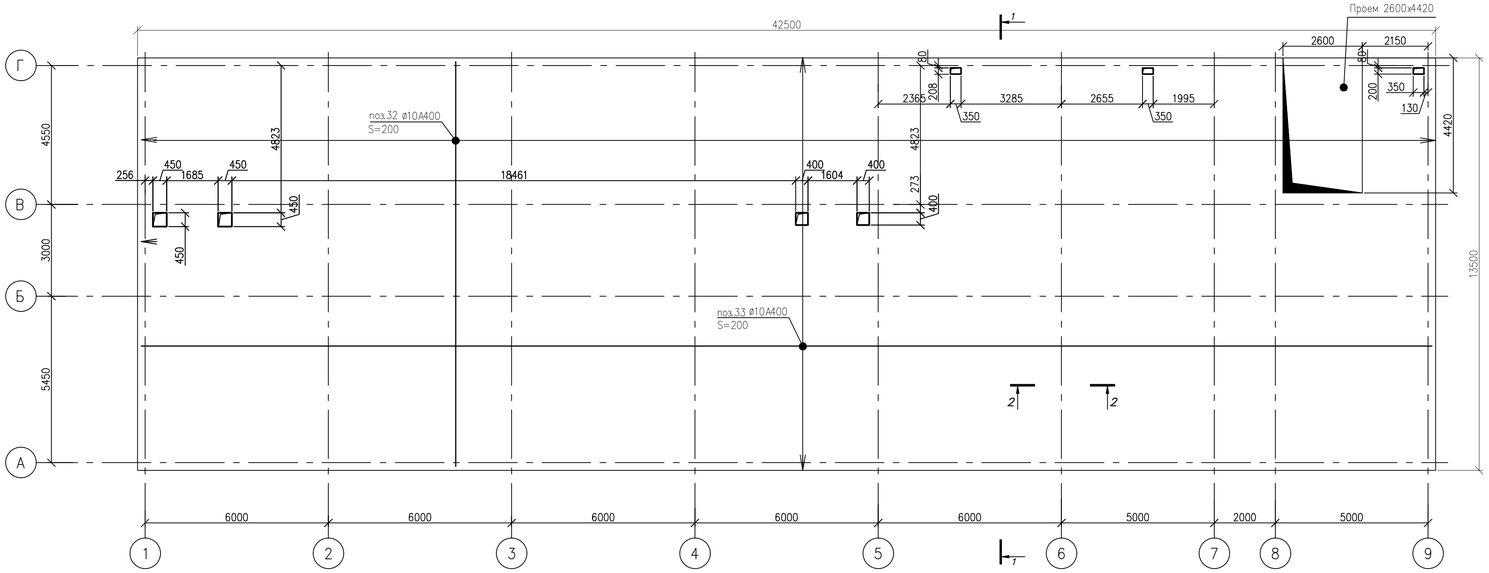

1-1

1:20

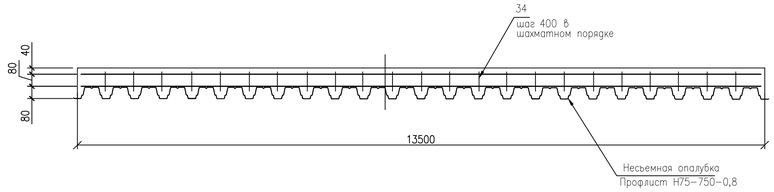

УЗЕЛ СОПРЯЖЕНИЯ ПЛИТЫ С БАЛКОЙ

2-2

1:20

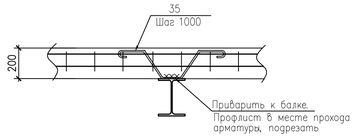

						740709/2023/1-АС			
						«Строительство здания служебно-эксплуатационного блока Аккольского ЛПУ»			
Изм.	Кол.уч	Лист	N док	Подпись	Дата				
Разработал		Сванидзе			04.24	Архитектурно-строительные решения	Стадия	Лист	Листов
Проверил		Бисенгужиев			04.24		РП	13.1	
Н.контроль		Бисенгужиев			04.24				
ГИП		Саркулова			04.24	Схема армирования нижней и верхней арматуры плиты перекрытия на отм. +3,100. Разрез 1-1.	ТОО "МГПС" г.Актау-2024г		

Взам. инв. №

Подп. и дата

Инв. № подл.

ПЛАН КОЛОНН НА ОТМ. 0,000

1:100

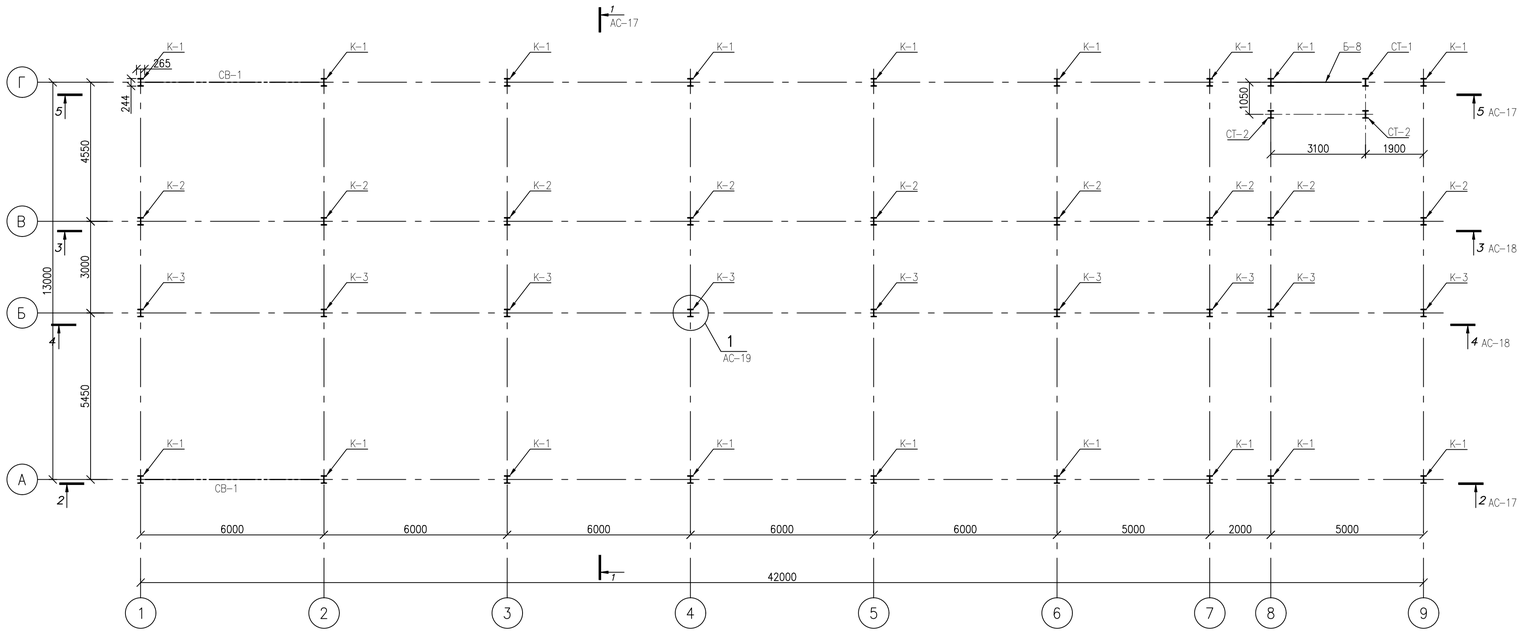

ПЛАН БАЛОК ПЕРЕКРЫТИЯ 1 ЭТАЖА

1:100

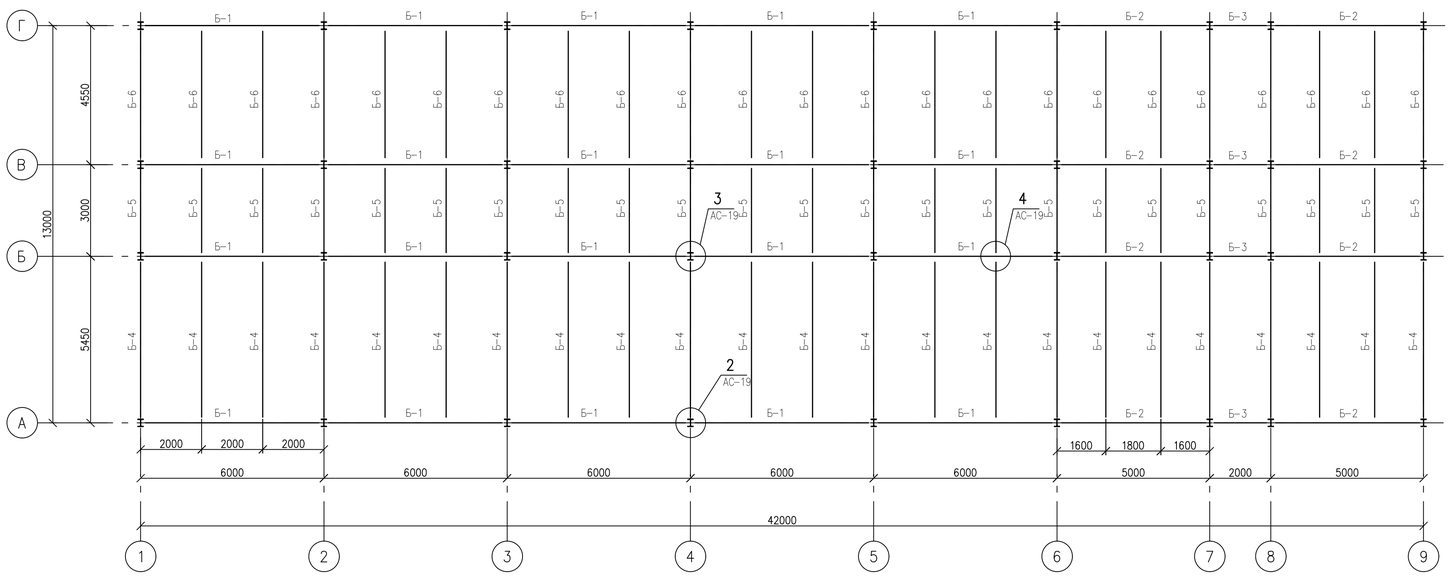

СПЕЦИФИКАЦИЯ ЭЛЕМЕНТОВ КОНСТРУКЦИЙ

Поз.	Обозначение	Наименование	Код	Масса кг	Прим.
К-1	ГОСТ Р 57837-2017	I 25Ш1 L=7453	18	328,68	5916,24
К-2	ГОСТ Р 57837-2017	I 25Ш1 L=8256	9	364,09	3276,81
К-3	ГОСТ Р 57837-2017	I 25Ш1 L=8414	9	371,06	3339,54
Б-1	ГОСТ Р 57837-2017	I 25Ш1 L=6000	20	264,6	5292,0
Б-2	ГОСТ Р 57837-2017	I 25Ш1 L=5000	8	220,5	1764,0
Б-3	ГОСТ Р 57837-2017	I 25Ш1 L=2000	4	88,2	352,8
Б-4	ГОСТ Р 57837-2017	I 25Ш1 L=5450	32	240,35	7691,2
Б-5	ГОСТ Р 57837-2017	I 25Ш1 L=3000	32	132,3	4233,6
Б-6	ГОСТ Р 57837-2017	I 25Ш1 L=4550	32	200,7	6422,4
Б-7	ГОСТ Р 57837-2017	I 25Ш1 L=6751	18	297,72	5358,96
СТ-1	ГОСТ Р 57837-2017	I 25Ш1 L=2730	1	120,39	120,39
СТ-2	ГОСТ Р 57837-2017	I 25Ш1 L=1290	1	56,9	56,9
Р-1	ГОСТ 30245-2012	▢120х5 L=6000	30	105,3	3159,0
Р-2	ГОСТ 30245-2012	▢120х5 L=5000	12	87,75	1053,0
Р-3	ГОСТ 30245-2012	▢120х5 L=2000	6	35,1	210,6
Р-4	ГОСТ 30245-2012	▢120х5 L=5450	7	95,65	669,6
Р-5	ГОСТ 30245-2012	▢120х5 L=3000	8	52,65	368,6
Р-6	ГОСТ 30245-2012	▢120х5 L=4550	7	79,85	558,95
Р-7	ГОСТ 30245-2012	▢120х5 L=3100	1	54,4	54,4
П-1	ГОСТ 8240-97	[14 L=6500	14	79,95	1119,3
П-2	ГОСТ 8240-97	[14 L=6000	56	73,8	4132,8
П-3	ГОСТ 8240-97	[14 L=7000	14	86,1	1205,4
П-4	ГОСТ 8240-97	[14 L=5500	14	67,65	947,1
ПС1	ГОСТ 8240-97	[14 L=4800	11	59,04	649,44
ПС2	ГОСТ 8240-97	[14 L=750	2	9,23	18,45
ПС3	ГОСТ 8240-97	[14 L=5780	3	71,09	213,27
ПС4	ГОСТ 8240-97	[14 L=1032	3	12,69	38,07
ПС5	ГОСТ 8240-97	[14 L=3000	13	36,9	479,7
ПС6	ГОСТ 8240-97	[14 L=2140	4	26,32	105,28
ПС7	ГОСТ 8240-97	[14 L=5712	14	70,26	983,64
ПС8	ГОСТ 8240-97	[14 L=1500	4	18,45	73,8
ПС9	ГОСТ 8240-97	[14 L=6262	14	77,02	1078,28
ПС10	ГОСТ 8240-97	[14 L=6000	56	73,8	4132,8
ПС11	ГОСТ 8240-97	[14 L=5000	14	61,5	861
ПС12	ГОСТ 8240-97	[14 L=5262	15	62,72	878,08
ПС13	ГОСТ 8240-97	[14 L=2000	11	24,6	246
ПС14	ГОСТ 8240-97	[14 L=2436	4	29,96	119,84
ПС15	ГОСТ 8240-97	[14 L=3826	2	47,06	94,12
ПС16	ГОСТ 8240-97	[14 L=1000	3	12,3	36,9
ПС17	ГОСТ 8240-97	[14 L=2074	2	25,51	51,02
ПС18	ГОСТ 8240-97	[14 L=2440	6	30,01	180,07

ПРИМЕЧАНИЯ

1. Все несущие конструкции выполнить из стали С245 по ГОСТ 27772-2015.
2. Сварку элементов металлических конструкций вести электродами типа Э-42 по ГОСТ 9467-75, толщину шва принимать по наименьшей толщине свариваемых элементов.
3. Металлоконструкции окрасить эмалевой краской ПФ-115 ГОСТ 6465-76* по грунту из ГФ-021 ГОСТ 25129-82 в соответствии с СП РК 2.01-101-2013.
4. Изготовление и монтаж металлоконструкций производить в соответствии с требованиями:
   - СТ РК EN 1090-2-2011 "Изготовление стальных и алюминиевых конструкций".
   - ГОСТ 23118-2012 "Конструкции стальные строительные"

						740709/2023/1-АС			
						«Строительство здания служебно-эксплуатационного блока Аккольского ЛПУ»			
Изм.	Кол.уч	Лист	N док.	Подпись	Дата				
Разработал		Сванидзе			04.24	Архитектурно-строительные решения	Стадия	Лист	Листов
Проверил		Бисенгужиев			04.24		РП	14	
Н.контроль		Бисенгужиев			04.24				
ГИП		Саркулова			04.24	План колонн на отм. 0,000. План балок перекрытия 1 этажа.	ТОО "МГПС" г.Актау-2024г		

Согласовано:				
ВК	НВК	Сарсенова		04.24
ГТ	ТХ	Улубанова		04.24
ОВ		Енешина		04.24

Взам. инв. №

Подп. и дата

Инв. № подл.

ПЛАН КОЛОНН НА ОТМ. +3,300

1:100

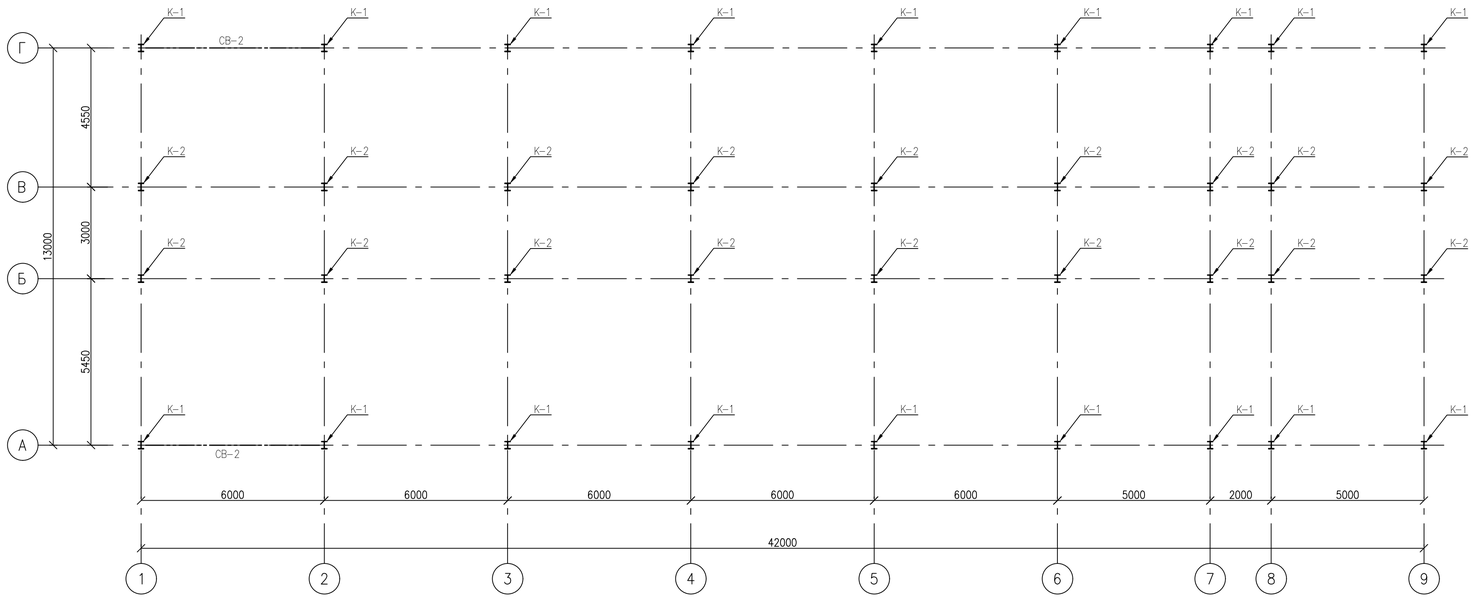

ПЛАН БАЛОК И РИГЕЛЕЙ ПЕРЕКРЫТИЯ 2 ЭТАЖА

1:100

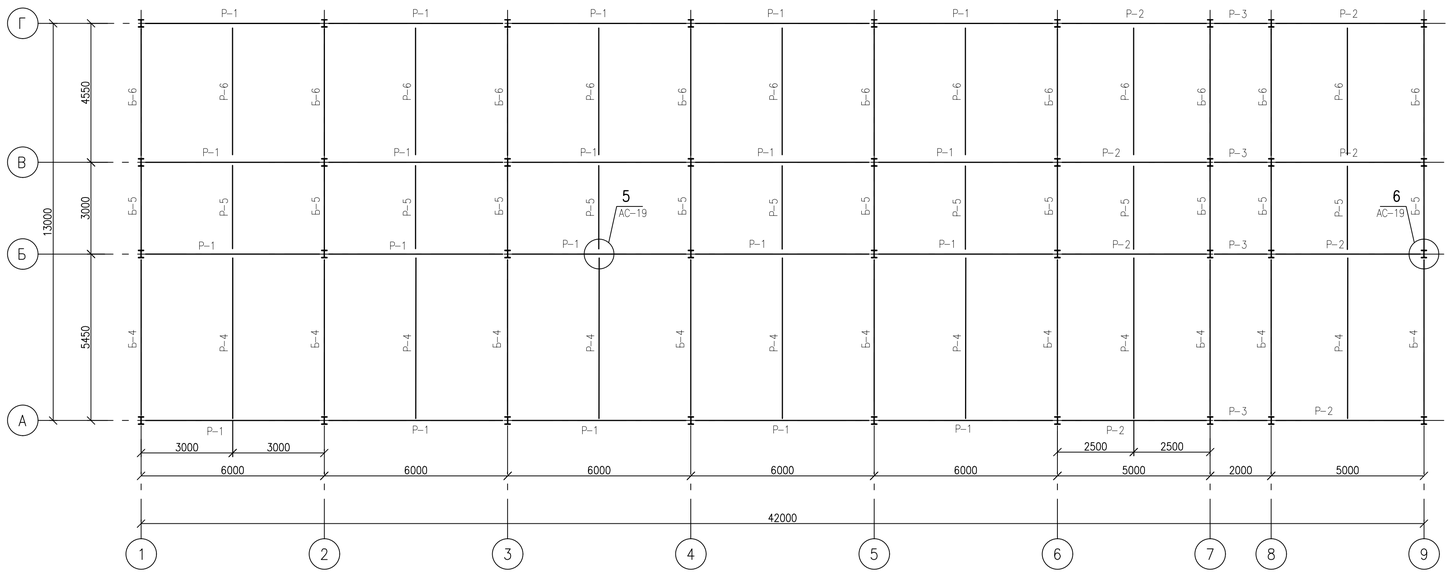

ПРИМЕЧАНИЯ

1. Спецификацию материалов см. АС-14

						740709/2023/1-АС			
						«Строительство здания служебно-эксплуатационного блока Аккольского ЛПУ»			
Изм.	Кол.уч	Лист	N док.	Подпись	Дата				
Разработал		Сванидзе			04.24	Архитектурно-строительные решения	Стадия	Лист	Листов
Проверил		Бисенгужиев			04.24		РП	15	
Н.контроль		Бисенгужиев			04.24				
ГИП		Саркулова			04.24	План колонн на отм. +3,300. План балок перекрытия 2 этажа.	ТОО "МГПС" г.Актау-2024г		

Согласовано:			
ВК, НВК	Сарсенова		04.24
ТП, ТХ	Улубанова		04.24
ОВ	Енешина		

Взам. инв. №

Подп. и дата

Инв. № подл.

ПЛАН КРОВЕЛЬНЫХ БАЛОК, РИГЕЛЕЙ И СВЯЗЕЙ

1:100

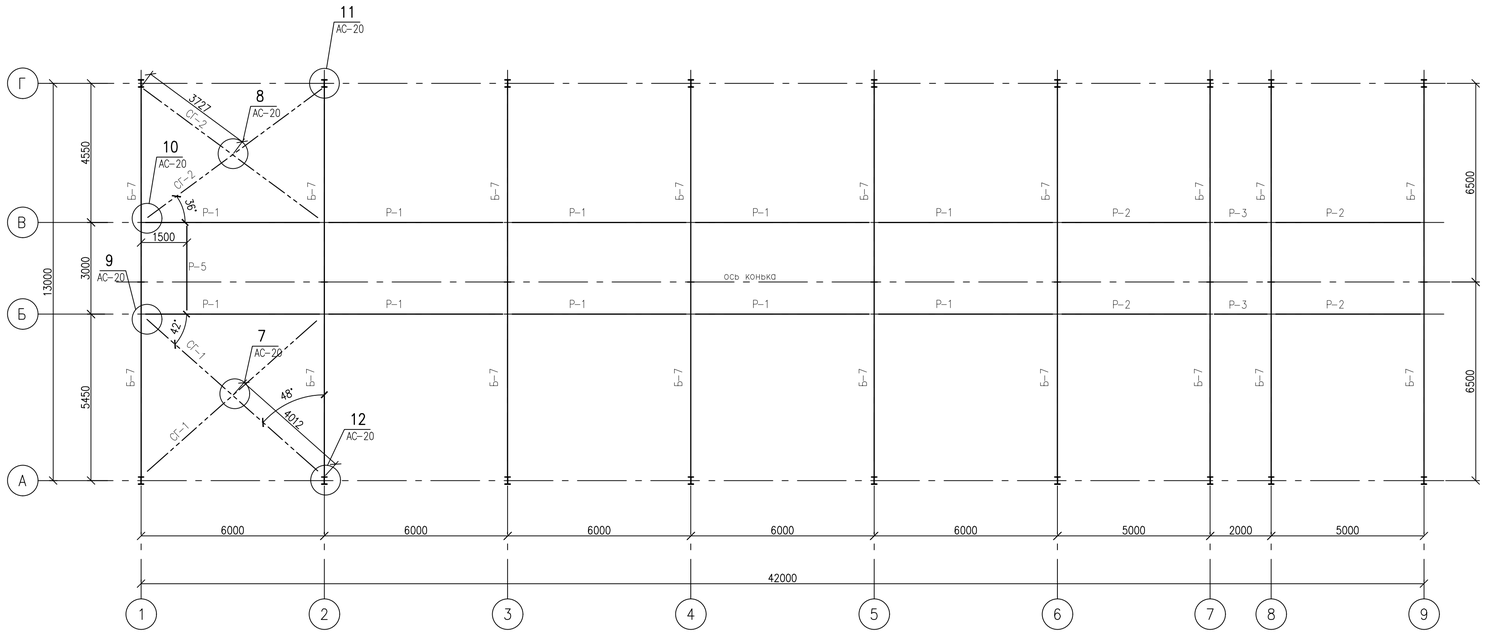

ПЛАН КРОВЕЛЬНЫХ ПРОГОНОВ

1:100

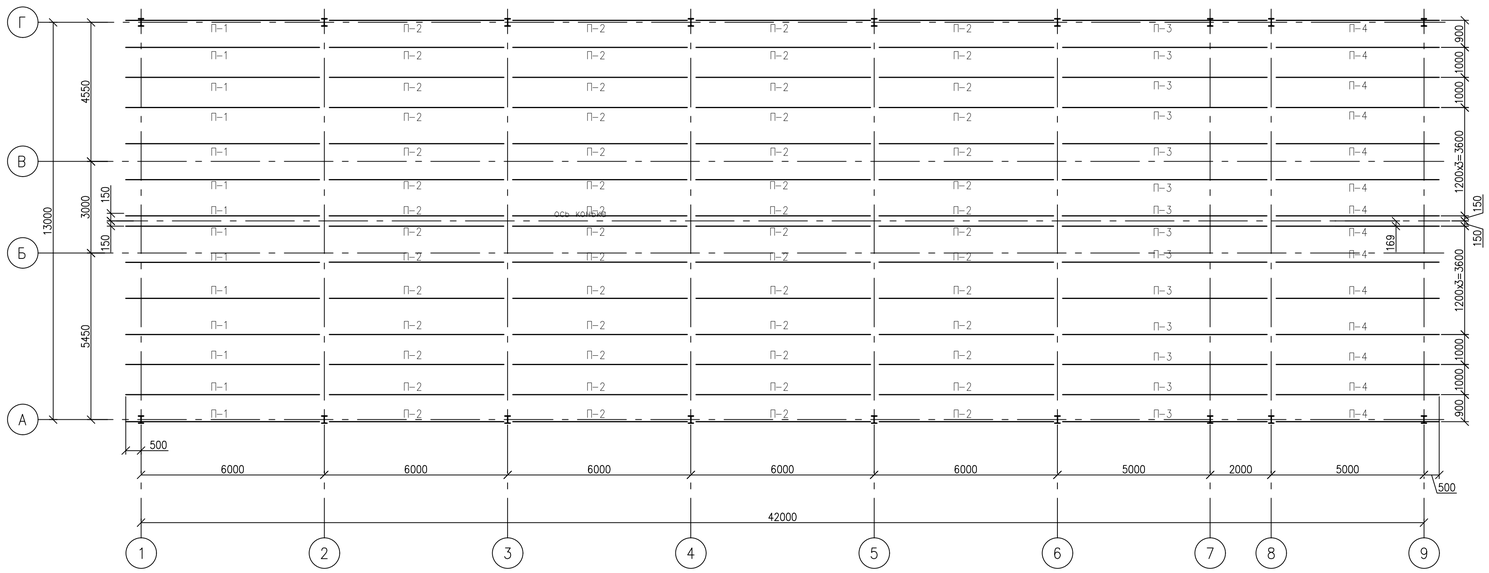

ПРИМЕЧАНИЯ

1. Спецификацию материалов см. АС-14

						740709/2023/1-АС			
Изм.	Кол.уч	Лист	N док.	Подпись	Дата	«Строительство здания служебно-эксплуатационного блока Аккольского ЛПУ»			
Разработал		Сванидзе			04.24	Архитектурно-строительные решения	Стадия	Лист	Листов
Проверил		Бисенгужиев			04.24		РП	16	
Н.контроль		Бисенгужиев			04.24				
ГИП		Саркулова			04.24	План кровельных балок, ригелей и связей. План кровельных прогонов.	ТОО "МГПС" г.Актау-2024г		

Согласовано:

ВК	НВК	Сарсенова	04.24
ЭЛ	ТХ	Улубанова	04.24
ОВ		Енешина	04.24

Взам. инв. №

Подп. и дата

Инв. № подл.

1–1 (АС–14)

1:100

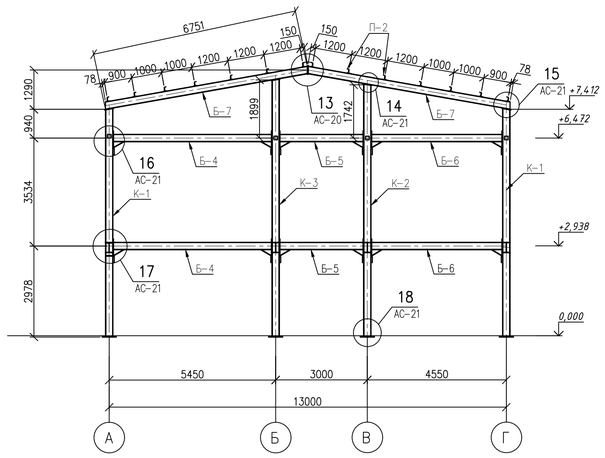

2–2 (АС–14)

1:100

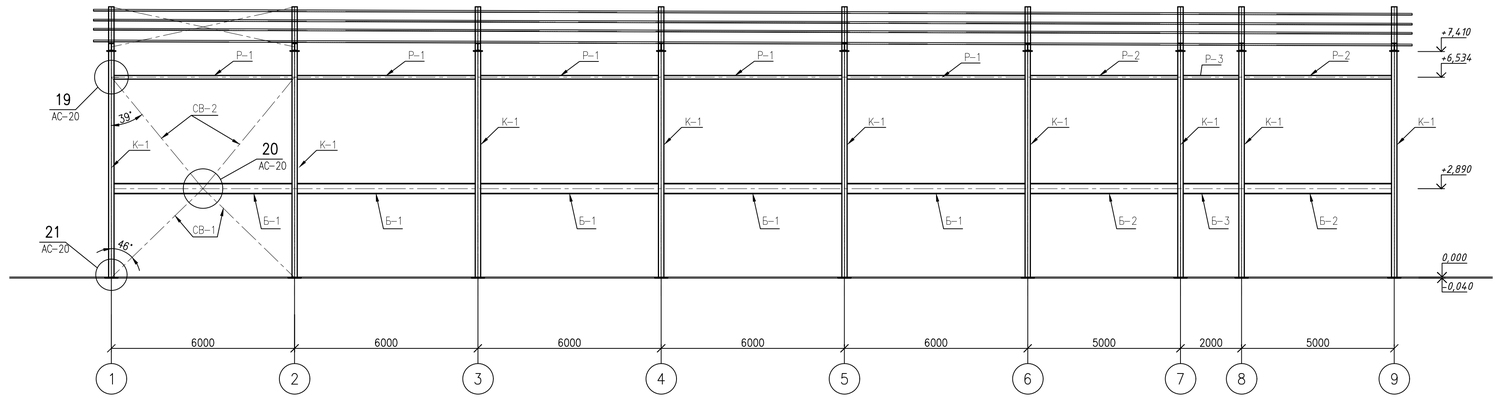

3–3 (АС–14)

1:100

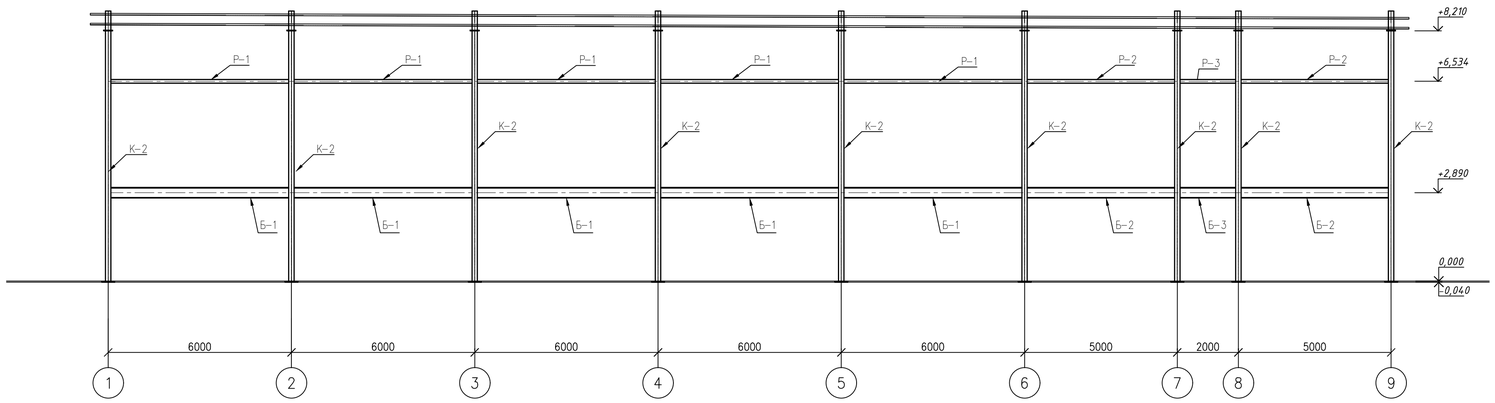

4–4 (АС–14)

1:100

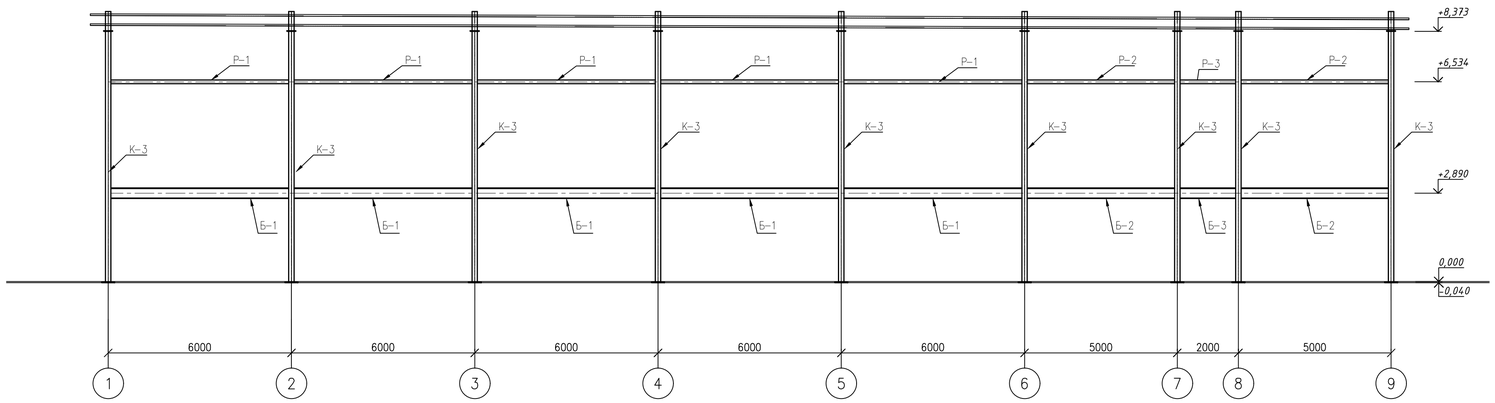

ПРИМЕЧАНИЯ

1. Спецификацию материалов см. АС–14

						740709/2023/1–АС			
						«Строительство здания служебно–эксплуатационного блока Аккольского ЛПУ»			
Изм.	Кол.уч.	Лист	N док.	Подпись	Дата				
Разработал		Сванидзе			04.24	Архитектурно– строительные решения	Стадия	Лист	Листов
Проверил		Бисенгужиев			04.24		РП	17	
Н.контроль		Бисенгужиев			04.24				
ГИП		Саркулова			04.24	Разрезы 1–1, 2–2, 3–3, 4–4.	ТОО "МГПС" г.Актау–2024г		

Взам. инв. №

Подп. и дата

Инв. № подл.

5-5 (АС-14)

1:100

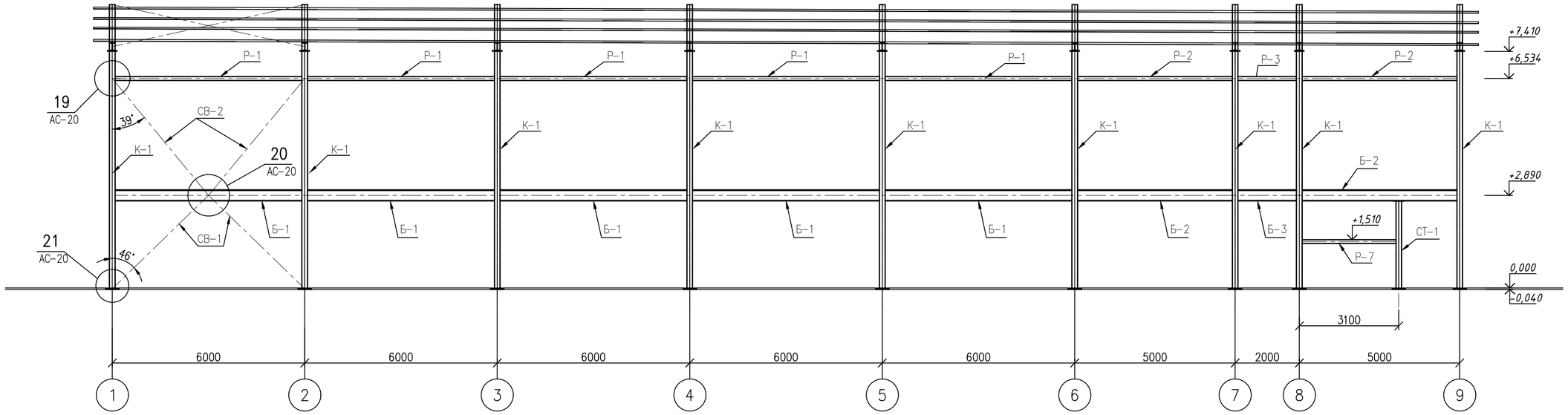

ПРИМЕЧАНИЯ

1. Спецификацию материалов см. АС-14

						740709/2023/1-АС			
						«Строительство здания служебно-эксплуатационного блока Аккольского ЛПУ»			
Изм.	Кол.уч	Лист	N док.	Подпись	Дата				
Разработал		Сванидзе			04.24	Архитектурно- строительные решения	Стадия	Лист	Листов
Проверил		Бисенгужиев			04.24		РП	17.1	
Н. контроль		Бисенгужиев			04.24				
ГИП		Саркулова			04.24	Разрез 5-5	ТОО "МГПС" г.Актау-2024г		

Взам. инв. №	Подп. и дата	Инв. № подл.

СХЕМА ЭЛЕМЕНТОВ РАСПОЛОЖЕНИЯ ФАХВЕРКА ПО ОСИ 1/Г–А

1:100

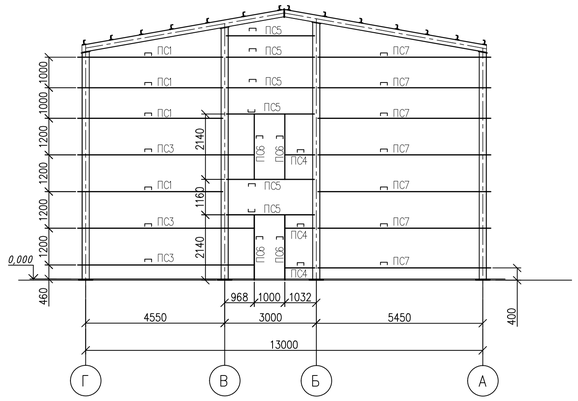

СХЕМА ЭЛЕМЕНТОВ РАСПОЛОЖЕНИЯ ФАХВЕРКА ПО ОСИ А/1–9

1:100

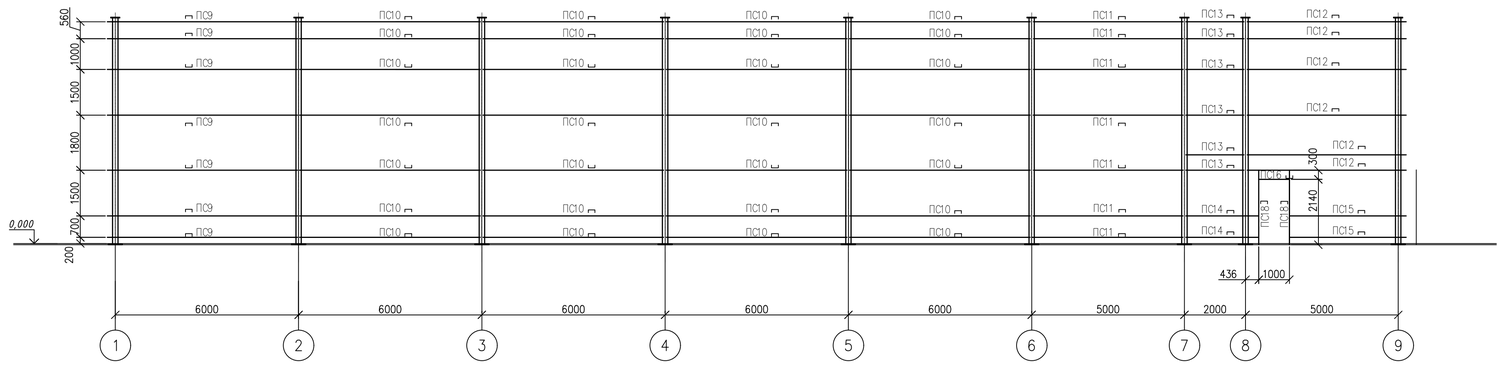

СХЕМА ЭЛЕМЕНТОВ РАСПОЛОЖЕНИЯ ФАХВЕРКА ПО ОСИ 9/А–Г

1:100

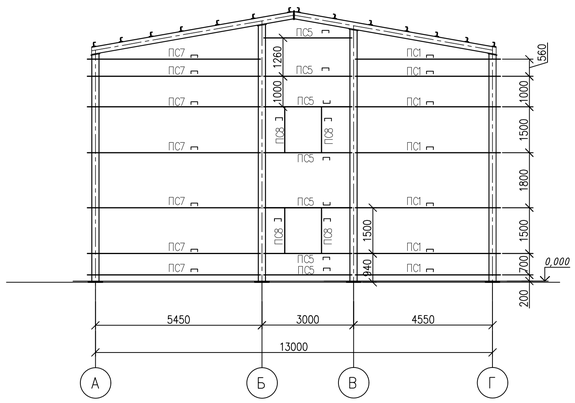

СХЕМА ЭЛЕМЕНТОВ РАСПОЛОЖЕНИЯ ФАХВЕРКА ПО ОСИ Г/9–1

1:100

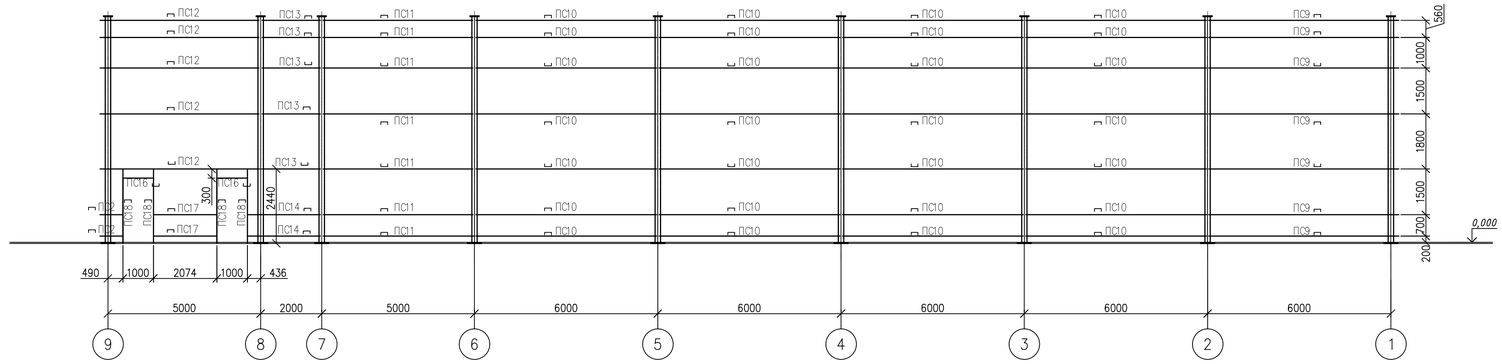

ПРИМЕЧАНИЯ

1. Спецификацию материалов см. АС–14

Изм.	Кол.уч	Лист	N док	Подпись	Дата	740709/2023/1–АС
						«Строительство здания служебно–эксплуатационного блока Аккольского ЛПУ»
Разработал		Сванидзе			04.24	Архитектурно– строительные решения
Проверил		Бисенгужиев			04.24	Стадия: РП; Лист: 18; Листов:
Н.контроль		Бисенгужиев			04.24	
ГИП		Саркулова			04.24	Схема элементов расположения фахверка по оси 1/Г–А, 9/А–Г, А/1–9, Г/9–1.
						ТОО "МГПС" г.Актау–2024г

Взам. инв. №

Подп. и дата

Инв. № подл.

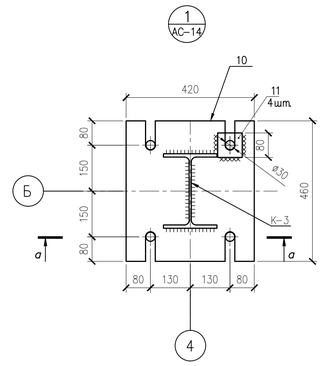

а–а

1:10

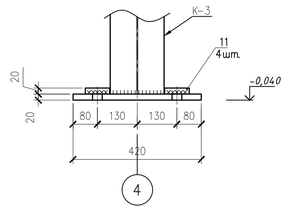

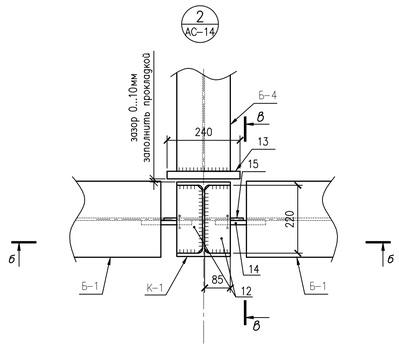

б–б

1:10

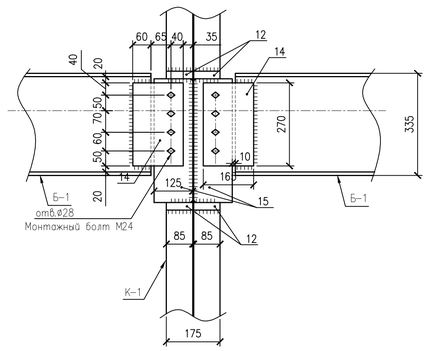

Анкерный блок

М 1:20

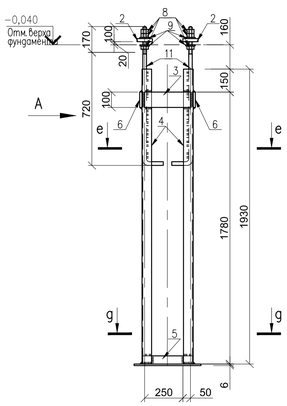

ВИД А

М 1:20

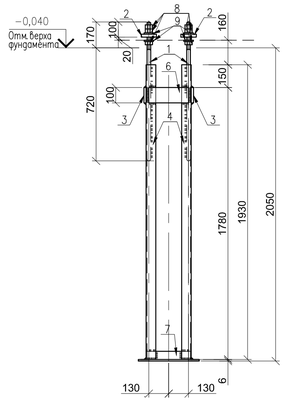

g–g

М 1:20

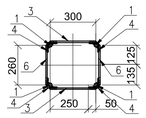

е–е

М 1:20

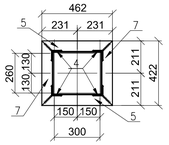

в–в

1:10

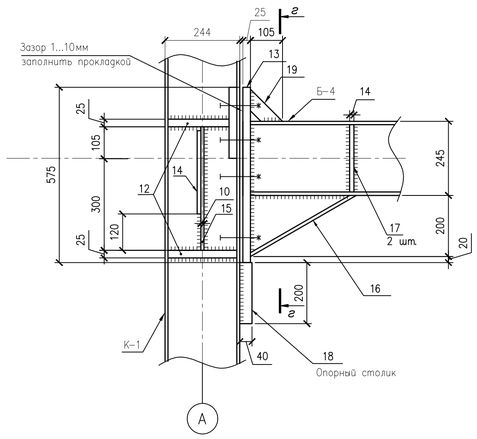

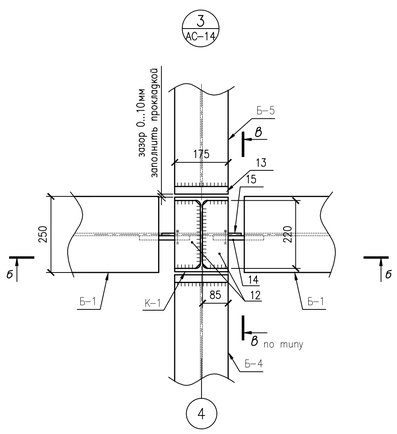

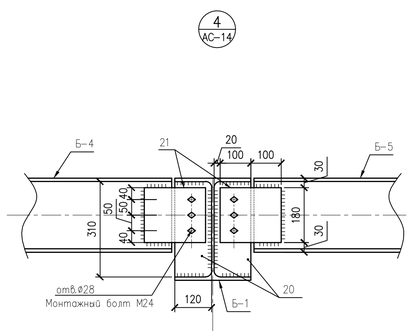

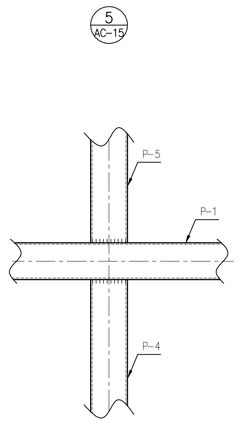

г–г

1:10

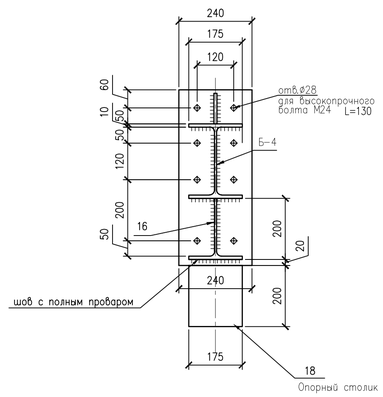

СПЕЦИФИКАЦИЯ ЭЛЕМЕНТОВ КОНСТРУКЦИЙ

Поз.	Обозначение	Наименование	Код	Масса кг	Прим.
		Анкерный блок	36		
1	ГОСТ 24379.0-2012	Болт 1.1М30 L=900	4	6,22	24,88
2	ГОСТ 19903-2015	-20x120 L=120	4	2,26	9,04
3	ГОСТ 19903-2015	-8x100 L=300	2	1,88	3,76
4	ГОСТ 8509-93	L75x6 L=1930	4	13,3	53,2
5	ГОСТ 8509-93	L75x6 L=462	2	3,18	6,36
6	ГОСТ 19903-2015	-8x100 L=250	2	1,57	3,14
7	ГОСТ 8509-93	L75x6 L=422	2	2,91	5,82
8	ГОСТ ISO 4032-2014	Гайка М30	12	0,24	2,88
9	ГОСТ 24379.1-2012	Шайба М30	8	0,33	2,64
		Узлы			
10	ГОСТ 19903-2015	-20x420 L=460	39	30,33	1091,88
11	ГОСТ 19903-2015	-20x80 L=80	156	1,0	144
12	ГОСТ 19903-2015	-25x85 L=220	144	3,67	528,5
13	ГОСТ 19903-2015	-25x240 L=575	108	22,0	2376
14	ГОСТ 19903-2015	-14x165 L=270	64	4,9	313,6
15	ГОСТ 19903-2015	-10x125 L=405	64	3,97	254,08
16	ГОСТ Р 57837-2017	тавр ⊥ 25Ш1 L=400	64	8,82	564,48
17	ГОСТ 19903-2015	-14x85 L=220	216	2,06	444,96
18	ГОСТ 19903-2015	-40x150 L=200	64	9,42	602,88
19	ГОСТ 19903-2015	-10x105 L=105	64	0,87	55,68
20	ГОСТ 19903-2015	-10x120 L=310	84	2,92	245,28
21	ГОСТ 19903-2015	-10x180 L=200	84	2,83	237,72
22	ГОСТ 19903-2015	-10x140 L=140	64	1,54	98,56
23	ГОСТ 19903-2015	-10x100 L=100	64	0,79	50,56
24	ГОСТ 19903-2015	-10x110 L=170	60	1,47	94,08
25	ГОСТ 8509-93	∟ 50x5 L=100	60	0,38	24,32
39	ГОСТ 19903-2015	-20x215 L=290	18	9,79	176,22
40	ГОСТ 8510-86	∟ 100x63x8 L=200	126	2,17	273,42
41	ГОСТ 19903-2015	-20x215 L=300	18	10,13	182,34
		Связь горизонтальная СГ-1			
26	ГОСТ 30245-2012	□ 120x5 L=7554	1	132,57	132,57
27	ГОСТ 30245-2012	□ 120x5 L=3650	1	64,06	64,06
28	ГОСТ 30245-2012	□ 120x5 L=3672	1	64,44	64,44
29	ГОСТ 19903-2015	-10x65 L=140	12	0,71	8,52
30	ГОСТ 19903-2015	-10x450 L=480	1	16,96	16,96
35	ГОСТ 19903-2015	-10x245 L=335	2	6,44	12,88
38	ГОСТ 19903-2015	-10x310 L=460	2	11,19	22,38
		Связь горизонтальная СГ-2			
31	ГОСТ 30245-2012	□ 120x5 L=6990	1	122,67	122,67
32	ГОСТ 30245-2012	□ 120x5 L=3340	1	58,62	58,62
33	ГОСТ 30245-2012	□ 120x5 L=3372	1	59,18	59,18
29	ГОСТ 19903-2015	-10x65 L=140	12	0,71	8,52
34	ГОСТ 19903-2015	-10x445 L=520	1	18,16	18,16
36	ГОСТ 19903-2015	-10x215 L=355	2	5,99	11,98
37	ГОСТ 19903-2015	-10x325 L=460	2	11,74	23,48
48	ГОСТ 19903-2015	-10x220 L=330	3	5,7	17,1
		Метизы			
		Болт М24 кл. 8.8 L=130	864	500,9	общий вес
		гайка М24	2068	254,1	общий вес
		шайба М24	1204	38,9	общий вес
		Болт М24 кл. 8.8 L=80	340	136,7	общий вес

ПРИМЕЧАНИЯ

1. Все несущие конструкции выполнить из стали С245 по ГОСТ 27772-2015.
2. Сварку элементов металлических конструкций вести электродами типа Э-42 по ГОСТ 9467-75, толщину шва принимать по наименьшей толщине свариваемых элементов.
3. Металлоконструкции окрасить эмалевой краской ПФ-115 ГОСТ 6465-76* по грунту из ГФ-021 ГОСТ 25129-82 в соответствии с СП РК 2.01-101-2013.
4. Изготовление и монтаж металлоконструкций производить в соответствии с требованиями:
   - СТ РК EN 1090-2-2011 "Изготовление стальных и алюминиевых конструкций".
   - ГОСТ 23118-2012 "Конструкции стальные строительные"

Изм.	Кол.уч	Лист	N док.	Подпись	Дата	740709/2023/1-АС			
						«Строительство здания служебно-эксплуатационного блока Аккольского ЛПУ»			
Разработал		Сванидзе			04.24	Архитектурно- строительные решения	Стадия	Лист	Листов
Проверил		Бисенгужиев			04.24		РП	19	
Н.контроль		Бисенгужиев			04.24				
ГИП		Саркулова			04.24	Узлы 1, 2, 3, 4, 5, сечения. Анкерный блок	ТОО "МГПС" г.Актау-2024г		

Взам. инв. №

Подп. и дата

Инв. № подл.

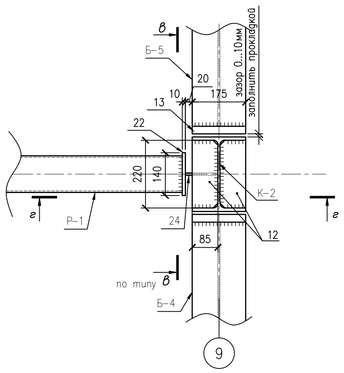

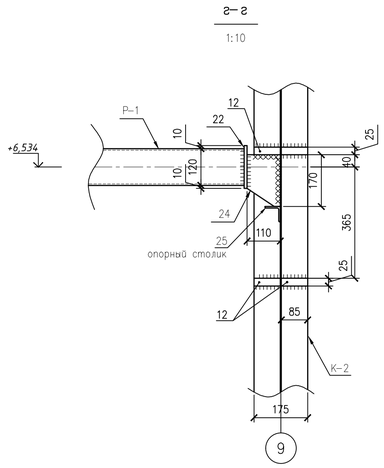

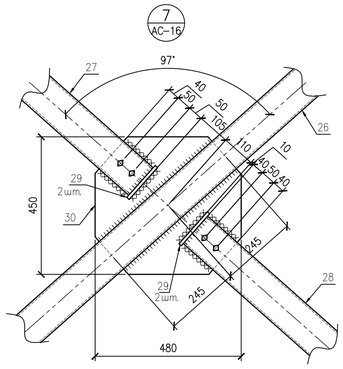

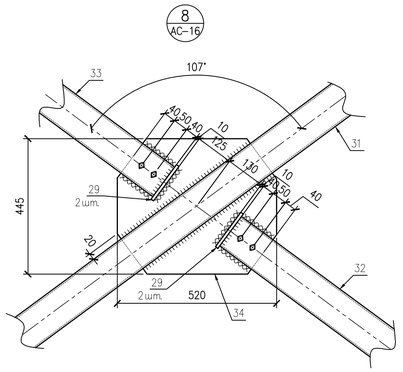

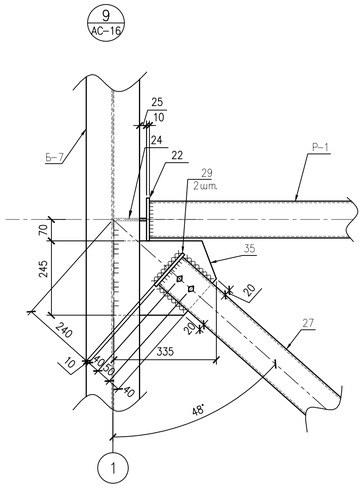

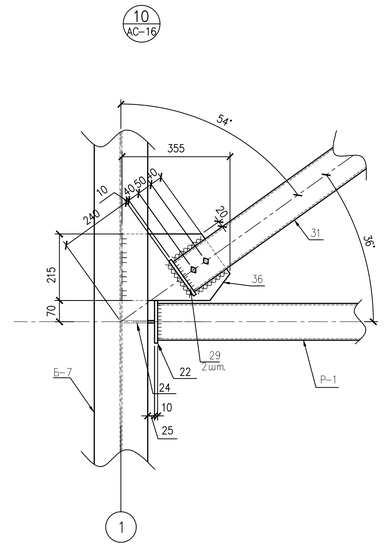

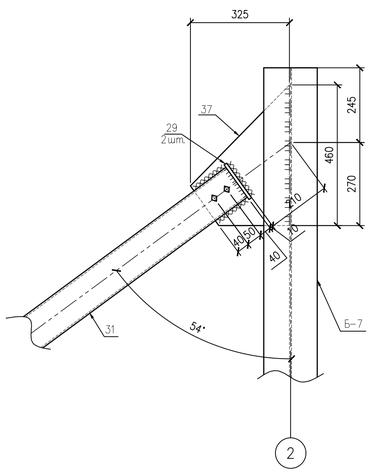

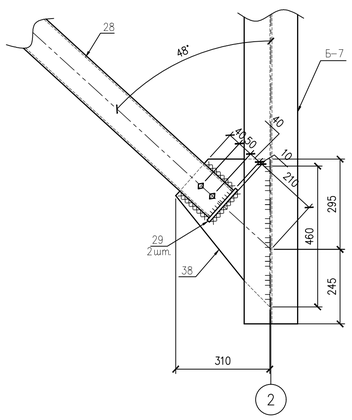

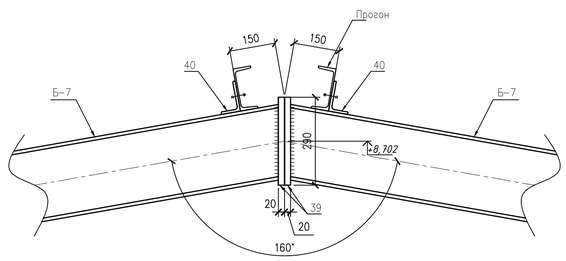

ПРИМЕЧАНИЯ

1. Все несущие конструкции выполнить из стали С245 по ГОСТ 27772-2015.
2. Сварку элементов металлических конструкций вести электродами типа Э-42 по ГОСТ 9467-75, толщину шва принимать по наименьшей толщине свариваемых элементов.
3. Металлоконструкции окрасить эмалевой краской ПФ-115 ГОСТ 6465-76* по грунту из ГФ-021 ГОСТ 25129-82 в соответствии с СП РК 2.01-101-2013.
4. Изготовление и монтаж металлоконструкций производить в соответствии с требованиями:
   - СТ РК EN 1090-2-2011 "Изготовление стальных и алюминиевых конструкций".
   - ГОСТ 23118-2012 "Конструкции стальные строительные"
5. Спецификацию см. лист АС-19

						740709/2023/1-АС			
Изм.	Кол.уч	Лист	N док.	Подпись	Дата	«Строительство здания служебно-эксплуатационного блока Аккольского ЛПУ»			
Разработал		Сванидзе			04.24	Архитектурно- строительные решения	Стадия	Лист	Листов
Проверил		Бисенгужиев			04.24		РП	20	
Н.контроль		Бисенгужиев			04.24				
ГИП		Саркулова			04.24	Узлы 6-13, сечения.	ТОО "МГПС" г.Актау-2024г		

Взам. инв. №
Подп. и дата
Инв. № подл.

СПЕЦИФИКАЦИЯ ЭЛЕМЕНТОВ КОНСТРУКЦИЙ

Поз.	Обозначение	Наименование	Код	Масса кг	Прим.
		Связь вертикальная СВ-1			
46	ГОСТ 19903-2015	-10х235 L=815	1	15,03	15,03
45	ГОСТ 30245-2012	▢120х5 L=3585	2	62,92	125,83
29	ГОСТ 19903-2015	-10х65 L=140	8	0,71	5,68
47	ГОСТ 19903-2015	-10х310 L=315	2	7,67	15,34
		Связь вертикальная СВ-2			
42	ГОСТ 19903-2015	-10х265 L=340	2	7,07	14,14
43	ГОСТ 30245-2012	▢120х5 L=4210	2	73,89	147,78
29	ГОСТ 19903-2015	-10х65 L=140	8	0,71	5,68
44	ГОСТ 19903-2015	-10х230 L=690	1	12,46	12,46

14 / АС-17

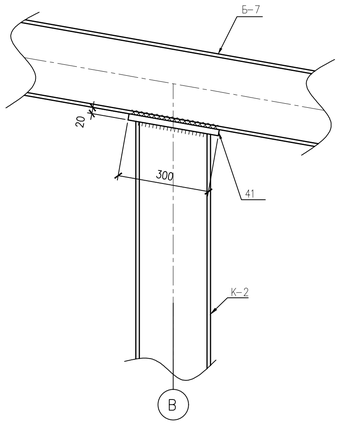

15 / АС-17

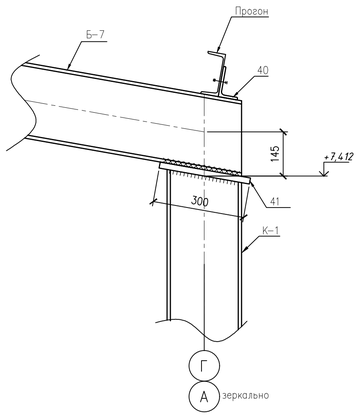

16 / АС-17

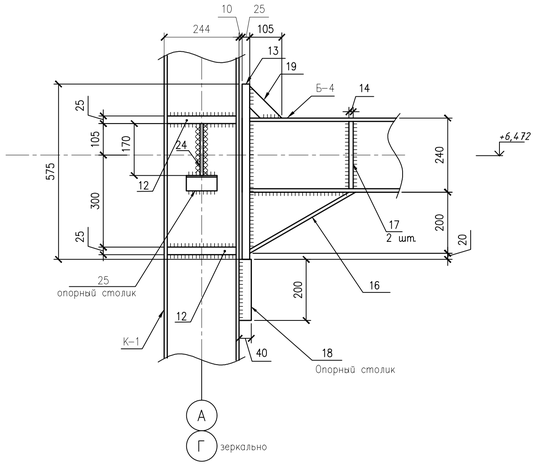

17 / АС-17

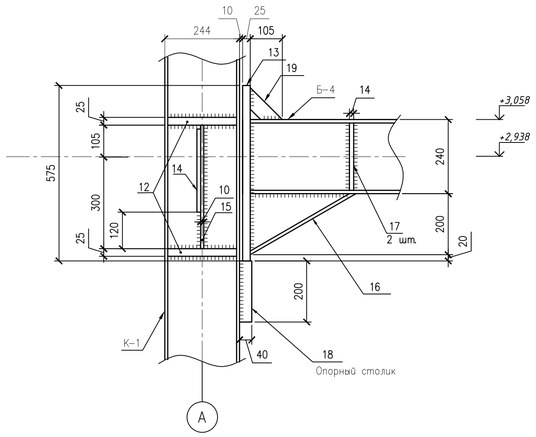

18 / АС-17

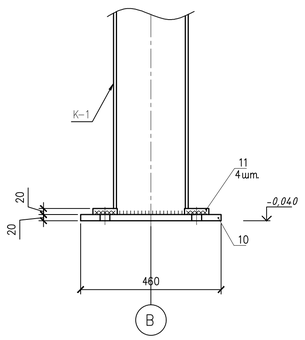

19 / АС-17

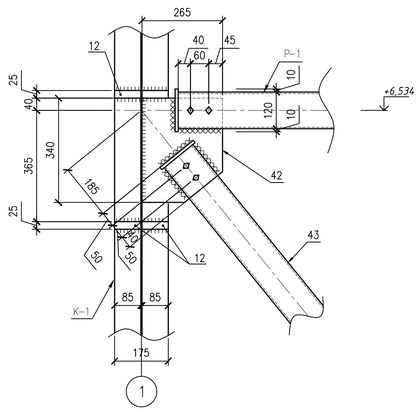

20 / АС-17

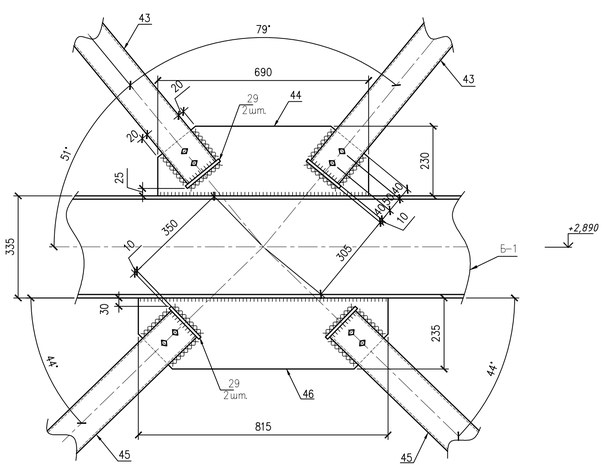

21 / АС-17

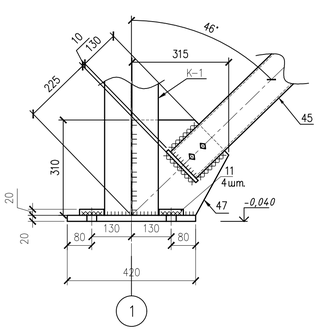

СТ-2
1:10

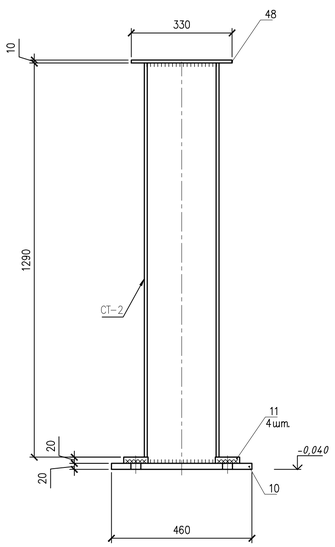

СТ-1
1:10

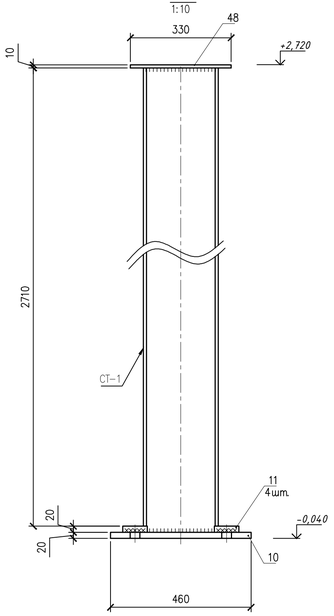

ПРИМЕЧАНИЯ

1. Все несущие конструкции выполнить из стали С245 по ГОСТ 27772-2015.
2. Сварку элементов металлических конструкций вести электродами типа Э-42 по ГОСТ 9467-75, толщину шва принимать по наименьшей толщине свариваемых элементов.
3. Металлоконструкции окрасить эмалевой краской ПФ-115 ГОСТ 6465-76* по грунту ГФ-021 ГОСТ 25129-82 в соответствии с СП РК 2.01-101-2013.
4. Изготовление и монтаж металлоконструкций производить в соответствии с требованиями:
   - СТ РК EN 1090-2-2011 "Изготовление стальных и алюминиевых конструкций".
   - ГОСТ 23118-2012 "Конструкции стальные строительные"

Изм.	Кол.уч	Лист	N док.	Подпись	Дата	740709/2023/1-АС		
						«Строительство здания служебно-эксплуатационного блока Аккольского ЛПУ»		
Разработал		Сванидзе			04.24	Архитектурно-строительные решения	Стадия	Лист	Листов
Проверил		Бисенгужиев			04.24		РП	21	
Н.контроль		Бисенгужиев			04.24				
ГИП		Саркулова			04.24	Узлы 14-21, сечения.	ТОО "МГПС" г.Актау-2024г		

Взам. инв. №
Подп. и дата
Инв. № подл.

ЛЕСТНИЦА Л–1 НА ОТМ. –3,300
М 1:50

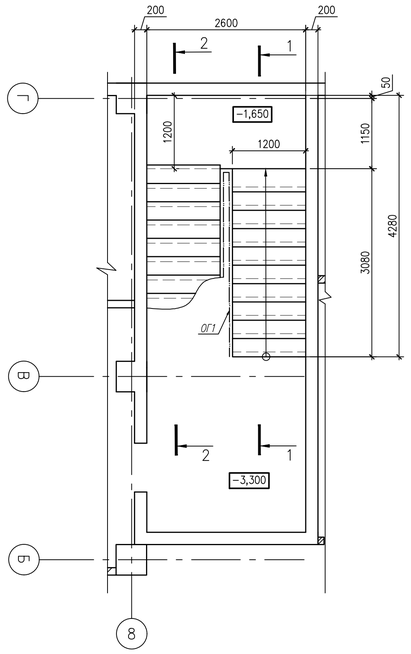

ЛЕСТНИЦА Л–1 НА ОТМ. 0,000
М 1:50

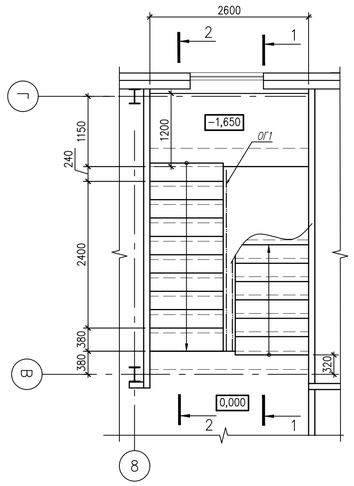

ЛЕСТНИЦА Л–1 НА ОТМ. 3,300
М 1:50

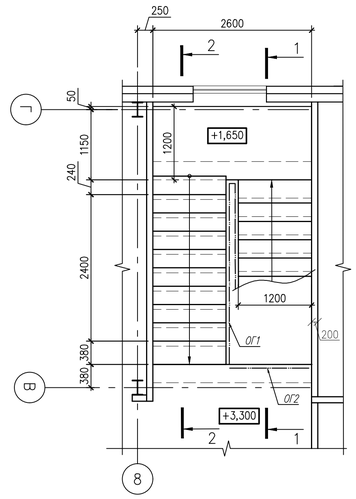

1

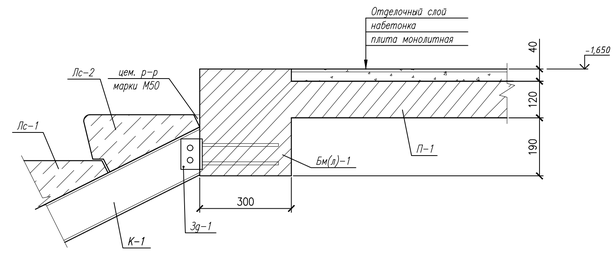

2

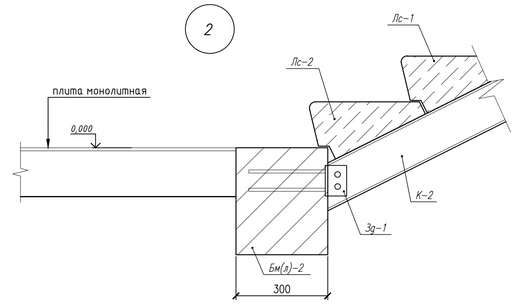

5

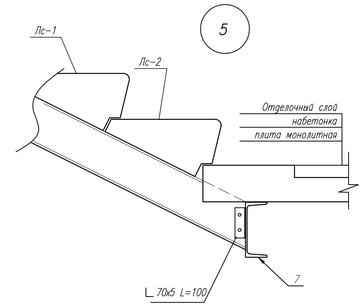

1–1
1:50

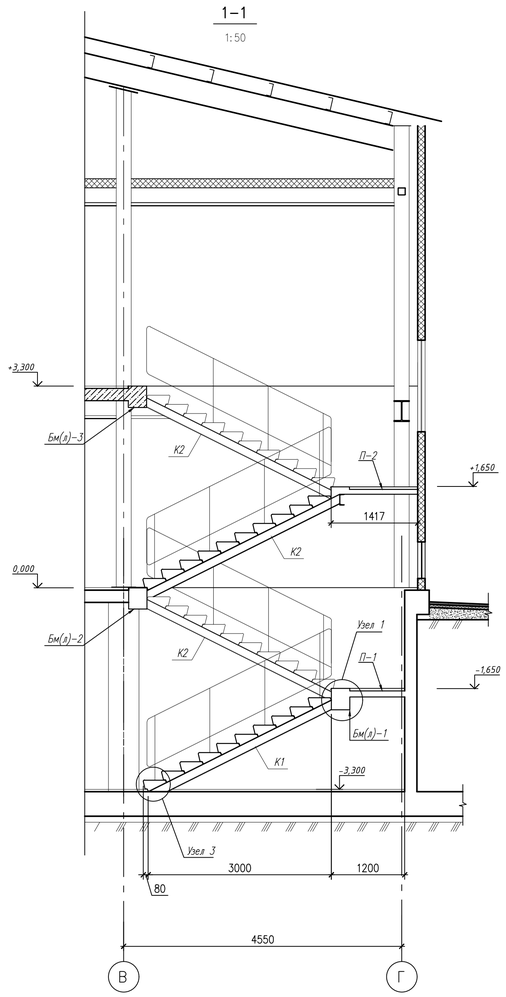

2–2
1:50

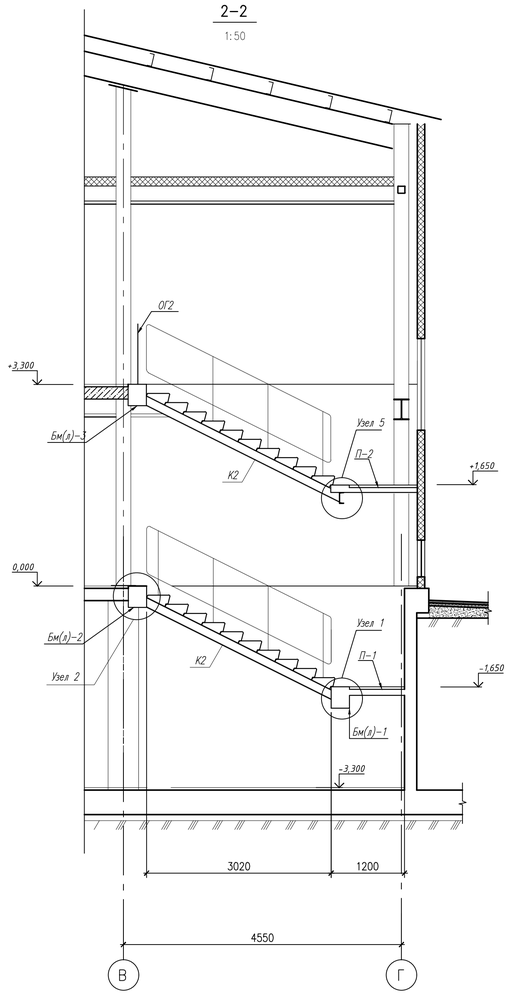

3

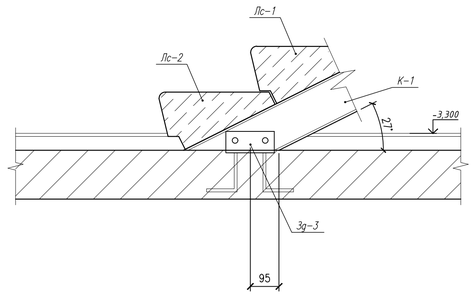

4

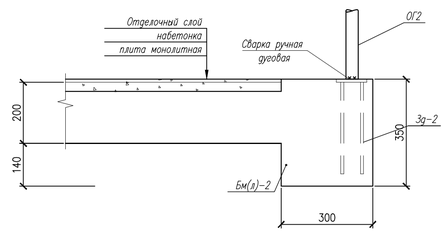

СПЕЦИФИКАЦИЯ ЭЛЕМЕНТОВ КОНСТРУКЦИЙ

Поз.	Обозначение	Наименование	Кол.	Масса кг	Прим.
		Ограждение лестниц			
ОГ1	ГОСТ 25772–2021	МР–30.10Р	4		
		Ограждение площадок			
ОГ2	ГОСТ 25772–2021	ПР–12.10Р	1		

Изм.	Кол.уч.	Лист	N док.	Подпись	Дата	740709/2023/1–АС			
						«Строительство здания служебно–эксплуатационного блока Аккольского ЛПУ»			
Разработал		Сванидзе			04.24	Архитектурно– строительные решения	Стадия	Лист	Листов
Проверил		Бисенгужиев			04.24		РП	22	
Н.контроль		Бисенгужиев			04.24				
ГИП		Саркулова			04.24	Лестница Л–1 на отм. –3,300. Лестница Л–1 на отм. 0,000. Лестница Л–1 на отм. +3,300. Узел 1, 2, 3, 4.	ТОО "МГПС" г.Актау–2024г		

Взам. инв. №

Подп. и дата

Инв. № подл.

А1

СХЕМА РАСПОЛОЖЕНИЯ ЗД-3 НА ОТМ. -3,300

М 1:50

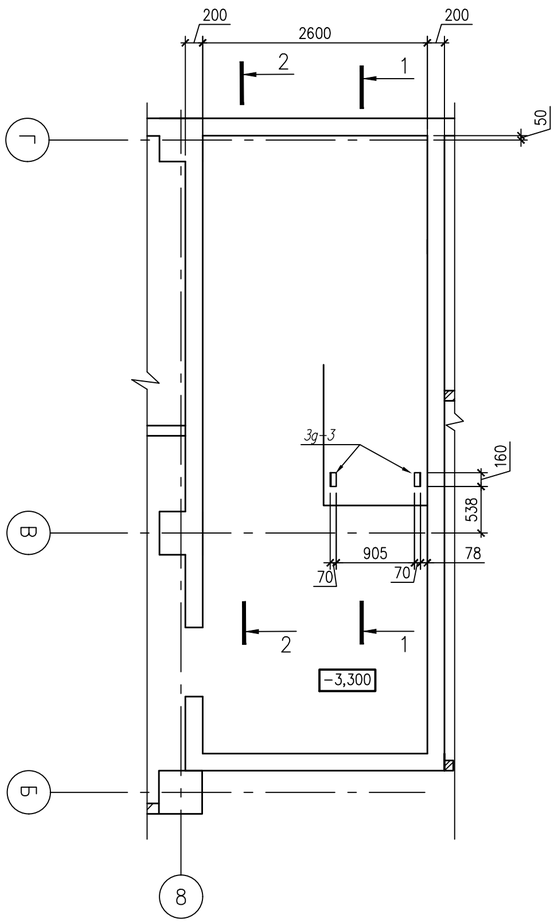

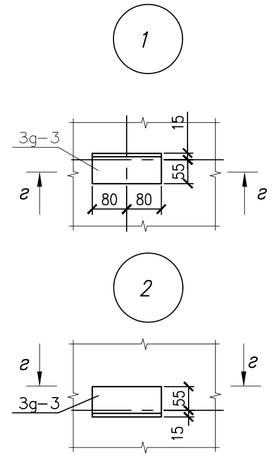

г-г

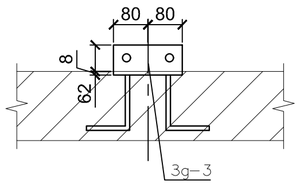

Изделие закладное 3д-1

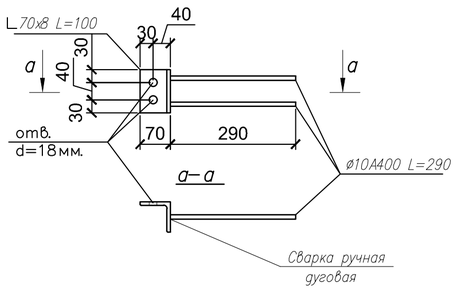

Изделие закладное 3д-2

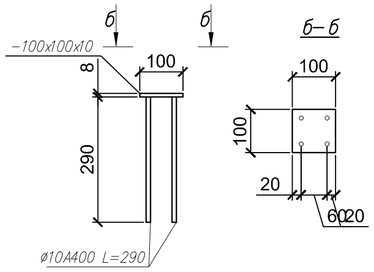

Изделие закладное 3д-3

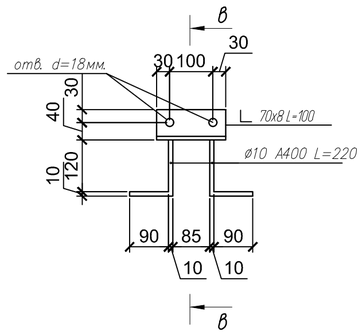

в-в

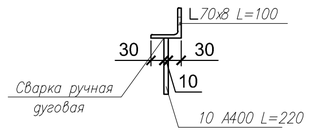

СПЕЦИФИКАЦИЯ ЭЛЕМЕНТОВ КОНСТРУКЦИЙ

Поз.	Обозначение	Наименование	Кол.	Масса кг	Прим.
		Изделие закладное 3д-1			
	ГОСТ 8509-93	Уголок 70х8 L=100	1	0,84	
	ГОСТ 34028-2016	ø10А400 L=290	2	0,18	
		Изделие закладное 3д-2			
	ГОСТ 19903-2015	-100х10 L=100	1	0,64	
	ГОСТ 34028-2016	ø10А400 L=290	2	0,18	
		Изделие закладное 3д-3			
	ГОСТ 8509-93	Уголок 70х8 L=160	1	1,34	
	ГОСТ 34028-2016	ø10А400 L=220	2	0,14	

Изм.	Кол.уч	Лист	N док.	Подпись	Дата	740709/2023/1-АС			
						«Строительство здания служебно-эксплуатационного блока Аккольского ЛПУ»			
Разработал		Сванидзе			04.24	Архитектурно-строительные решения	Стадия	Лист	Листов
Проверил		Бисенгужиев			04.24		РП	23	
Н. контроль		Бисенгужиев			04.24				
ГИП		Саркулова			04.24	Схема расположения ЗД-3 на отм. -3,300. Закладные детали ЗД-1, ЗД-2, ЗД-3. Сечения.	ТОО "МГПС" г.Актау-2024г		

Взам. инв. №

Подп. и дата

Инв. № подл.

Формат А2

ЛЕСТНИЧНАЯ ПЛОЩАДКА П-1
М 1:20

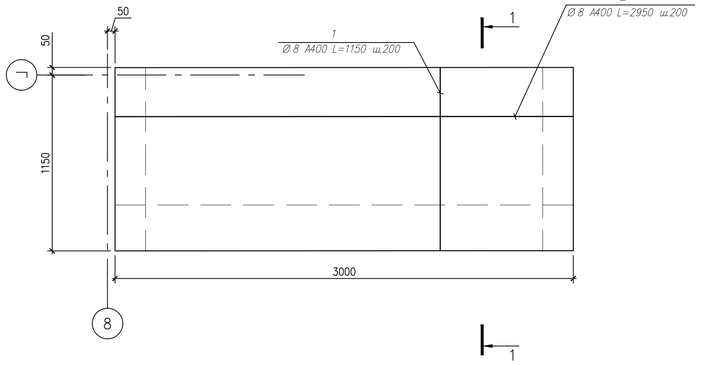

ЛЕСТНИЧНАЯ ПЛОЩАДКА П-2
М 1:20

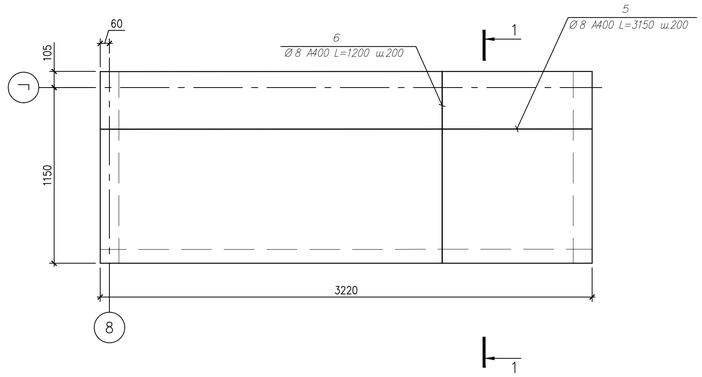

1-1
М 1:20

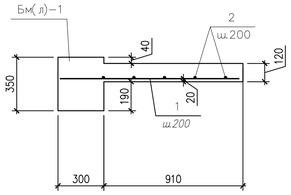

3-3 (Бм(л)-1)
М 1:20

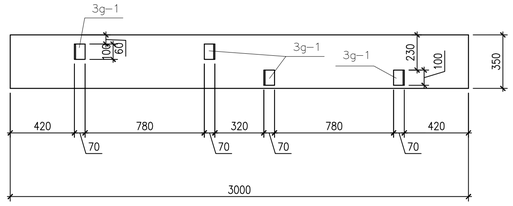

Бм(л)-1/Бм(л)-2/Бм(л)-3
М 1:20

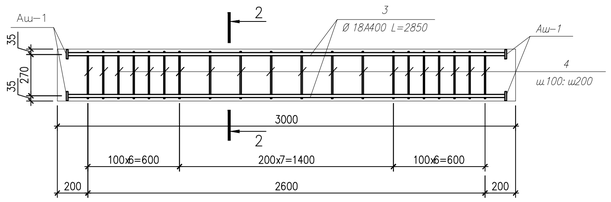

3-3 (Бм(л)-2)
М 1:20

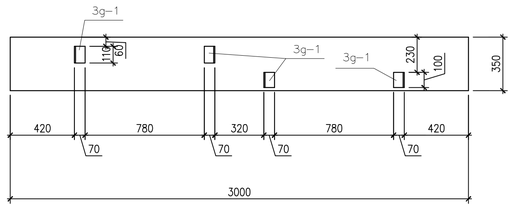

2-2
М 1:20

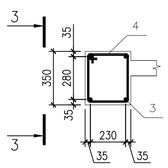

Поз. 4

Аш-1

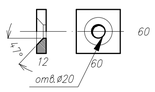

3-3 (Бм(л)-3)
М 1:20

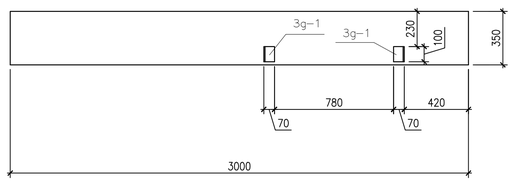

СПЕЦИФИКАЦИЯ ЭЛЕМЕНТОВ КОНСТРУКЦИЙ

Поз.	Обозначение	Наименование	Код	Масса кг	Прим.
		Лестничная площадка П-1	1		
1	ГОСТ 34028-2016	ø8А400 L=1150	16	0,45	
2	ГОСТ 34028-2016	ø8А400 L=2950	6	1,16	
		Бетон кл. (В20) С18/20 м3	0,32		
		Ж/б балка Бм(л)-1	1		
3	ГОСТ 34028-2016	ø18А400 L=2850	4	5,7	
4	ГОСТ 34028-2016	ø8А240 L=1288	20	0,5	
Зд-1		Закладная деталь Зд-1	4	1,2	
Аш-1		Анкерная шайба Аш-1	8	0,34	
		Бетон кл. (В20) С18/20 м3	0,32		
		Ж/б балка Бм(л)-2	1		
3	ГОСТ 34028-2016	ø18А400 L=2850	4	5,7	
4	ГОСТ 34028-2016	ø8А240 L=1288	20	0,5	
Зд-1		Закладная деталь Зд-1	2	1,2	
Аш-1		Анкерная шайба Аш-1	8	0,34	
		Бетон кл. (В20) С18/20 м3	0,32		
		Ж/б балка Бм(л)-3	1		
3	ГОСТ 34028-2016	ø18А400 L=2850	4	5,7	
4	ГОСТ 34028-2016	ø8А240 L=1288	20	0,5	
Зд-1		Закладная деталь Зд-1	2	1,2	
Зд-2		Закладная деталь Зд-2	2	1,0	
Аш-1		Анкерная шайба Аш-1	8	0,34	
		Бетон кл. (В20) С18/20 м3	0,32		
		Лестничная площадка П-2	1		
6	ГОСТ 34028-2016	ø8А400 L=1200	17	0,47	
5	ГОСТ 34028-2016	ø8А400 L=3150	6	1,24	
7	ГОСТ 8240-97	[18 L=3150	1	54,81	
		Бетон кл. (В20) С18/20 м3	0,49		

Изм.	Кол.уч.	Лист	N док.	Подпись	Дата	740709/2023/1-АС		
						«Строительство здания служебно-эксплуатационного блока Аккольского ЛПУ»		
Разработал		Сванидзе			04.24	Архитектурно- строительные решения	Стадия	Лист	Листов
Проверил		Бисенгужиев			04.24		РП	24	
Н.контроль		Бисенгужиев			04.24				
ГИП		Саркулова			04.24	Лестница Л-1. Лестничная площадка П-1. Площадка П-2. Балки Бм(л)-1/ Бм(л)-2/ Бм(л)-3. Сечения.	ТОО "МГПС" г.Актау-2024г	

Взам. инв. №
Подп. и дата
Инв. № подл.

А1

СХЕМА РАСПОЛОЖЕНИЯ Ж/Б ЭЛЕМЕНТОВ ЛЕСТНИЦЫ Л-1 С ОТМ. -3,300 ДО ОТМ. 0,000

М 1:20

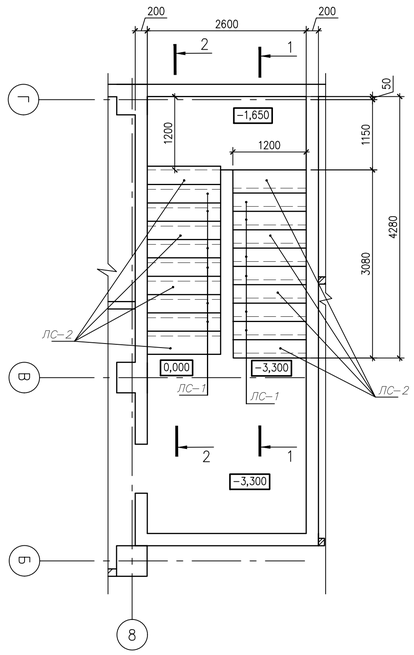

СХЕМА РАСПОЛОЖЕНИЯ Ж/Б ЭЛЕМЕНТОВ ЛЕСТНИЦЫ Л-1 С ОТМ. 0,000 ДО ОТМ. +3,300

М 1:20

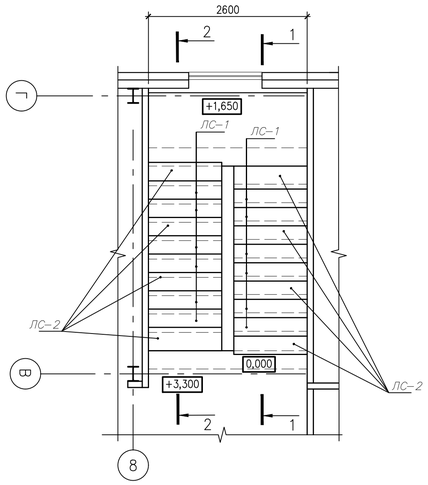

СТУПЕНЬ ЛС-1

а-а

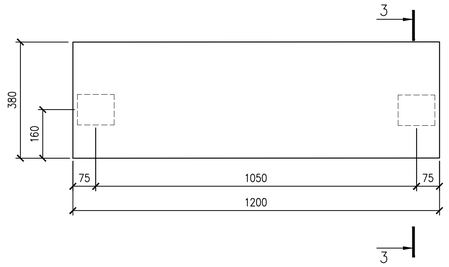

3-3

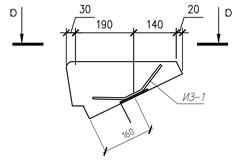

СТУПЕНЬ ЛС-2

а-а

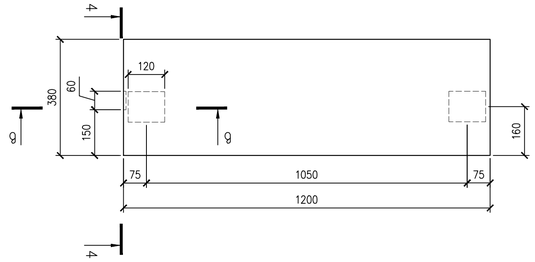

4-4

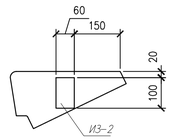

в-в

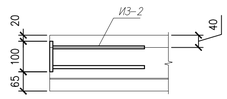

СПЕЦИФИКАЦИЯ ЭЛЕМЕНТОВ КОНСТРУКЦИЙ

Поз.	Обозначение	Наименование	Код	Масса кг	Прим.
		Ступень ЛС-1	24		
	ГОСТ 8717-2016	ступень ЛС 12-1	1	128	
ИЗ-1	данный лист	Изделие закладное ИЗ-1	2	1,0	
		Ступень ЛС-2	16		
	ГОСТ 8717-2016	ступень ЛС 12-1	1	128	
ИЗ-2	данный лист	Изделие закладное ИЗ-2	1	0,85	
		Изделие закладное ИЗ-1			
	ГОСТ 103-2006	-100х6 L=120	1	0,57	
	ГОСТ 34028-2016	ø8А400 L=560	2	0,22	
		Изделие закладное ИЗ-2			
	ГОСТ 103-2006	-60х6 L=100	1	0,47	
	ГОСТ 34028-2016	ø10А400 L=300	2	0,19	
		Косоур К1	6		
	ГОСТ 26020-83	I14Б2 L=3446	1	44,45	
		Косоур К2	2		
	ГОСТ 26020-83	I14Б2 L=3354	1	43,27	

СХЕМА РАСПОЛОЖЕНИЯ МЕТАЛЛИЧЕСКИХ ЭЛЕМЕНТОВ ЛЕСТНИЦЫ Л-1 С ОТМ. -3,300 ДО ОТМ. 0,000

М 1:20

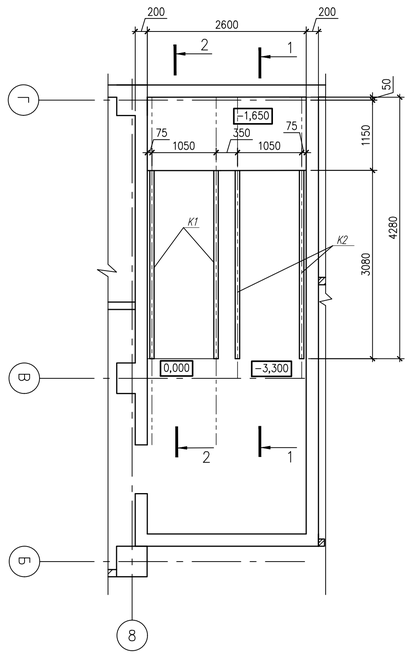

СХЕМА РАСПОЛОЖЕНИЯ МЕТАЛЛИЧЕСКИХ ЭЛЕМЕНТОВ ЛЕСТНИЦЫ Л-1 С ОТМ. 0,000 ДО ОТМ. +3,300

М 1:20

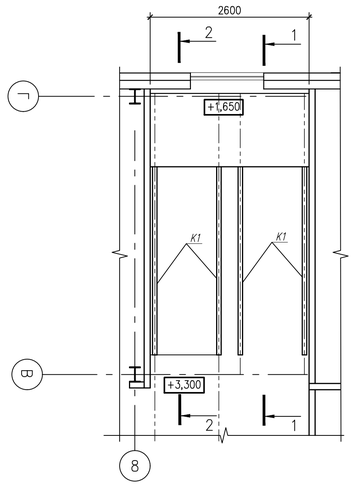

ИЗДЕЛИЕ ЗАКЛАДНОЕ ИЗ-1

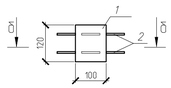

б-б

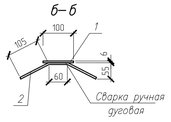

ИЗДЕЛИЕ ЗАКЛАДНОЕ ИЗ-2

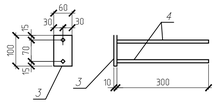

КОСОУР К-1

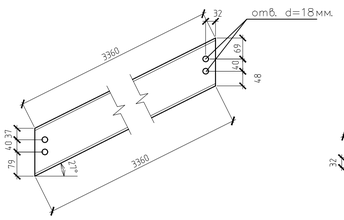

КОСОУР К-2

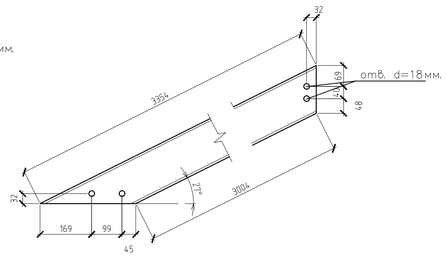

Ступени приняты по ГОСТ 8717.0-2016 и 8717.1-2016 с установкой дополнительных закладных деталей по данному листу

Изм.	Кол.уч.	Лист	N док.	Подпись	Дата	740709/2023/1-АС		
						«Строительство здания служебно-эксплуатационного блока Аккольского ЛПУ»		
Разработал		Сванидзе			04.24	Архитектурно-строительные решения	Стадия	Лист	Листов
Проверил		Бисенгужиев			04.24		РП	25	
Н.контроль		Бисенгужиев			04.24				
ГИП		Саркулова			04.24	Лестница Л-1. Схема расположения ж/б элементов лестницы Л-1. Схема расположения металлических элементов Л-1.Ступень ЛС-1, ЛС-2. Закладные изделия	ТОО "МГПС" г.Актау-2024г	

Взам. инв. №

Подп. и дата

Инв. № подл.

ВЕДОМОСТЬ ОТДЕЛКИ ПОМЕЩЕНИЙ

Наименование или номер помещения по плану	Потолок		Стены или перегородки		Низ стен или перегородок (панель)		
	Площадь м2	Вид отделки	Площадь м2	Вид отделки	Площадь м2	Вид отделки	Высота, м
Подвальный этаж 1, 2, 4, 5, 7, 8, 9, 11	61,64	1. Грунтовка– эмульсия ПВА 25% 2. Шпаклевка – масляно–клеевая 3. Окраска – водоэмульсионная	292,44	1. Грунтовка– эмульсия ПВА 25% 2. Шпаклевка – масляно–клеевая 3. Окраска – водоэмульсионная	—	—	3,0
Подвальный этаж 3, 12	147,0	1. Грунтовка– эмульсия ПВА 25% 2. Шпаклевка – масляно–клеевая 3. Окраска – водоэмульсионная	204,82	1. Грунтовка– эмульсия ПВА 25% 2. Шпаклевка – масляно–клеевая 3. Окраска – водоэмульсионная	—	—	3,0
Подвальный этаж 10	7,66	1. Грунтовка– эмульсия ПВА 25% 2. Шпаклевка – масляно–клеевая 3. Окраска – водоэмульсионная	31,77	1. Грунтовка– эмульсия ПВА 25% 2. Шпаклевка – масляно–клеевая 3. Окраска – водоэмульсионная	—	—	3,0
Подвальный этаж 14, 14.1	9,28	Подвесной потолок ПВХ по профилям. Цвет белый.	46,26	Грунтовка стен универсальной грунтовкой), Облицовка настенной керамической глазурованной плиткой 250 х 300 мм,			3,0
Подвальный этаж 6	8,19	Шпаклевка, окраска водоэмульсионной краской RAL–9010	36,21	Грунтовка стен универсальной грунтовкой), Облицовка настенной керамической глазурованной плиткой 250 х 300 мм,	—	—	3,0
Подвальный этаж 13, 15, 16, 17, 18, 19, 20	292,78	Подвесной потолок ЛДСП по профилям. Цвет белый.	531,03	Выравнивание стен смесью "Ротбанд", грунтовка и окраска стен водоэмульсионной краской за два раза.	—	—	3,0
1 этаж 25, 27, 31, 49, 50	71,15	Окраска эмалью. RAL–9010	166,04	Грунтовка стен универсальной грунтовкой), Облицовка настенной керамической глазурованной плиткой 250 х 300 мм.	—	—	3,0
1 этаж 44, 45, 46, 47, 47.1	56,3	Окраска эмалью. RAL–9010	138,96	Грунтовка стен универсальной грунтовкой), Окраска акриловой краской	—	—	3,0
1 этаж 21, 22, 23, 24, 26, 28, 29, 30 32, 33, 34, 35, 36, 37, 38, 39, 40, 41, 42, 43, 48.	410,19	Подвесной потолок ЛДСП, по металлическим профилям. Цвет белый	926,4	Грунтовка стен универсальной грунтовкой), Окраска акриловой краской	—	—	3,0
2 этаж 51, 52, 53, 54, 55, 56, 57, 58, 60, 62, 63, 65, 66, 67, 68, 69.	515,8	Подвесной потолок ЛДСП, по металлическим профилям. Цвет белый	818,55	Грунтовка стен универсальной грунтовкой), Окраска акриловой краской	—	—	3,0
2 этаж 59, 61, 64	26,51	Окраска эмалью. RAL–9010	78,58	Грунтовка стен универсальной грунтовкой), Облицовка настенной керамической глазурованной плиткой 250 х 300 мм.	—	—	3,0

ЭКСПЛИКАЦИЯ ПОЛОВ

Наимен–е помещений	Тип пола по проекту	Схема пола или номер узла по серии.	Элементы пола и их толщина, мм.	Площадь м2
Подвальный этаж 1÷20	1	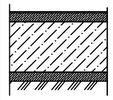	Окраска полиуретановой краской по бетону Стяжка из цем. песч. р–ра ГОСТ 5802–86 –20 Бетонная плита, Бетон кл С20/25 – 400мм Бетонная подготовка, бетон кл. С12/15 – 100мм Уплотненный грунт	532,57
1 этаж 21, 26, 31, 34, 38, 39, 43, 44, 45, 46, 47, 47.1 48, 49, 50.	2	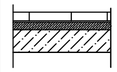	Керамическая плитка не допуск. скольжения ГОСТ 6787–2001 –10 Клей для керамической плитки –5мм Стяжка из цем. песч. р–ра ГОСТ 5802–86 –20 Бетонная плита, Бетон кл С20/25 – 200мм	293,6
1 этаж 25,25а,27,28, 29,29а,29б	3	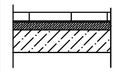	Керамическая плитка химстойкая ГОСТ 961–89 –10мм Клей для керамической плитки –5мм Стяжка из цем. песч. р–ра ГОСТ 5802–86 –20мм Бетонная плита, Бетон кл С20/25 – 200мм	53,61
1 этаж 37, 40.	4	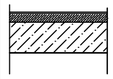	Окраска полиуретановой краской по бетону Стяжка из цем. песч. р–ра ГОСТ 5802–86 –20 Бетонная плита, Бетон кл С20/25 – 200мм	22,44
1 этаж 22, 23, 24, 30, 32, 33, 35, 36, 41, 42.	5		Коммерческий линолеум– 10мм Стяжка из цем. песч. р–ра ГОСТ 5802–86 –20 Бетонная плита, Бетон кл С20/25 – 200мм	167,68
2 этаж 59, 60, 61, 62, 64.	6	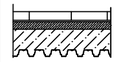	Керамическая плитка не допуск. скольжения ГОСТ 6787–2001 –10 Клей для керамической плитки –5мм Стяжка из цем. песч. р–ра ГОСТ 5802–86 –20 Бетонная плита по профлисту, Бетон кл С20/25 – 200мм	146,78
2 этаж 51, 52, 53, 54, 55, 56, 57, 58, 63, 65, 66, 67, 68, 69.	7		Коммерческий линолеум– 10мм Стяжка из цем. песч. р–ра ГОСТ 5802–86 –20 Бетонная плита по профлисту, Бетон кл С20/25 – 200мм	395,53

Взам. инв. №	Подп. и дата	Инв. № подл.

Изм.	Кол.уч	Лист	N док	Подпись	Дата	740709/2023/1–АС		
						«Строительство здания служебно–эксплуатационного блока Аккольского ЛПУ»		
Разработал		Сванидзе			04.24	Архитектурно–строительные решения	Стадия	Лист	Листов
Проверил		Бисенгужиев			04.24		РП	26	
Н. контроль		Бисенгужиев			04.24				
ГИП		Саркулова			04.24	Ведомость отделки помещений. Экспликация полов.	ТОО "МГПС" г.Актау–2024г		

ПЛАН КРОВЛИ

1:100

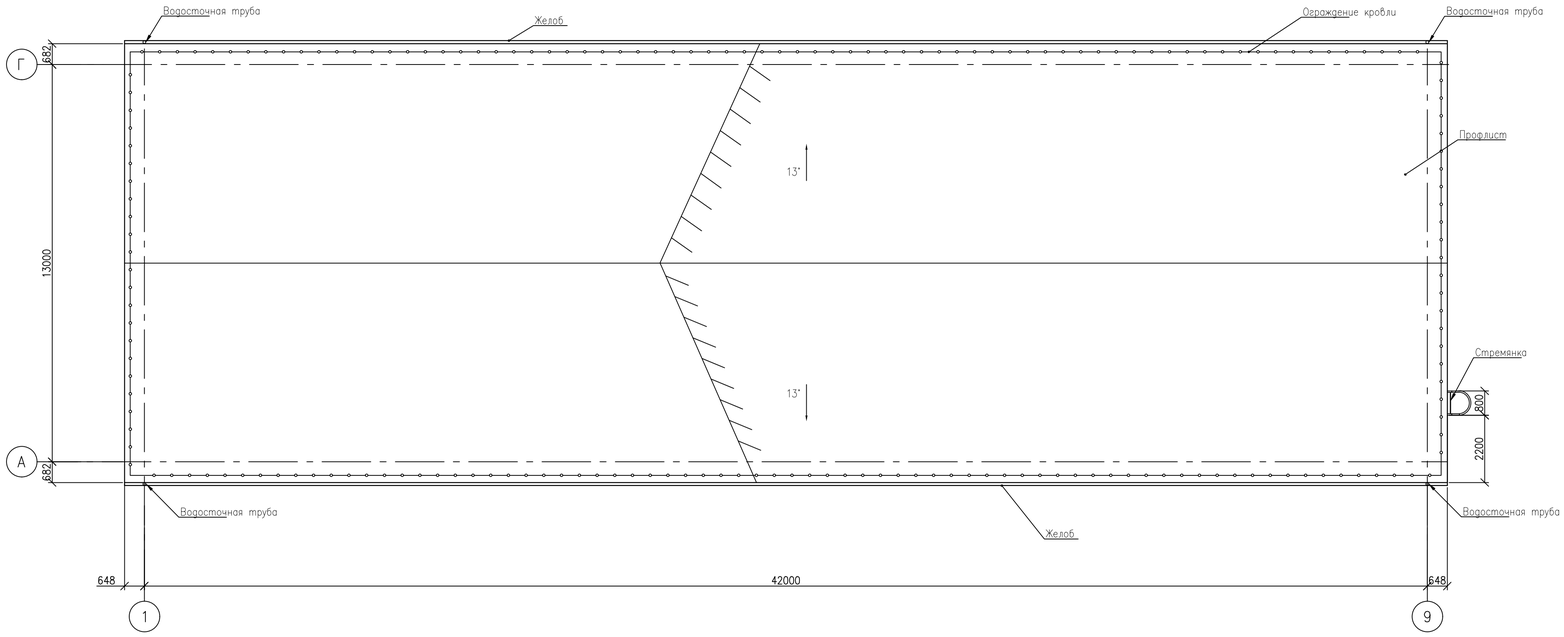

СПЕЦИФИКАЦИЯ
СТАНДАРТНЫХ ЭЛЕМЕНТОВ СИСТЕМЫ ВОДОСТОКА

Воронка 90мм х 125мм	4шт	Крюк крепления желоба 125мм	60шт
Желоб 125мм х 3000мм	30шт.	Труба 90мм х 2500мм	30,4 м.п
Хомут соединения желоба 125мм	28шт	Хомут крепление трубы 90мм	20шт
Заглушка желоба 125мм	4шт	Колено соединения 90мм	4шт
Уголок желоба внешний 125мм	-	Колено выпуска 90мм	4шт
Уголок желоба внутренний 125мм	-	Патрубок 90мм	-

СПЕЦИФИКАЦИЯ ЭЛЕМЕНТОВ КОНСТРУКЦИЙ

Поз.	Обозначение	Наименование	Код	Масса кг	Прим.
Стремянка	Серия 1.450.3-7.94	Стремянка СХ-82	1	131,6	131,6
	Серия 1.450.3-7.94	Ограждение стремянки ОСХ-60	1	52,6	52,6
Профлист	ГОСТ 24045-2016	Н57-750-0,8, м2	636,5	9,25	5887,6
	ГОСТ 25772-2021	Ограждение кровли ОГКо h-600, м.п.	110,0		

СХЕМА СБОРКИ ЭЛЕМЕНТОВ ВОДОСТОКА

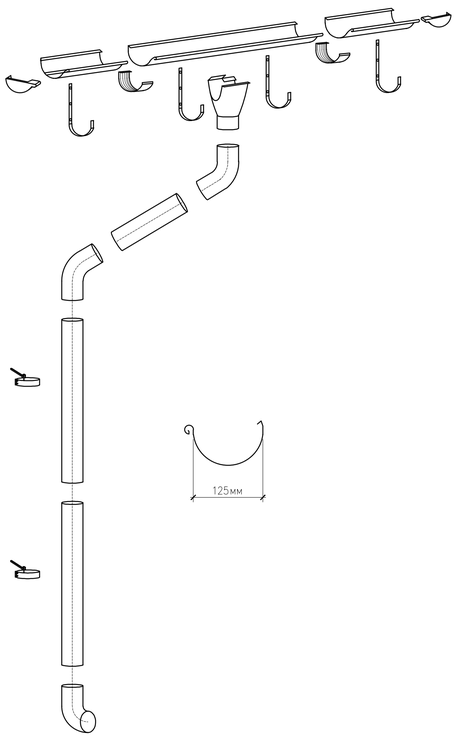

ПРИМЕЧАНИЯ

1. В соответствии с п.7.2 СТ РК 2218-2012. «Конструкции строительные металлические. Лестницы пожарные наружные стационарные и ограждения кровли. Общие технические условия», после монтажа стремянки и ограждения на кровле, провести испытания.

Согласовано:

ВК, НВК	Сарсенова		04.24
ЭП, ТХ	Узукбанова		04.24
ОВ	Еньшина		04.24

Взам. инв. №

Подп. и дата

Инв. № подл.

						740709/2023/1-АС		
						«Строительство здания служебно-эксплуатационного блока Аккольского ЛПУ»		
Изм.	Кол.уч	Лист	N док	Подпись	Дата			
Разработал		Сванидзе			04.24	Архитектурно-строительные решения	Стадия	Лист	Листов
Проверил		Бисенгужиев			04.24		РП	27	
Н.контроль		Бисенгужиев			04.24				
ГИП		Саркулова			04.24	План кровли. Система водостока.	ТОО "МГПС" г.Актау-2024г		

КРЫЛЬЦО КР-3
МАСШТАБ 1:50

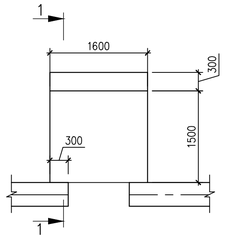

1-1
МАСШТАБ 1:50

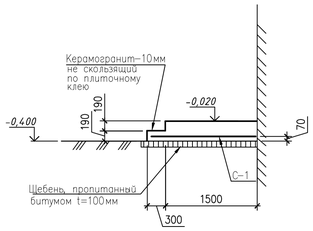

4-4
МАСШТАБ 1:50

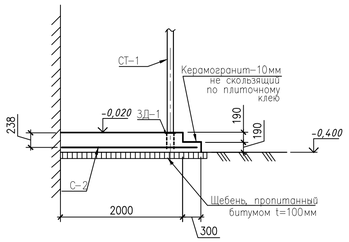

КРЫЛЬЦО КР-2
МАСШТАБ 1:50

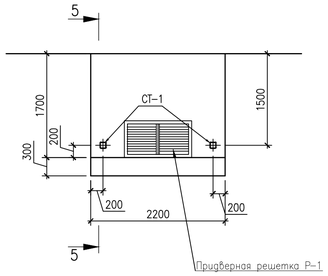

5-5
МАСШТАБ 1:50

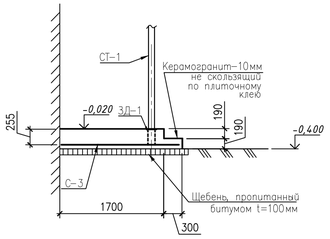

КОЗЫРЕК КР-1
МАСШТАБ 1:20

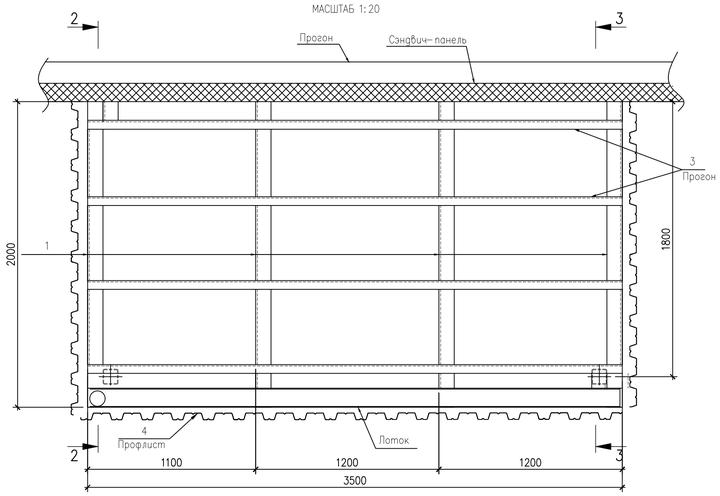

3-3
МАСШТАБ 1:20

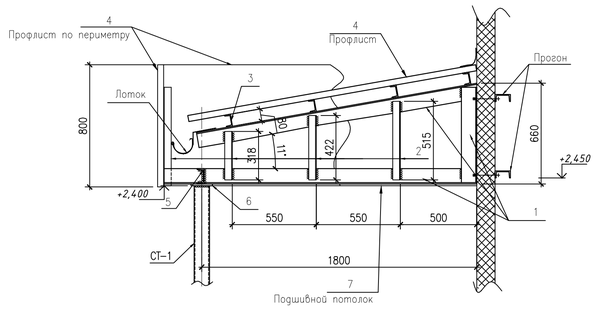

Придверная решетка Р-1
типовая

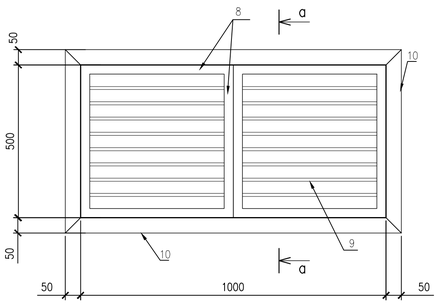

а-а

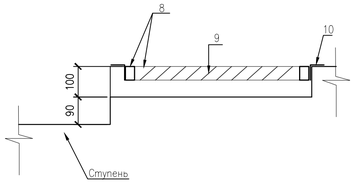

2-2
МАСШТАБ 1:20

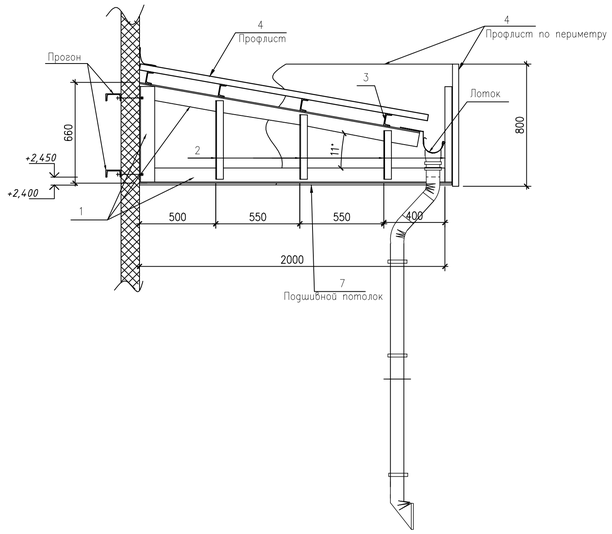

КРЫЛЬЦО КР-1
МАСШТАБ 1:50

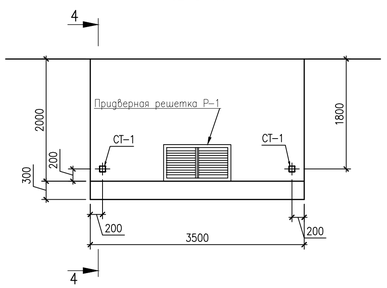

КОЗЫРЕК КР-2
МАСШТАБ 1:20

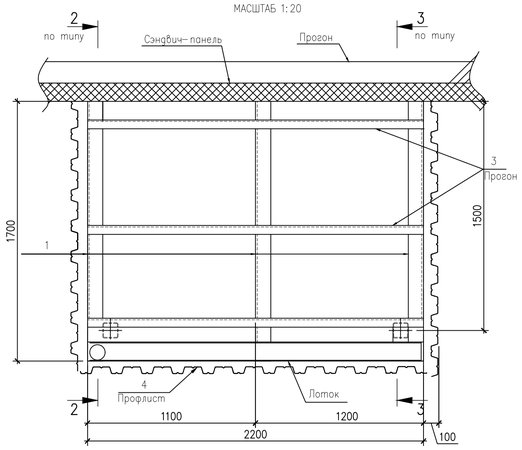

СПЕЦИФИКАЦИЯ ЭЛЕМЕНТОВ КОНСТРУКЦИЙ

Поз.	Обозначение	Наименование	Кол.	Масса кг	Прим.
		Крыльцо КР-1			
ЗД-1	Серия 3.400.2-14.93	Закладная деталь М5-4	2	4,25	8,5
С-2	ГОСТ 23279-2012	4С $\frac{\varnothing 8А400-100}{\varnothing 8А400-100}$ 195х345	1	54,16	54,16
СТ-1	ГОСТ 30245-2012	Гн □ 100х5 L=2430	2	35,02	70,04
		Козырек КР-1	1		
		Керамогранит, м2	11,17		
		Бетон кл. (В12,5) С12/15, м3	3,01		
		Щебень, фракции 20-40, м3	0,89		
		Козырек КР-1			
1	ГОСТ 8509-93	∟ 100х6,5 п.м.	18	10,06	181,08
2	ГОСТ 8509-93	∟ 50х5 п.м.	5,02	3,77	18,93
3	ГОСТ 8240-97	прогон [10 L=3500	4	30,06	120,24
4	ГОСТ 24045-2016	Н57-750-0,8, м2	12,7	9,25	117,5
5	ГОСТ 8240-97	[10 L=3500	1	30,06	30,06
6	ГОСТ 19903-2015	-10х140 L=140	2	1,54	3,08
7		Панели ПВХ м2	7,35		
		Крыльцо КР-3			
С-1	ГОСТ 23279-2012	4С $\frac{\varnothing 5Вр1-100}{\varnothing 5Вр1-100}$ 145х155	1	6,92	6,92
		Керамогранит, м2	4,84		
		Бетон кл. (В12,5) С12/15, м3	1,06		
		Щебень, фракции 20-40, м3	0,29		
		Крыльцо КР-2			
ЗД-1	Серия 3.400.2-14.93	Закладная деталь М5-4	2	4,25	8,5
С-3	ГОСТ 23279-2012	4С $\frac{\varnothing 8А400-100}{\varnothing 8А400-100}$ 165х215	1	28,75	28,75
СТ-1	ГОСТ 30245-2012	Гн □ 100х5 L=2430	2	35,02	70,04
		Козырек КР-2	1		
		Керамогранит, м2	6,76		
		Бетон кл. (В12,5) С12/15,	1,63		
		Щебень, фракции 20-40, м3	0,5		
		Козырек КР-2			
1	ГОСТ 8509-93	∟ 100х6,5 п.м.	11,58	10,06	116,5
2	ГОСТ 8509-93	∟ 50х5 п.м.	2,85	3,77	10,75
3	ГОСТ 8240-97	прогон [10 L=2200	4	18,9	75,6
4	ГОСТ 24045-2016	Н57-750-0,8, м2	7,78	9,25	71,97
5	ГОСТ 8240-97	[10 L=2200	1	18,9	18,9
6	ГОСТ 19903-2015	-10х140 L=140	2	1,54	3,08
7		Панели ПВХ м2	3,74		
		Придверная решетка Р-1	3		
8	ГОСТ 8639-82	□ тр. 40х40х3, м.п.	4,0	3,36	
9	ГОСТ 103-2006	-40х6 L=440	20	0,83	
10	ГОСТ 8509-93	∟ 50х5, м.п.	3,4	3,77	

ПРИМЕЧАНИЯ

1. Арматурные сетки выполнить по ГОСТ 23279-2012. Соединение арматурных стержней сеток и каркасов производить вязальной проволокой!
2. Материал монолитных конструкций – бетон кл.С12/15 на сульфатостойком портландцементе. Марка по водонепроницаемости W4, марка по морозостойкости минимум F100.
3. Боковые поверхности железобетонных конструкций, соприкасающиеся с грунтом, обмазать горячим битумом БН-70/30 за 2 раза по грунтовке из 40% раствора битума в керосине.
4. Под подошвой железобетонных конструкций выполнить подготовку из щебня, пропитанного битумом до полного насыщения, толщиной 100мм.
5. Сварку элементов металлических конструкций вести электродами типа Э-42 по ГОСТ 9467-75, толщину шва принимать по наименьшей толщине свариваемых элементов, но не менее 5мм.
6. Металлоконструкции окрасить эмалевой краской ПФ-115 ГОСТ 6465-76* по грунту из ГФ-021 ГОСТ 25129-82* в соответствии с СН РК 2.01-101-2013.

Изм.	Кол.уч.	Лист	N док.	Подпись	Дата	740709/2023/1-АС			
						«Строительство здания служебно-эксплуатационного блока Аккольского ЛПУ»			
Разработал		Сванидзе			04.24	Архитектурно- строительные решения	Стадия	Лист	Листов
Проверил		Бисенгужиев			04.24		РП	28	
Н.контроль		Бисенгужиев			04.24				
ГИП		Саркулова			04.24	Крыльцо КР-1, КР-2, КР-3. Разрезы.	ТОО "МГПС" г.Актау-2024г		

Взам. инв. №

Подп. и дата

Инв. № подл.

РАСКЛАДКА ПАНЕЛЕЙ ФАСАД 1–9

1:100

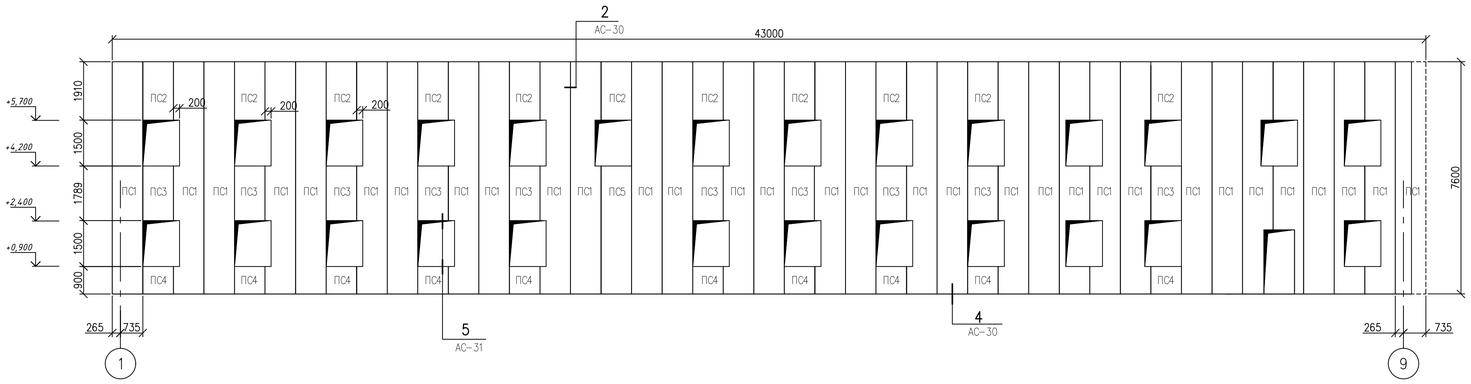

РАСКЛАДКА ПАНЕЛЕЙ ФАСАД 9–1

1:100

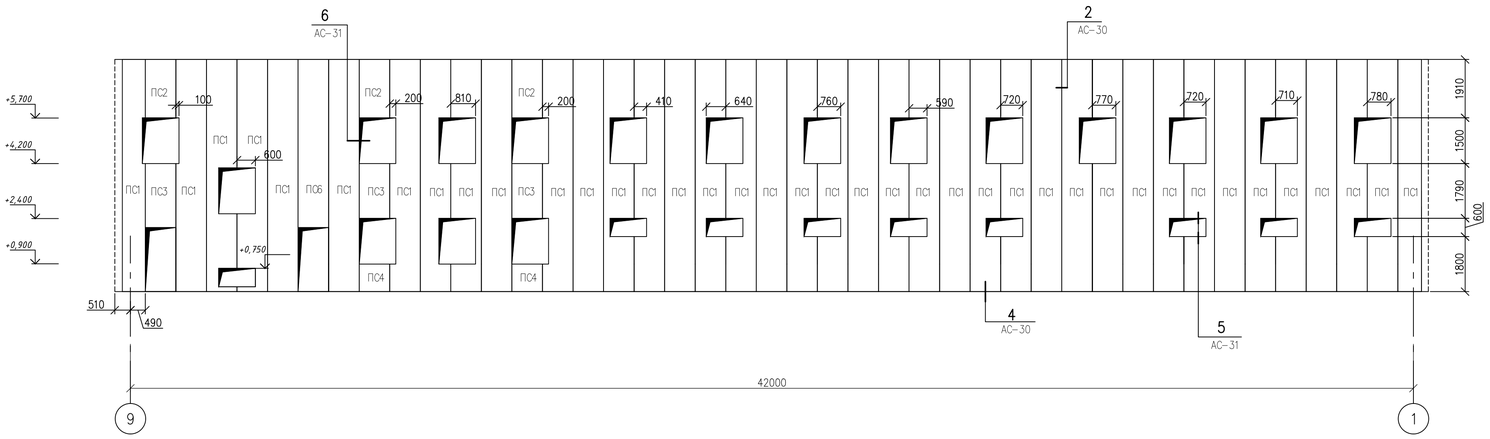

РАСКЛАДКА ПАНЕЛЕЙ ФАСАД А–Г

1:100

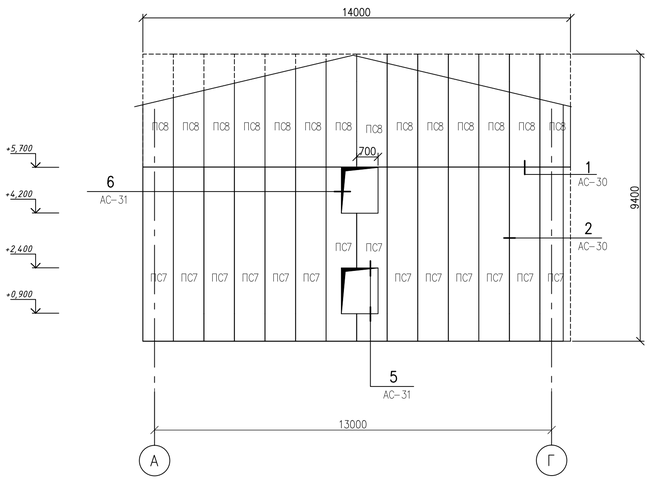

РАСКЛАДКА ПАНЕЛЕЙ ФАСАД Г–А

1:100

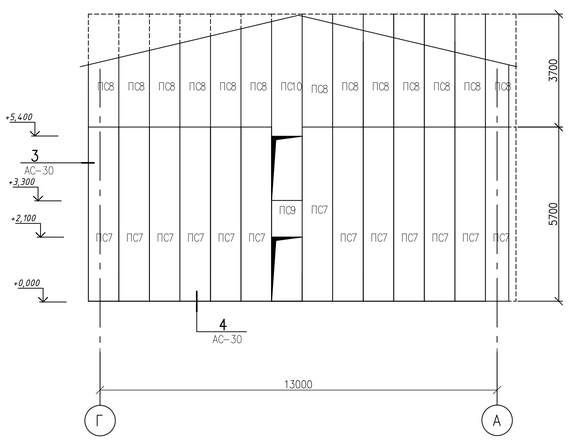

Спецификация стеновых сэндвич-панелей

Поз.	Толщина	Ширина	Длина	Кол-во шт.	Цвет наружной поверхности	Цвет внутренней поверхности
ПС 1	120	1000	7600	71	RAL CLASSIC 7044	RAL CLASSIC 9003
ПС 2	120	1000	1910	14	RAL CLASSIC 7044	RAL CLASSIC 9003
ПС 3	120	1000	1790	12	RAL CLASSIC 7044	RAL CLASSIC 9003
ПС 4	120	1000	900	12	RAL CLASSIC 7044	RAL CLASSIC 9003
ПС 5	120	1000	4190	1	RAL CLASSIC 7044	RAL CLASSIC 9003
ПС 6	120	1000	5500	1	RAL CLASSIC 7044	RAL CLASSIC 9003
ПС 7	120	1000	5700	27	RAL CLASSIC 7044	RAL CLASSIC 9003
ПС 8	120	1000	3700	27	RAL CLASSIC 7044	RAL CLASSIC 9003
ПС 9	120	1000	1200	1	RAL CLASSIC 7044	RAL CLASSIC 9003
ПС 10	120	1000	4000	1	RAL CLASSIC 7044	RAL CLASSIC 9003
ИТОГО:				867,3 м2		

Изм.	Кол.уч	Лист	N док	Подпись	Дата
Разработал		Сванидзе			04.24
Проверил		Бисенгужиев			04.24
Н. контроль		Бисенгужиев			04.24
ГИП		Саркулова			04.24

740709/2023/1–АС

«Строительство здания служебно–эксплуатационного блока Аккольского ЛПУ»

Архитектурно–строительные решения

Стадия	Лист	Листов
РП	29	

Раскладка сэндвич–панелей по фасадам.

ТОО "МГПС" г.Актау–2024г

Взам. инв. №

Подп. и дата

Инв. № подл.

РАСКЛАДКА СЭНДВЧ-ПАНЕЛЕЙ НА ОТМ. +6,544
(ПЛАН ЧЕРДАКА)
1:100

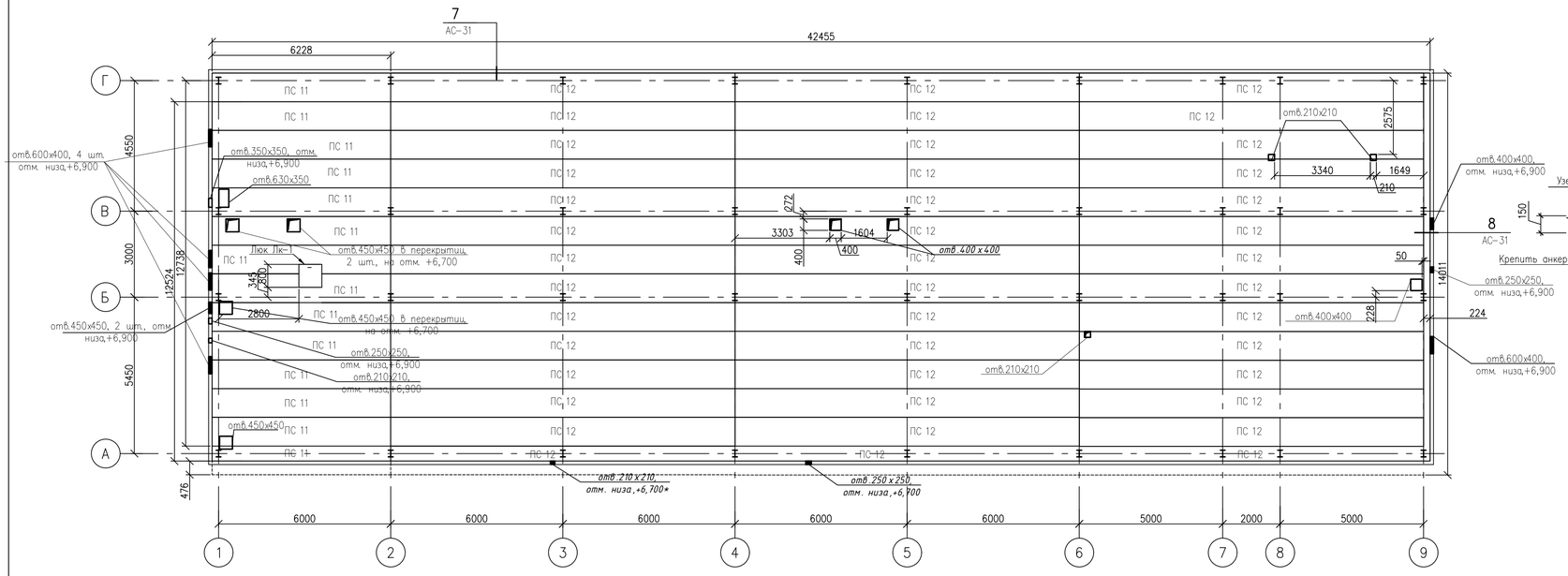

Спецификация сэндвич-панелей перекрытия

Поз.	Толщина	Ширина	Длина	Кол-во шт.	Цвет наружной поверхности	Цвет внутренней поверхности
ПС 11	150	1000	6230	14	RAL CLASSIC 7044	RAL CLASSIC 9003
ПС 12	150	1000	12000	42	RAL CLASSIC 7044	RAL CLASSIC 9003
ИТОГО:				594,8 м2		

СТРЕМЯНКА Стм-1
1-1
М1:25

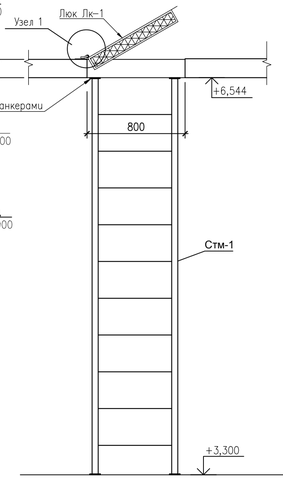

А-А
М1:25

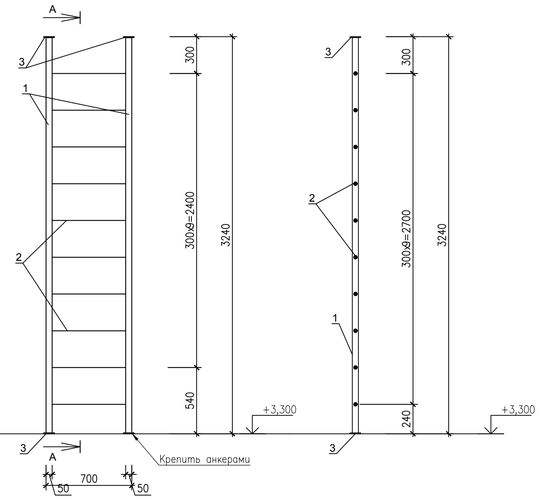

1 / АС-29
УЗЕЛ СТЫКА СЭНДВИЧ-ПАНЕЛЕЙ
1:5

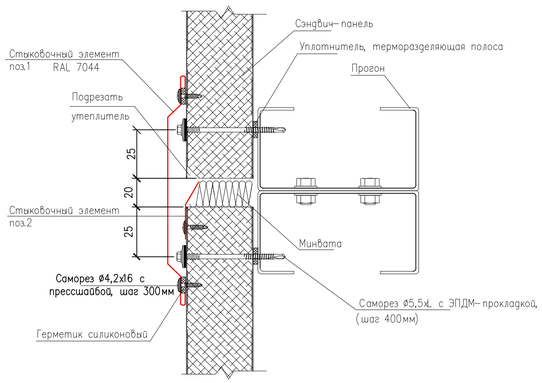

3 / АС-29
НАРУЖНЫЙ УЗЕЛ

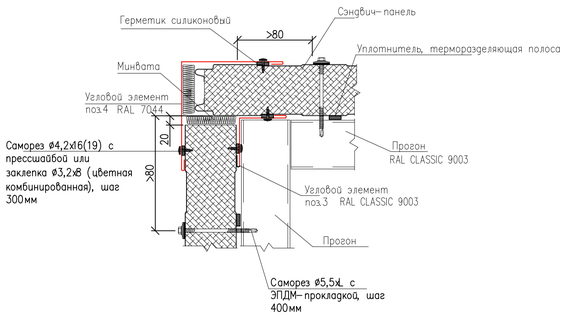

КРЫШКА ЛЮКА КЛ1

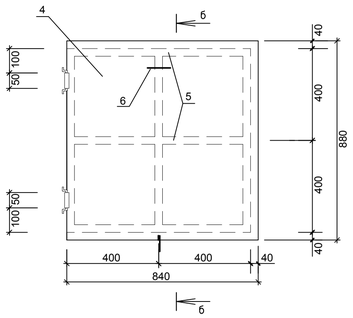

6-6

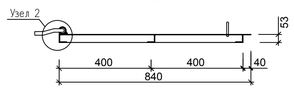

УЗЕЛ 1
М1:5

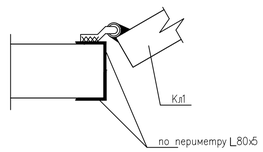

УЗЕЛ 2
М1:2

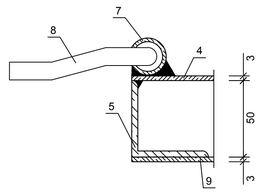

3-3
М 1:5

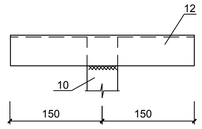

СПЕЦИФИКАЦИЯ ЭЛЕМЕНТОВ СТРЕМЯНКИ Стм-1

Марка поз.	Обозначение	Наименование	Кол. шт.	Масса ед.кг.	Прим.
Стм-1		Стремянка Стм-1	1		
1	ГОСТ 8509-93	L 50х5 L=3232 мм	2	12,18	
2	ГОСТ 34028-2016	ø18 А1 L=600 мм	10	1,20	
3	ГОСТ 19903-2015	-75х75х4(t) мм	4	0,18	
		Анкерный болт с гайкой М8х80мм	4		
Кл1		Крышка люка Кл1	1		
4	ГОСТ 19904-90	-840х880х3мм	1	17,4	
5	ГОСТ 8509-86	L 50х3мм L=800мм	6	1,86	
6	ГОСТ 34028-2016	ø12 А240 L=300мм	1	0,27	
7	ГОСТ 3262-75*	ø15х2,5 мм L=50мм	2	0,06	
8	ГОСТ 34028-2016	ø12 А240 L=250мм	2	0,22	
9	ГОСТ 19904-90	-800х800х3мм	1	15,1	
	ГОСТ 8509-86	L 80х5мм, п.м.	7,68	6,78	
ОГм1		Ограничитель ОГм1	1		
10	ГОСТ8509-86	L 50х3мм L=900мм	1	2,09	
11	ГОСТ8509-86	L 50х3мм L=520мм	1	1,21	
12	ГОСТ8509-86	L 50х3мм L=300мм	1	0,70	
13	ГОСТ 19903-74*	-100х100х4(t) мм	1	0,32	

2 / АС-29

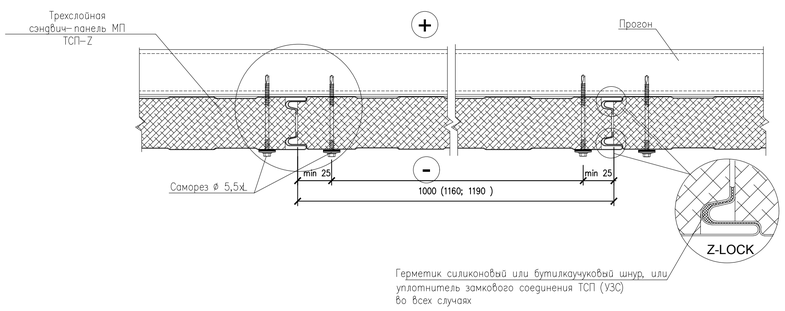

4 / АС-29

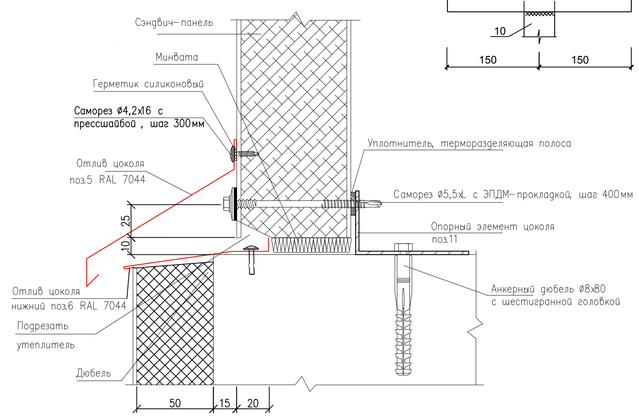

ОГРАНИЧИТЕЛЬ ОГм1
М1:5

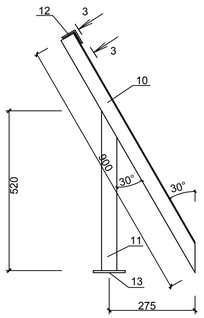

Изм.	Кол.уч.	Лист	N док.	Подпись	Дата	740709/2023/1-АС
Разработал		Сванидзе			04.24	«Строительство здания служебно-эксплуатационного блока Аккольского ЛПУ»
Проверил		Бисенгужиев			04.24	Архитектурно-строительные решения — Стадия: РП; Лист: 30; Листов:
Н.контроль		Бисенгужиев			04.24	
ГИП		Саркулова			04.24	План чердака. Расклад сэндвич-панелей на отм. +6,544. Узел 1,2,3,4. — ТОО "МГПС" г.Актау-2024г

Взам. инв. №
Подп. и дата
Инв. № подл.

ТИПОВОЙ УЗЕЛ ПРОХОДА ТРУБОПРОВОДОВ ЧЕРЕЗ ПАНЕЛЬ

5
АС-29

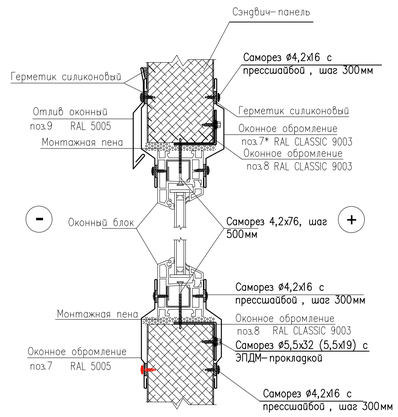

6
АС-29

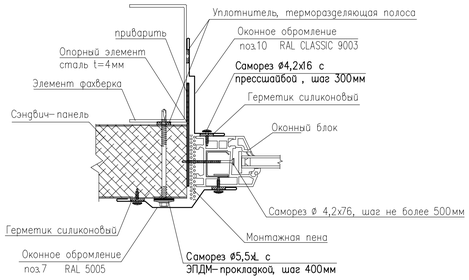

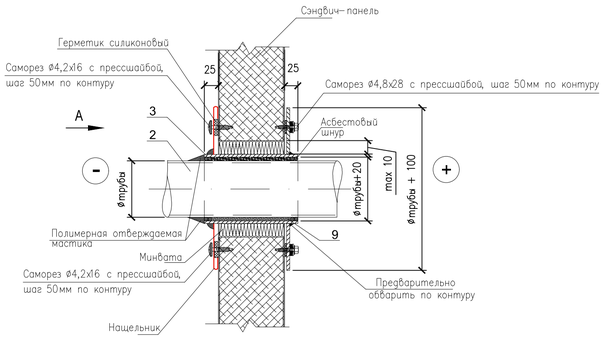

Вид А

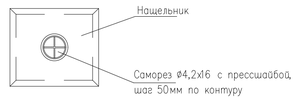

СПЕЦИФИКАЦИЯ ЭЛЕМЕНТОВ КОНСТРУКЦИЙ

Поз.	Обозначение	Цвет, RAL	Развертка, мм	Общая длина, м.п.	Площадь м2	Прим.
1	ФЭ11х3000, t= 0,5 мм	RAL 7044	240	25,33	5,3	
2	ФЭ12х3000, t= 0,5 мм	RAL 7044	50	25,33	1,27	
3	ФЭ7х3000, t= 0,5 мм	RAL 9003	170	30,4	5,17	
4	ФЭ6х200х3000, t= 0,5 мм	RAL 7044	430	30,4	13,07	
5	ФЭ2х130х3000, t= 0,5 мм	RAL 7044	255	110,0	28,05	
6	ФЭ1х90х3000, t= 0,5 мм	RAL 7044	120	110,0	13,2	
7	ФЭ16х47х3000, t= 0,5 мм	RAL 5005	188	345,4	64,94	наружняя
7*	ФЭ16х47х3000, t= 0,5 мм	RAL 9003	188	149,2	28,05	внутренняя
8	ФЭ4х85х3000 t= 2,0 мм	RAL 9003	125	345,4	43,18	
9	ФЭ17х56х3000, t= 0,5 мм	RAL 5005	156	85,8	13,38	
10	ФЭ18х123х3000, t= 0,5 мм,	RAL 9003	218	196,2	42,77	
11	ФЭ11х100х3000 , t= 2,0 мм,	RAL 9003	160	110,0	17,6	
12	ФЭ39х3000, t= 0,5 мм	RAL 9003	530	85,0	45,05	
13	ФЭ39х3000, t= 0,5 мм	RAL 9003	520	28,5	14,82	

7
АС-29

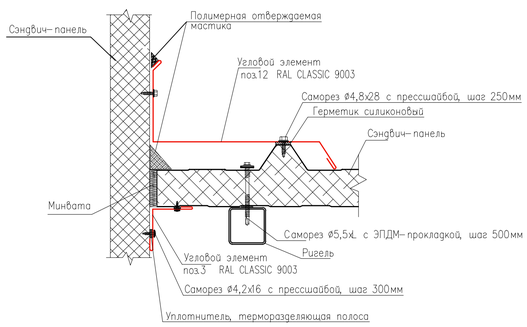

8
АС-29

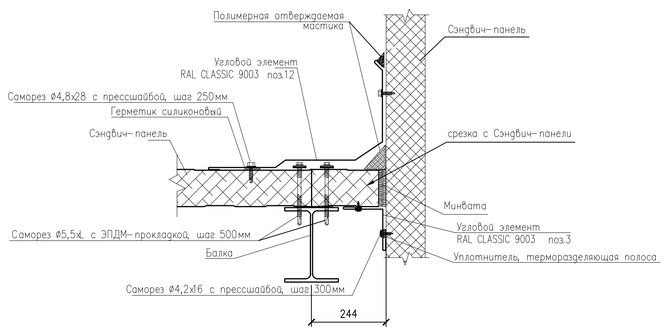

Поз.1

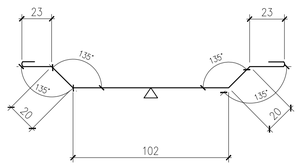

Поз.2

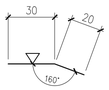

Поз.3

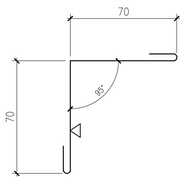

Поз.4

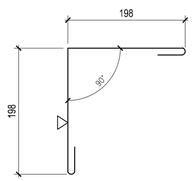

Поз.5

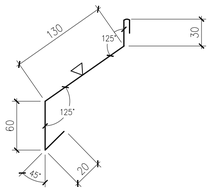

Поз.6

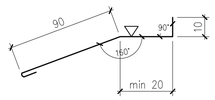

Поз.7

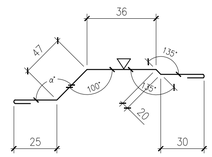

Поз.8

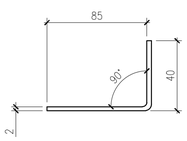

Поз.9

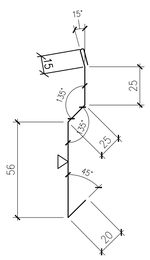

Поз.10

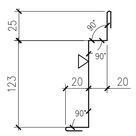

Поз.11

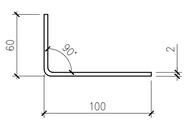

Поз.12

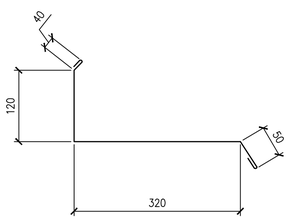

Поз.13

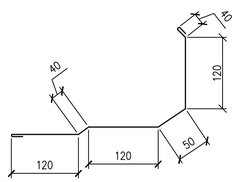

Изм.	Кол.уч.	Лист	N док.	Подпись	Дата	740709/2023/1-АС		
						«Строительство здания служебно-эксплуатационного блока Аккольского ЛПУ»		
Разработал		Сванидзе			04.24	Архитектурно-строительные решения	Стадия	Лист	Листов
Проверил		Бисенгужиев			04.24		РП	31	
Н.контроль		Бисенгужиев			04.24				
ГИП		Саркулова			04.24	Узлы 5,6,7,8. Фасонные элементы 1-12.	ТОО "МГПС" г.Актау-2024г		

Взам. инв. №

Подп. и дата

Инв. № подл.

Фасад в осях А/1–А/2
М 1:50

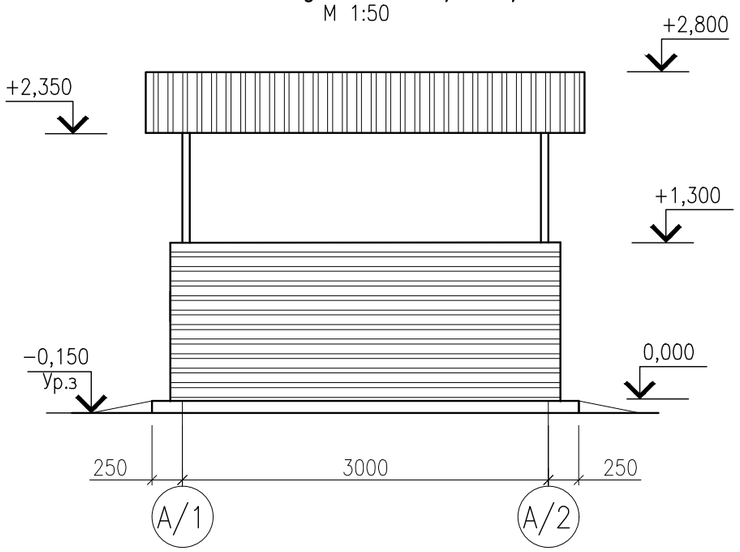

Фасад в осях А/2–А/1
М 1:50

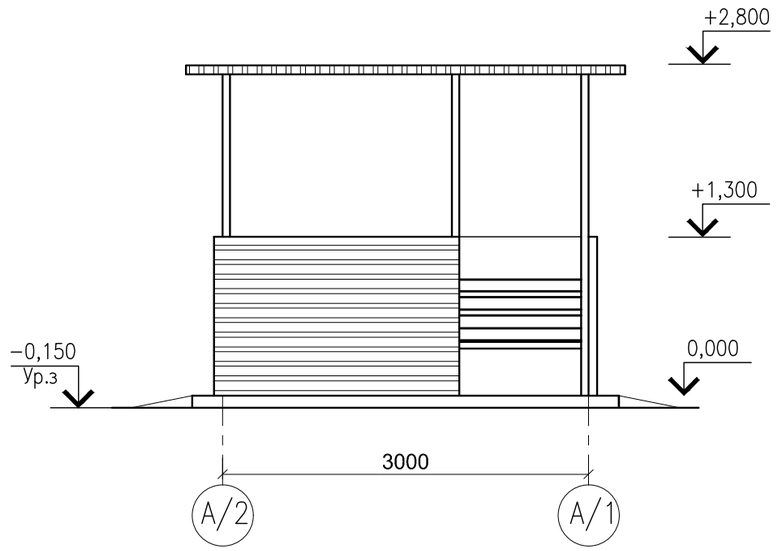

Фасад по оси 1/1–1/2
М 1:50

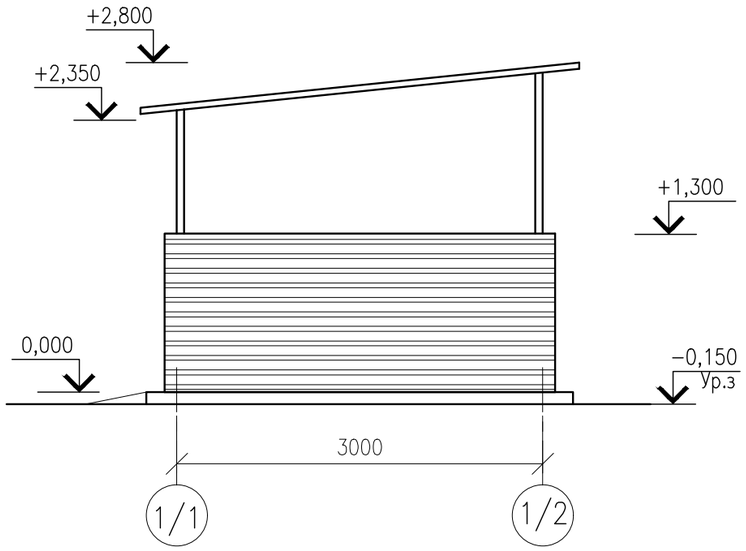

ПРИМЕЧАНИЯ :

1. ЗА ОТНОСИТЕЛЬНУЮ ОТМЕТКУ 0,000 ПРИНЯТА ОТМЕТКА ВЕРХА ПЛОЩАДКИ,
2. МАТЕРИАЛ МЕТАЛЛИЧЕСКИХ КОНСТРУКЦИЙ– С235 ПО ГОСТ 27772–2015
3. СВАРКУ ПРОИЗВОДИТЬ ЭЛЕКТРОДАМИ ТИПА Э–42 ПО ГОСТ 9467–75. ТОЛЩИНУ ШВА ПРИНИМАТЬ ПО НАИМЕНЬШЕЙ ТОЛЩИНЕ СВАРИВАЕМЫХ ЭЛЕМЕНТОВ.
4. МЕТАЛЛОКОНСТРУКЦИИ ОКРАСИТЬ ЭМАЛЕВОЙ КРАСКОЙ ПФ–115 ГОСТ 6465–76 ПО ГРУНТОВКЕ ГФ–021 ГОСТ 25129–82 В СООТВЕТСТВИИ С СП РК 2.01–101–2013.
5. КРОВЕЛЬНЫЕ ПАНЕЛИ КРЕПЯТСЯ К ПРОГОНАМ И СТОЙКАМ САМОНАРЕЗАЮЩИМИСЯ БОЛТАМИ М4Х20 ЧЕРЕЗ ДВЕ ВОЛНЫ.
6. ПРФИЛЬ ЛИСТОВОЙ ГНУТЫЙ С18–1000–06 ПО ГОСТ 24045–2010, С ДЕКОРАТОВНЫМ ПОКРЫТИЕМ ОК $\frac{\text{2 МЛ 1202/МЛ 1203 ГОСТ 30246–94}}{\text{АЦ 170–Кр–230–0.6Х1250 ТУ 14–11–247–88}}$.

						740709/2023/1–АС			
						«Строительство здания служебно–эксплуатационного блока Аккольского ЛПУ»			
Изм.	Кол.уч	Лист	N док.	Подпись	Дата				
Разработал		Сванидзе			04.24	Архитектурно–строительные решения	Стадия	Лист	Листов
Проверил		Бисенгужиев			04.24		РП	32	
Н. контроль		Бисенгужиев			04.24				
ГИП		Саркулова			04.24	Площадка с навесом для курения. Фасады.	ТОО "МГПС" г.Актау–2024г		

Взам. инв. №

Подп. и дата

Инв. № подл.

ПЛАН НА ОТМ.±0.000
М 1:50

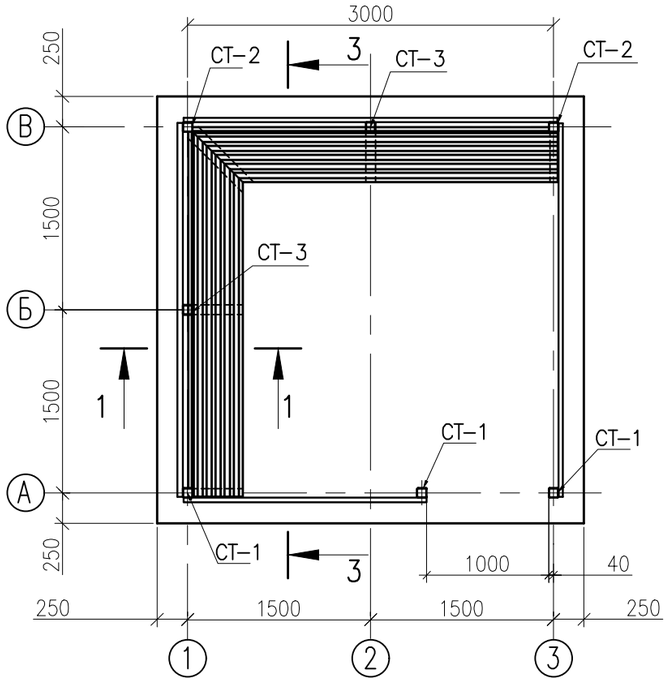

2-2
М 1:20

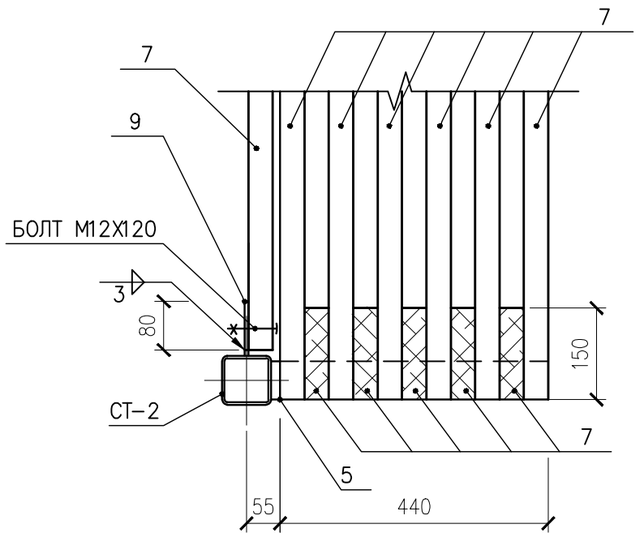

3-3
М 1:50

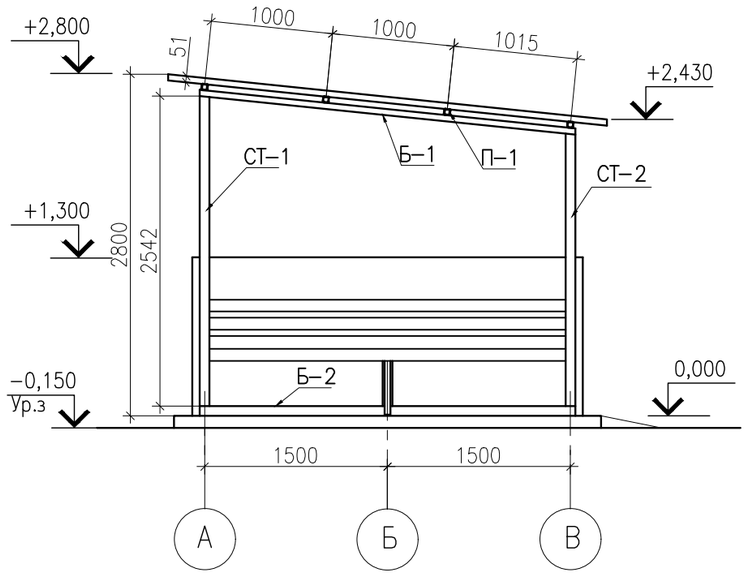

1-1
М 1:20

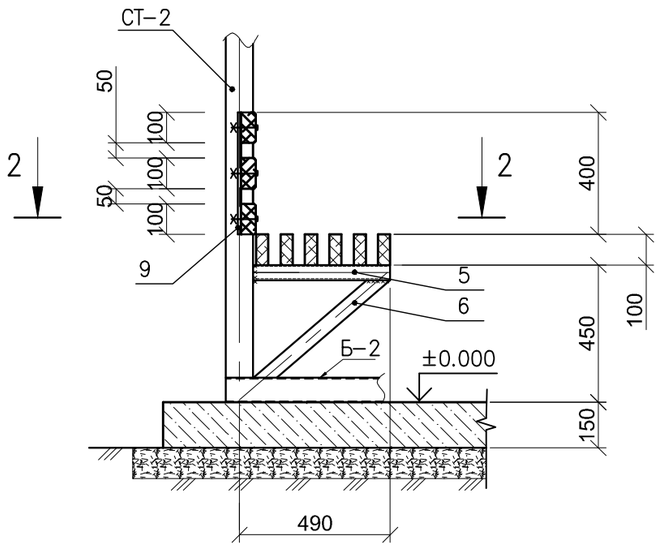

Изм.	Кол.уч	Лист	N док.	Подпись	Дата
Разработал		Сванидзе			04.24
Проверил		Бисенгужиев			04.24
Н. контроль		Бисенгужиев			04.24
ГИП		Саркулова			04.24

740709/2023/1-АС

«Строительство здания служебно-эксплуатационного блока Аккольского ЛПУ»

Архитектурно- строительные решения

Стадия	Лист	Листов
РП	33	

Площадка с навесом для курения. План на отм. 0,000. Разрез 1-1, 2-2, 3-3.

ТОО "МГПС" г.Актау-2024г

Взам. инв. №

Подп. и дата

Инв. № подл.

ПЛАН ПРОГОНОВ

М 1:50

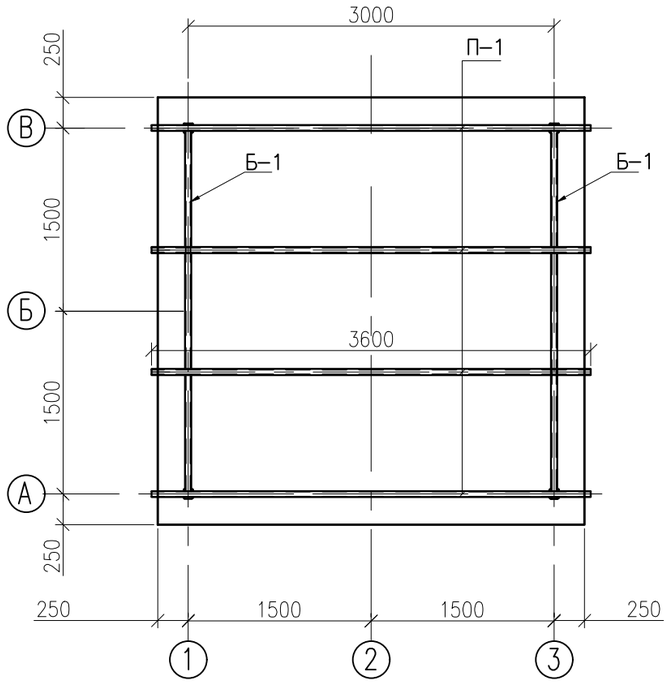

СТОЙКА СТ1

М 1:20

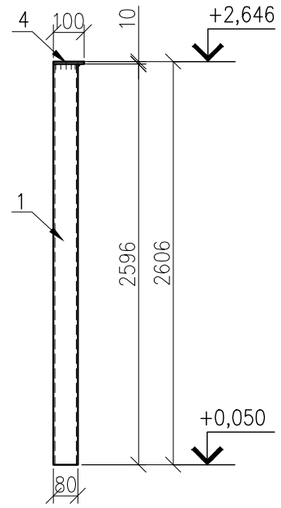

СТОЙКА СТ2

М 1:20

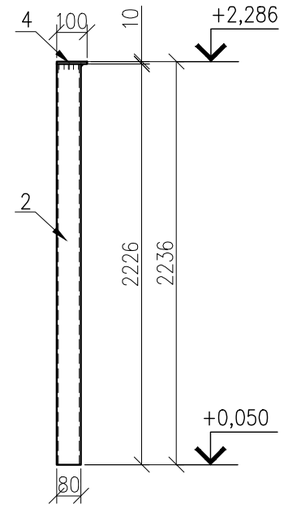

СТОЙКА СТ3

М 1:20

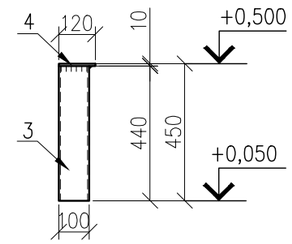

ПЛАН КРОВЛИ

М 1:50

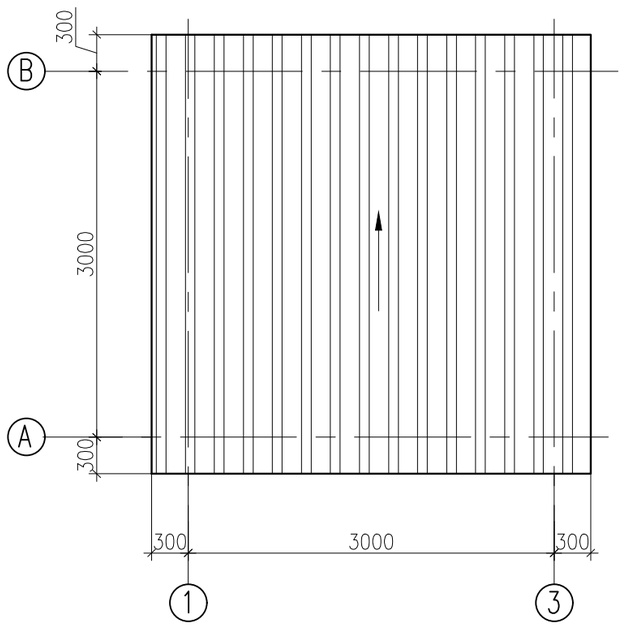

Изм.	Кол.уч	Лист	N док.	Подпись	Дата
Разработал		Сванидзе			04.24
Проверил		Бисенгужиев			04.24
Н. контроль		Бисенгужиев			04.24
ГИП		Саркулова			04.24

740709/2023/1–АС

«Строительство здания служебно–эксплуатационного блока Аккольского ЛПУ»

Архитектурно– строительные решения

Стадия	Лист	Листов
РП	34	

Площадка с навесом для курения. План прогонов. План кровли. Стойка СТ–1, СТ–2, СТ–3.

ТОО "МГПС" г.Актау–2024г

Взам. инв. №

Подп. и дата

Инв. № подл.

ПЛАН ПЛИТЫ
М 1:50

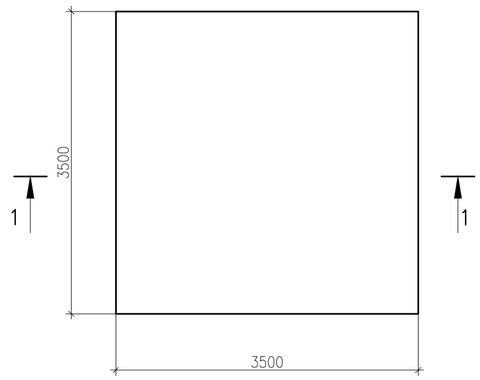

РАЗРЕЗ 1–1
М 1:50

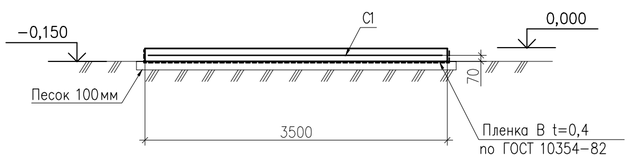

СПЕЦИФИКАЦИЯ ЭЛЕМЕНТОВ КОНСТРУКЦИЙ

МАРКА ПОЗИЦ.	ОБОЗНАЧЕНИЕ	НАИМЕНОВАНИЕ	КОЛ. ШТ.	МАССА ЕД. КГ	ПРИМЕЧ.
		Навес для курения			
СТ–1		Стойка СТ–1	3		
СТ–2		Стойка СТ–2	2		
СТ–3		Стойка СТ–3	2		
ПМ–1		Площадка монолитная ПМ–1	1		
Б–1	ГОСТ 30245–2012	◻ 50х5 L=3200	2	20,99	
Б–2	ГОСТ 30245–2012	◻ 80х5 L=3080	4	34,7	
П–1	ГОСТ 30245–2012	◻ 50х5 L=3600	4	23,62	
7	ГОСТ 24454–80*	БРУС ДЕР. 100Х40 м.п./м³	52/0,21		
8	ГОСТ 24045–2016	ПРОФИЛЬ С18–1000–06 м²	27,6	6.590	
9	ГОСТ 103–2006	–80х10 L=400	4	2,51	
		Стойка СТ–1			
1	ГОСТ 30245–2012	◻ 80х5 L=2596	1	29,26	
4	ГОСТ 103–2006	–110х10 L=110	1	0,95	
		Стойка СТ–2			
2	ГОСТ 30245–2012	◻ 80х5 L=2296	1	25,88	
4	ГОСТ 103–2006	–110х10 L=110	1	0,95	
		Стойка СТ–3			
3	ГОСТ 30245–2012	◻ 80х5 L=440	1	25,88	
4	ГОСТ 103–2006	–110х10 L=110	1	0,95	
5	ГОСТ 30245–2012	◻ 50х5 L=410	1	2,69	
6	ГОСТ 30245–2012	◻ 50х5 L=590	1	3,87	
		Площадка монолитная ПМ–1			
C1	ГОСТ 23279–2012	4С $\frac{\text{⌀8AIII(A400)–200}}{\text{⌀8AIII(A400)–200}}$ 345х345	1	49.1	
	ГОСТ 10354–82	Пленка полиэтиленовая В t=0,4	15.21		
		Материал: Бетон кл. С12/15 м3	1,84		

ПРИМЕЧАНИЯ

1. За отметку 0.000 принята отметка верха площадки, абсолютную отметку см. марку ГП.
2. Материал монолитных конструкций – бетон кл.В15 на сульфатостойком портландцементе. Марка по водонепроницаемости W4, марка по морозостойкости F100.
3. Арматурные сетки выполнить по ГОСТ 23279–2012. Соединение арматурных стержней сеток производить вязальной проволокой.
4. Под плитой выполнить гидроизоляцию из пленки марки В 0,4 по ГОСТ 10354–82 по песчаной подготовке толщиной 100мм. Края пленки завести за боковые грани фундаментов на 200мм и приклеить к бетонным поверхностям. Незащищенные боковые грани монолитных конструкций соприкасающихся с грунтом, обмазать горячим битумом БН 70/30 за 2 раза по огрунтовке из 40% битума в керосине.

Изм.	Кол.уч	Лист	N док	Подпись	Дата
Разработал		Сванидзе			04.24
Проверил		Бисенгужиев			04.24
Н. контроль		Бисенгужиев			04.24
ГИП		Саркулова			04.24

740709/2023/1–АС

«Строительство здания служебно–эксплуатационного блока Аккольского ЛПУ»

Архитектурно–строительные решения

Стадия	Лист	Листов
РП	35	

Площадка с навесом для курения. План плиты, Разрез 1–1.

ТОО "МГПС" г.Актау–2024г

Взам. инв. №

Подп. и дата

Инв. № подл.

A2

ПЛАН

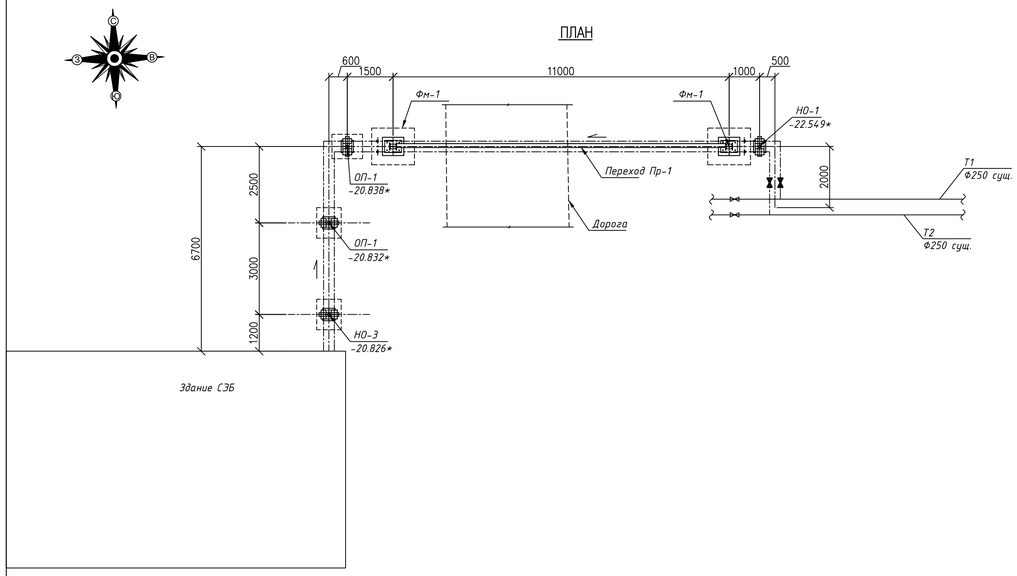

ПРОФИЛЬ

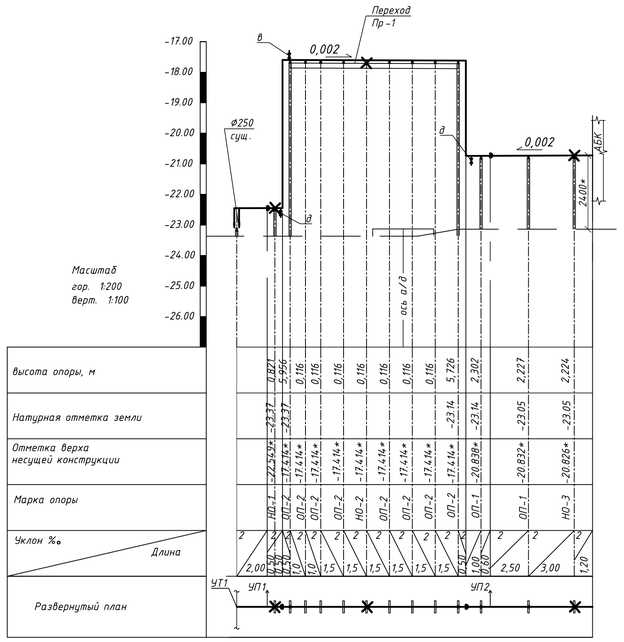

ОПОРА ОП–1

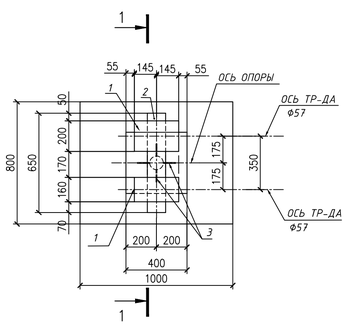

ОПОРА НО–1

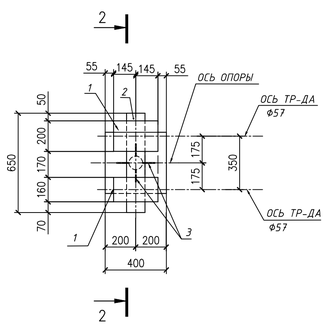

ОПОРА НО–3

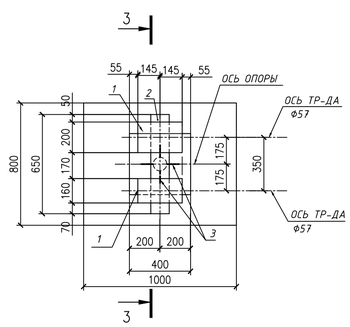

РАЗРЕЗ 1–1

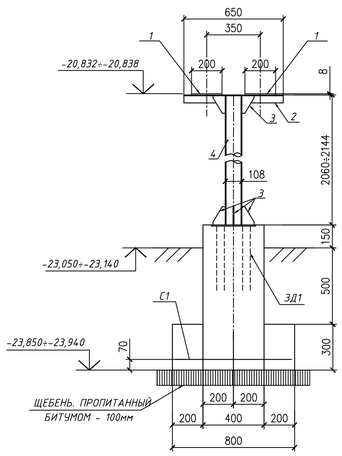

РАЗРЕЗ 2–2

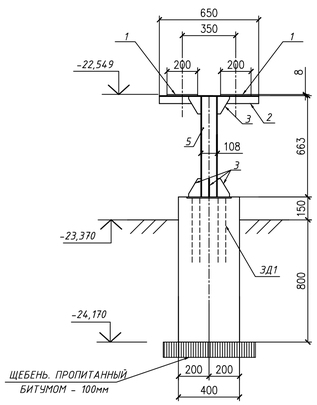

РАЗРЕЗ 3–3

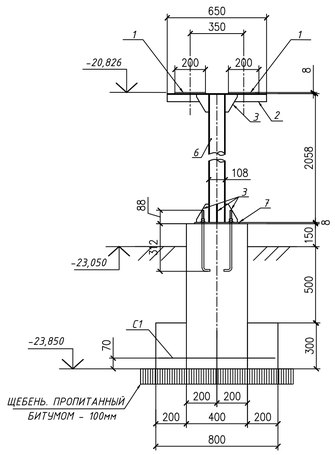

СПЕЦИФИКАЦИЯ ЭЛЕМЕНТОВ КОНСТРУКЦИЙ

Поз.	Обозначение	Наименование	Кол.	Масса кг	Прим.
		Теплотрасса			
ОП-1		Опора ОП-1	2		
НО-1		Опора неподвижная НО-1	1		
НО-2		Опора неподвижная НО-2	1		
НО-3		Опора неподвижная НО-3	1		
Пр-1		Переход через дорогу Пр-1 (ОП-2)	1		
ОП-2		Опора ОП-2	8		
		Опора ОП-1			
1	ГОСТ 103-2006	-200х8 L=290	1	3,7	
2	ГОСТ 8240-97	[14 L=650	1	8,0	
3	ГОСТ 103-2006	-80х6 L=120	6	0.38	
4	ГОСТ 8732-78*	Ф108х5 L=2060÷2144	1	27,23	макс.
ЗД1	Серия 3.400.2-14.93	Закладная деталь М5-8	1	8,8	
С1	ГОСТ 23279-2012	2С Ф12А400-200(100) / Ф12А400-200(100) 75х95	1	8,21	
		Бетон кл.С12/15, м3	0,34		
		Щебень, фракции 20-40, м3	0,12		
		Опора неподвижная НО-1			
1	ГОСТ 103-2006	-200х8 L=290	1	3,7	
2	ГОСТ 8240-97	[14 L=650	1	8,0	
3	ГОСТ 103-2006	-80х6 L=120	6	0.38	
4	ГОСТ 8732-78*	Ф108х5 L=2066÷2144	1	27,23	макс.
ЗД1	Серия 3.400.2-14.93	Закладная деталь М5-8	1	8,8	
		Бетон кл.С12/15, м3	0,15		
		Щебень, фракции 20-40, м3	0,04		
		Опора неподвижная НО-3			
1	ГОСТ 103-2006	-200х8 L=290	1	3,7	
2	ГОСТ 8240-97	[14 L=650	1	8,0	
3	ГОСТ 103-2006	-80х6 L=120	6	0.38	
6	ГОСТ 8732-78*	Ф108х5 L=2066	1	26,24	
А1	ГОСТ 24379.0-2012	Болт 1.1М12 L=400	4	0,44	
7	ГОСТ 19903-2015	-300х8 L=300	1	56,52	
С1	ГОСТ 23279-2012	2С Ф12А400-200(100) / Ф12А400-200(100) 75х95	1	8,21	
		Бетон кл.С12/15, м3	0,34		
		Щебень, фракции 20-40, м3	0,12		

ПРИМЕЧАНИЯ

1. МАТЕРИАЛ БЕТОННЫХ КОНСТРУКЦИЙ - БЕТОН НА СУЛЬФАТОСТОЙКОМ ПОРТЛАНДЦЕМЕНТЕ, С В/Ц ОТНОШЕНИЕМ 0.65 МАРКА ПО ВОДОНЕПРОНИЦАЕМОСТИ W4, ПО МОРОЗОСТОЙКОСТИ F100.
2. БОКОВЫЕ ПОВЕРХНОСТИ КОНСТРУКЦИЙ, СОПРИКАСАЮЩИЕСЯ С ГРУНТОМ, ОБМАЗАТЬ ГОРЯЧИМ БИТУМОМ БН-70/30 ЗА 2 РАЗА ПО ГРУНТОВКЕ ИЗ 40% РАСТВОРА БИТУМА В КЕРОСИНЕ.
3. ПОД ПОДОШВОЙ ФУНДАМЕНТОВ ВЫПОЛНИТЬ ПОДГОТОВКУ ИЗ ЩЕБНЯ ТОЛЩИНОЙ 50мм, ПРОПИТАННОГО БИТУМОМ ДО ПОЛНОГО НАСЫЩЕНИЯ.
4. МАТЕРИАЛ МЕТАЛЛИЧЕСКИХ КОНСТРУКЦИЙ - СТАЛЬ С245 ПО ГОСТ 27772-2021.
5. СВАРКУ МЕТАЛЛИЧЕСКИХ ЭЛЕМЕНТОВ ПРОИЗВОДИТЬ ЭЛЕКТРОДАМИ ТИПА Э-42 ПО ГОСТ 9467-75*. ТОЛЩИНУ ШВА ПРИНИМАТЬ ПО НАИМЕНЬШЕЙ ТОЛЩИНЕ СВАРИВАЕМЫХ ЭЛЕМЕНТОВ.
6. МЕТАЛЛОКОНСТРУКЦИИ ОКРАСИТЬ ЭМАЛЕВОЙ КРАСКОЙ ПФ-115 ГОСТ 6465-76*(В 2 СЛОЯ) ПО ГРУНТОВКЕ ГФ-021 ГОСТ 25129-2020(В 1 СЛОЙ) В СООТВЕТСТВИИ С СН РК 2.01-01-2013.

Согласовано:			
ВК, НВК	Сарсенова		04.24
ПТ, ТХ	Умурбанова		04.24
ОВ	Енешина		04.24

Взам. инв. №

Подп. и дата

Инв. № подл.

Изм.	Кол.уч	Лист	N док	Подпись	Дата
Разработал		Сванидзе			04.24
Проверил		Бисенгужиев			04.24
Н.контроль		Бисенгужиев			04.24
ГИП		Саркулова			04.24

740709/2023/1-АС

«Строительство здания служебно-эксплуатационного блока Аккольского ЛПУ»

Архитектурно- строительные решения

Стадия	Лист	Листов
РП	36	

Теплосети. План. Профиль. Опора ОП-1, Опора НО-1. Разрезы

ТОО "МГПС" г.Актау-2024г

Формат А1

ПЕРЕХОД ЧЕРЕЗ ДОРОГУ ПР-1

М 1:50

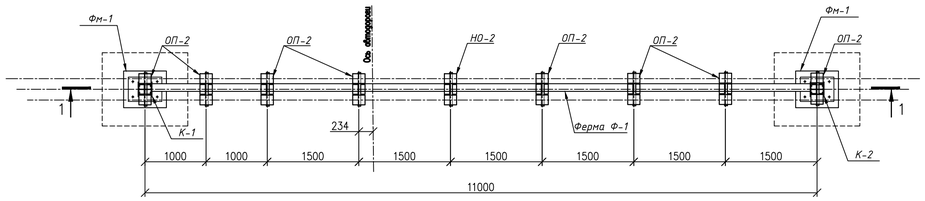

РАЗРЕЗ 1-1

М 1:50

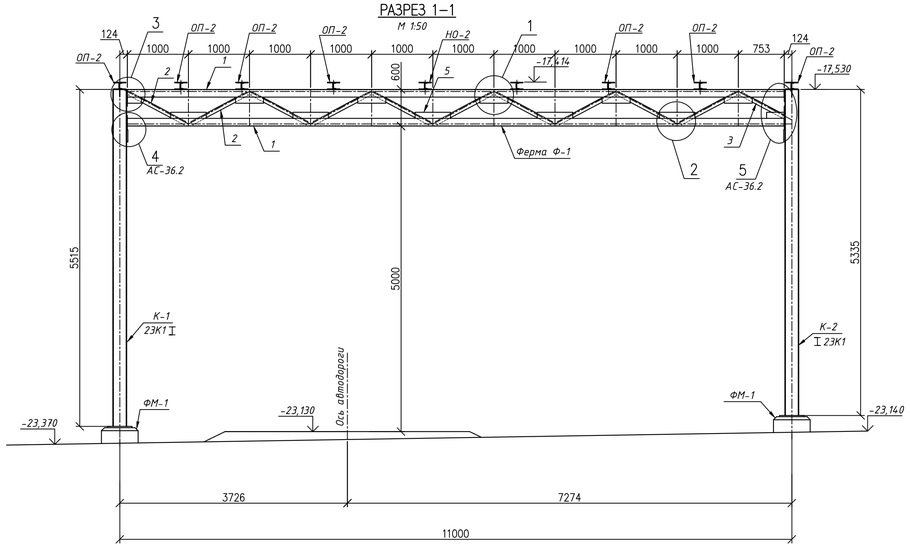

ФУНДАМЕНТ ФМ-1

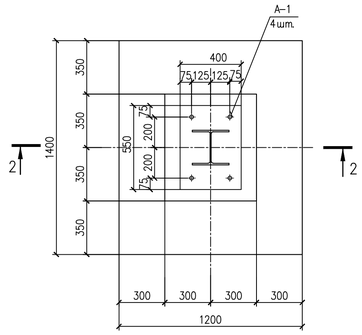

Разрез 3-3

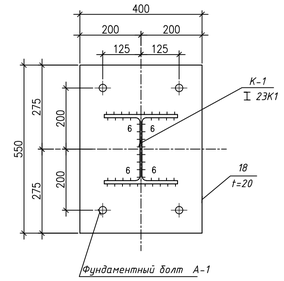

РАЗРЕЗ 2-2

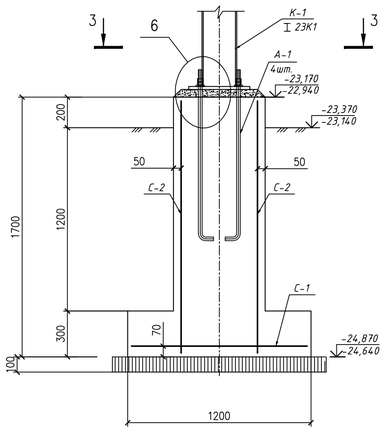

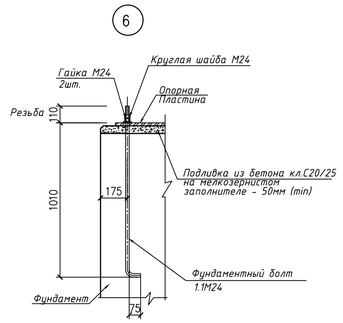

СПЕЦИФИКАЦИЯ ЭЛЕМЕНТОВ КОНСТРУКЦИЙ

Поз.	Обозначение	Наименование	Кол.	Масса кг	Прим.
		Переход через дорогу Пр-1			
ФМ-1		Фундамент ФМ-1	2		
К-1	ГОСТ 26020-83	I 23К1 L=5515	1	287,9	287,9
К-2	ГОСТ 26020-83	I 23К1 L=5335	1	278,5	278,5
Ф-1		Ферма Ф-1	1		
		Фундамент ФМ-1			
С-1	ГОСТ 23279-2012	2С Ф12А400-200(100) / Ф12А400-200(100) 115х135	1	10.43	10.43
С-2	ГОСТ 23279-2012	2С Ф12А400-200(100) / Ф12А400-200 55х165	4	10.25	41,0
А-1	ГОСТ 24379.0-2012	Болт 1.1М24 L=1120	4	4.56	18.24
		МАТЕРИАЛ: БЕТОН КЛ. С16/20, м3	1.00		
		МАТЕРИАЛ: БЕТОН КЛ. С20/25, м3	0.02		
		Ферма Ф-1			
1	ГОСТ 8509-93	∟ 125х8 L=10753	2	166,7	333,3
2	ГОСТ 8509-93	∟ 63х5 L=1030	10	4.95	49.5
3	ГОСТ 8509-93	∟ 63х5 L=784	1	3.77	3,77
4	ГОСТ 103-2006	-100х8 L=460	5	2.88	17.3
5	ГОСТ 103-2006	-100х8 L=580	5	3.64	18.2
6	ГОСТ 103-2006	-200х10 L=245	1	3,85	3,85
7	ГОСТ 103-2006	-100х8 L=230	2	1,44	2,88
8	ГОСТ 103-2006	-200х10 L=205	2	3,22	6,44
9	ГОСТ 103-2006	-200х20 L=225	2	7.06	14,12
10	ГОСТ 103-2006	-70х8 L=120	4	0,53	2,12
11	ГОСТ 103-2006	-200х10 L=305	1	4,79	4,79
	ГОСТ 22353-77	Болт М20х85	16	0.28	4,48
	ГОСТ 22354-77	Гайка М20	32	0.08	2,56
	ГОСТ 22355-77	Шайба М20	16	0.035	0,56
		Опора ОП-2/НО-2			
12	ГОСТ 103-2006	-160х8 L=200	3	2,01	6,03
13	ГОСТ 8240-97	[10 L=550	1	4,72	4,72

1

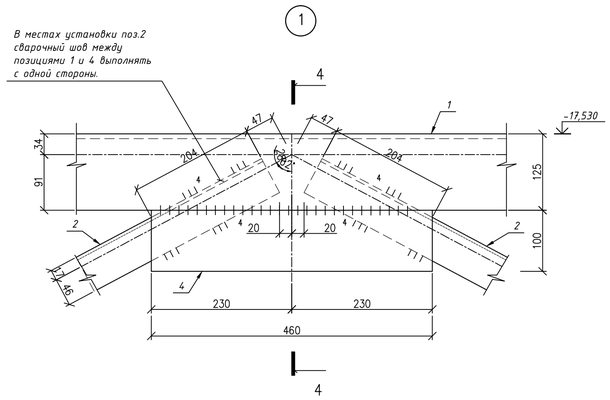

2

(1:5)

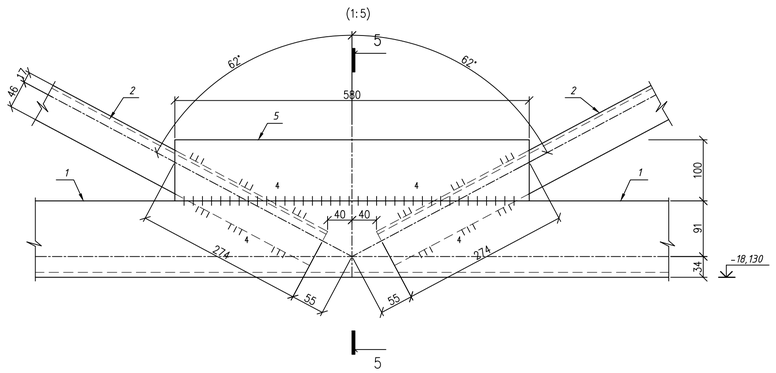

3

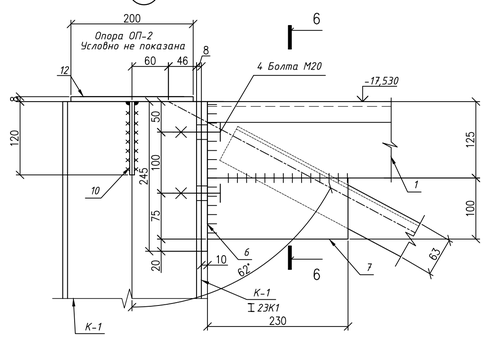

Разрез 4-4

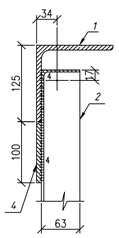

Разрез 5-5

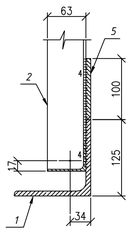

Разрез 6-6

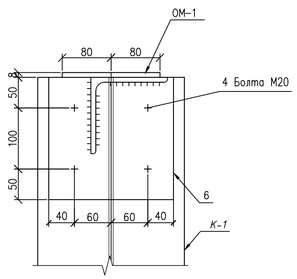

ПРИМЕЧАНИЯ

1. Данный лист читать совместно с листами АС-36, АС-36.2

Изм.	Кол.уч.	Лист	N док.	Подпись	Дата	740709/2023/1-АС			
						«Строительство здания служебно-эксплуатационного блока Аккольского ЛПУ»			
Разработал		Сванидзе			04.24	Архитектурно-строительные решения	Стадия	Лист	Листов
Проверил		Бисенгужиев			04.24		РП	36.1	
Н.контроль		Бисенгужиев			04.24				
ГИП		Саркулова			04.24	Теплосети. Переход Пр-1. Фундамент ФМ-1. Разрезы. Узел 1, 2, 3, 6.	ТОО "МГПС" г.Актау-2024г		

Взам. инв. №

Подп. и дата

Инв. № подл.

Формат А1

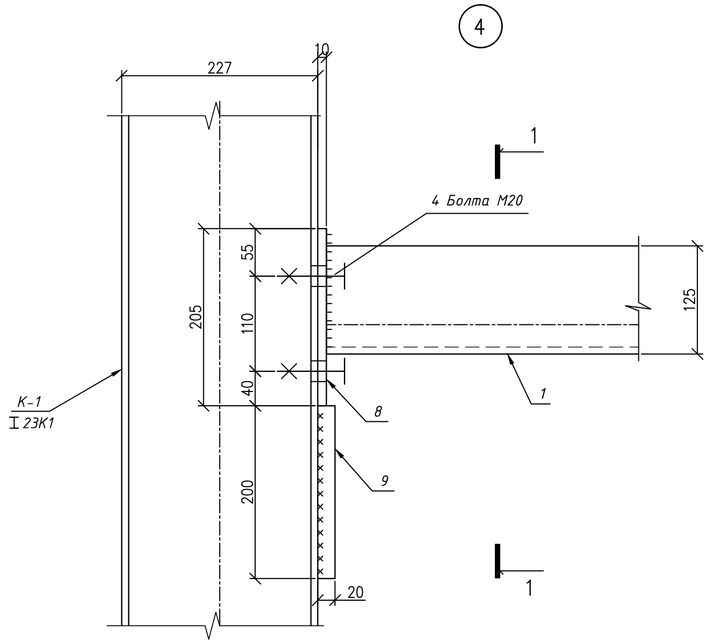

Разрез 1–1

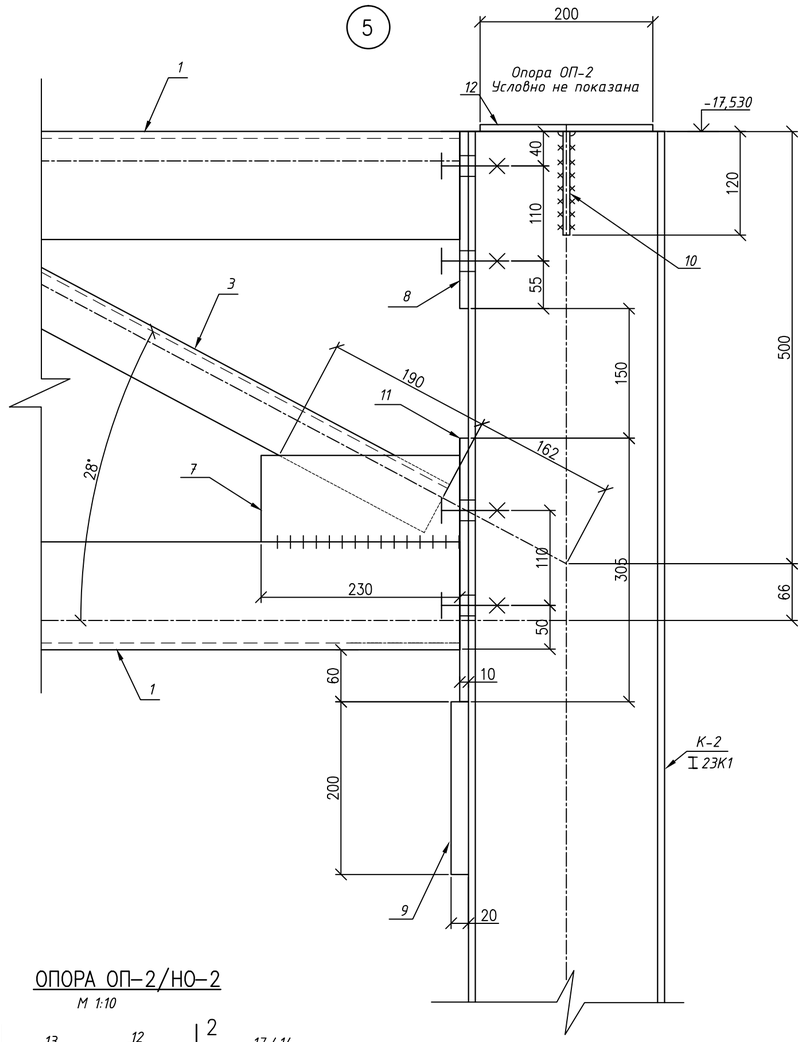

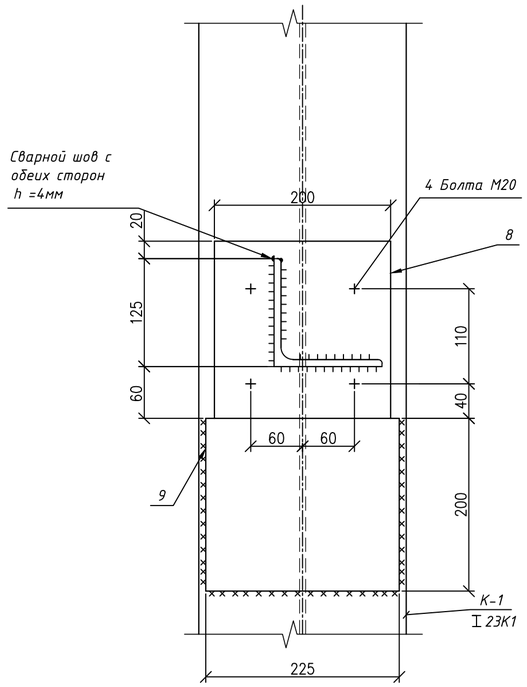

ОПОРА ОП–2/НО–2

М 1:10

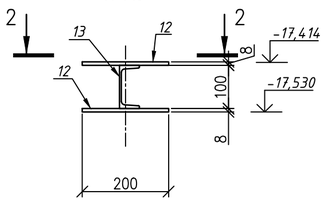

Разрез 2–2

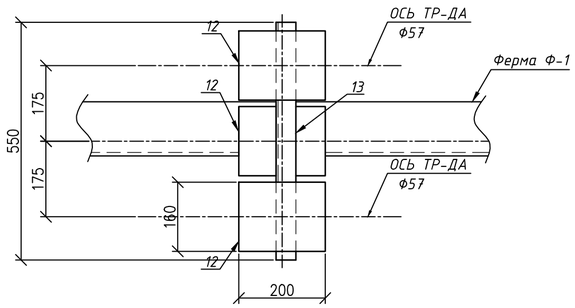

ПРИМЕЧАНИЯ

1. Данный лист читать совместно с листами АС-36, АС-36.1
2. Спецификация см. лист АС-36.1

Изм.	Кол.уч	Лист	N док	Подпись	Дата	740709/2023/1–АС
						«Строительство здания служебно–эксплуатационного блока Аккольского ЛПУ»
Разработал	Сванидзе				04.24	Архитектурно– строительные решения
Проверил	Бисенгужиев				04.24	Стадия: РП; Лист: 36.2; Листов:
Н. контроль	Бисенгужиев				04.24	
ГИП	Саркулова				04.24	Теплосети. Переход Пр–1. Разрезы. Узел 4, 5. Опора ОП–2, НО–1.
						ТОО "МГПС" г.Актау–2024г

Взам. инв. №

Подп. и дата

Инв. № подл.

Формат А2

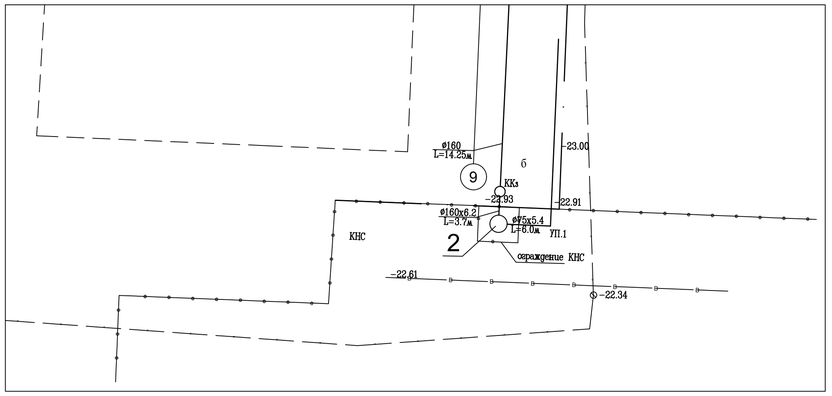

ПЛАН ОГРАЖДЕНИЯ

1:100

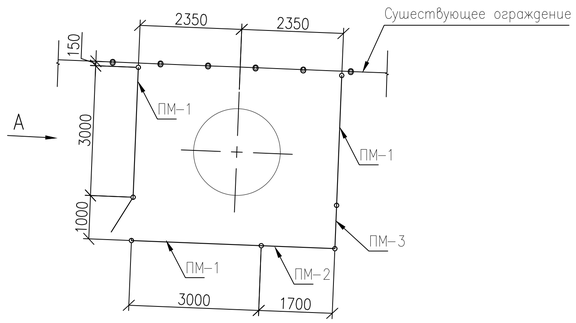

ВИД А

1:50

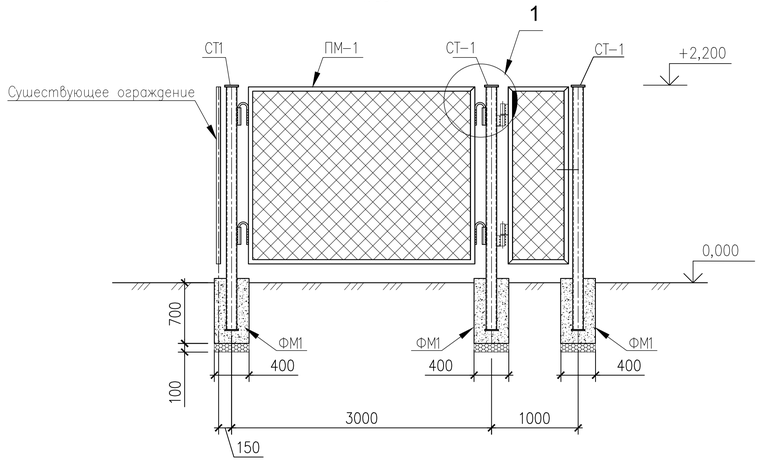

1

(1:10)

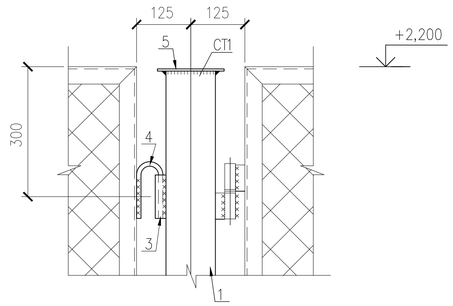

ФУНДАМЕНТ ФМ1

(1:20)

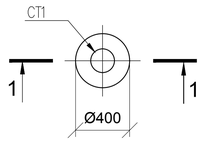

1–1

(1:20)

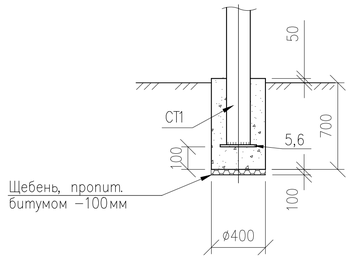

2–2

(1:10)

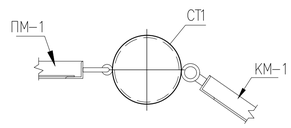

СПЕЦИФИКАЦИЯ ЭЛЕМЕНТОВ КОНСТРУКЦИЙ

Поз.	Обозначение	Наименование	Кол.	Масса кг	Прим.
ПМ-1	Серия 3.017-3	Панель 1ПМ 30.20 L=2750	3	52,1	
ПМ-2	Серия 3.017-3	Панель 1ПМ 30.20* L=1450	1	39,72	
ПМ-3	Серия 3.017-3	Панель 1ПМ 30.20* L=750	1	37,34	
КМ-1	Серия 3.017-3 в.5	Калитка КМС 0,85х1,8	1	32,0	
СТ1		Стойка СТ1	7		
ФМ1		Фундамент ФМ1	7		
		Стойка СТ1			
1	ГОСТ 8732-78*	ø89х5 L=2784	1	28,84	
3	ГОСТ 8732-78*	ø28х3 L=100	4	0,19	
4	ГОСТ 34028-2016	ø16А240 L=200	4	0,32	
5	ГОСТ 19903-2015	–110х8 L=110	2	0,76	
		Фундамент ФМ1			
		Материал: бетон кл.С12/15 м3	0,1		
		Щебень, фракции 20-40, м3	0,01		

ПРИМЕЧАНИЕ:

1. ПОДГОТОВКУ ПОД ВСЕМИ ФУНДАМЕНТАМИ ВЫПОЛНИТЬ ИЗ ЩЕБНЯ ТОЛЩИНОЙ 100мм, ПРОПИТАННОГО БИТУМОМ ДО ПОЛНОГО НАСЫЩЕНИЯ.
2. ВЕРТИКАЛЬНАЯ ГИДРОИЗОЛЯЦИЯ ФУНДАМЕНТОВ – 1 СЛОЙ РУБЕРОИДА
3. МАТЕРИАЛ МОНОЛИТНЫХ КОНСТРУКЦИЙ – БЕТОН НА СУЛЬФАТОСТОЙКОМ ПОРТЛАНДЦЕМЕНТЕ, С В/Ц ОТНОШЕНИЕМ 0,6. МАРКА ПО ВОДОНЕПРОНИЦАЕМОСТИ W4, ПО МОРОЗОСТОЙКОСТИ F100.
4. ОБРАТНУЮ ЗАСЫПКУ ФУНДАМЕНТОВ ПРОИЗВОДИТЬ МЕСТНЫМ НЕ ПРОСАДОЧНЫМ ГРУНТОМ БЕЗ ВКЛЮЧЕНИЯ СТРОИТЕЛЬНОГО МУСОРА И РАСТИТЕЛЬНОГО ГРУНТА, СЛОЯМИ ПО 200мм С УПЛОТНЕНИЕМ ГРУНТА ДО $\gamma_{ск}$=1,6т/м3
5. МАТЕРИАЛ МЕТАЛЛИЧЕСКИХ КОНСТРУКЦИЙ– СТАЛЬ С 245
6. СВАРКУ МЕТАЛЛИЧЕСКИХ ЭЛЕМЕНТОВ ПРОИЗВОДИТЬ ЭЛЕКТРОДАМИ ТИПА Э-42 ПО ГОСТ 9467-75*. ТОЛЩИНУ ШВА ПРИНИМАТЬ ПО НАИМЕНЬШЕЙ ТОЛЩИНЕ СВАРИВАЕМЫХ ЭЛЕМЕНТОВ.
7. МЕТАЛЛОКОНСТРУКЦИИ ОКРАСИТЬ ЭМАЛЕВОЙ КРАСКОЙ ПФ-115 ГОСТ 6465-76* ПО ГРУНТОВКЕ ГФ-021 ГОСТ 25129-2020 В СООТВЕТСТВИИ С СП РК 2.01-101-2013

Изм.	Кол.уч	Лист	N док	Подпись	Дата	740709/2023/1-АС		
						«Строительство здания служебно-эксплуатационного блока Аккольского ЛПУ»		
Разработал		Сванидзе			04.24	Архитектурно-строительные решения	Стадия	Лист	Листов
Проверил		Бисенгужиев			04.24		РП	37	37
Н. контроль		Бисенгужиев			04.24				
ГИП		Саркулова			04.24	Ограждение КНС. План ограждения. Вид А. Узел 1.	ТОО "МГПС" г.Актау-2024г		

Взам. инв. №

Подп. и дата

Инв. № подл.

А2