Утвержден приказом
Министра по инвестициям и развитию
Республики Казахстан
от 24 апреля 2017 года № 234 форма

Акт приемки объекта в эксплуатацию

«11» 12 2024г.

Заказчик **АО «Aqtobe su-energy group» БИН 931240000052, тел: 8 7132 558172, 030012, Актюбинская область, г. Актобе, р-н Астана, пр. Санкибай батыра 12Б,**

фамилия, имя, отчество (при наличии) ИИН, телефон – для физических лиц, наименование организации – для юридических лиц, БИН, телефон, почтовый индекс, область, город, район, населенный пункт, наименование улицы, номер дома/здания (стационарного помещения) на основании:

Декларации о соответствии (прилагается) **«04» 12 2024г. ТОО «Влад» директор Бақытжанұлы Шапағат, Актюбинская область, Шалкарский район, г. Шалкар Абдигали Толегенов, 22, БИН: 980240002283, тел: 8 706 679 7777**

дата подписания декларации, наименование подрядной (генподрядной) организации, фамилия, имя, отчество (при его наличии) руководителя, юридический адрес, БИН, телефон

Заключения о качестве строительно-монтажных работ (прилагается) **«04» 12 2024 года ТОО «Партнер и КО» директор Жургенбаев И. Э., эксперт технического надзора Нұрсұлтанов Н. Р. №KZ79VJE00088888 от 30.09.2024 г., БИН 161240016225, тел: +7 771 860 9245**

дата подписания заключения, наименование организации, фамилия, имя, отчество (при его наличии) экспертов технического надзора, № и дата получения аттестатов, БИН, телефон

Заключения о соответствии выполненных работ проекту (прилагается) **«04» 12 2024 года ТОО «СтройМонтажСнаб» директор Жангельдинова А. К., эксперт: Байгабылов К. Т., KZ08VJE00056119 от 17.07.2020 г., БИН: 080740010746, тел:8 (7132) 74–11–59**

дата подписания заключения, наименование организации, фамилия, имя, отчество (при его наличии) экспертов авторского надзора, № и дата получения аттестатов, БИН, телефон

произведя осмотр готовности предъявленного подрядчиком (генеральным подрядчиком) к приемке в эксплуатацию объекта:

«Капитальный ремонт водопроводных сетей Сазда г. Актобе Корректировка» II – нормальный, технически не сложный

наименование объекта, вид строительства (новое, расширение, реконструкция, техническое перевооружение, модернизация, капитальный ремонт), уровень ответственности, техническая и технологическая сложность объекта

по адресу: **Актюбинская область, Актобе Г.А., г.Актобе, район Астана пр.Абылхаир хана, ул. М. Оспанова-Бр.Жубановых, Коммунальнико, Димитирова.**

(область, район, населенный пункт, микрорайон, квартал, улица, номер дома (корпуса)

проверив комплектность исполнительной технической документации в том числе посредством электронного модуля исполнительной технической документации "__"_____20__года, дата ознакомления подтверждает, что:

1. Строительство объекта осуществлено на основании:

1) правоустанавливающего документа на земельный участок от _____

документ, подтверждающий наступление юридических фактов (юридических составов), на основании которых возникают, изменяются или прекращаются права на земельный участок, в том числе договоры, решения судов, правовые акты исполнительных органов, свидетельство о праве на наследство, передаточный акт или разделительный баланс при реорганизации негосударственных юридических лиц, владеющих земельным участком на праве собственности или выкупивших право временного возмездного землепользования (аренды).

либо решения о реконструкции (перепланировке, переоборудовании) помещений (отдельных частей) существующих зданий от **«17» 02 2022 года №793 Акимат г.Актобе;**

наименование органа, вынесшего решение

2) талона о приеме уведомления о начале строительно-монтажных работ **ГУ «Управление государственного архитектурно-строительного контроля Актюбинской области» KZ78REA00435189 от 02.12.2024 года**

наименование органа, принявшего уведомление, дата выдачи талона

3) проекта (проектно-сметной документации) **ТОО «Expertuss» ГСЛ №22012151 28.06.2022 Рабочий проект, наружные сети водоснабжения**

наименование проектной организации, номер проекта

утвержденного(й) **АО «Aqtobe su-energy group» №189-п 19.06.2023 года**

наименование организации утвердившей (переутвердившей) проект и дата утверждения

2. Строительно-монтажные работы осуществлены в сроки:

начало работ **08.09.2021 г;**

месяц, год

окончание работ **04.12.2024 г;**

месяц, год

при продолжительности строительства, месяц: **39** по норме или по проекту организации строительства, месяц: **39;** фактически, месяц: **39;**

3. Объект (комплекс) имеет следующие основные технико-экономические показатели

(мощность, производительность, производственная площадь, протяженность, вместимость, объем, пропускная способность, провозная способность, число рабочих мест и тому подобное, заполняется по всем объектам (кроме жилых домов) в единицах измерения соответственно целевой продукции или основным видам услуг):

Мощность, производительность и так далее	Единица измерения	По проекту		Фактически	
		общая (с учетом ранее принятых)	в том числе пускового комплекса или очереди	общая (с учетом ранее принятых)	в том числе пускового комплекса или очереди
Укладка водопровода д-315 мм методом ГНБ	м	1406		1406	
Укладка водопровода д-225 мм методом ГНБ	м	696		696	
Укладка водопровода д-160 мм методом ГНБ	м	249		249	
Укладка водопровода д-110 мм методом ГНБ	м	520		520	

Выпуск продукции (оказания услуг), предусмотренной проектом в объеме, соответствующем нормам освоения проектных мощностей в начальный период _____;

факт начала выпуска продукции с указанием объема

Жилой дом имеет следующие показатели:	Единица измерения	По проекту	Фактически
Общая площадь	метр в квадрате (далее – м2)		
Число этажей	этаж		

Общий строительный объем	метр в кубе (далее – м3)		
В том числе подземной части	м3		
Площадь встроенных, встроенно- пристроенных и пристроенных помещений	м2		

Показатели	По проекту			Фактически		
	число квартир	площадь квартир, м2		число квартир	площадь квартир, м2	
		общая	жилая		общая	жилая
Всего квартир, в том числе:						
однокомнатных						
двухкомнатных						
трехкомнатных						
четырехкомнатных						
и более						

4.Технологические и архитектурно-строительные решения по объекту характеризуются следующими данными:
Укладка водопровода д-315мм методом ГНБ – 1435,32 м;
Укладка водопровода д-225мм методом ГНБ – 696 м;
Укладка водопровода д-160мм методом ГНБ – 249 м;
Укладка водопровода д-110мм методом ГНБ – 520 м;
Монтаж задвижек Ø300 мм – 5 шт, Ø200 мм – 4 шт, Ø150 мм – 2 шт, Ø100 мм – 21 шт;
Монтаж ПЭ шаровых кранов Ø32 мм – 66 шт;
Установка ПГ - 14 шт;
Установка колодца Ø1500 мм- 82 шт.

краткие технические характеристики по особенностям его размещения, по основным материалам и конструкциям, инженерному и технологическому оборудованию

5. На объекте установлено предусмотренное проектом оборудование в количестве согласно актам о его приемке после индивидуального испытания и комплексного опробования;

6. Наружные инженерные коммуникации (холодное и горячее водоснабжение, канализация, теплоснабжение, газоснабжение, электроснабжение и связь) обеспечивают нормальную эксплуатацию объекта (здания, сооружения, помещения) и приняты городскими эксплуатационными организациями;

7. Сметная стоимость по утвержденному проекту (проектной-сметной документации): всего _____ **тысяч тенге**, в том числе: строительно-монтажных работ _____ **тысяч тенге**, оборудования, инструмента и инвентаря _____ **тысяч тенге**

8. Сметная стоимость основных фондов, принимаемых в эксплуатацию:
всего _____ **тысяч тенге**, в том числе: строительно-монтажных работ _____ **тысяч тенге**, оборудования, инструмента и инвентаря _____ **тысяч тенге**

9. Доля местного содержания предусмотрена в проектно-сметной документации **100%** и фактически применено **100%** (на объектах, финансируемых за счет государственных инвестиций и средств квазигосударственного сектора);

10. Класс энергоэффективности здания ___;

11.Объект построен в соответствии с утвержденным проектом (проектно-сметной документацией) и требованиями государственных нормативных документов в области архитектуры, градостроительства и строительства.

РЕШИЛ: СМР по объекту **«Капитальный ремонт водопроводных сетей Сазда г. Актобе Корректировка»**

наименование объекта (комплекса)

принять в эксплуатацию.

Заказчик: **АО "Aqtobe su-energy group" главный инженер по водоснабжению и водоотведению Боранкулов А. К.**

фамилия, имя, отчество (при его наличии), подпись руководителя

Место печати (при наличии)

Технический надзор:

1) аттестованный (-ые) эксперт (-ы) _____

(фамилия, имя, отчество (при его наличии) эксперта, специализация аттестата, подпись, дата

Место печати (при наличии)

2) аккредитованная организация **ТОО «Партнер и КО» директор Жургенбаев И. Э.**

(наименование организации) имеющей в своем составе аттестованного (-ых) эксперта (-ов), фамилия, имя, отчество (при его наличии) руководителя, подпись, дата Место печати (при наличии)

эксперт Нұрсұлтанов Н. Р. №KZ79VJE00088888 от 30.09.2024 г.

(фамилия, имя, отчество (при его наличии) эксперта, специализация аттестата), подпись, дата

Место печати (при наличии)

Авторский надзор:

1) разработчик проекта организация **ТОО «СтройМонтажСнаб» директор Жангельдинова А. К.**

(наименование организации) имеющей в своем составе аттестованного (-ых) эксперта (-ов), фамилия, имя, отчество (при его наличии) руководителя, подпись, дата Место печати (при наличии)

эксперт: Байгабылов К. Т., KZ08VJE00056119 от 17.07.2020 г.

(фамилия, имя, отчество (при его наличии) эксперта, специализация аттестата), подпись, дата

Место печати (при наличии)

2) организация_____

(фамилия, имя, отчество (при его наличии) эксперта, специализация аттестата), подпись, дата

Место печати (при наличии)

3) аттестованный (-ые) эксперт (-ы)_____

(фамилия, имя, отчество (при его наличии) эксперта, специализация аттестата), подпись, дата

Место печати (при наличии)

Подрядчик (генеральный подрядчик) **ТОО «Влад» директор Бақытжанұлы Шапағат**

фамилия, имя, отчество (при его наличии), подпись руководителя

Место печати (при наличии)

Приложение 13 к акту приемки
объекта в эксплуатацию
форма

Технические характеристики объекта (сети, водоводы, коллекторы и тому подобное)
«Капитальный ремонт водопроводных сетей Сазда г. Актобе Корректировка»

№ п/п	Наименование	Единицы измерения	Количество, протяженность	Примечание
1	2	3	4	5
Водопровод				
1	Водоводы (общая протяженность)	м	2871	
	1) из стальных труб	м		
	2) из чугунных труб	м		
	3) из асбестоцементных труб	м		
	4) из железобетонных труб	м		
2	Распределительная сеть (общая протяженность)	м		
	1) из стальных труб	м		
	2) из чугунных труб	м		
	3) из асбестоцементных труб	м		
	4) из полиэтиленовых труб	м	2871	
3	Прочие устройства			
	Смотровой колодец	комплект	82	
	d-1,5		82	
	Задвижки		32	
	" d-300	шт	5	
	" d-200	шт	4	
	" d-150	шт	2	
	" d-100	шт	21	
	Вентили (краны)	шт	66	

	" d-32	шт	66	
	Гидрант	шт	14	
	Водопроводный ввод	шт		
	Водоразборная колонка	шт		
	Стальной футляр	шт		
	Питьевой фонтанчик	шт		
Канализация				
1	Коллекторы (общаяпротяженность)	м		
	1) из керамических труб	м		
	2) из чугунных труб	м		
	3) из бетонных труб	м		
	4) из асбестоцементных труб	м		
	5) из железобетонных труб	м		
2	Канализационная сеть (общая протяженность)	м		
	1) из керамических труб	м		
	2) из чугунных труб	м		
	3) из бетонных труб	м		
	4) из асбестоцементных труб	м		
3	Прочие устройства	шт шт		
	Устройство бетонного покрытия в резервуаре	шт шт		
	Смотровой колодец	шт		
	Выпуск	шт		

Горизонтальный разрез колодца	Вертикальный разрез колодца
Масштаб _____	Масштаб _____

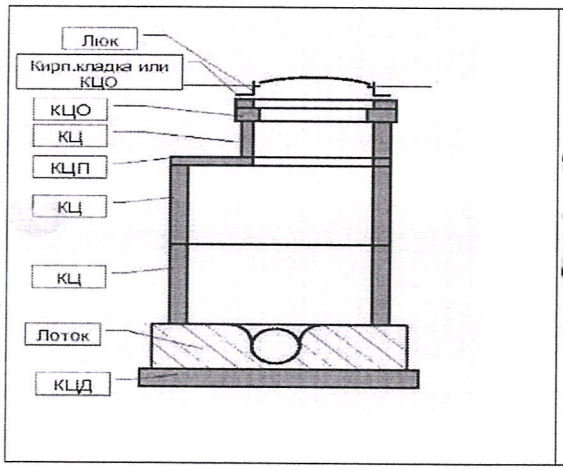

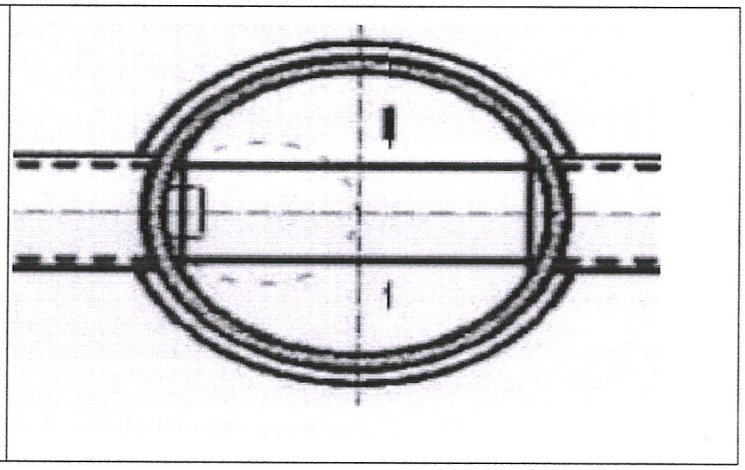

Спецификация

№ п/п	Наименование	Марка	Материал	Диаметр (мм) (размеры)	Количество	Примечание
1	Труба	СТ РК ISO 4427-1-2014	ПЭ	315	1406 м	
	Труба	СТ РК ISO 4427-1-2014	ПЭ	225	696 м	
	Труба	СТ РК ISO 4427-1-2014	ПЭ	160	249 м	
	Труба	СТ РК ISO 4427-1-2014	ПЭ	110	520 м	
2	Задвижка д 300мм	30ч39р	чугунь	300	5	
	Задвижка д 200мм	30ч39р	чугунь	200	4	
	Задвижка д 150мм	30ч39р	чугунь	150	2	
3	Задвижка д 100мм	30ч39р	чугунь	100	21	
	Стальной шаровой кран	15ч8п2	сталь	32	66	
5	Пожарный гидрант	ВЧШГ	сталь	300, 200, 150,100	14	
6	Пожарная подставка	ГОСТ 5525-88	сталь	300, 200, 150,100	14	
7	Водопроводный колодец	Серия 3.900.1-14, выпуск1	железебетонное	1,5	79	

Участок: «Наружные сети водоснабжения пр.Абулхаир-Хана от ул.А.Молдагуловой до ул.Г.Жубановой в городе Актобе»

№ п/п	Наименование	X - координат	У - координат
1	Т.В. Колодец №1	6741.446	16574.661
2	Колодец №2 ПГ	6719.649	16584.908
3	Колодец №3	6638.045	16547.988
4	Колодец №4	6607.380	16608.961
5	Колодец №4 ПГ	6616.991	16614.621
6	Колодец №5	6600.976	16680.033
7	Колодец №6 ПГ	6583.196	16727.784
8	Колодец №6	6566.828	16780.190
9	Колодец №7 ПГ	6513.158	16880.613
10	Колодец №8	6494.532	16937.805
11	Колодец №9 ПГ	6489.005	16954.832

12	Колодец №10	6457.389	17048.375
13	Колодец №10/1	6429.525	17127.503
14	Колодец №11 ПГ	6457.628	17140.310
15	Колодец №11	6440.982	17196.681
16	Колодец №12	6416.955	17256.385
17	Колодец №13	6324.156	17307.330
18	Колодец №14ПГ	6302.823	17367.851
19	Колодец №15	6259.264	17499.847
20	Колодец №16ПГ	6239.110	17558.189
21	Т.В. Сущ. колодец №17	6165.412	17605.252

Участок: «Наружные сети водоснабжения по. ул.Коммунальников от ул.А.Молдагуловой по ул.Димитрова в городе Актобе»

№ п/п	Наименование	X - координат	У - координат
1	Т.В. Колодец №1	7073.699	17321.735
2	Колодец №2	7062.288	17324.052
3	Колодец №3	7027.354	17312.675
4	Колодец №4	6994.134	17301.044
5	Колодец №5	6982.240	17297.089
6	Колодец №6	6960.578	17289.893
7	Колодец №7	6930.705	17279.035
8	Колодец №8	6907.367	17271.955
9	Колодец №9	6887.000	17265.743
10	Колодец №10	6869.987	17260.035
11	Колодец №11	6851.706	17253.828
12	Колодец №12	6836.463	17248.878
13	Колодец №13	6828.963	17264.788
14	Колодец №14	6821.865	17285.177
15	Колодец №15	6817.156	17300.220
16	Колодец №16	6811.152	17317.751
17	Колодец №17	6805.882	17331.983
18	Колодец №18	6803.033	17341.981
19	Колодец №19	6795.531	17363.014
20	Колодец №20	6791.362	17376.346
21	Колодец №21	6788.312	17386.089
22	Колодец №22	6779.579	17411.483
23	Колодец №23	6772.672	17433.111
24	Колодец №24	6767.602	17448.000
25	Колодец №25	6758.882	17472.527
26	Колодец №26	6752.164	17491.099
27	Т.К. сущ. колодец №27	6738.767	17526.204

Участок: «Наружные сети водоснабжения по. ул.бр.Жубановых до ул.Оспанова до ул.Гришина в городе Актобе»

№ п/п	Наименование	X - координат	У - координат
1	Т.В. Колодец №1	5247.622	16869.257
2	Колодец №2	5277.462	16879.454
3	Колодец №3	5284.340	16881.845
4	Колодец №4	5301.991	16887.788
5	Колодец №5	5323.606	16894.715
6	Колодец №6	5349.738	16905.510
7	Колодец №7	5357.127	16907.750
8	Колодец №8	5373.930	16913.587
9	Колодец №9	5400.066	16922.610
12	Колодец №10	5410.994	16926.370
15	Колодец №11	5433.377	16933.677
16	Колодец №12	5442.340	16936.895
17	Колодец №13	5454.805	16941.030
18	Колодец №14	5463.159	16944.472
19	Колодец №15	5486.521	16952.630
20	Колодец №16	5501.394	16957.384
21	Колодец №17	5512.053	16960.950
22	Колодец №18	5541.500	16972.154
23	Колодец №19	5562.083	16978.305
24	Колодец №20	5573.271	16981.315
25	Колодец №21	5583.893	16983.581
26	Колодец №22	5600.255	16990.543
27	Колодец №23	5611.112	16994.619
28	Колодец №24	5627.476	16999.466
29	Колодец №25	5647.740	17006.017
30	Колодец №26 Т.В.	5669.106	17011.588
31	Колодец №27	5681.673	16989.408
32	Колодец №28	5694.668	16952.612
33	Колодец №29	5715.028	16893.460
34	Колодец №30	5723.015	16868.278
35	Колодец №31	5735.188	16833.470
36	Колодец №32	5738.590	16823.059
37	Колодец №33	5743.275	16808.723
38	Т.В. сущ. колодец №34	5751.647	16781.826

Исполнительная схема с привязками по объекту: **«Капитальный ремонт водопроводных сетей Сазда г. Актобе Корректировка»**

Участок: «Наружные сети водоснабжения по. ул.бр.Жубановых до ул.Оспанова до ул.Гришина в городе Актобе»

Участок: «Наружные сети водоснабжения по. ул.Коммунальников от ул.А.Молдагуловой по ул.Димитрова в городе Актобе»

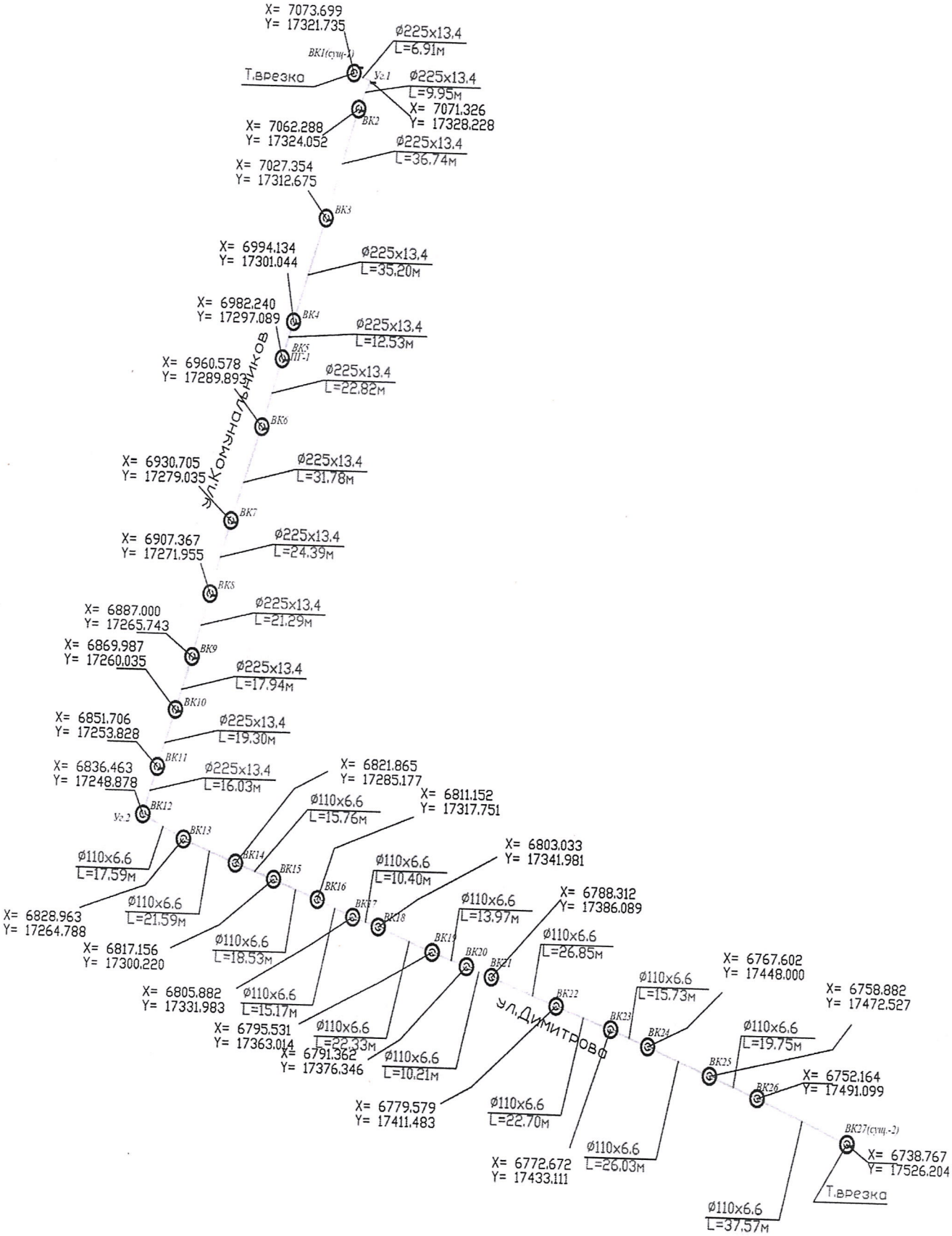

Участок: «Наружные сети водоснабжения пр.Абулхаир-Хана от ул.А.Молдагуловой до ул.Г.Жубановой в городе Актобе»

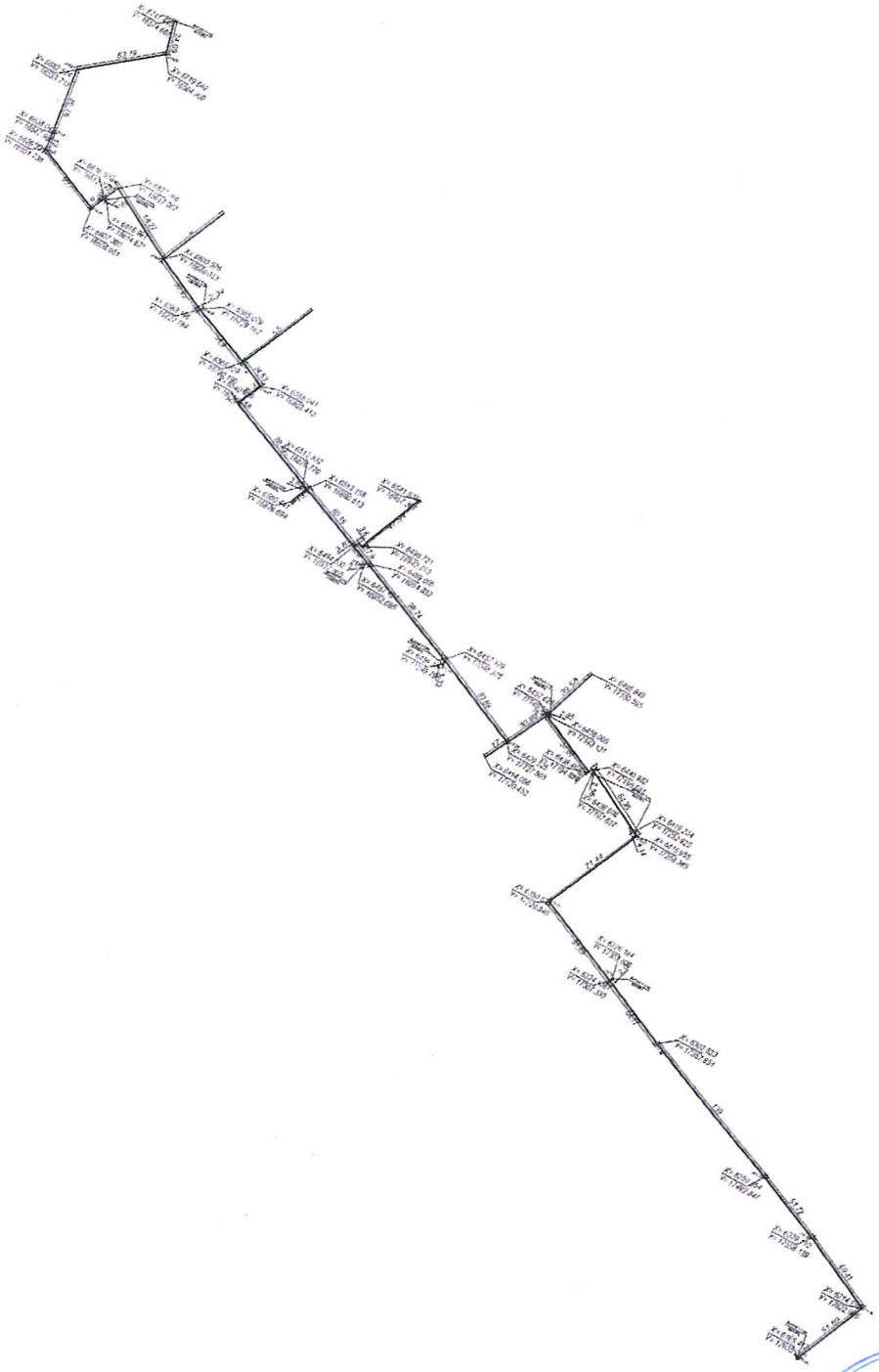

Заказчик: **АО «Aqtobe su-energy group» главный инженер по водоснабжению и водоотведению Боранкулов А. К.**

фамилия, имя, отчество (при наличии), подпись руководителя
Место печати (при наличии)

Авторский надзор: **ТОО «СтройМонтажСнаб», эксперт: Байгабылов К. Т., KZ08VJE00056119 от 17.07.2020 г.**

фамилия, имя, отчество (при наличии), подпись эксперта
Место печати (при наличии)

Исполнительная схема

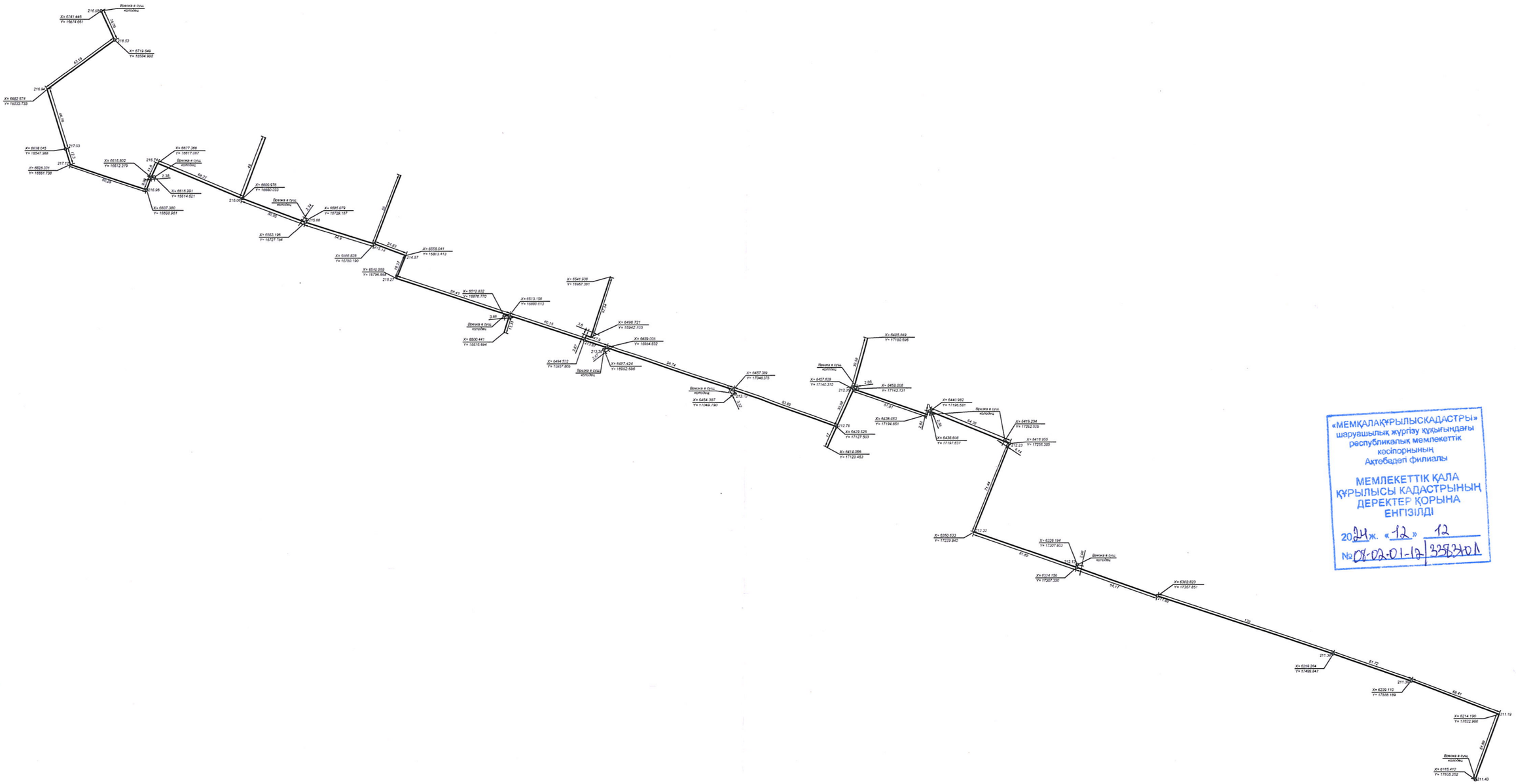

«МЕМҚАЛАҚҰРЫЛЫСКАДАСТРЫ»
шаруашылық жүргізу құқығындағы
республикалық мемлекеттік
кәсіпорнының
Ақтөбедегі филиалы
МЕМЛЕКЕТТІК ҚАЛА
ҚҰРЫЛЫСЫ КАДАСТРЫНЫҢ
ДЕРЕКТЕР ҚОРЫНА
ЕНГІЗІЛДІ
2024ж. «12» 12
№ 08-02-01-12/3253210Л

Жауапкершілігі шектеулі серіктестіктің
Ақтөбе қаласы Жауапкершілігі шектеулі серіктестіктің
Ақтөбе Товарищество с ограниченной ответственностью
БСН/БИН 980240002283
«Влад»

Изм.	Кол.уч.	Лист	№ док.	Подпись	Дата	"Капитальный ремонт водопроводных сетей района Сазда г.Актобе.Корректировка"			
Выполнил	Кауаев Д.А.					тр	Стадия	Лист	Листов
							РП		
						Исполнительная схема	ТОО" Влад"		

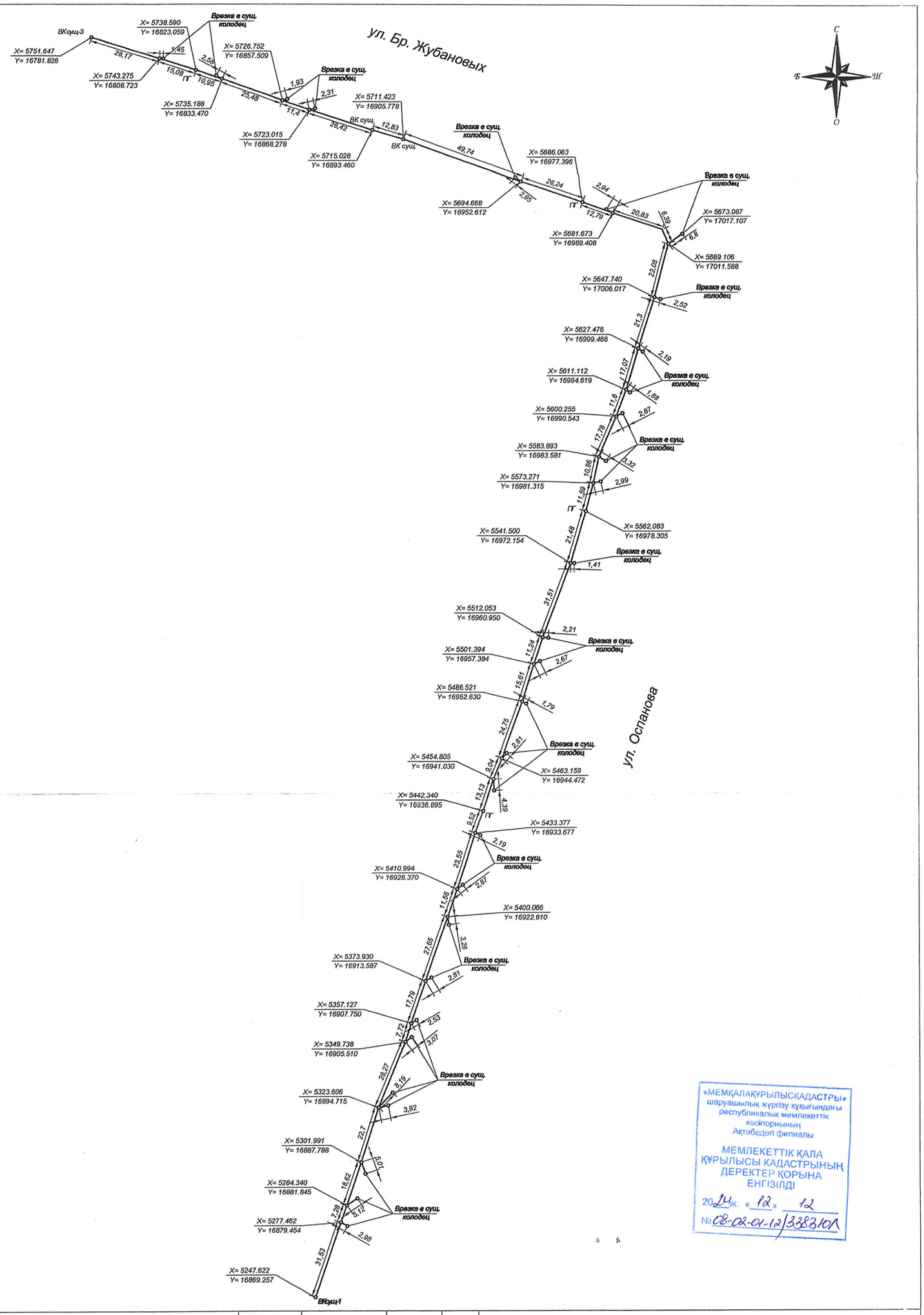

«МЕМҚАЛАҚҰРЫЛЫСКАДАСТРЫ» шаруашылық жүргізу құқығындағы республикалық мемлекеттік кәсіпорнының Ақтөбедегі филиалы
МЕМЛЕКЕТТІК ҚАЛА ҚҰРЫЛЫСЫ КАДАСТРЫНЫҢ ДЕРЕКТЕР ҚОРЫНА ЕНГІЗІЛДІ
2022 ж. «12» 12
№ 08-02-01-12/3383/10Л

					2022-НВ
					Капитальный ремонт водопроводных сетей района Сазда по ул. Бр. Жубановых диаметром 160 мм до ул. Оспанова; от ул. Оспанова до ул. Гришина диаметром 225 мм г. Актобе
Должность	Ф.И.О.	Подпись	Дата		
Геодезист	Кубаев Б.С.			Наружные сети водоснабжения	Стадия: ИС; Лист: 1; Листов: 1
				Исполнительная схема (М 1:1000)	ТОО "Азимут 71"

Формат А3

Исполнительная схема

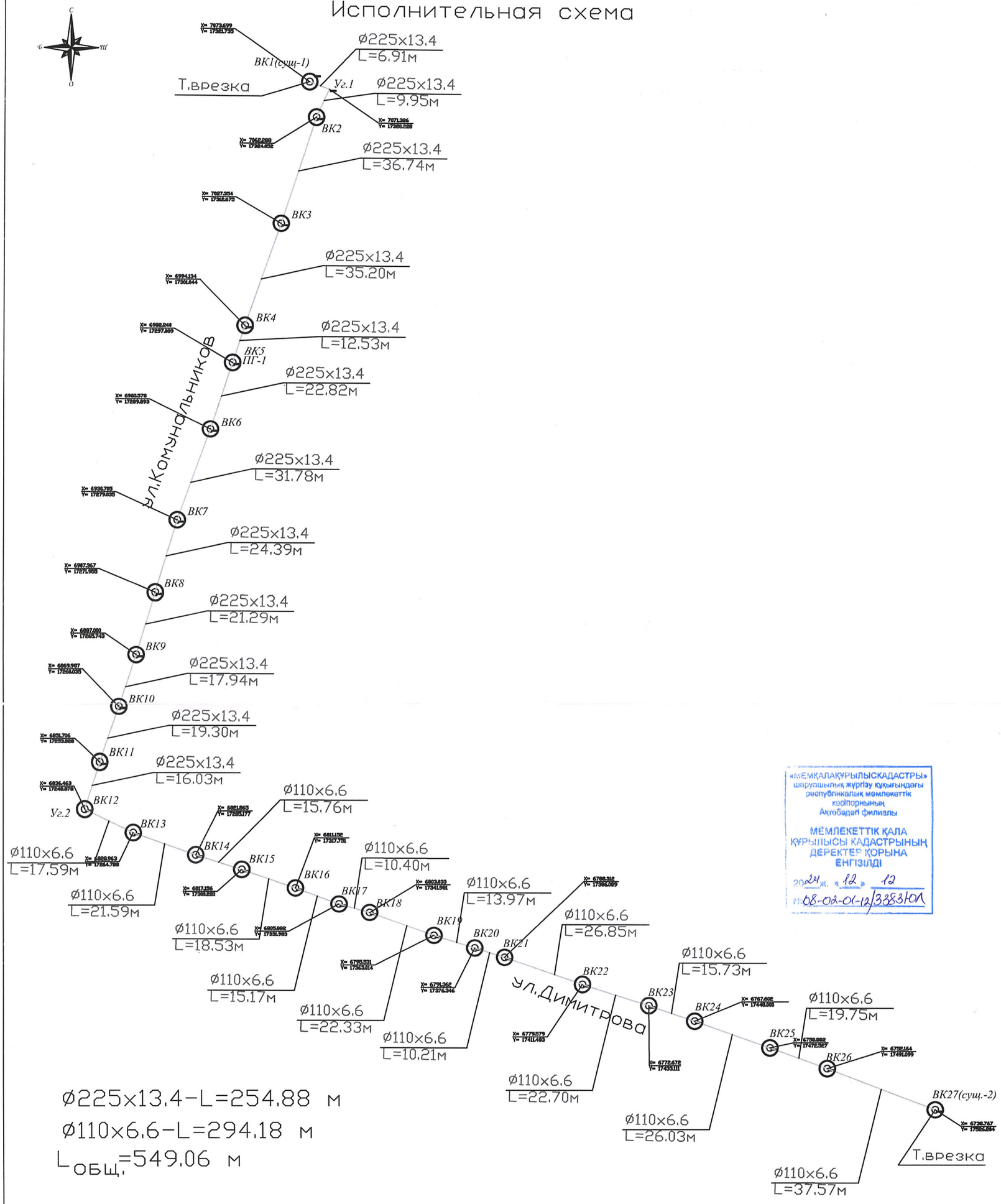

«МЕМҚАЛАҚҰРЫЛЫСКАДАСТРЫ» шаруашылық жүргізу құқығындағы республикалық мемлекеттік кәсіпорнының Ақтөбедегі филиалы
МЕМЛЕКЕТТІК ҚАЛА ҚҰРЫЛЫСЫ КАДАСТРЫНЫҢ ДЕРЕКТЕР ҚОРЫНА ЕНГІЗІЛДІ
2024 ж. «12» 12
№ 08-02-01-12/3383КОЛ

Ø225х13.4-L=254.88 м

Ø110х6.6-L=294.18 м

$L_{общ.}$=549.06 м

Изм.	Кол.уч.	Лист	? док.	Подпись	Дата
Выполнил	Есмуханов А.С				

"Капитальный ремонт водопроводных сетей района Сазда г.Актобе.Корректировка"

по ул.Комунальников диаметром 225 мм от ул.А.Молдагуловой по ул.Диимитрова диаметр 110

Стадия	Лист	Листов
РП		

Исполнительная схема

ТОО"СтройПроектСервис KZ"

«Влад»