Приложение 1
к приказу Министра
индустрии и инфраструктурного
развития
Республики Казахстан
от «09» августа 2019 года №632

Утвержден
приказом Министра
по инвестициям и развитию
Республики Казахстан
от 24 апреля 2017 года № 234
форма

Акт приемки объекта в эксплуатацию

"31" 12 2021 года

Заказчик ***Государственное коммунальное предприятие на праве хозяйственного ведения «Алматы су» Управление энергоэффективности и инфрастуктурного развития города Алматы., 50057, Алматы, Бостандыкский, Жарокова 196***

фамилия, имя, отчество (при наличии) – для физических лиц, наименование организации – для юридических лиц, почтовый индекс, область, город, район, населенный пункт, наименование улицы, номер дома/здания (стационарного помещения)

на основании: Декларации о соответствии (прилагается) **по данному объекту от «31» 12 2021года, предоставленной подрядчиком ТОО «СК-Ретма» в лице директора Ахметова Б.А. расположенного по адресу: Республика Казахстан, г.Алматы, ул.Толе би 308/60**

дата декларации, наименование подрядной (генподрядной) организации, фамилия, имя, отчество (при наличии) руководителя, юридический адрес

Заключения о качестве строительно-монтажных работ (прилагается) **по данному объекту от «31» 12 2021 года предоставленной техническим надзором Государственное коммунальное предприятие на праве хозяйственного ведения «Алматы Су» Управление энергоэффективности и инфрастуктурного развития города Алматы в лице Директора департамента капитального строительства Бибатырова Б.Б.**
Эксперты: Артамонова Е.С. аттестат KZ49VJE00034332 от 26.01.2018г.,

дата заключения, наименование организации, фамилия, имя, отчество (при наличии) экспертов технического надзора, № и дата получения аттестатов

Жамалбек Р.М. аттестат KZ32VJE00055299 от 12.06.2020г.,

дата заключения, наименование организации, фамилия, имя, отчество (при наличии) экспертов технического надзора, № и дата получения аттестатов

Жумуров А.Ш. аттестат KZ83VJE00047397 от 12.06.2019г.,

дата заключения, наименование организации, фамилия, имя, отчество (при наличии) экспертов технического надзора, № и дата получения аттестатов

Заключения о соответствии выполненных работ проекту (прилагается) **по данному объекту от** ***«31» 12 2021 года предоставленного авторским надзорами разработчиком рабочего проекта ТОО «Техно Стандарт» в лице эксперта Герасимовича М.П.***

дата заключения, наименование организации, фамилия, имя, отчество (при наличии) экспертов авторского надзора, № и дата получения аттестатов

произведя осмотр готовности предъявленного генерального подрядчиком **ТОО «СК-Ретма»** к приемке в эксплуатацию объекта:
«Водопроводная сеть по ул .Бальзака от ул. Аль-Фараби до ул .Тимирязева и до мкр. Коктем-2 дом 2 в Бостандыкском районе г. Алматы» объект второй нормальный технически не сложный уровень ответственности

наименование объекта, вид строительства (новое, расширение, реконструкция, техническое перевооружение, модернизация, капитальный ремонт), уровень ответственности, техническая и технологическая сложность объекта

объект по адресу: ***Республика Казахстан, г. Алматы, по ул .Бальзака от ул. Аль-Фараби до ул .Тимирязева и до мкр. Коктем-2 дом 2 Бостандыкский район,***

(область, район, населенный пункт, микрорайон, квартал, улица, номер дома (корпуса)

проверив комплектность исполнительной технической документации подтверждает, что:

1. Строительство объекта осуществлено на основании:

1) правоустанавливающего документа на земельный участок от
"08" ноября 2017 года №04-36/453; КГУ "Управление энергоэффективности и инфраструктурного развития г. Алматы

(документ, подтверждающий наступление юридических фактов (юридических составов), на основании которых возникают, изменяются или прекращаются права на земельный участок, в том числе договоры, решения судов, правовые акты исполнительных органов, свидетельство о праве на наследство, передаточный акт или разделительный баланс при реорганизации негосударственных юридических лиц, владеющих земельным участком на праве собственности или выкупивших право временного возмездного землепользования (аренды).

либо решения о реконструкции (перепланировке, переоборудовании) помещений (отдельных частей) существующих зданий от

_____

наименование органа, вынесшего решение

2) талона о приеме уведомления о начале или прекращении осуществления деятельности или определенных действий ***Государственное коммунальное предприятие на праве хозяйственного ведения «Алматы Су» Управления энергоэффективности и инфраструктурного развития города Алматы, 1. KZ13REA00222765 от 20/05/2021г., KZ55REA00231903 от 14/07/2021 г . 2. KZ88REA00252940 17.11.2021 3.KZ46REA00256121 10.12.2021***

наименование органа, принявшего уведомление, дата выдачи талона

3) проекта (проектно-сметной документации)
ТОО «Техно-Стандарт», 85-17-1-НВ

наименование проектной организации, номер проекта

утвержденного(й) ***ГКП на ПВХ «Алматы Су» УЭиИР 01/18 от 04.01.2019г***

наименование организации утвердившей (переутвердившей) проект и дата утверждения

2. Строительно-монтажные работы осуществлены в сроки:
начало работ ***5 мая 2021 года***;
месяц, год
окончание работ ***28 декабря 2021 года***;
месяц, год
при продолжительности строительства, месяц:
по норме или по проекту организации строительства, месяц: ***4,1***;
фактически, месяц: ***7,7***;

3. Объект (комплекс) имеет следующие основные технико-экономические показатели (мощность, производительность, производственная площадь, протяженность, вместимость, объем, пропускная способность, провозная способность, число рабочих мест и тому подобное, заполняется по всем объектам (кроме жилых домов) в единицах измерения соответственно целевой продукции или основным видам услуг):

Мощность, производительность и так далее	Единица измерения	По проекту		Фактически	
		общая (с учетом ранее принятых)	в том числе пускового комплекса или очереди	общая (с учетом ранее принятых)	в том числе пускового комплекса или очереди

Общая протяженность трассы водопроводной сети **L= 1767,83 м**	метр	**Водопроводная сеть (труба стальная)** **D=325х7,0мм** **L=1505,82м** **D=273х6,0мм** **L=5,25м** **D=219х6,0мм** **L=22,08м** **D=108х4,5мм** **L=12,71м** **D=57х3,0мм** **L=1,64м** **D=32х2,5мм** **L=12,96м** **D=25х2,5мм** **L=10,7м** **D=20х2,0мм** **L=7,84м**	**Водопроводная сеть (труба стальная)** **D=325х7,0мм** **L=764,90м** **D=355хSDR13.5мм** **L=718,51м(полиэтилен)** **D=300х7,0мм** **L=8,19м** **D=273х7мм** **L=8,33м** **D=219х7,0мм** **L=16,76м** **D=150х6мм** **L=5,18м** **D=108х6мм** **L=17,20** **D=32х2,5мм** **L=142,38м** **D=25х2,5мм** **L=72,60м** **t-общ.=1767,83**	

Выпуск продукции (оказания услуг), предусмотренной проектом в объеме, соответствующем нормам освоения проектных мощностей в начальный период

_____;

факт начала выпуска продукции с указанием объема

Жилой дом имеет следующие показатели:

Показатели	Единица измерения	По проекту	Фактически
Общая площадь	метр в квадрате (далее – м2)		
Число этажей	этаж		
Общий строительный объем	метр в кубе (далее – м3)		
В том числе подземной части	м3		
Площадь встроенных, встроенно-пристроенных и пристроенных помещений	м2		

Показатели	По проекту			Фактически		
	число квартир	площадь квартир, м2		число квартир	площадь квартир, м2	
		общая	жилая		общая	жилая
Всего квартир, в том числе: однокомнатных двухкомнатных трехкомнатных четырехкомнатных и более						

4. Технологические и архитектурно-строительные решения по объекту характеризуются следующими данными: **Водопроводная сеть выполнена из стальных труб диам. 325 мм, и полиэтиленовой трубой диам.труб 355 с электромуфтами с монтажем колодцев из железобетонных колец, с полным восстановлением асфальтобетонных покрытий, все строительно-монтажные работы проведены в соответствии со строительными нормами и правилами.**

(краткие технические характеристики по особенностям его размещения, по основным материалам и конструкциям, инженерному и технологическому оборудованию)

5. На объекте установлено предусмотренное проектом оборудование в количестве согласно актам о его приемке после индивидуального испытания и комплексного опробования;

6. Наружные инженерные коммуникации (холодное и горячее водоснабжение, канализация, теплоснабжение, газоснабжение, электроснабжение и связь) обеспечивают нормальную эксплуатацию объекта (здания, сооружения, помещения) и приняты городскими эксплуатационными организациями;

7. Сметная стоимость по утвержденному проекту (проектной-сметной документации): всего **143 156, 61** тысяч тенге, в том числе строительно-монтажных работ _____ тысяч тенге, оборудования, инструмента и инвентаря _____ тысяч тенге, прочие _____ тысяч тенге;

8. Сметная стоимость основных фондов, принимаемых в эксплуатацию **128 357,195** тысяч тенге, в том числе: стоимость строительно-монтажных работ _____ тысяч тенге; стоимость оборудования, инструмента и инвентаря _____ тысяч тенге;

9. Доля местного содержания предусмотрена в проектно-сметной документации **100%** и фактически применено **76%** (на объектах, финансируемых за счет государственных инвестиций и средств квазигосударственного сектора);

10. Класс энергоэффективности здания _____;

11. Объект построен в соответствии с утвержденным проектом (проектно-сметной документацией) и требованиями государственных нормативных документов в области архитектуры, градостроительства и строительства.

РЕШИЛ ***«Водопроводная сеть по ул .Бальзака от ул. Аль-Фараби до ул .Тимирязева и до мкр. Коктем-2 дом 2 в Бостандыкском районе г. Алматы»***
(наименование объекта (комплекса)

принять в эксплуатацию.

Заказчик Директор Департамента водопроводных сетей ГКП на праве хозяйственного ведения «Алматы Су» Управление энергоэффективности и инфрастуктурного развития города Алматы» Нурке М.С.
фамилия, имя, отчество (при наличии), подпись руководителя Место печати (при наличии)

Технический надзор Директор департамента капитального строительства ГКП на ПХВ «Алматы Су» УЭиИР г Алматы Бибатыров Б.Б.
фамилия, имя, отчество (при наличии), подпись эксперта Место печати (при наличии)

Авторский надзор ТОО «Техно-Стандарт» Решетов В.А
фамилия, имя, отчество (при наличии), подпись эксперта Место печати (при наличии)

Подрядчик (генеральный подрядчик) Директор ТОО "СК-Ретма" Ахметов Б.А .
фамилия, имя, отчество (при наличии), подпись руководителя Место печати (при наличии)

«СК-Ретма» ТОВАРИЩЕСТВО С ОГРАНИЧЕННОЙ ОТВЕТСТВЕННОСТЬЮ РК г. Алматы БИН 070340016900

Приложение 13
к акту приемки объекта
в эксплуатацию
форма

Технические характеристики объекта (сети, водоводы, коллекторы и т.п.)

№ п/п	Наименование	Единицы измерения	Количество, протяженность	
1	2	3	4	
Водопровод				
	Водоводы (общая протяженность)	м		
	1) из стальных труб	м		
	2) из чугунных труб	м		
	3) из асбестоцементных труб	м		
	4) из железобетонных труб	м		
	5) из полиэтиленовых труб	м		
2	Распределительная сеть (общая протяженность)	м	**1767,83**	
	1) из стальных труб	м	**773,09**	
	2) из чугунных труб	м		
	3) из асбестоцементных труб	м		
	4) из полиэтиленовых труб	м	**718,51**	
3	**Прочие устройства**			
	Смотровой колодец	шт	**30**	
	Задвижка d-300	шт	**7**	
	Задвижка d-250	шт	**2**	
	" d-200	шт	**2**	
	" d-150	шт	**2**	
	" d-100	шт	**6**	
	" d-50	шт	**11**	
	" d-32	шт	**8**	
	" d-20	шт	**32**	
	Вентили d-	шт		
	" d-15	шт		
	Кран d-	шт		
	" d-15	шт	**2**	

	" d-	шт		
	Гидрант	шт	7	
	Водоразборная колонка	шт		
	Стальной футляр	шт		
	Питьевой фонтанчик	шт		
Канализация				
1	Коллекторы (общая протяженность)	м		
	1) из керамических труб	м		
	2) из чугунных труб	м		
	3) из бетонных труб	м		
	4) из асбестоцементных труб	м		
	5) из железобетонных труб	м		
2	Канализационная сеть (общая протяженность)	м		
	1) из керамических труб	м		
	2) из чугунных труб	м		
	3) из бетонных труб	м		
	4) из асбестоцементных труб	м		
	5) из железобетонных труб	м		
	6) из гофрированных труб	м		
3	**Прочие устройства**			
	Смотровой колодец	шт		
	Выпуск	шт		

Горизонтальный разрез колодца

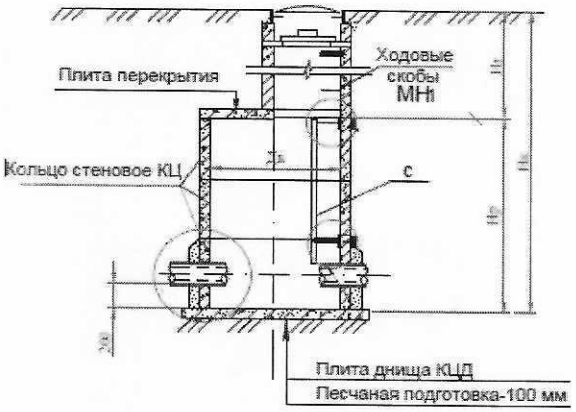

Вертикальный разрез колодца
В-1 (для сухих грунтов)

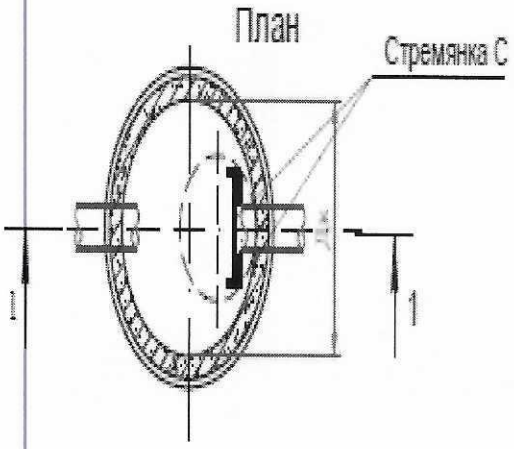

Спецификация

№ п/п	Наименование	Марка	Материал	Диаметр (мм) (размеры)	Количество	Примечание
1	Круглые колодцы из сборного железобетона Д=1500мм	ТПР-901-09-1184	Железобетон	1500	29	
	Круглые колодцы из сборного железобетона Д=2000мм	ТПР-901-09-1186	Железобетон	2000	1	

Схема привязки колодца к постоянным точкам-ориентирам

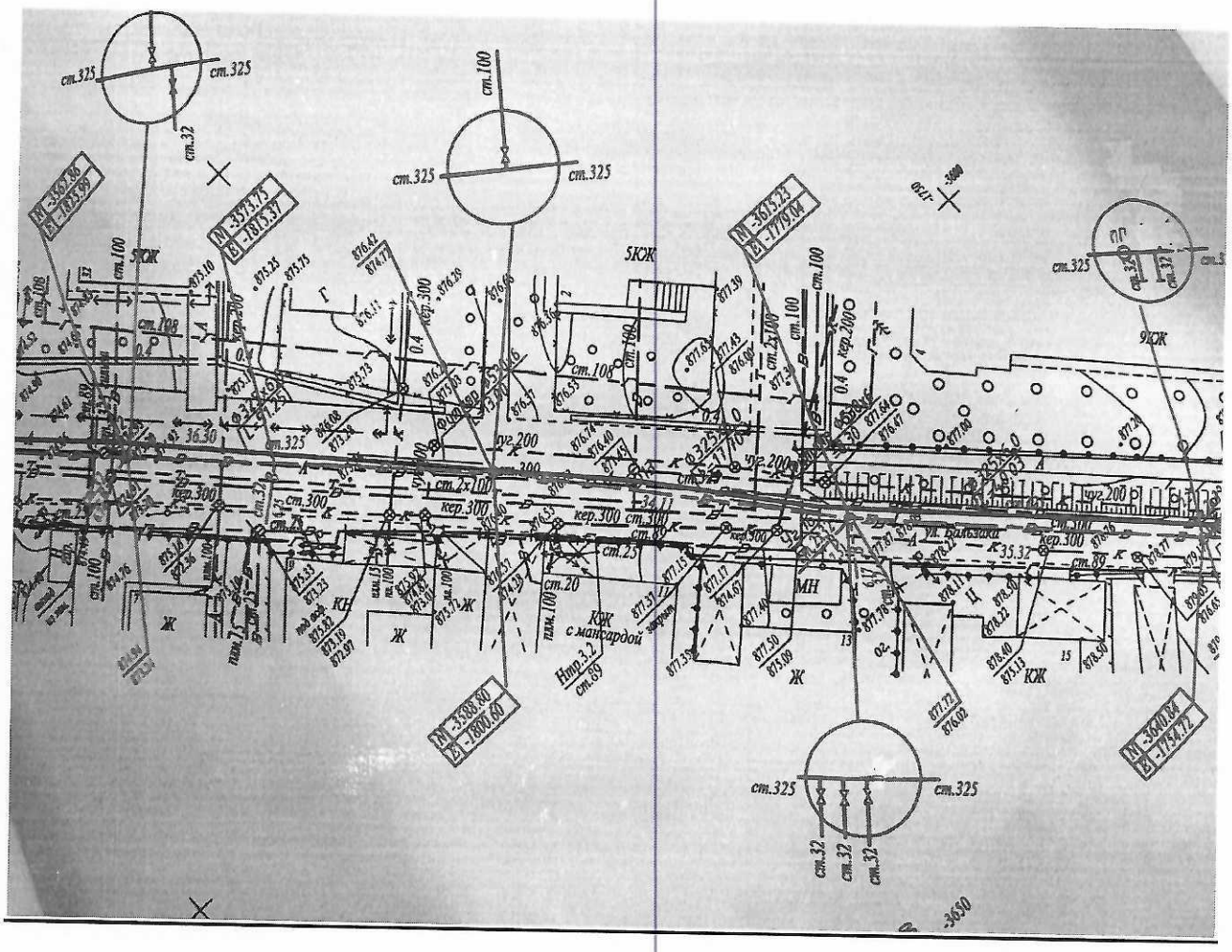

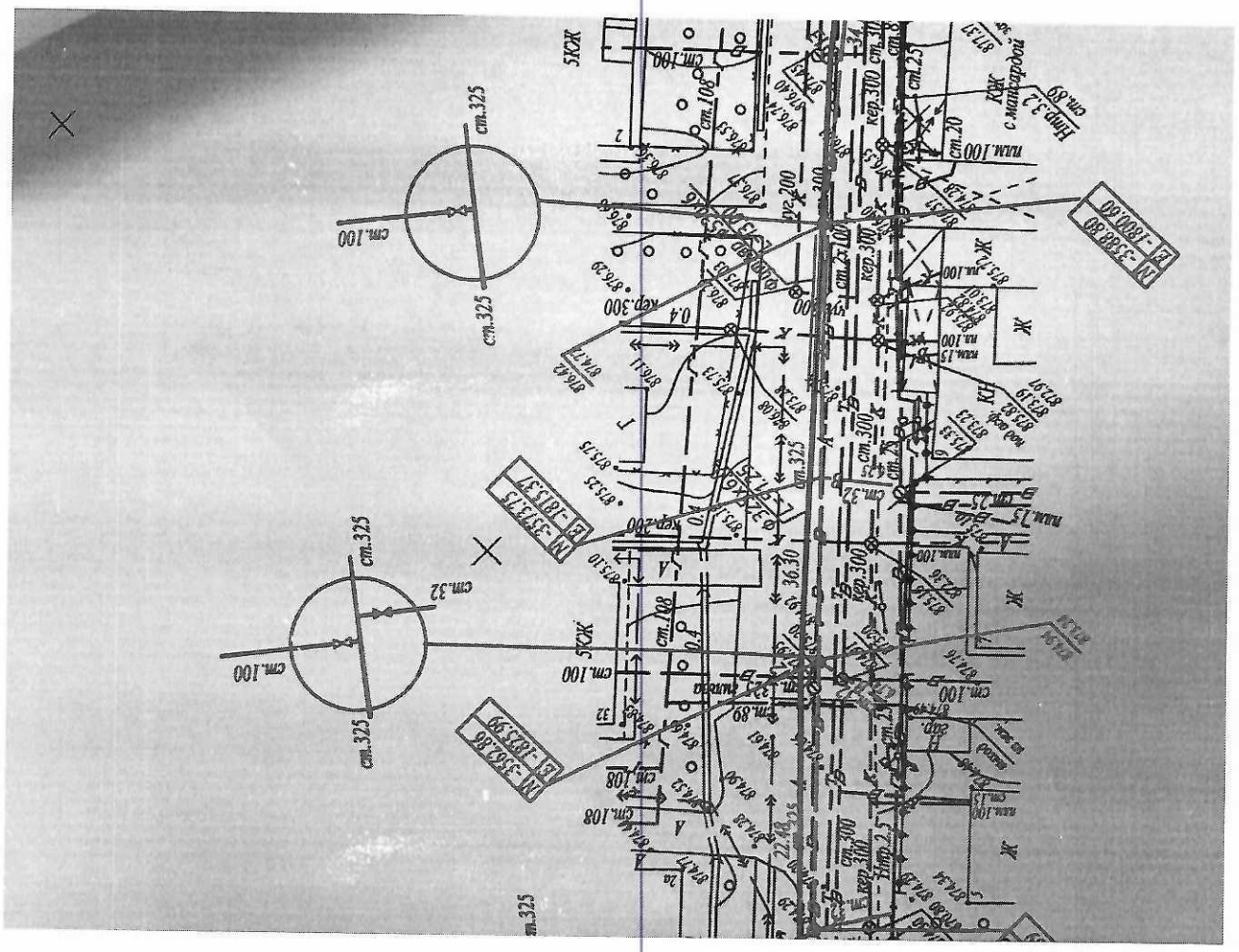

Заказчик

ГКП на праве хозяйственного ведения «Алматы Су» Управление энергоэффективности и инфрастуктурного развития города Алматы, в лице Директора Департамента водопроводных сетей Нурке М.С.

фамилия, имя, отчество (при наличии), подпись руководителя Место печати (при наличии)

Авторский надзор

ТОО «Техно-Стандарт» Решетов В.А.

фамилия, имя, отчество (при наличии), подпись эксперта Место печати (при наличии)