ТОО «STROYCONSALTING»

Государственная лицензия 20013489

Рабочий проект

Разработка ПСД на реконструкцию ВОС с. Аккала Индербор Индерского района Атырауской области

Том 3

Альбом 3

Водозаборная площадка

Директор: *Кусайнова Д.А.*

Главный инженер проекта: *Утежанов А.М.*

Заказчик: ГУ «Индерский районный отдел жилищно-коммунального хозяйства, пассажирского транспорта, автомобильных дорог и жилищной инспекции»

Уральск – 2023 г.

ВЕДОМОСТЬ РАБОЧИХ ЧЕРТЕЖЕЙ ОСНОВНОГО КОМПЛЕКТА

ЛИСТ	НАИМЕНОВАНИЕ	
1	Общие данные	
2	План площадки с сетями М 1:500	
3	Деталировка сетей	
4	Насосная 2-го подъема. План М 1:100	
5	Продольный профиль	
6	Таблица колодцев	

ВЕДОМОСТЬ ССЫЛОЧНЫХ И ПРИЛАГАЕМЫХ ДОКУМЕНТОВ

Обозначение	Наименование	Примечание
	Ссылочные документы	
ТП РК 500 РВ-2.3-2013	Резервуары для воды прямоугольные железобетонные	
	сборные емк. от 50 до 20000м3	
ТПР 901-09-11.84	Водопроводные колодцы.	
Серия 3.900.1-14	Изделия железобетонные для круглых колодцев	
	водопровода и канализации	
Серия 3.001.1-3	Упоры на наружных напорных трубопроводах	
	водопровода и канализации.	
	Прилагаемые документы	
НВК.СО	Спецификация материалов, изделий и оборудования.	

УСЛОВНЫЕ ОБОЗНАЧЕНИЯ И ИЗОБРАЖЕНИЯ

Обозначение	Наименование	Примечание
В1/1	Подводящий трубопровод	
В1	Отводящий трубопровод	
В10	Переливной трубопровод	
К1	Спускной трубопровод	
ВК-1	Водопроводный колодец	
КК-1	Канализационный колодец	

ОСНОВНЫЕ ПОКАЗАТЕЛИ ПО ЧЕРТЕЖАМ ВОДОПРОВОДА

Наименование системы	Расчетный расход			Примечание
	м3/сут	м3/час	л/сек	
Хоз.питьевые расходы (по водоводу)	788,3	32,8	9,11	
Хоз.питьевые расходы (по поселку)	1024,8	86,7	24,1	
Пожаротушение (по поселку)			40	

Примечание. Расход на пожаротушение принят согласно проекта "Разработка ПСД на строительство инженерно-коммуникационной инфраструктуры (водоснабжения) на участок "правобережный" части в селе Аккала Индерского района" выполненный ТОО Каспийинжиниринг, 2019г

ОБЩИЕ УКАЗАНИЯ

1. Глубина заложения водовода считая до низа трубы на 0.5м, больше глубины проникания в грунт нулевой температуры и составляет 2,0м.
2. Проектом предусматривается объединенное хозяйственно – питьевое и противопожарное водоснабжение.
   На водозаборной площадке имеются следующие существующие сооружения:
   -резервуары хранения чистой воды в количестве 2 шт объемом 100м3 каждая;
   -здание насосной станции II -го подъема;
   -водонапорная башня (демонтаж);
   -водоподготовка (демонтаж).

   На водозаборной площадке проектом предусматривается следующие сооружения:
   -блочно – модульная станция очистки воды AKVA;
   -резервуар хранения чистой воды в количестве 2 шт объемом 500м3 (ТП РК 500 РВ-2.3-2013);
3. В насосной станции 2-го подъема проектом предусматривается установка насосной станции Hydro MPC-E 3 CRE 64-2-1 номинальным расходом 231 м3/час и напором 74м.
4. Трубопроводы обвязки предусматриваются стальные по ГОСТ 10704-91.
   Антикоррозийная изоляция-весьма усиленная битумно-полимерная
5. При пересечении инженерных сетей расстояния по вертикали в свету должно быть, не менее указаных в пункте 4.13* СНиП II-89-80*.
6. После сварки и укладки трубопроводы испытываются на прочность и плотность с испытательным давлением Рисп=1.25Рраб.
7. Перед сдачей в эксплуатацию производится промывка трубопроводов со скоростью 2м/с до полного осветления.
8. При производстве работ руководствоваться требованиями
   СН РК 4.01-03-2013 "Наружные сети и сооружения водоснабжения и водоотведения"
   СП РК 4.01-103-2013 "Наружные сети и сооружения водоснабжения и канализации".
9. Производство приемку работ выполнить в соответствии
   СНиП РК 1.03-05-2001 "Охрана труда и техника безопасности в строительстве",

Настоящий проект соответствует требованиям экологических, санитарно – гигиенических , противопожарных и других норм , действующих на территории Республики Казахстан , и обеспечивает безопасную для жизни и здоровья людей эксплуатацию объекта .

Главный инженер проекта Шукеев

Изм.	Кол.уч.	Лист	Nдок	Подпись	Дата
ГИП		Утежанов			
Разраб .		Максотов			

-НВК

Разработка ПСД на реконструкцию ВОС в с. Аккала Индерского района Атырауской области

Водозаборная площадка	Стадия	Лист	Листов
	РП	1	

Общие данные

ТОО "STROYCONSALTING" г.Уральск

Взам. инв. N | Подпись и дата | Инв. N подл.

А2

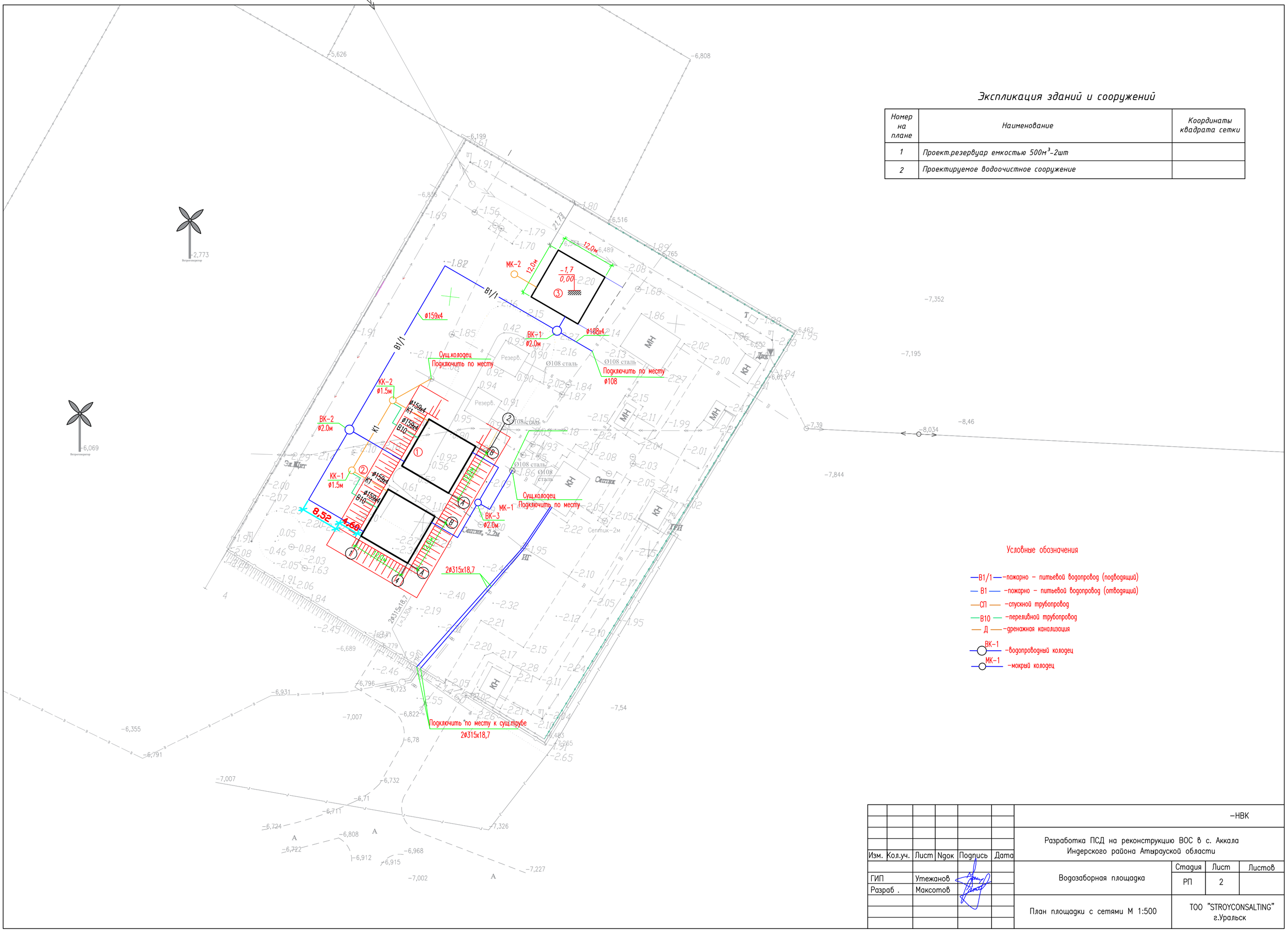

Экспликация зданий и сооружений

Номер на плане	Наименование	Координаты квадрата сетки
1	Проект.резервуар емкостью 500м^3-2шт	
2	Проектируемое водоочистное сооружение	

Условные обозначения

- В1/1 — пожарно - питьевой водопровод (подводящий)
- В1 — пожарно - питьевой водопровод (отводящий)
- СП — спускной трубопровод
- В10 — переливной трубопровод
- Д — дренажная канализация
- ВК-1 — водопроводный колодец
- МК-1 — мокрый колодец

Изм.	Кол.уч.	Лист	Nдок	Подпись	Дата	-НВК		
						Разработка ПСД на реконструкцию ВОС в с. Аккала Индерского района Атырауской области		
ГИП		Утежанов				Водозаборная площадка	Стадия: РП	Лист: 2 / Листов:
Разраб .		Максотов						
						План площадки с сетями М 1:500	ТОО "STROYCONSALTING" г.Уральск	

Формат А2

Деталировка сетей

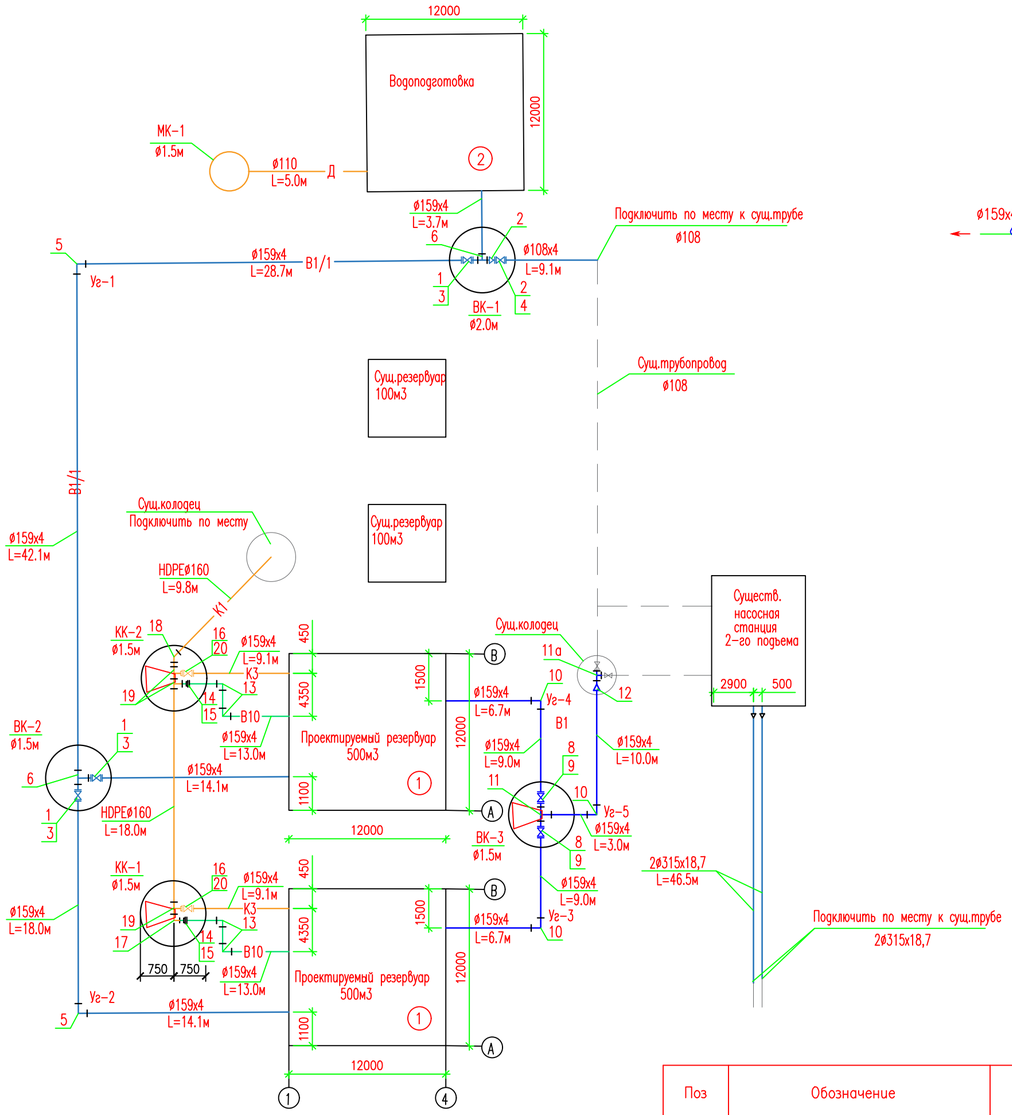

ВК-1 ø2,0м

М 1:50

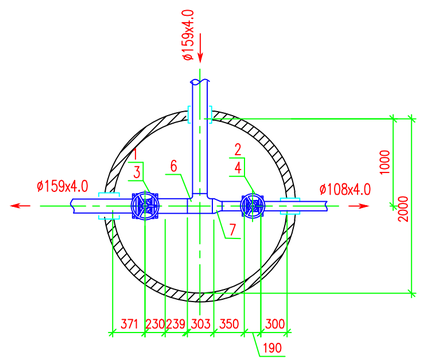

Условные обозначения

- В1/1 — пожарно - питьевой водопровод (подводящий)
- В — пожарно - питьевой водопровод (отводящий)
- К1 — спускной трубопровод
- В10 — переливной трубопровод
- Д — дренажная канализация
- ВК-1 — водопроводный колодец
- МК-1 — мокрый колодец

СПЕЦИФИКАЦИЯ

Поз	Обозначение	Наименование	Кол.	Масса ед.кг	Приме-чание
		В1/1 (подводящий водопровод)			
1	06-150-30014	Задвижка AVK клиновая фланцевая с ручн.упр. ø150-16 в комплекте	3		компл
		с ответными фланцами, прокладками и крепежом			
2	06-100-30014	Задвижка AVK клиновая фланцевая с ручн.упр. ø100-16 в комплекте	1		компл
		с ответными фланцами, прокладками и крепежом			
3	08-150-02000	Маховик для задвижки AVK ø150	3		шт
4	08-100-01000	Маховик для задвижки AVK ø100	1		шт
5	ГОСТ 17375-2001	Отвод 90°-159х4.0	2		шт
6	ГОСТ 17376-2001	Тройник 90°-159х4.5	2		шт
7	ГОСТ 17378-2001	Переход ø159х4.5-ø108х4.0	1		шт
	ø159х4.0 ГОСТ 10704-91 / В10 ГОСТ 10705-80	Труба стальная электросварная	115,0		м
	ø108х4.0 ГОСТ 10704-91 / В10 ГОСТ 10705-80	Труба стальная электросварная	10,0		м
	ø219х4.0 ГОСТ 10704-91 / В10 ГОСТ 10705-80	Труба стальная электросварная (футляр)	0,3		м
	ø273х4.0 ГОСТ 10704-91 / В10 ГОСТ 10705-80	Труба стальная электросварная (футляр)	0,6		м
	ГОСТ 8020-90	Колодец водопроводный ø2.0/ø1.5	1/2		шт
	ГОСТ 3634-99	Люк легкий "Л"	3		шт
		В1 (отводящий водопровод)			
8	06-150-30014	Задвижка AVK клиновая фланцевая с ручн.упр. ø150-16 в комплекте	2		компл
		с ответными фланцами, прокладками и крепежом			
9	08-150-02000	Маховик для задвижки AVK ø150	2		шт
10	ГОСТ 17375-2001	Отвод 90°-159х4.0	3		шт
11	ГОСТ 17376-2001	Тройник 90°-159х4.5	1		шт
11а	ГОСТ 17376-2001	Тройник 90°-108х4.0	1		
12	ГОСТ 17378-2001	Переход ø159х4.5-ø108х4.0	1		шт
	ø159х4.0 ГОСТ 10704-91 / В10 ГОСТ 10705-80	Труба стальная электросварная	30,0		м
	ø273х4.0 ГОСТ 10704-91 / В10 ГОСТ 10705-80	Труба стальная электросварная (футляр)	0,9		м
		В10 (переливной трубопровод)			
13	ГОСТ 17375-2001	Отвод 90°-159х4.0	4		шт
14	ГОСТ 33259-2015	Фланец 150-16-01-1-В	4		шт
15	001 115 0100 0160	Втулка под фланец HPDEø160 PE100 SDR17	2		шт
	ø159х4.0 ГОСТ 10704-91 / В10 ГОСТ 10705-80	Труба стальная электросварная	26.0		м
	ø273х4.0 ГОСТ 10704-91 / В10 ГОСТ 10705-80	Труба стальная электросварная (футляр)	0,6		м
		К1 (спускной трубопровод)			компл
16	30ч39р	Задвижка с обрезиненным клином с невыдвижным шпинделем Ду150, Рп16	2		
		с ответными фланцами, прокладками и крепежом			
17	001 115 0021 0160	Отвод 90° ø160 ПЭ100 SDR17	1		шт
18	001 115 3027 0160	Отвод 30° ø160 ПЭ100 SDR17	1		шт
19	001 115 0041 0160	Тройник 90° ø160 ПЭ100 SDR17	3		шт
20	001 115 0100 0160	Втулка под фланец HPDEø160 PE100 SDR17	2		шт
	ø159х4.0 ГОСТ 10704-91 / В10 ГОСТ 10705-80	Труба стальная электросварная	18.5		м
	ГОСТ 18599-2001	Труба ПЭ100 SDR 17 S8 - 160х9,5 "техническая"	28,0		м

ЭКСПЛИКАЦИЯ ОБОРУДОВАНИЯ И АППАРАТУРЫ

Позицион-ное обоз-начение	Наименование	Кол-во	Характеристика	Примечание
1	Резервуар для воды прямоугольный железобетонный сборный емк.500м3	2 компл	Габаритные размеры:(ДхШхВ) 12000х12000х4200мм	ТП РК 500 РВ-2.3-2013
2	Блочно-модульная станция очистки воды AKVA	1 компл	Габаритные размеры:(ДхШхВ) 12000х12000х3500мм	

СПЕЦИФИКАЦИЯ

Поз	Обозначение	Наименование	Кол.	Масса ед.кг	Приме-чание
	ГОСТ 8020-90	Канализационный колодец из сборных ж/б элементов ø1.5м	2		шт
	ГОСТ 3634-99	Люк легкий "Л"	2	65	шт
		Д (дренажная канализация)			
	ГОСТ 18599-2001	Труба HDPE100, SDR 27,6; 6 бар ø110х5.8	5.0		м
	ГОСТ 8020-90	Мокрый колодец из сборных ж/б элементов ø2.0м	1		шт
	ГОСТ 3634-99	Люк легкий "Л"	1	65	шт
		Водопровод после насосной 2-го подъема			
	СТ РК ИСО 4427-2004	Труба HDPE100 SDR17.6 ø125х7.1 "питьевая"	93,0		м

Изм.	Кол.уч.	Лист	Nдок	Подпись	Дата	-НВК		
						Разработка ПСД на реконструкцию ВОС в с. Аккала Индерского района Атырауской области		
ГИП		Утежанов				Водозаборная площадка	Стадия: РП	Лист: 3 / Листов:
Разраб .		Максотов						
						Общие данные	ТОО "STROYCONSALTING" г.Уральск	

А2

Согласовано

Взам. инв. N | Подпись и дата | Инв. N подл.

ПЛАН М1:100

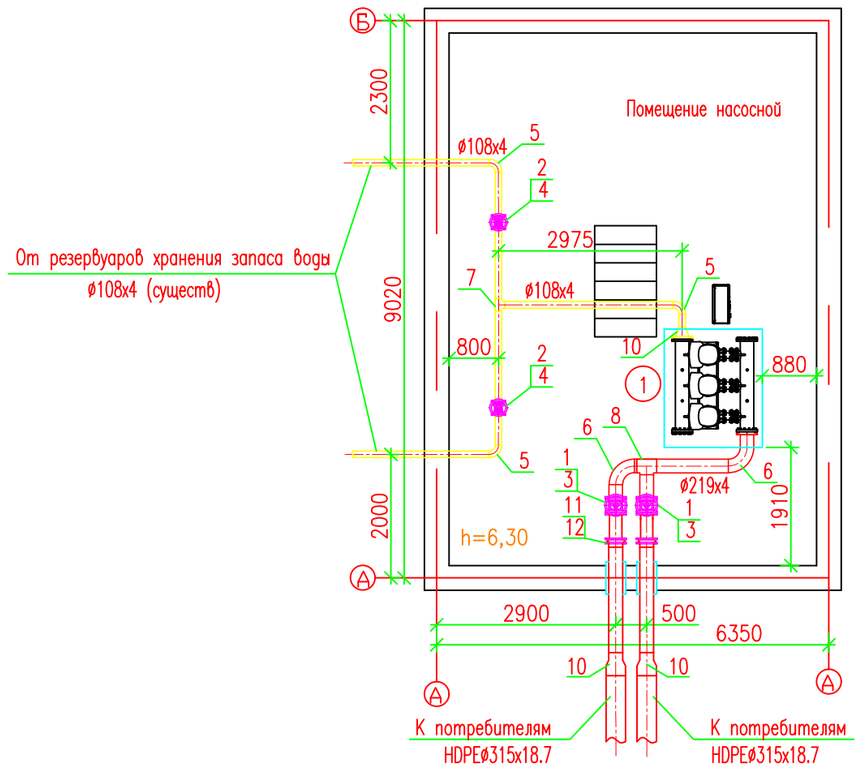

ЭКСПЛИКАЦИЯ ОБОРУДОВАНИЯ И АППАРАТУРЫ

Позиционное обозначение	Наименование	Кол-во	Характеристика	Примечание
1	Установка насосной станции Hydro MPC-E 3 CRE 64-2-1	1	Qном=231м3/час, Н=30м (при пожаре Н=56м), Р=18,5кВт	2раб+1резерв.
	(в комплекте со шкафом управления и запорно-регулирующей арматурой, коллекторами.)			

СПЕЦИФИКАЦИЯ

Поз	Обозначение	Наименование	Кол.	Масса ед.кг	Приме-чание
1	06-200-30014	Задвижка AVK клиновая фланцевая с ручн.упр. ø200-16 в комплекте	2		компл
		с ответными фланцами, прокладками и крепежом			
2	06-100-30014	Задвижка AVK клиновая фланцевая с ручн.упр. ø100-16 в комплекте	2		компл
		с ответными фланцами, прокладками и крепежом			
3	08-200-01000	Маховик для задвижки AVK ø200	2		шт
4	08-100-01000	Маховик для задвижки AVK ø100	2		шт
5	ГОСТ 17375-2001	Отвод 90°-108х4.0	2		шт
6	ГОСТ 17375-2001	Отвод 90°-219х5.0	2		шт
7	ГОСТ 17376-2001	Тройник 90°-108х4.0	1		шт
8	ГОСТ 17376-2001	Тройник 90°-219х5.0	1		шт
9	ГОСТ 17378-2001	Переход ø219х6.0-ø108х4.0	1		шт
10	001 117 0080 0318	Переход PE100 SDR11 ø315хø225	2		шт
11	ГОСТ 33259-2015	Фланец 200-16-01-1-В	6		шт
12	001 117 0100 0315	Втулка под фланец HPDEø225 PE100 SDR11	2		шт
	ø108х4.0 ГОСТ 10704-91 / В10 ГОСТ 10705-80	Труба стальная электросварная	10.0		м
	ø219х4.0 ГОСТ 10704-91 / В10 ГОСТ 10705-80	Труба стальная электросварная	5.0		м
	ø325х4.0 ГОСТ 10704-91 / В10 ГОСТ 10705-80	Труба стальная электросварная(футляр)	1.0		м

Взам. инв. №

Подп. и дата

Инв. № подл.

Изм.	Кол.уч.	Лист	Nдок	Подпись	Дата
ГИП		Утежанов			
Разраб .		Максотов			

-НВК

Разработка ПСД на реконструкцию ВОС в с. Аккала Индерского района Атырауской области

Водозаборная площадка

Стадия	Лист	Листов
РП	4	

Насосная 2-го подъема
План М 1:100

ТОО "STROYCONSALTING"
г.Уральск

А3

Продольный профиль

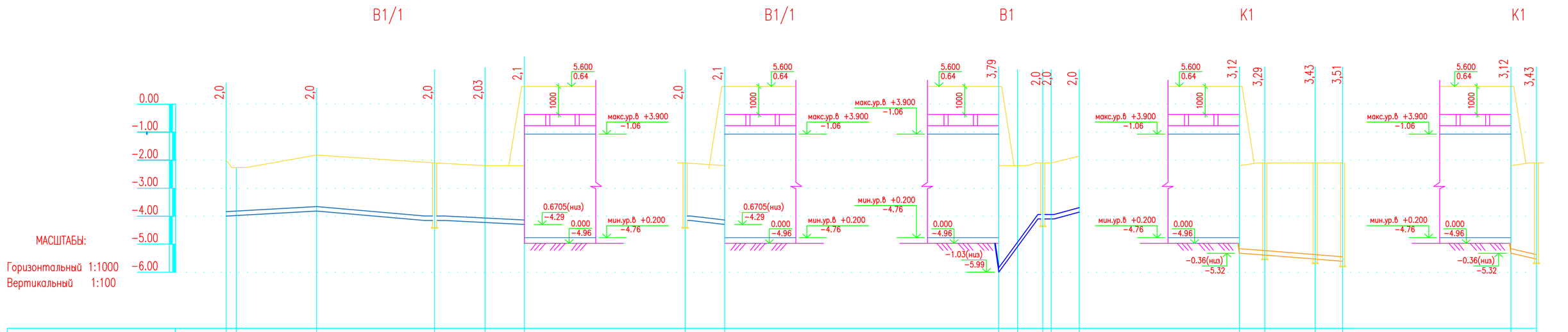

Отметка низа или лотка трубы	-4,00	-4,00	-3,82	-4,10	-4,23	-4,30	-4,10	-4,30	-5,99	-4,10	-4,10	-3,86	-5,32	-5,39	-5,53	-5,61	-5,32	-5,53
Проектная отметка земли						0,73		0,73	0,73				0,73				0,73	
Натурная отметка земли	-2,00	-2,27	-1,82	-2,10	-2,20	-2,20	-2,10	-2,20	-2,20	-2,10	-2,10	-1,86	-2,20	-2,10	-2,10	-2,10	-2,20	-2,10
Обозначение трубы и тип изоляции	Труба стальная электросварная 159х4.0 ГОСТ 10704-91 Антикоррозийная изоляция-весьма усиленная битумно-полимерная					Труба стальная электросварная 159х4.0 ГОСТ 10704-91 Антикоррозийная изоляция-весьма усиленная битумно-полимерная			Труба стальная электросварная 159х4.0 ГОСТ 10704-91 Антикоррозийная изоляция-весьма усиленная битумно-полимерная				Труба стальная электросварная 159х4.0 ГОСТ 10704-91 Антикоррозийная изоляция-весьма усиленная битумно-полимерная				Труба стальная электросварная 159х4.0 ГОСТ 10704-91 Антикоррозийная изоляция-весьма усиленная битумно-полимерная	
Основание		Естественное				Естественное				Естественное				Естественное			Естественное	
Уклон ‰ / Длина, м	Водоподготовка	0,005 / 32,3		0,0066 / 42,1		0,0062 / 32,1	Резервуар 500м3	0,014 / 14,1	Резервуар 500м3	0,014 / 15,7	0,018 / 13,0	Сущ.колодец	Резервуар 500м3	0,008 / 9,1	0,008 / 18,0	9,8	Сущ.колодец	Резервуар 500м3	0,023 / 9,1
Расстояние, м		3,6	28,7	42,1		18,0	14,1	14,1		6,7	9,0	3,0	10,0		9,1	18,0	9,8		9,1
Номер колодца, точки, угла поворота		ВК-1	Уг-1		ВК-2	Уг-2		ВК-2		Уг-3	ВК-3	Уг-5			КК-1	КК-2			КК-2

						-НВК
Изм.	Кол.уч.	Лист	Nдок	Подпись	Дата	Разработка ПСД на реконструкцию ВОС в с. Аккала Индерского района Атырауской области
ГИП		Утежанов				Водозаборная площадка — Стадия: РП; Лист: 5; Листов:
Разраб .		Максотов				
						Продольный профиль — ТОО "STROYCONSALTING" г.Уральск

Инв. N подл. | Подпись и дата | Взам. инв. N

А2

ТАБЛИЦА ВОДОПРОВОДНЫХ И КАНАЛИЗАЦИОННЫХ КОЛОДЦЕВ

№ колодца по плану	Марка колодца по грунтовым условиям	Диаметры трубопроводов, мм		№ схемы узла	Диаметр колодца, Дк мм	Глубина колодца от поверхности земли,мм	Высота рабочей части Нр, мм	№ строительно-монтажной схемы	Высота надвойны с перекрытием, мм	Объем бетона на упоры м3	РАСХОД МАТЕРИАЛОВ																																		
											ДНИЩЕ			РАБОЧАЯ ЧАСТЬ											ПЛИТА ПЕРЕКРЫТИЯ										ГОРЛОВИНА								
											СБОРНЫЕ ЖЕЛЕЗОБЕТОННЫЕ ЭЛЕМЕНТЫ СЕРИЯ 3.900.1-14 ВЫПУСК 1																																		
		Ду	dy								ПН-10	ПН-15	ПН-20	КС-10.3	КС-10.6	КС-10.6а	КС-10.9а	КС-15.3	КС-15.9	КС-15.9а	КС-15.18а	КС-20.6	КС-20.9	КС-20.12а	ПП 10-1	ПП 10-2	1ПП 15-1	1ПП 15-2	2ПП 15-1	2ПП 15-2	1ПП 20-1	1ПП 20-2	2ПП 20-1	2ПП 20-2	КО-6	КС-7.3	КС-7.9	КС-10.3	Крышка колодца, вида	Тип люка	Стремянка	Гидроизоляция	Объем основных ж.-б. и бетонных конструкций
1	2	3	4	5	6	7	8	9	10	11	12	13	14	15	16	17	18	19	20	21	22	23	24	25	26	27	28	29	30	31	32	33	34	35	36	37	38	39	40	41	42	43	44
											ХОЗ-ПИТЬЕВОЙ ВОДОПРОВОД В1																															
ВК-1	В-1	159	108	У-3	2000	2250	2100	СМ-7	340	0,05			1									2	1								1				1					Л	С-3		2.580
ВК-2	В-1	159	159	У-3	1500	2250	2100	СМ-7	340	0,05		1						1	2								1								1					Л	С-3		2.000
ВК-3	В-1	159	159	У-3	1500	2250	2100	СМ-7	340	0,05		1						1	2								1								1					Л	С-3		2.000
КК-1	В-1	159	159	У-3	1500	3540	3600	СМ-7	340	0,05		1							4								1								1					Л	С-3		2.320
КК-2	В-1	159	159	У-3	1500	3680	2100	СМ-7	340	0,05		1							4								1								1					Л	С-3		2.320
МК-2		110			1500	2250	2100		340									1	2								1								1					Л	С-7		1.570
																																									Итого:		12,79

Инв. N подл. | Подпись и дата | Взам. инв. N

Изм.	Кол.уч.	Лист	Nдок	Подпись	Дата
ГИП		Утежанов			
Разраб .		Максотов			

-НВК

Разработка ПСД на реконструкцию ВОС в с. Аккала Индерского района Атырауской области

Водозаборная площадка

Стадия	Лист	Листов
РП	6	

Таблица колодцев

ТОО "STROYCONSALTING" г.Уральск

А2

СПЕЦИФИКАЦИЯ ОБОРУДОВАНИЯ, ИЗДЕЛИЙ И МАТЕРИАЛОВ

ИЗМ.	ДАТА	ОПИСАНИЕ ИЗМЕНЕНИЙ	ГРУППОВАЯ ПРОВЕРКА						ДОЛЖНОСТЬ	ФАМИЛИЯ	ПОДПИСЬ	ДАТА	НВ.С		
0		ДЛЯ РАССМОТРЕНИЯ ЗАКАЗЧИКОМ							ГИП				Разработка ПСД на реконструкцию ВОС в с. Аккала Индерского района Атырауской области		
									ГЛ.СПЕЦ.						
									НАЧ.ОТДЕЛА						
									ПРОВЕРИЛ				Водозаборная площадка	Стадия	Лист	Листов
									РАЗРАБОТАЛ					РП	1	
									СПЕЦ.ПО ДОК.				Спецификация оборудования, изделий и материалов		
ФАЙЛ			ТЕХНОЛОГ	СТРОИТЕЛЬ	В и К	САНТЕХНИК	ЭЛЕКТРИК	А и Т							

ВЗАМ. ИНВ. N

ПОДПИСЬ И ДАТА

ИНВ. № ПОДП.

Позиция	Наименование и техническая характеристика	Тип, марка. Обозначение документа, опросного листа	Код оборудования, изделия, материала	Завод-изготовитель	Единица измерения	Коли-чество	Масса единицы, кг	Примечание
1	2	3	4	5	6	7	8	9
	ВОДОЗАБОРНАЯ ПЛОЩАДКА							
	Сооружения водснабжения							
	Резервуар для воды прямоугольный железобетонный сборный емк.1000м3. Габаритные размеры:(ДхШхВ) 24000х12000х3600мм	ТП 901-4-59.83			компл	1		
	Фильтр-поглатитель ФП-2Б прямоугольный бетонный, с клапаном. Габаритные размеры:(ДхШхВ) 6600х4200х2360мм	ТП 0901-9-9.83			компл	1		
	Блочно-модульная станция очистки воды AKVA. Габаритные размеры:(ДхШхВ) 12000х12000х3500мм	ТКП/В23-520 от 17.10.2023г		Акватория-Актобе	компл	1		
	В1/1 (подводящий водопровод)							
	Задвижка AVK клиновая фланцевая с ручн.упр. 200-16 в комплекте с ответными фланцами, прокладками и крепежом	06-125-30014			компл	1		
	Задвижка AVK клиновая фланцевая с ручн.упр. 100-16 в комплекте с ответными фланцами, прокладками и крепежом	06-050-30014			компл	1		
	Маховик для задвижки AVK 200	08-200-01000			шт	1		
	Маховик для задвижки AVK 100	08-100-01000			шт	1		
	Отвод 90°-219х5.0	ГОСТ 17375-2001			шт	2		
	Тройник 90°-219х10.0	ГОСТ 17376-2001			шт	1		
	Переход 219х6.0- 108х4.0	ГОСТ 17378-2001			шт	1		
	Труба стальная электросварная	219х4.0 ГОСТ 10704-91 / В10 ГОСТ 10705-80			м	95,0		
	Труба стальная электросварная	108х4,0 ГОСТ 10704-91 / В10 ГОСТ 10705-80			м	10,0		
	Труба стальная электросварная (футляр)	219х4,0 ГОСТ 10704-91 / В10 ГОСТ 10705-80			м	0,30		
	Труба стальная электросварная (футляр)	325х4,0 ГОСТ 10704-91 / В10 ГОСТ 10705-80			м	0,60		
	Колодец водопроводный 1.5	ГОСТ 8020-90			шт	1		
	Люк легкий "Л"	ГОСТ 3634-99			шт	1	65	
	Указательный знак				шт	1		
	В1 (отводящий водопровод)							
	Отвод 90°-219х5.0	ГОСТ 17375-2001			шт	2		
	Переход 219х6.0- 108х4.0	159х3,5 ГОСТ 10704-91 / В10 ГОСТ 10705-80			шт	1		
	Труба стальная электросварная	219х4.0 ГОСТ 10704-91 / В10 ГОСТ 10705-80			м	10,0		
	В10 (переливной трубопровод)							
	Труба стальная электросварная	159х4.0 ГОСТ 10704-91 / В10 ГОСТ 10705-80			м	7,0		

Позиция	Наименование и техническая характеристика	Тип, марка. Обозначение документа, опросного листа	Код оборудования, изделия, материала	Завод-изготовитель	Единица измерения	Коли-чество	Масса единицы, кг	Примечание
	СП (спускной трубопровод)							
	Труба стальная электросварная	159х4.0 ГОСТ 10704-91 / В10 ГОСТ 10705-80			м	7,0		
	Задвижка с обрезиненным клином с невыдвижным шпинделем Ду150, Рn16	30ч39р			шт	1		
	Мокрый колодец из сборных ж/б элементов 2.0м	ГОСТ 8020-90			шт	1		
	Люк легкий "Л"	ГОСТ 3634-99			шт	1		
	Указательный знак				шт	1		
	Д (дренажная канализация)							
	Труба HDPE100, SDR 27,6; 6 бар 110х5.8				м	7,0		
	Мокрый колодец из сборных ж/б элементов 2.0м	ГОСТ 8020-90			шт	1		
	Люк легкий "Л"	ГОСТ 3634-99			шт	1		
	Указательный знак				шт	1		
	Насосная станция 2-го подъема							
	Установка насосной станции Hydro MPC-E 3 CRE 64-2-1 номинальной производительностью 231м3/час, напором 30 (при пожаре напор 56м), мощностью основного насоса 18,5кВт (2раб, 1 резерв) в комплекте со шкафом управления и запорно-регулирующей арматурой, коллекторами	Hydro MPC-E 3 CRE 64-2-1 ТКП/Н 23-537 от 30.10.2023г		Акватория-Актобе	компл	1		
	Задвижка AVK клиновая фланцевая с ручн.упр. 200-16 в комплекте с ответными фланцами, прокладками и крепежом	06-125-30014			компл	2		
	Задвижка AVK клиновая фланцевая с ручн.упр. 100-16 в комплекте с ответными фланцами, прокладками и крепежом	06-050-30014			компл	2		
	Маховик для задвижки AVK 200	08-200-01000			шт	2		
	Маховик для задвижки AVK 100	08-100-01000			шт	2		
	Отвод 90°-108х4.0	ГОСТ 17375-2001			шт	2		
	Отвод 90°-219х5.0	ГОСТ 17375-2001			шт	2		
	Тройник 90°-108х4.0	ГОСТ 17376-2001			шт	1		
	Тройник 90°-219х10.0	ГОСТ 17376-2001			шт	1		
	Переход 219х6.0- 108х4.0	ГОСТ 17378-2001			шт	1		
	Переход PE100 SDR11 315х 225	001 117 0080 0318			шт	2		
	Фланец 200-16-01-1-В	ГОСТ 33259-2015			шт	6		
	Втулка под фланец HPDE 225 PE100 SDR11	001 117 0100 0315			шт	2		
	Труба стальная электросварная	219х4.0 ГОСТ 10704-91 / В10 ГОСТ 10705-80			м	5,0		
	Труба стальная электросварная	108х4,0 ГОСТ 10704-91 / В10 ГОСТ 10705-80			м	10,0		
	Труба стальная электросварная (футляр)	325х4,0 ГОСТ 10704-91 / В10 ГОСТ 10705-80			м	1,0		
	Водопровод после насосной 2-го подъема							

Позиция	Наименование и техническая характеристика	Тип, марка. Обозначение документа, опросного листа	Код оборудования, изделия, материала	Завод-изготовитель	Единица измерения	Коли-чество	Масса единицы, кг	Примечание
	Труба HDPE100 SDR17.6 125x7.1 "питьевая"	СТ РК ИСО 4427-2004			м	93,0		