ТОО «STROYCONSALTING»

Государственная лицензия 20013489

РАБОЧИЙ ПРОЕКТ

Реконструкция ВОС селе Аккала Индербор Индерского района Атырауской области

ТОМ 3
АЛЬБОМ 1
Генеральный план

Директор: *Кусайнова Д.А.*

Главный инженер проекта: *Утежанов А.М.*

Заказчик: ГУ «Индерский районный отдел жилищно-коммунального хозяйства, пассажирского транспорта, автомобильных дорог и жилищной инспекции»

Уральск – 2023 г.

Ведомость рабочих чертежей основного комплекта марки ГП

Лист	Наименование	Примечание
1	Общие данные	ГП
2	Разбивочный план. М 1:500	-//-
3	План организации рельефа. М 1:500	-//-
4	План земляных масс. М 1:500	-//-
5	План благоустройства. М1:500	-//-
6	Разбивочный план ограды. М1:500	ГП.КМД
7	Панель ограждения ПО-1. Спецификация элементов	-//-
8	Кронштейн К-1. Спецификация материалов	-//-
9	Общий вид панели ограждения ПО-1. М 1:25	-//-
10	Лестница водонапорной башни; Спецификация материалов	-//-

Ведомость ссылочных и прилагаемых документов

Обозначение	Наименование	Примечание
Ссылочные документы		
СНиП РК 4.01-02-2009	Водоснабжение. Наружные сети и сооружения	
ГОСТ 21.508-93	Правила выполнения рабочей документации генеральных планов предприятий, сооружений и жилищно-гражданских объектов	
СНиП РК 3.01-01-2008	Градостроительство. Планировка и застройка городских и сельских поселений	
ГОСТ 8736-93*	Песок для строительных работ	
ГОСТ 8267-93	Щебень и гравий из плотных горных пород для строительных работ	
ГОСТ 103-76	Полоса стальная горячекатаная	
ГОСТ 8509-93	Уголки стальные горячекатаные равнополочные	
ГОСТ 10704-91	Трубы стальные электросварные прямошовные	

С

Ситуационный план

Территория проектируемой резервуар

Ведомость основных комплектов рабочих чертежей

Обозначение	Наименование	Примечание
ГП	Генеральный план	
КМД	Конструкции металлические деталировочные	
АС	Архитектурно-строительные чертежи	
НВК	Наружные сети водоснабжения и канализации	

Технико-экономические показатели генплана

п/п	Наименование	Ед. изм.	Кол.	% от общей площади
1	Площадь участка	га	1,0	100
2	Площадь застройки	$м^2$	589,60	5,90
3	Площадь покрытий	$м^2$	50,07	0,5

ВНИМАНИЕ!

Все конструкции, изделия и материалы, применяемые при строительстве данного объекта должны быть сертифицированы.

Перечень видов работ, для которых необходимо составлять акты освидетельствования скрытых работ и лабораторных актов подтверждения:
-срезка растительного слоя;
-уплотнение грунтового основания с коэффициентом плотности рабочего слоя 0,95, согласно СП РК 3.03-101-2013, табл. 17;
-устройство дополнительного слоя из песка средней крупности с расчетной толщиной 10 см для предотвращения морозного пучения;
-устройство несущего рабочего слоя из крупнофракционного щебня 40-70мм марки М600 устраиваемый методом заклинки из мелкофракционного щебня 20-40мм марки М600 с расчетной толщиной 15 см;
-розлив вязкого битума по щебеночному слою, с нормой расхода 0,8 л на $м^2$;

ОБЩИЕ УКАЗАНИЯ

1. Генеральный план разработан на оснований задания на проектирования.
2. План топографической съемки М1:1000, выполнен в 2023 году отделом изысканий. Инженерно-геодезические работы выполнены ТОО "STROYCONSALTING".
3. Работа насосной станции, станции водоподготовки предусматривается без постоянного дежурного персонала (для местного управления и контроля).
4. При эксплуатации обеспечено полная автоматизация технологических процессов. Согласно СНиП РК 4.01-02-2009, пункт 16.3.2 "Насосные станции всех назначений должны проектироваться, как правило, с управлением без постоянного обслуживающего персонала".
5. Топографо-геодезические работы на участке выполнены в Балтийской системе высот и местной системе координат.
6. Исходные данные для разработки рабочего проекта генеральных планов приведены в томе 1 - Общая пояснительная записка и чертежи.

Настоящий проект соответствует требованиям экологических, санитарно-гигиенических, противопожарных и других норм, действующих на территории Республики Казахстан, и обеспечивает безопасную для жизни и здоровья людей эксплуатацию объекта.

Главный инженер проекта Утежанов А.М.

Изм.	Кол.уч	Лист	№док	Подпись	Дата	2023-ГП		
						Реконструкция ВОС селе Аккала Индербор Индерского района Атырауской области		
ГИП		Утежанов А.					Стадия	Лист	Листов
Разраб.		Тлегенов					РП	1	10
Проверил		Утежанов А.				Общие данные	ТОО "STROYCONSALTING" г. Уральск	

Взам. инв. № | Подп. и дата | Инв. № подл.

Формат А2

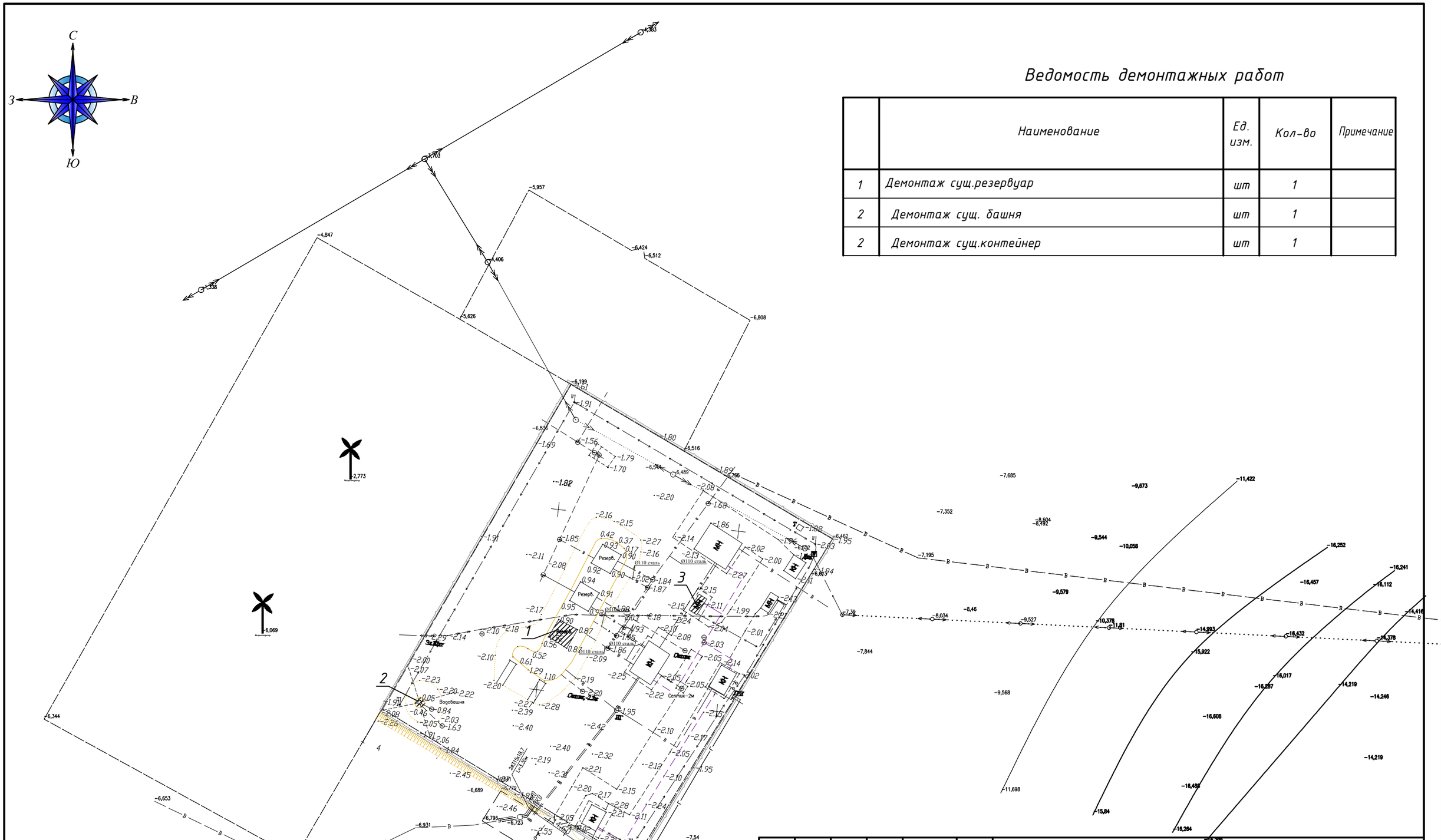

Ведомость демонтажных работ

	Наименование	Ед. изм.	Кол-во	Примечание
1	Демонтаж сущ.резервуар	шт	1	
2	Демонтаж сущ. башня	шт	1	
2	Демонтаж сущ.контейнер	шт	1	

Изм.	Кол.уч	Лист	№док	Подпись	Дата
ГИП		Утежанов А.			
Разраб.		Тлегенов			
Проверил		Утежанов А.			

2023-ГП

Реконструкция ВОС селе Аккала Индербор Индерского района Атырауской области

Стадия	Лист	Листов
РП	2	

План демонтажа
М 1:1000

ТОО "STROYCONSALTING"
г. Уральск

Формат А3

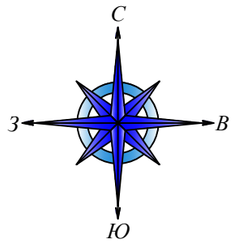

Экспликация зданий и сооружений

Номер на плане	Наименование	Координаты квадрата сетки
1	Резервуар для воды емкостью 500м^3, 2шт	
2	Проектируемая водоочистное сооружение	
3	Проектируемая КТП 63 кВА	

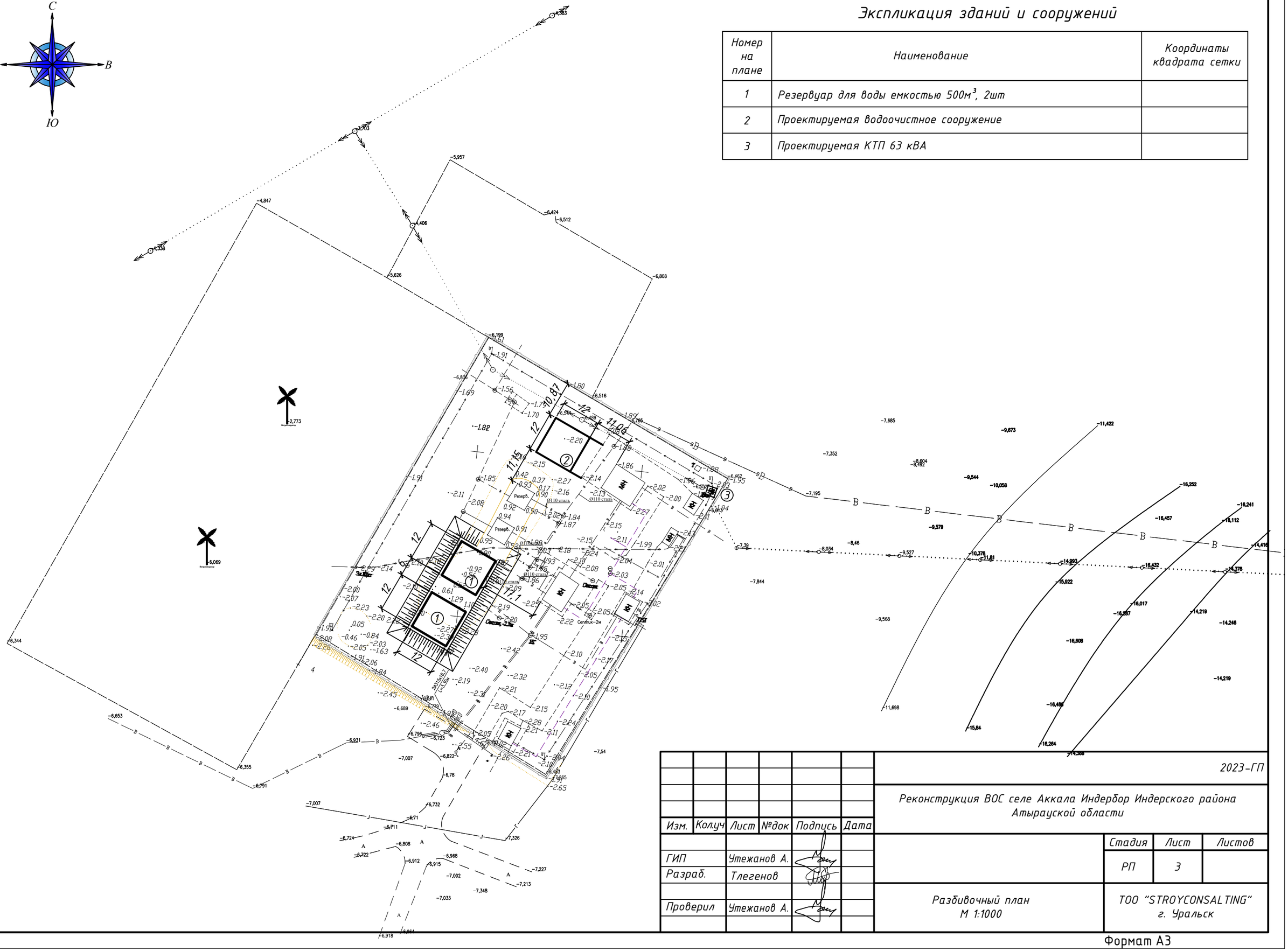

Изм.	Кол.уч	Лист	№док	Подпись	Дата
ГИП		Утежанов А.			
Разраб.		Тлегенов			
Проверил		Утежанов А.			

2023-ГП

Реконструкция ВОС селе Аккала Индербор Индерского района Атырауской области

Стадия	Лист	Листов
РП	3	

Разбивочный план
М 1:1000

ТОО "STROYCONSALTING"
г. Уральск

Формат А3

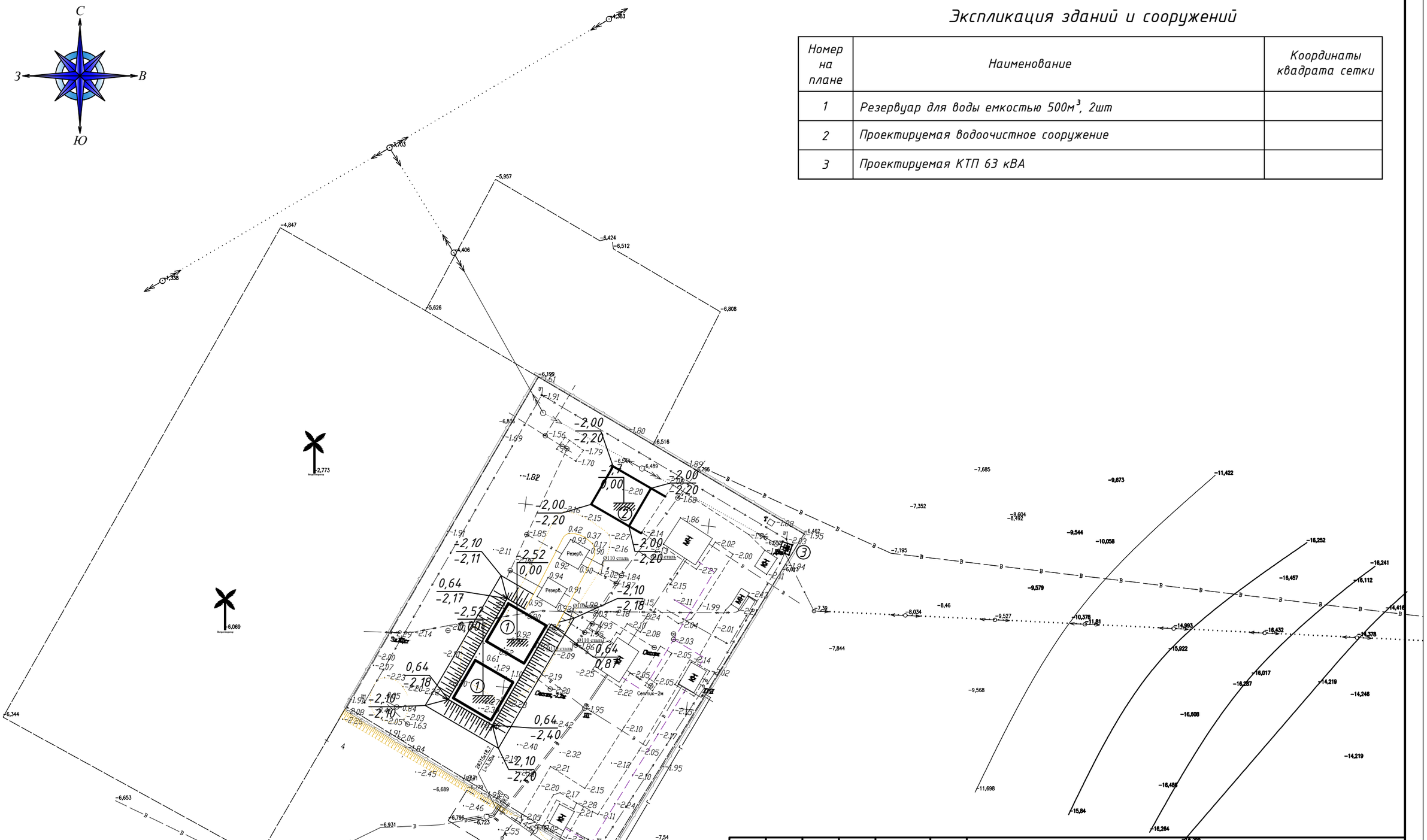

Экспликация зданий и сооружений

Номер на плане	Наименование	Координаты квадрата сетки
1	Резервуар для воды емкостью 500м^3, 2шт	
2	Проектируемая водоочистное сооружение	
3	Проектируемая КТП 63 кВА	

Изм.	Кол.уч	Лист	№док	Подпись	Дата	2023-ГП		
						Реконструкция ВОС селе Аккала Индербор Индерского района Атырауской области		
ГИП		Утежанов А.					Стадия	Лист	Листов
Разраб.		Тлегенов					РП	4	
Проверил		Утежанов А.				План организации рельеф М 1:1000	ТОО "STROYCONSALTING" г. Уральск	

Формат А3

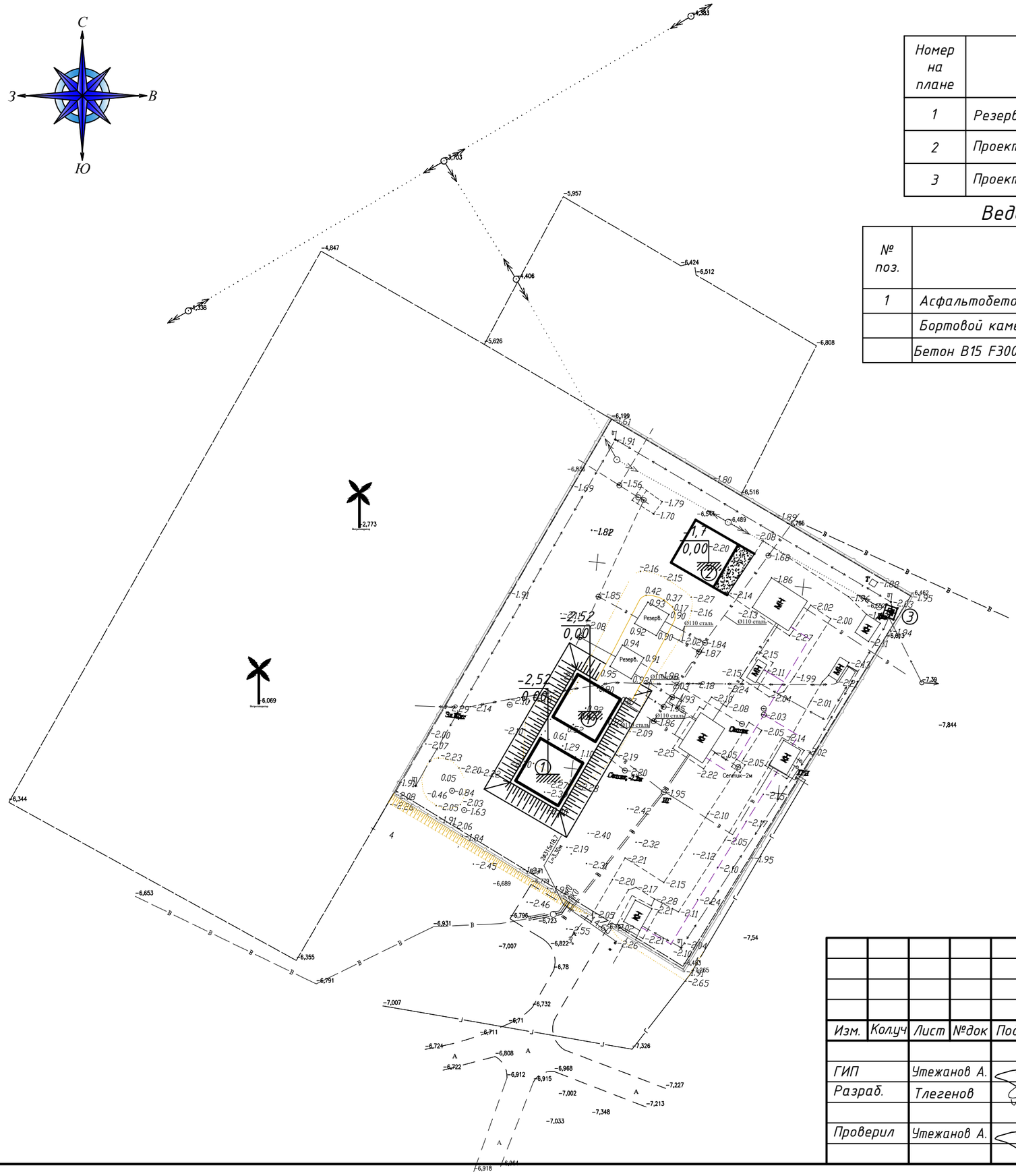

Экспликация зданий и сооружений

Номер на плане	Наименование	Координаты квадрата сетки
1	Резервуар для воды емкостью 500м^3, 2шт	
2	Проектируемая водоочистное сооружение	
3	Проектируемая КТП 63 кВА	

Ведомость проездов, тротуаров и площадок

№ поз.	Наименование	Тип	Площадь покрытия, м^2	Примечание
1	Асфальтобетонное покрытие	1	50,07	
	Бортовой камень БР100.30.15 по ГОСТ 6665-2003,L=8,6			9 шт
	Бетон В15 F300 W6 для установки бортовых камней, м^3			0,288м^3

Сечение 1-1
Тип 1
(Размеры указаны в сантиметрах)

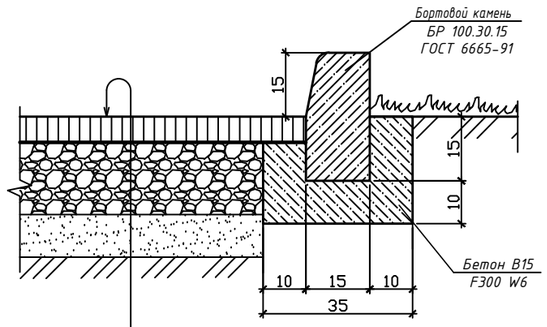

Горячая мелкозернистая асфальтобетонная смесь, ГОСТ 9128-2013, тип Б, марки II, СТ РК 1225 - 6,0 см

Розлив вязкого битума БНД 90/130, ГОСТ 22245-90,норма расхода 0,5 т на 1000м^2

Щебень R=600кг/см^2 по способу заклинки в два слоя, фракции 40-70мм, 10-20мм, СТ РК 1284-200 - 15,0 см

Гравийно-песчаная смесь, ГОСТ 25607-2009- 15,0 см

Уплотненный грунт основания ($K_{упл}$=0,95)

Изм.	Кол.уч	Лист	№док	Подпись	Дата
ГИП		Утежанов А.			
Разраб.		Тлегенов			
Проверил		Утежанов А.			

2023-ГП

Реконструкция ВОС селе Аккала Индербор Индерского района Атырауской области

Стадия	Лист	Листов
РП	5	

План покрытие
М 1:1000

ТОО "STROYCONSALTING"
г. Уральск

Формат А3

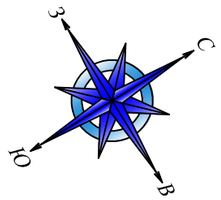

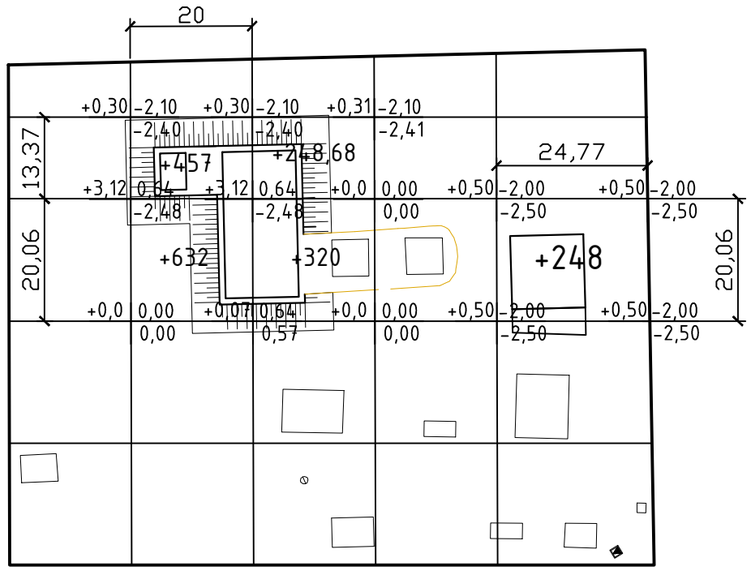

Итого,м³	Насыпь (+)		1089	568,68		248	Всего,м³	1905,68
	Выемка (-)		-	-		-		

Ведомость объемов земляных масс

Наименование грунта	Количество, м³		Приме-чание
	Насыпь (+)	Выемка (-)	
1. Грунт планировки территории	1905,68	-	
2. Вытесненный грунт, в т.ч. при устройстве:	-	-	
а) подземных частей зданий (сооружений)	-		
б) автодорожных покрытий	-	18,03	
г) подземных сетей	-	-	
д) водоотводных сооружений	-	-	
е) плодородной почвы на участках озеленения	-	-	
3. Грунт для устройства земляного полотна автодорог	-	-	
4. Грунт для устройства земляного полотна ж.д. путей	-	-	
5. Грунт для устройства высоких полов зданий и обвалований сооружений		-	
6. Поправка на уплотнение (остаточное разрыхление) (коэф-т уплотнения К=0,05)	95,28	-	
Всего пригодного грунта	2000,96	18,03	
7. Недостаток пригодного грунта	-	1982,93	
8. Грунт непригодный для устройства насыпи оснований зданий (сооружений), подлежащий удалению с территории	-	-	
9. Плодородный грунт, всего, в т.ч. :	-	398,78	
а) используемый для озеленения территории	-	-	
б) избыток плодородного грунта (рекультивация земель)	398,78	-	
10. Итого перерабатываемого грунта	2399,74	2399,74	
*В карьере			

Примечания.

1. Отсыпку грунта по территории вести с послойным трамбованием (толщина слоя не более 20 см) при оптимальной влажности грунта до коэффициента плотности К=0,98 под проездом и К=0,95 по остальной территории.
2. До начала общестроительных работ произвести срезку плодородного слоя грунта локально (выборочно) толщиной 30 см.
3. Данный лист читать совместно с листом ГП-3, ГП-6.
4. За проектную отметку принять отметку низа покрытия.

Изм.	Кол.уч	Лист	№док	Подпись	Дата	2023-ГП		
						Реконструкция ВОС селе Аккала Индербор Индерского района Атырауской области		
ГИП		Утежанов А.					Стадия	Лист	Листов
Разраб.		Тлегенов					РП	6	
Проверил		Утежанов А.				План срезки грунта М 1:1000 План земляных масс М 1:1000	ТОО "STROYCONSALTING" г. Уральск	

Формат А3

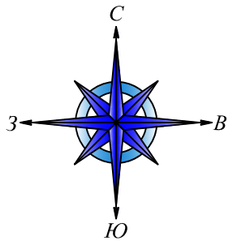

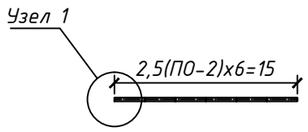

Спецификация элементов ограды участка

Тип ограды	Наименование элемента	Марка элемента	Марка бетона	Расход бетона, $м^3$	Расход металла, кг	Количество элементов, шт.	Общий расход бетона, $м^3$	Общий расход металла, кг	Примечание
Ограда индивидуальный проект	Фундамент	ФО-2	200	0,253	2,18	7	1,771	15,26	
	Панель ограждения	ПО-2	200	0,566	25,8	6	3,40	154,8	
	Кронштейн	К-1	-	-	4,35	7	-	30,45	
	Проволока КЦ, ГОСТ 285-69	-	-	-	-	75,0 м	-	-	

Данный лист читать совместно с листами ГП.КМД - 8-12.

Узел-1
(размеры в метрах)

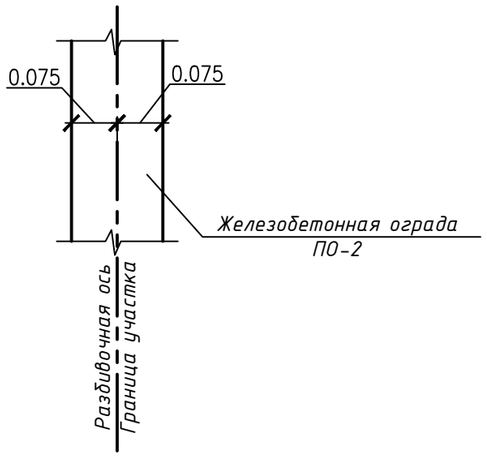

Изм.	Кол.уч	Лист	№док	Подпись	Дата	2023-ГП		
						Реконструкция ВОС селе Аккала Индербор Индерского района Атырауской области		
ГИП		Утежанов А.					Стадия	Лист	Листов
Разраб.		Тлегенов					РП	7	
Проверил		Утежанов А.				Разбивочный план ограды М 1:1000	ТОО "STROYCONSALTING" г. Уральск		

Формат А3

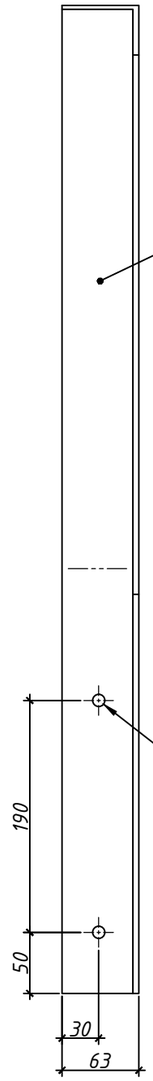

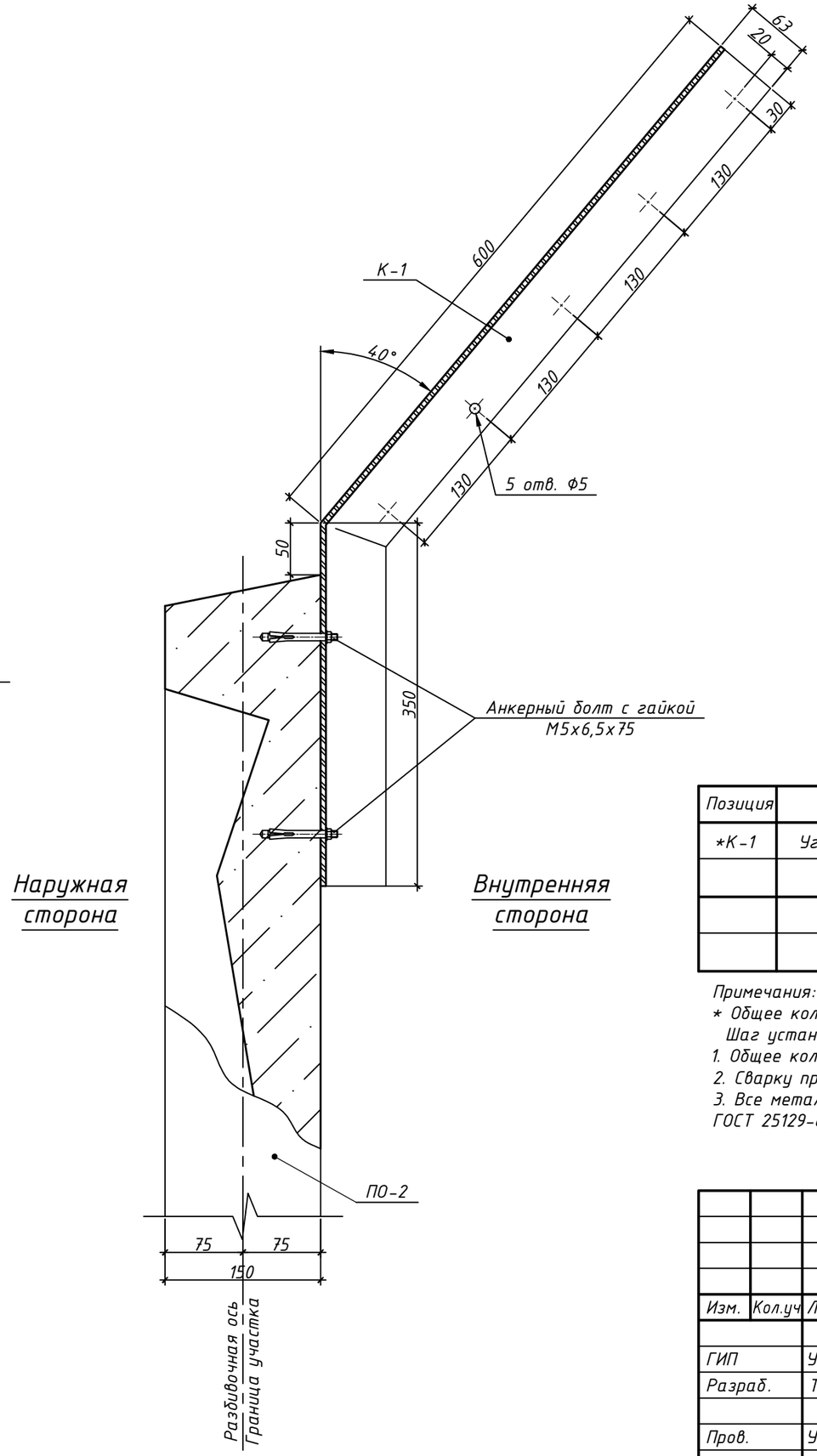

Спецификация материалов

Позиция	Обозначение	Наименование	Кол-во	Масса ед., кг	Примечание
*К-1	Уголок 63х63х5, ГОСТ 8509-93	Кронштейн L=950мм	1	4,57	
	ГОСТ 24379.1-2012	М5х6,5х75	2	0,018	0,036
	ГОСТ 926-82*	Эмаль ПФ-133 за 2 раза $м^2$	0,24		
	ГОСТ 25129-82*	Грунтовка ГФ-021 $м^2$	0,24		

Примечания:
* Общее кол-во Кронштейнов К-1 - 7 шт.
Шаг установки Кронштейнов К-1 - 2,5 м.
1. Общее кол-во Анкерных болтов с гайкой - 14 шт.
2. Сварку производить электродами типа Э-42 ГОСТ 9467-82*. Сварные швы h=5мм.
3. Все металлические элементы покрыть эмалью ПФ-133 ГОСТ 926-82* за 2 раза по грунтовке ГФ-021 по ГОСТ 25129-82*.

Изм.	Кол.уч	Лист	№док	Подпись	Дата
ГИП		Утежанов			
Разраб.		Тлегенов			
Пров.		Утежанов			

2023-ГП

Реконструкция ВОС селе Аккала Индербор Индерского района Атырауской области

Стадия	Лист	Листов
РП	8	

Кронштейн К-1. Спецификация материалов

ТОО "STROYCONSALTING" г. Уральск

Взам. инв. №
Подп. и дата
Инв. № подл.

Формат А3

Общий вид ограды ПО-2
М1:25

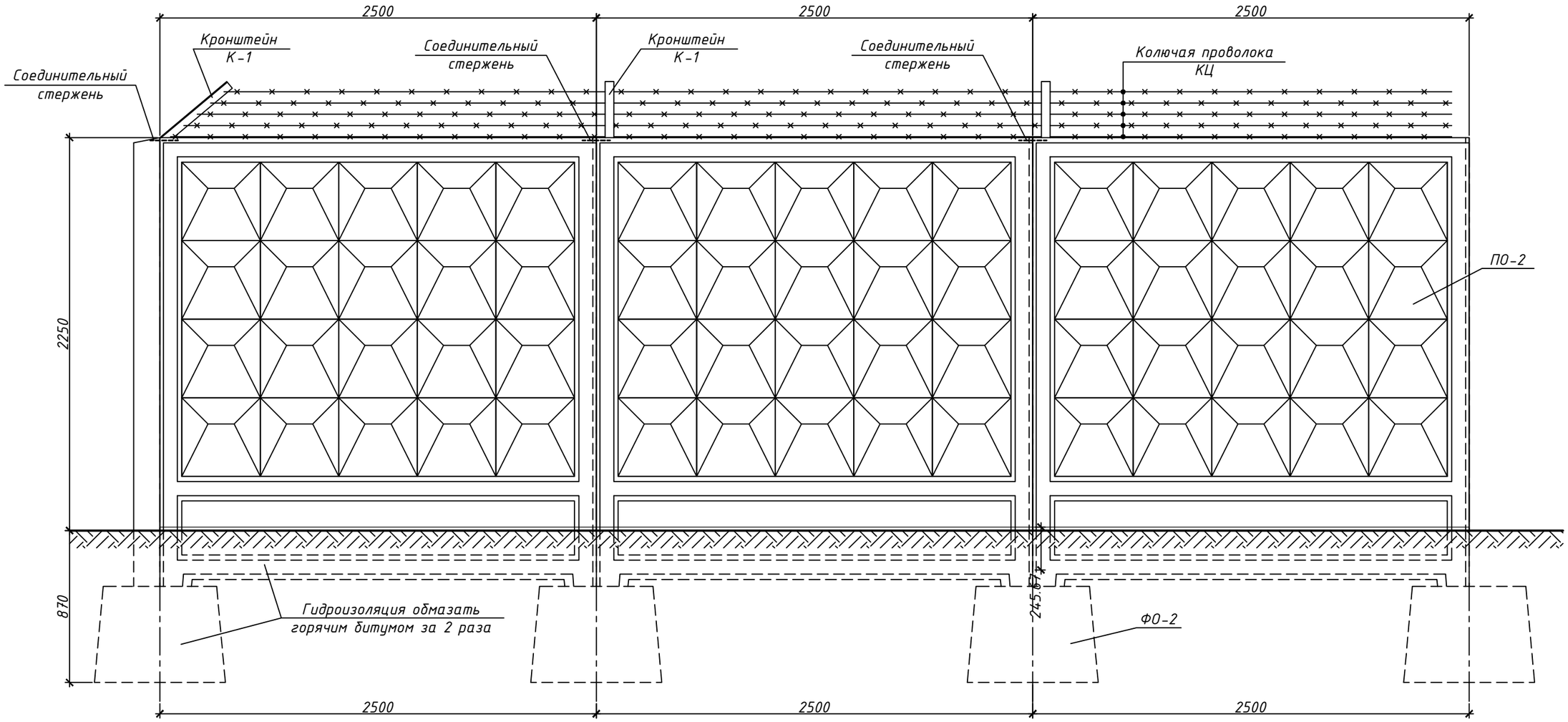

Спецификация материалов

Позиция	Обозначение	Наименование	Кол-во	Масса ед., кг	Примечание
	12-А-I (А240), ГОСТ 5781-82	Соединительный стержень L=250мм	150	0,222	шт.
	Бетон М-200	Заполнение выемок	0,32		$м^3$
	Бетон М-200	Замоноличивание стоек в стаканах	5,50		$м^3$
	Обмазочная гидроизоляция	Горячий битум БН 70/30	32,66		$м^2$

Изм.	Кол.уч	Лист	№док	Подпись	Дата	2023-ГП		
						Реконструкция ВОС селе Аккала Индербор Индерского района Атырауской области		
ГИП		Утежанов					Стадия	Лист	Листов
Разраб.		Тлегенов					РП	9	
Пров.		Утежанов				Общий вид ограды ПО-2. Спецификация материалов	ТОО "STROYCONSALTING" г. Уральск	

Взам. инв. №

Подп. и дата

Инв. № подл.

Формат А3

План.
Резервуар для воды

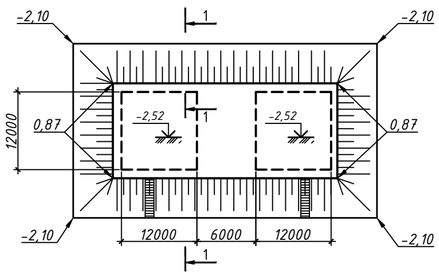

Разрез 1-1
М1:25

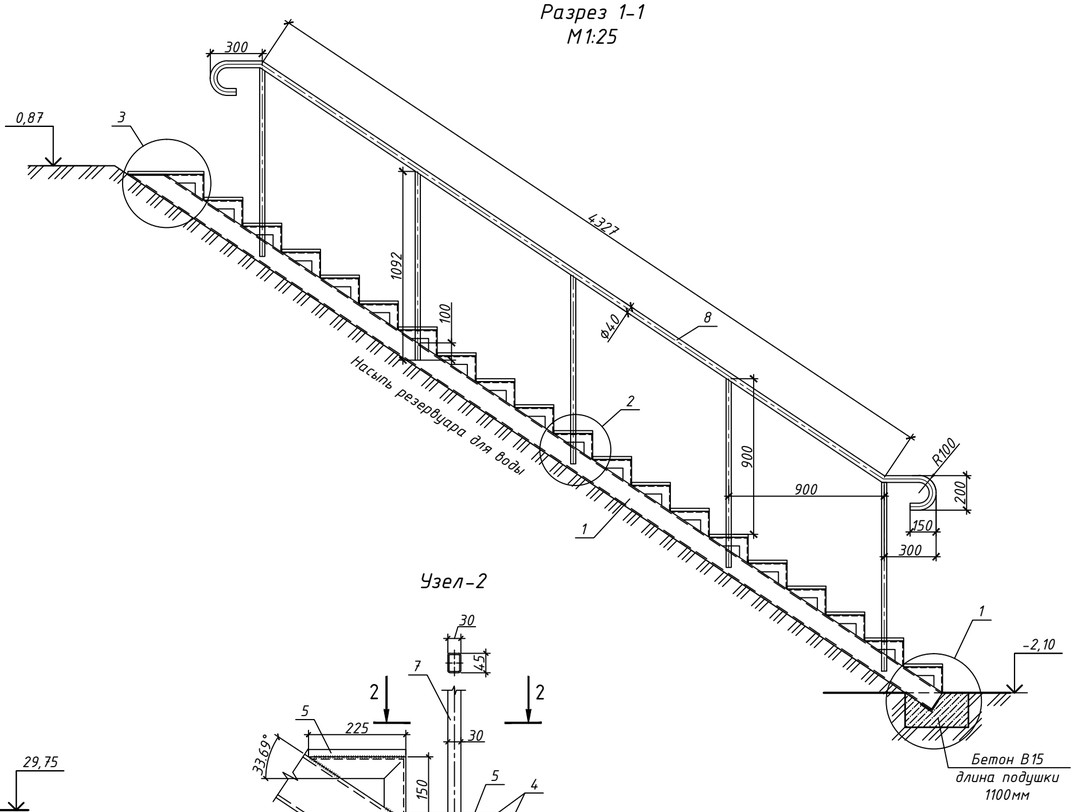

Узел-1

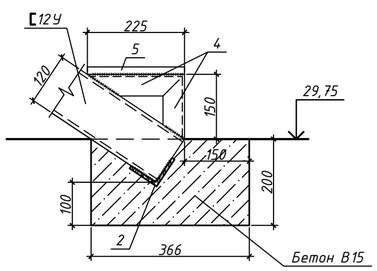

Узел-2

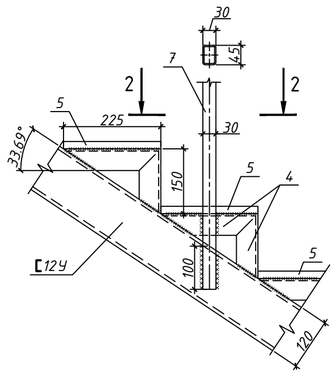

Узел-3

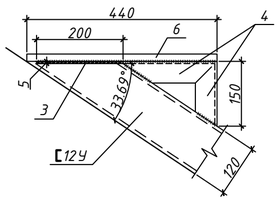

Разрез 2-2

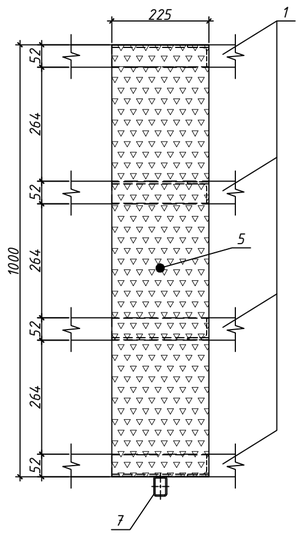

Спецификация материалов

Позиция	Обозначение	Наименование	Кол-во	Масса ед., кг	Примечание
		Сборочные единицы			
1	ГОСТ 8240-97	Швеллер 12У L=5580мм	4	58,03	232,12
2	ГОСТ 8509-93	Уголок 75х75х7мм L=1000мм	1	7,96	
3	ГОСТ 103-76	Полоса 5х200х1000мм	1	7,85	
4	ГОСТ 8509-93	Уголок 50х50х5мм L=375мм	80	1,41	112,80
5	ТУ 36.26.11-5-89	Лист ПВ2 508х225х1000мм	19	4,70	89,30
6		Лист ПВ2 508х440х1000мм	1	9,20	
7	ГОСТ 8645-68	Труба 45х30х3мм L=1092мм	5	3,42	17,10
8	ГОСТ 10704-91	Труба 40х3мм пог. м	5,331	2,74	14,61
		Материалы			
		Бетон В15	0,08052		$м^3$
	ГОСТ 926-82*	Эмаль ПФ-133 за 2 раза	25,31		$м^2$
	ГОСТ 25129-82*	Грунтовка ГФ-021	25,31		$м^2$

Примечания:
1. Поручни для лестниц только с одной стороны. Лестница - 2 шт
2. Сварку производить электродами типа Э-42 ГОСТ 9467-82*. Сварные швы h=5мм.
3. Все металлические элементы покрыть эмалью ПФ-133 ГОСТ 926-82* за 2 раза по грунтовке ГФ-021 по ГОСТ 25129-82*.

Изм.	Кол.уч	Лист	№док	Подпись	Дата	2023-ГП		
						Реконструкция ВОС селе Аккала Индербор Индерского района Атырауской области		
ГИП		Утежанов					Стадия	Лист	Листов
Разраб.		Тлегенов					РП	10	
Пров.		Утежанов				Лестница резервуара для воды. Спецификация материалов	ТОО "STROYCONSALTING" г. Уральск		

Взам. инв. №
Подп. и дата
Инв. № подл.

Формат А2