ТОО «STROYCONSALTING»

Государственная лицензия 20013489

РАБОЧИЙ ПРОЕКТ

Реконструкция ВОС селе Аккала Индербор Индерского района Атырауской области

ТОМ 3

АЛЬБОМ 2

Архитектурно-строительные решение

"Здания насосная 2-го подъема"

Директор: *Кусайнова Д.А.*

Главный инженер проекта: *Утежанов А.М.*

Заказчик: ГУ «Индерский районный отдел жилищно-коммунального хозяйства, пассажирского транспорта, автомобильных дорог и жилищной инспекции»

Уральск – 2023 г.

Краткая характеристика площади строительства:

Рабочий проект "*Реконструкция ВОС селе Аккала Индербор Индерского Района Атырауской области*"

1. Настоящий комплект строительной части проекта разработан на основании исходных данных, и задания на проектирование.
2. Проект разработан для следующих условий строительства:

- нормативное значение ветрового давления по СП РК 2.04-01-2017 - 38 кг/м^2;
- нормативное значение веса снегового покрова по СП РК 2.04-01-2017 - 70 кг/м^2;
- среднегодовая температура наружного воздуха - 4,8°С;
- средняя температура самого холодного месяца - 15,2°С;
- средняя температура самого теплого месяца - 23,9°С;
- средняя температура наиболее холодных суток - 34°С;
- средняя температура наиболее холодной пятидневки - 31°С;
- средняя относительная влажность воздуха наиболее теплого месяца - 29%;
- средняя относительная влажность воздуха наиболее холодного месяца - 77%.

Общие указания:

- уровень ответственности здания - Технически несложные объекты II (нормального) уровня ответственности;
- категория здания (сооружения) по взрывопожарной и пожарной опасности - Д;
- степень огнестойкости здания (сооружения) - III;
- класс конструктивной пожарной опасности здания - С1;
- класс функциональной пожарной опасности здания - Ф4.3;
- класс пожарной опасности строительных конструкций - К1.

Работы производить в соответствии с СН РК 5.01.01-2013 "ЗЕМЛЯНЫЕ СООРУЖЕНИЯ, ОСНОВАНИЯ И ФУНДАМЕНТЫ", СН РК 1.03-00-2011 "СТРОИТЕЛЬНОЕ ПРОИЗВОДСТВО. ОРГАНИЗАЦИЯ СТРОИТЕЛЬНЫХ ПРЕДПРИЯТИЙ, ЗДАНИЙ И СООРУЖЕНИЙ".

Архитектурно - конструктивные решения:

Существующее здание двухэтажное, с размерами в осях 6,6мх9,12м, высота этажа 6,30м.
Фундаменты - ленточные монолитные;
Стены несущие - керамзитоблок;
Перегородки - керамзитоблок;
Крыша - стропильно балочная система;
Полы - бетонные;
Окна - пластиковые;
Двери внутренние - деревянные, металлические;
Двери наружные - утепленные металлические;
Наружная отделка - декоративная штукатурка.

Проектом предусмотрен капитальный ремонт здания, включающий в себя замену пола на бетонный, замена внутренней отделки помещений, замена окон на ПВХ стеклопакеты, замена дверей, замена пожарной лестницы, устройство отмостки.

Основные показатели здания

Номер помещ.	*Наименование*	*Кол-во*	*Ед.изм.*
1	*Этажность здания*	*1*	*эт.*
2	*Площадь застройки*	*77,65*	*м^2*
3	*Строительный объем здания*	*640,2*	*м^3*
4	*Общая площадь здания*	*85,36*	*м^2*
4	*Площадь участка*	*1,0*	*га*

Указания по производству работ в зимних условиях:

При производстве работ в зимнее время следует соблюдать соответствующие требования СН РК 5.03.07-2013 "Несущие и ограждающие конструкций"

Мероприятия по охране окружающей среды:

Здание библиотеки отрицательного воздействия на окружающую среду не оказывает, вредных выбросов в атмосферу нет. Сточные воды отводятся в проектируемый септик. Сброс сточных вод в водоемы отсутствует. Излишний строительный грунт вывозится в места, специально для этого предусмотренные, мусор - на свалку.

Противопожарные мероприятия:

Протовопожарные мероприятия в проекте выполнены в соответствии с требованиями СН РК 2.02-01-2014 "Пожарная безопасность зданий и сооружений". Все деревянные конструкции необходимо пропитать антипиренами для защиты от возгорания, и антисептиками для защиты от увлажнения и гниения.

Противопожарные мероприятия

Проект выполнен в соответствии с требованиями СН РК 3.02-08-2013 "Административные и бытовые здания", СН РК 1.04-26-2011 "Реконструкция, капитальный и текущий ремонт жилых и общественных зданий" и СН РК 2.02.01-2014 "Пожарная безопасность зданий и сооружений"

Эвакуация осуществляется через лестничную клетку и по пожарной лестнице.

Антикоррозийные мероприятия.

Антикоррозийную защиту стальных анкерных и сварных соединений следует выполнять в соответствий с требованиями СН РК 2,01-01-2013 "Защита строительных конструкций и сооружений от коррозий".

*Все металлические элементы покрыть эмалью ПФ 115 по ГОСТ 926-82 за 2 раза по грунтовке ГФ-021 по ГОСТ 25129-82**

Под фундаментами пристраиваемого тамбура и ограждения прогулочной площадки выполнить щебеночную подготовку толщ.100 мм.

ВЕДОМОСТЬ ЧЕРТЕЖЕЙ

ЛИСТ	*НАИМЕНОВАНИЕ*	*ПРИМЕЧАНИЕ*
1	*Общие данные*	
2	План до демонтажных работ М1:100	
3	План демонтажа М1:100	
4	Кладочный план М1:100	
5	План перемычек М1:100	
6	Фасад по осям 1-3,А-В,3-1,В-А М1:100	
7	*Разрез1-1 М1:100*	
8	План фундамента М1:100	
9	Отделочный план М1:100	
10	Экспликация полов,спецификация материалов, ведомость отделки	
11	План кровли М1:100	
12	План стропил и балок М1:100	
13	Спецификация элементов кровли одного пристроя	

Изм.	Кол.	Лист	№ док.	Подпись	Дата				
						АС			
						Реконструкция ВОС селе Аккала Индербор Индерского Района Атырауской области			
ГИП		*Утежанов*					Стадия	Лист	Листов
Разраб.		*Тлегенов*					РП	1	13
Проверил		*Утежанов*				*Общие данные*	ТОО "Stroyconsalting" г. Уральск		

Взам. инв.№ | Подп. и дата | Инв.№ подл.

План до демонтажных работ
М1:100

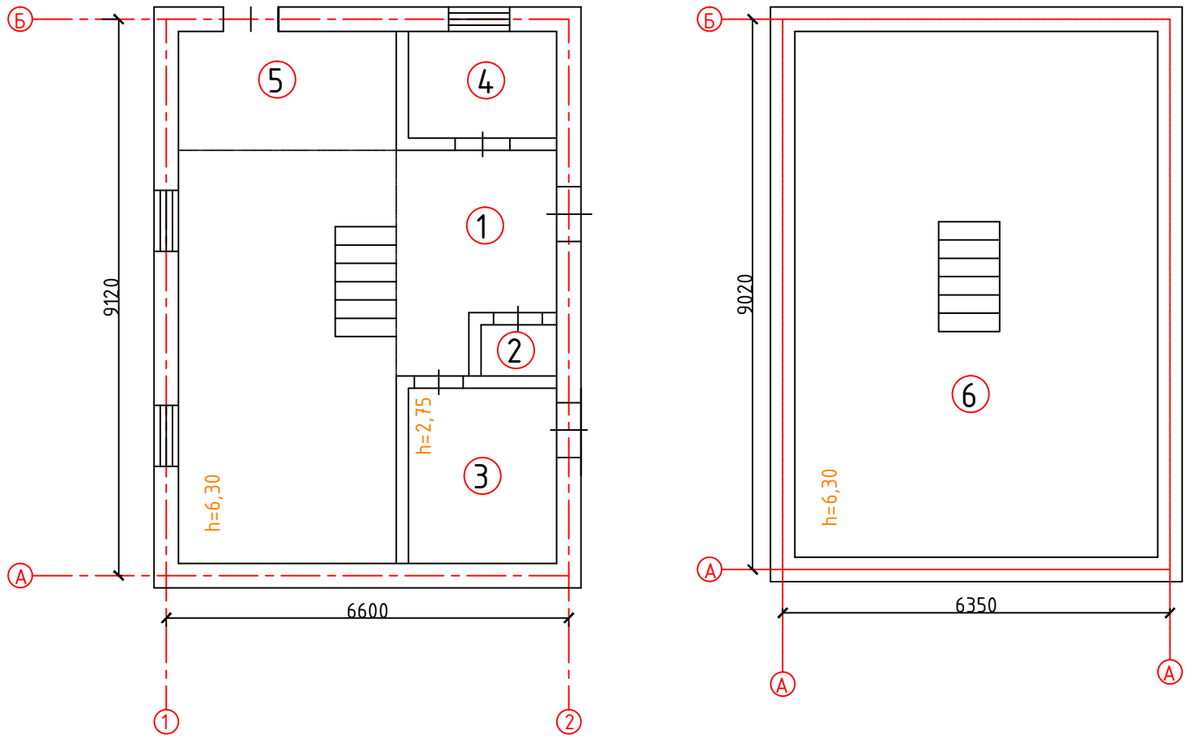

Экспликация помещений

Номер поме-щения	Наименование	Площадь, м²	Кат. поме-ще-ния
1	*Коридор*	7,00	
2	*Санузел*	1,50	
3	*Комната оператора*	7,00	
4	*Кладовая*	4,40	
5	*Коридор*	6,70	
6	*Технический зал*	51,30	
	Всего:	77,90	

Изм.	Кол.	Лист	№ док.	Подпись	Дата				
						АС			
						Реконструкция ВОС селе Аккала Индербор Индерского Района Атырауской области			
ГИП		*Утежанов*					Стадия	Лист	Листов
Разраб.		*Тлегенов*					РП	2	13
Проверил		*Утежанов*				План до демонтажных работ М1:100	ТОО "Stroyconsalting" г. Уральск		

Формат А3

План демонтажа М1:100

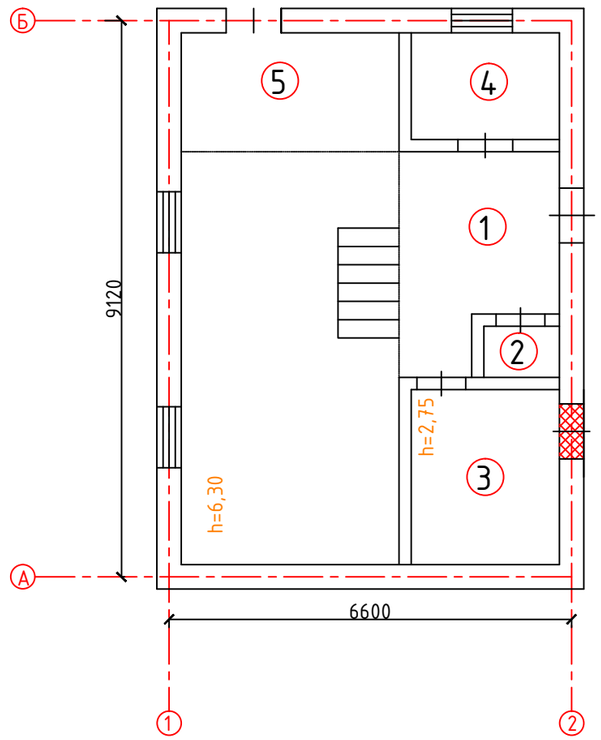

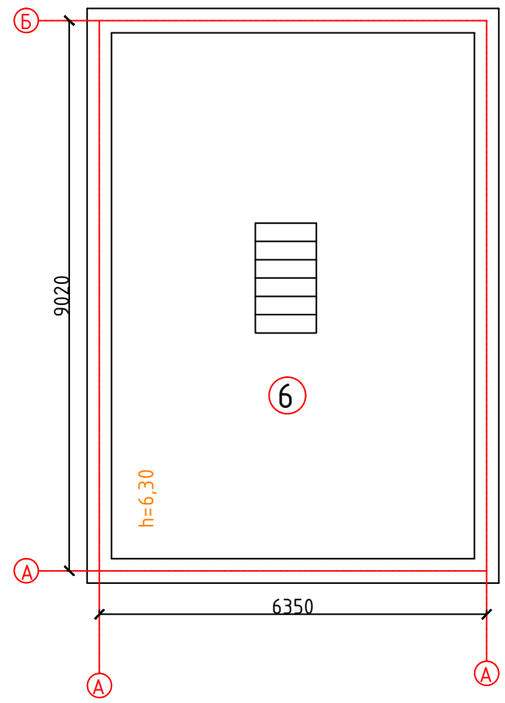

Ведомость демонтажных работ

№ п.п	Наименование работ	Ед. изм.	Кол-во
	Демонтажные работы:		
1	Демонтаж покрытия стен	м2	267,343
2	Пробитие стены	м3	0,75
3	Демонтаж напольного покрытия из линолеума	м3	12,9

Изм.	Кол.	Лист	№ док.	Подпись	Дата	АС		
						Реконструкция ВОС селе Аккала Индербор Индерского Района Атырауской области		
ГИП		Утежанов					Стадия	Лист	Листов
Разраб.		Тлегенов					РП	3	13
Проверил		Утежанов				План демонтажа М1:100	ТОО "Stroyconsalting" г. Уральск	

Формат А3

Кладочный план М1:100

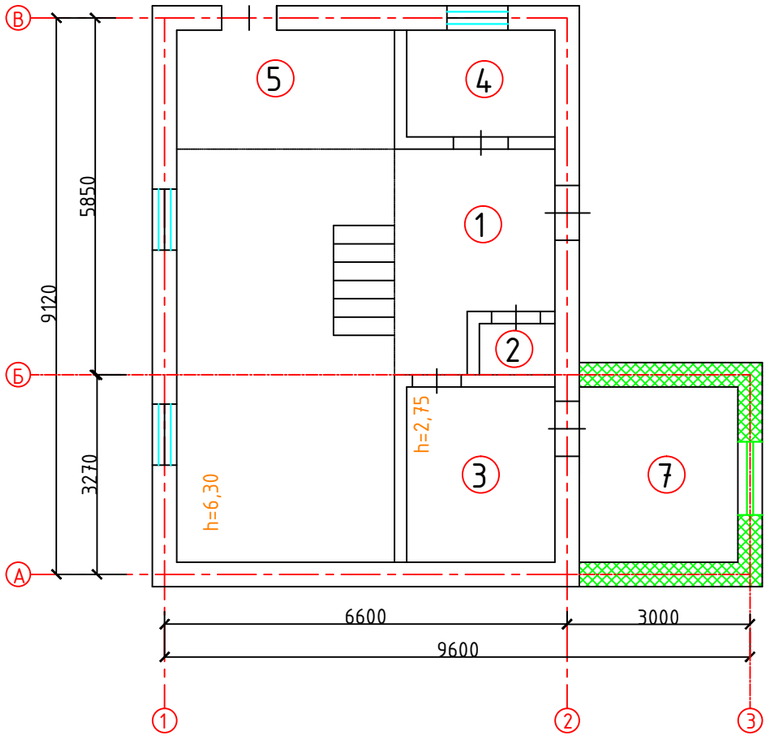

Спецификация материалов

Позиция	Обозначение	Наименование	Кол-во	Объем ед. $м^3$	Объем общ. $м^3$
	Стены несущие (400мм)				
	ГОСТ 6133-99	КС-ПС 390х190х188мм $м^3$	720	0,0139	9,92
	Цементно-песчаный раствор для кладки кирпича М100	$м^3$	2,0		

						АС		
						Реконструкция ВОС селе Аккала Индербор Индерского Района Атырауской области		
Изм.	Кол.	Лист	№ док.	Подпись	Дата			
ГИП		Утежанов					Стадия	Лист	Листов
Разраб.		Тлегенов					РП	4	13
Проверил		Утежанов				Кладочный план М1:100	ТОО "Stroyconsalting" г. Уральск		

Формат А3

План перемычек М1:100

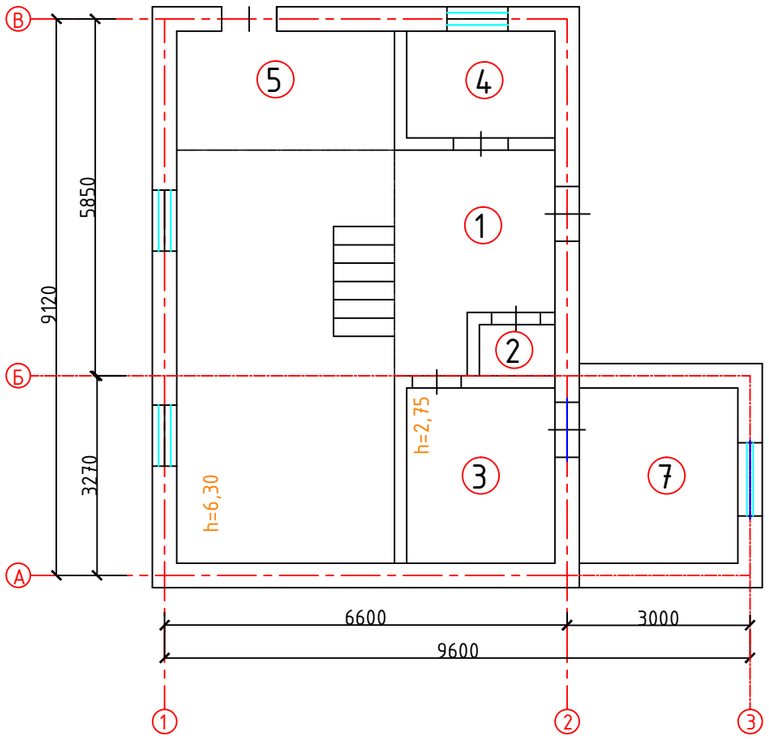

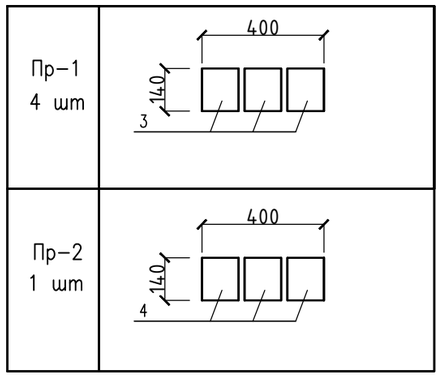

Спецификация перемычек

Позиция	Обозначение	Марка	Размер	Кол.	Масса ед.кг	Примечание
1	ГОСТ 948-84	2ПБ13-1	1290x120x140	3	54.0	
2	ГОСТ 948-84	2ПБ10-1	1030x120x140	3	43.0	

Изм.	Кол.	Лист	№ док.	Подпись	Дата				
						АС			
						Реконструкция ВОС селе Аккала Индербор Индерского Района Атырауской области			
ГИП		*Утежанов*					Стадия	Лист	Листов
Разраб.		*Тлегенов*					РП	5	13
Проверил		*Утежанов*				План перемычек М1:100	ТОО "Stroyconsalting" г. Уральск		

Формат А3

Фасады М1:100

Фасад по осям 1-3 М1:100

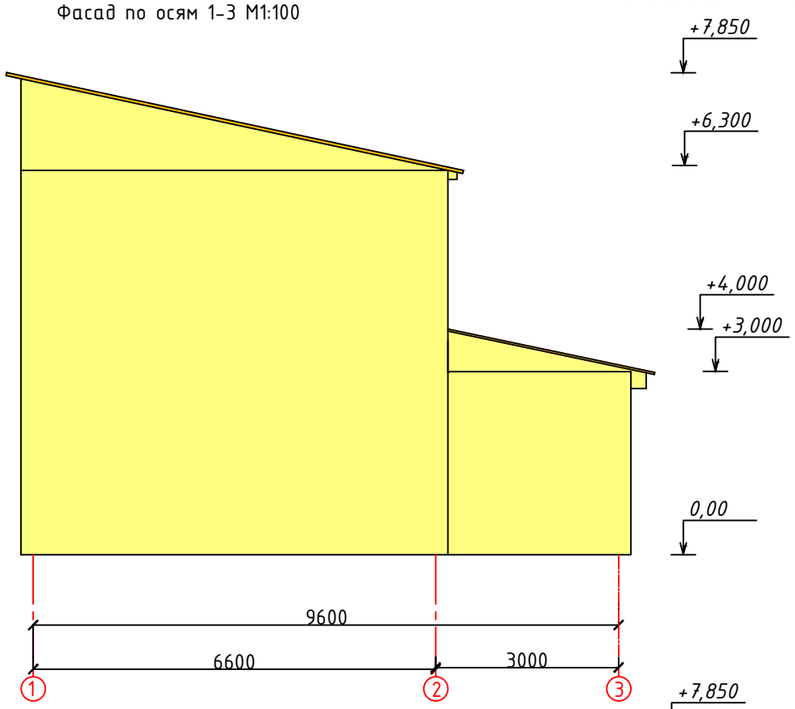

Фасад по осям В-А М1:100

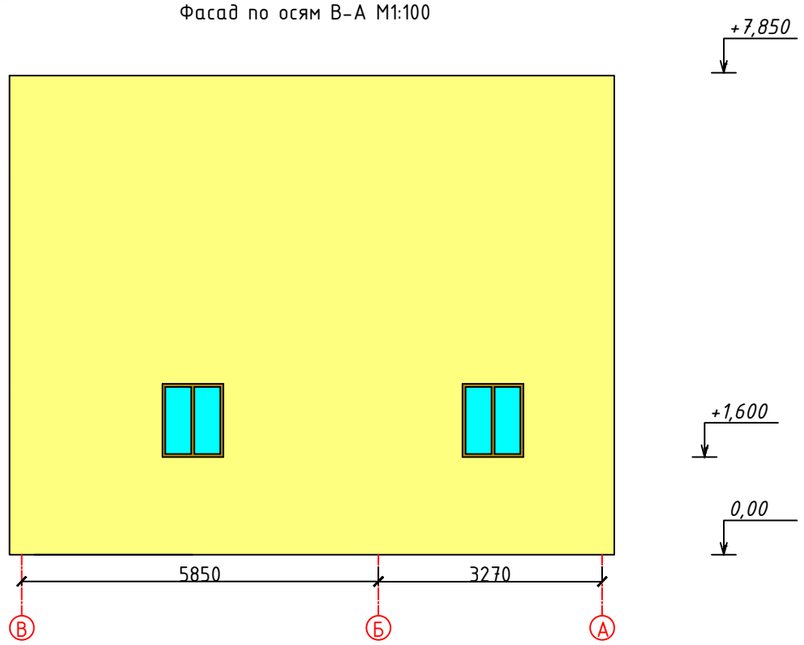

Фасад по осям 3-1 М1:100

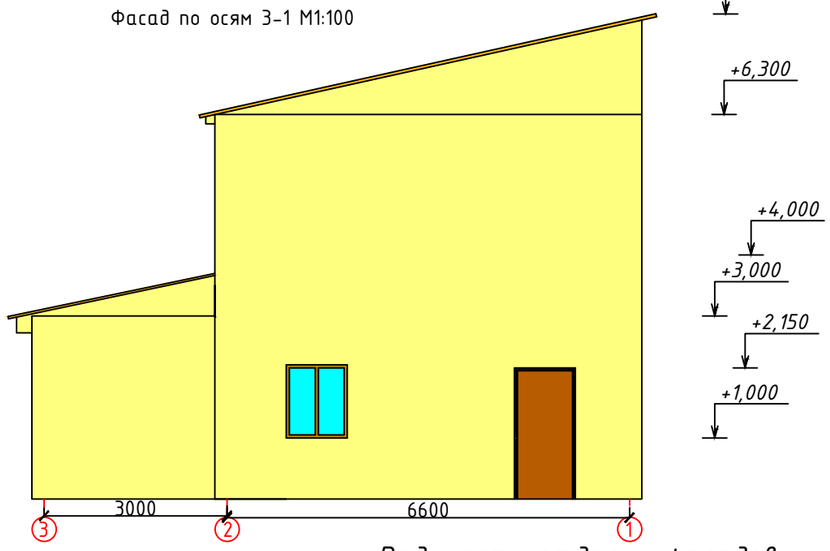

Фасад по осям А-В М1:100

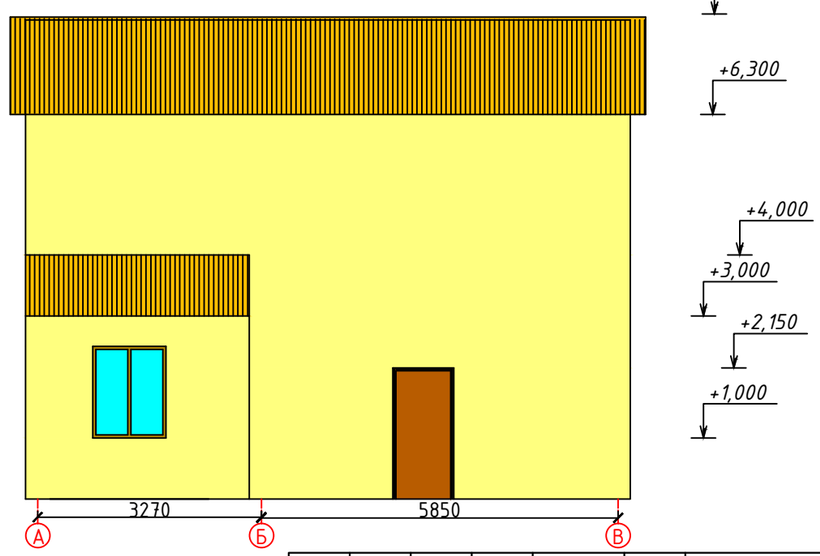

Ведомость отделки фасадов

Тип отделки	Элемент фасада	Отделка	Площадь м2	Цвет	Примечания
1	Стены	Декоративная штукатурка	27,21	RAL 1001	

Изм.	Кол.	Лист	№ док.	Подпись	Дата				
						АС			
						Реконструкция ВОС селе Аккала Индербор Индерского Района Атырауской области			
ГИП		Утежанов					Стадия	Лист	Листов
Разраб.		Тлегенов					РП	6	13
Проверил		Утежанов				Фасад по осям 1-3,А-В,3-1,В-А М1:100	ТОО "Stroyconsalting" г. Уральск		

Формат А3

Разрез 1-1 М1:100

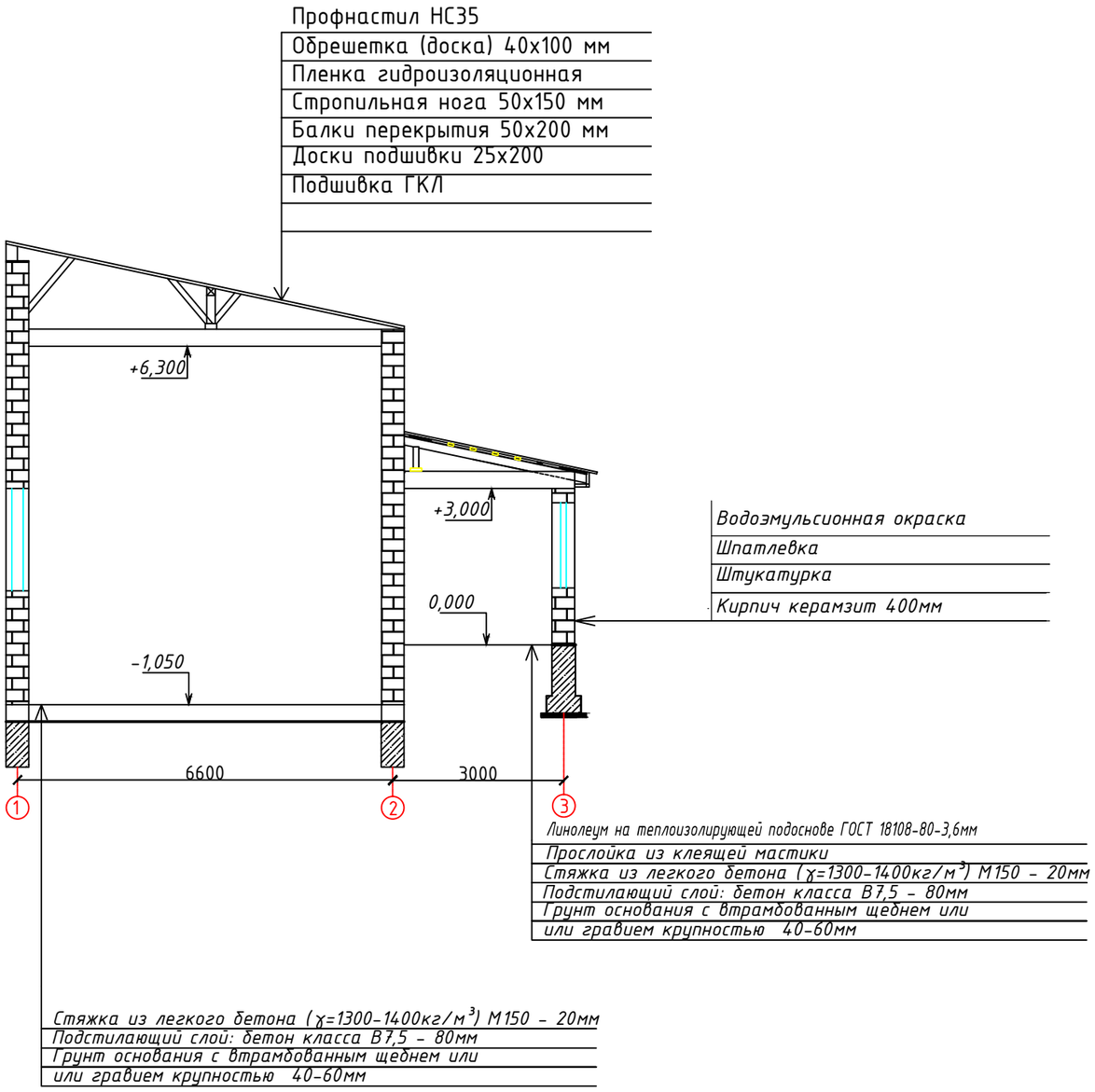

						АС		
						Реконструкция ВОС селе Аккала Индербор Индерского Района Атырауской области		
Изм.	Кол.	Лист	№ док.	Подпись	Дата			
ГИП		Утежанов					Стадия	Лист	Листов
Разраб.		Тлегенов					РП	7	13
Проверил		Утежанов				Разрез 1-1 М1:100	ТОО "Stroyconsalting" г. Уральск		

Формат А3

План фундамента М1:100

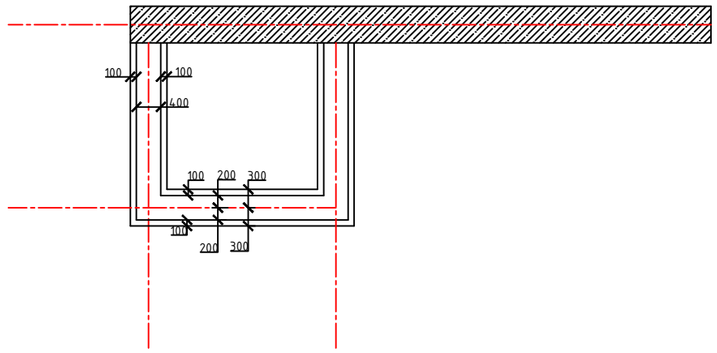

Позиция	Обозначение	Наименование	Кол–во	Масса ед. кг	Масса общ. кг
	Монолитный фундамент (сечение 1–1)				
1	ГОСТ 34028–2016	Пруток 1ф–НД–14–ОМ1–ОВ2–А500 М.П.	116.04	1.21	140.4
2	ГОСТ 34028–2016	Пруток 1ф–МД–10х320–ОМ1–ОВ2–А500–бр–И2 шт	130	0.2	26.0
3	ГОСТ 34028–2016	Пруток 1ф–МД–12х1450–ОМ1–ОВ2–А500–бр–И2 шт	65	1.28	83.2
4	ГОСТ 34028–2016	Пруток 1ф–МД–10х230–ОМ1–ОВ2–А500–бр–И2 шт	65	0.14	9.1
5	ГОСТ 34028–2016	Пруток 1ф–МД–10х500–ОМ1–ОВ2–А500–бр–И2 шт	65	0.30	19.5
		Бетон кл.В20, F150, W6 $м^3$	6.3		
	Гидроизоляция		Кол–во	Масса ед. кг	Примечания
	Горизонтальная гидроизоляция	Рубероид 350б м2	7,73		
	Обмазочная гидроизоляция	Горячий битум м2	30,9		
	Отмостка бетонная				
		Бетон кл.В15, F100, W4 $м^3$	1		

Разрез 1–1
М1:20

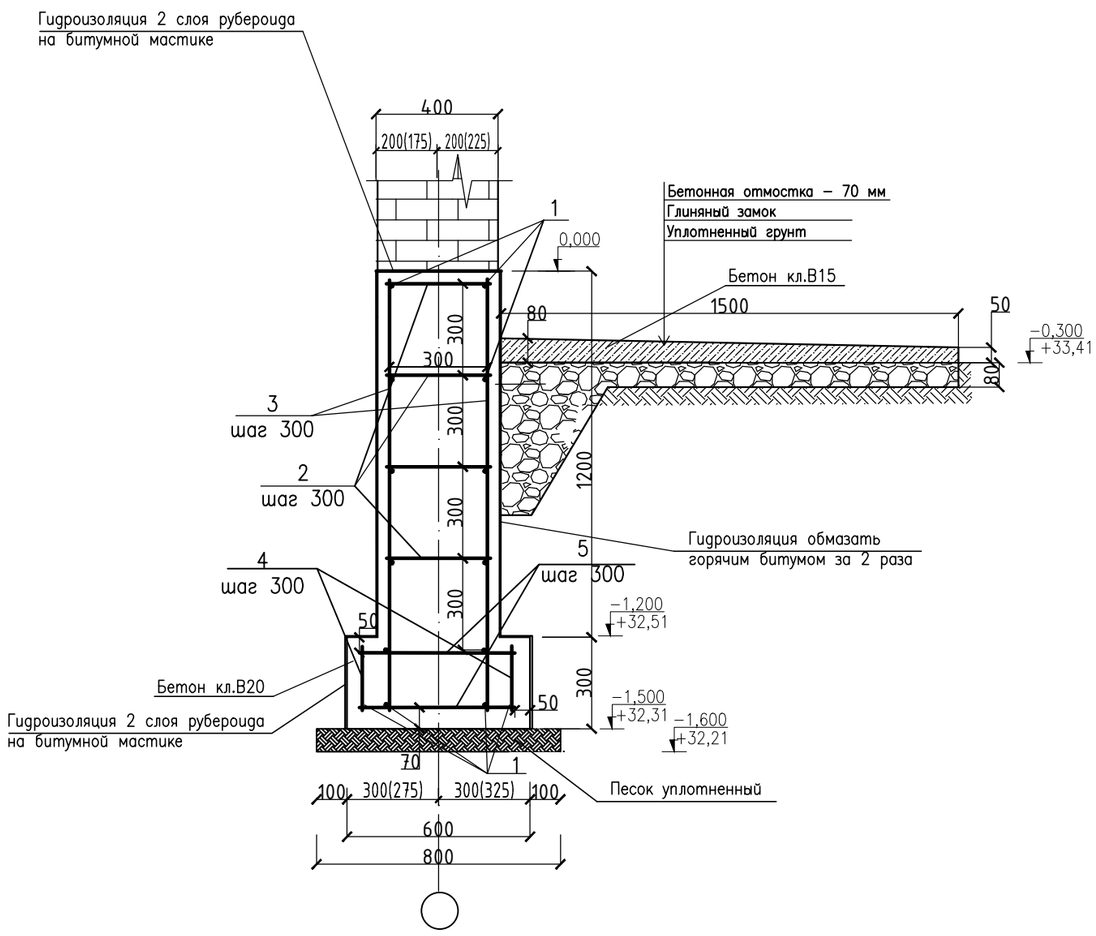

						АС			
						Реконструкция ВОС селе Аккала Индербор Индерского Района Атырауской области			
Изм.	Кол.	Лист	№ док.	Подпись	Дата				
ГИП		Утежанов					Стадия	Лист	Листов
Разраб.		Тлегенов					РП	8	13
Проверил		Утежанов				План фундамента М1:100	ТОО "Stroyconsalting" г. Уральск		

Формат А3

Отделочный план М1:100

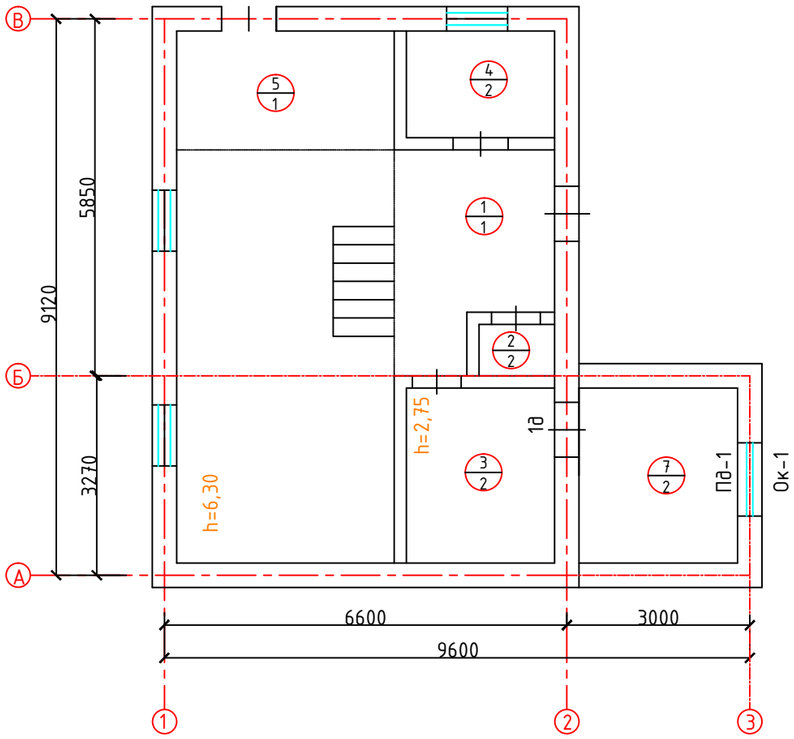

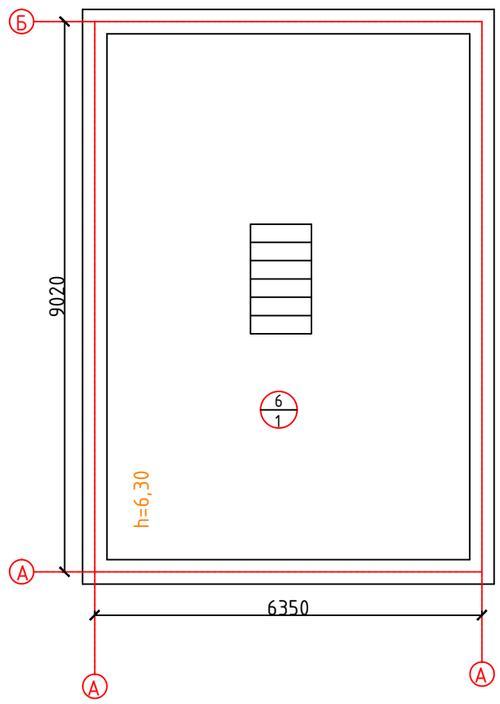

Экспликация помещений

Номер поме-щения	Наименование	Площадь, м^2	Кат. поме-ще-ния
1	*Коридор*	7,00	
2	*Санузел*	1,50	
3	*Комната оператора*	7,00	
4	*Кладовая*	4,40	
5	*Коридор*	6,70	
6	*Технический зал*	51,30	
7	*Лабаратория*	7,46	
	Всего:	85,36	

Изм.	Кол.	Лист	№ док.	Подпись	Дата				
						АС			
						Реконструкция ВОС селе Аккала Индербор Индерского Района Атырауской области			
ГИП		*Утежанов*					Стадия	Лист	Листов
Разраб.		*Тлегенов*					РП	9	13
Проверил		*Утежанов*				Отделочный план М1:100	ТОО "Stroyconsalting" г. Уральск		

Формат А3

Экспликация полов

Наименование или номер помещения по проекту	Тип пола	Схема пола	Элементы пола и их толщина	Площадь,м2	Примечание
1,5,6	1	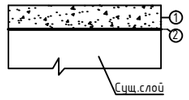	1.Стяжка из бетона кл. В12.5 - 200мм 2.Гидроизол ГОСТ 7415 - 2 слоя 3.Бетонная подготовка кл. В15 - 80мм 4.Щебеночная подготовка-80мм 5.Уплотненный грунт	65	
2,3,4,7	2	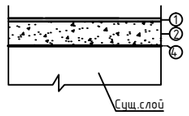	1.Леноелеум 2.Стяжка из бетона кл. В12.5 - 200мм 3.Гидроизол ГОСТ 7415 - 2 слоя 4.Бетонная подготовка кл. В15 - 80мм 5.Щебеночная подготовка-80мм 6.Уплотненный грунт	20,36	

Спецификация заполнения проемов окон, дверей

Позиция	Обозначение	Наименование	Кол-во	Масса ед.кг.	Примечания
Оконные блоки металлопластиковые с двухкамерным стеклопакетом					
Ок-1	ГОСТ 30674-99	ОП В2 (b x h) 1500х1200мм	1		
Подоконники ПВХ с заглушками					
пд-1	ГОСТ 30674-99	1600х 400 х 20 (40)	1		
Дверные блоки внутренние					
1д	ГОСТ 6629-88	ДГ 2100-900	1		

Ведомость внутренней отделки помещений

Наименование или номер помещений	Потолок		Наименование или номер помещений	Стены или перегородки		Примечание
	Площадь $м^2$	Вид отделки		Площадь $м^2$	Вид отделки	
7	7,46	ГКЛВО Шпаклевка, водоэмульсионная окраска	1-7	41,628	Штукатурка, шпаклевка, улучшенная покраска,	На всю высоту

Согласовано

Взам инв №

Подпись и дата

Инв. № подл

Изм.	Кол.	Лист	№ док.	Подпись	Дата	АС		
						Реконструкция ВОС селе Аккала Индербор Индерского Района Атырауской области		
							Стадия	Лист	Листов
ГИП		Утежанов					РП	10	13
Разраб.		Тлегенов							
Проверил		Утежанов				Экспликация полов, спецификация материалов, ведомость отделки	ТОО "Stroyconsalting" г. Уральск		

План кровли М1:100

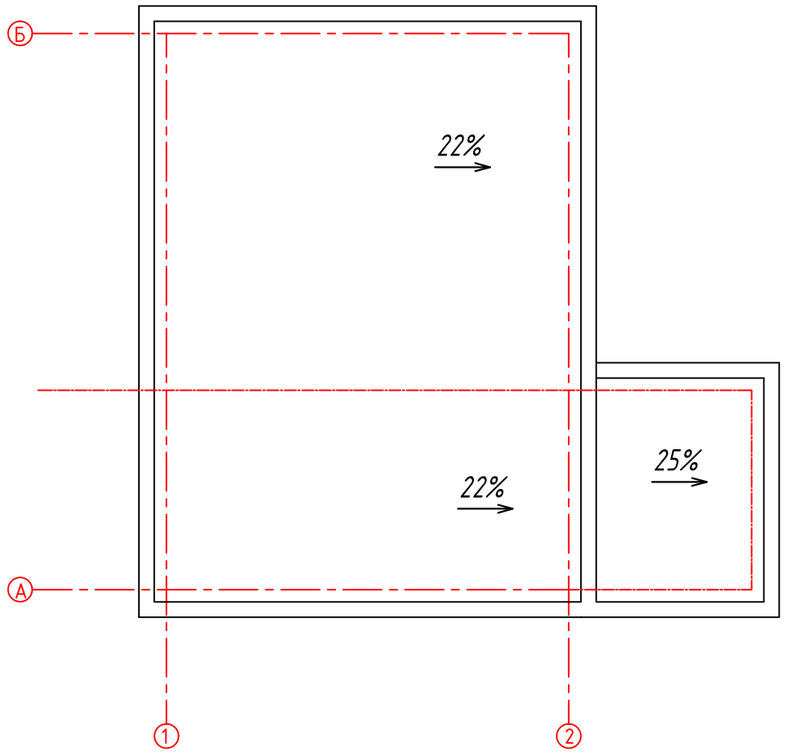

						АС		
						Реконструкция ВОС селе Аккала Индербор Индерского Района Атырауской области		
Изм.	Кол.	Лист	№ док.	Подпись	Дата			
ГИП		Утежанов					Стадия	Лист	Листов
Разраб.		Тлегенов					РП	11	13
Проверил		Утежанов				План кровли М1:100	ТОО "Stroyconsalting" г. Уральск		

Формат А3

План стропил и балок М1:100

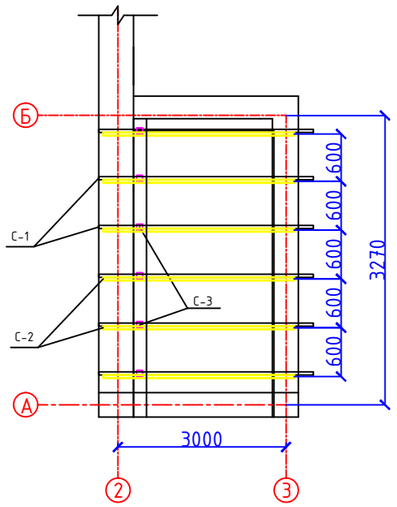

Разрез 1-1 М 1:25

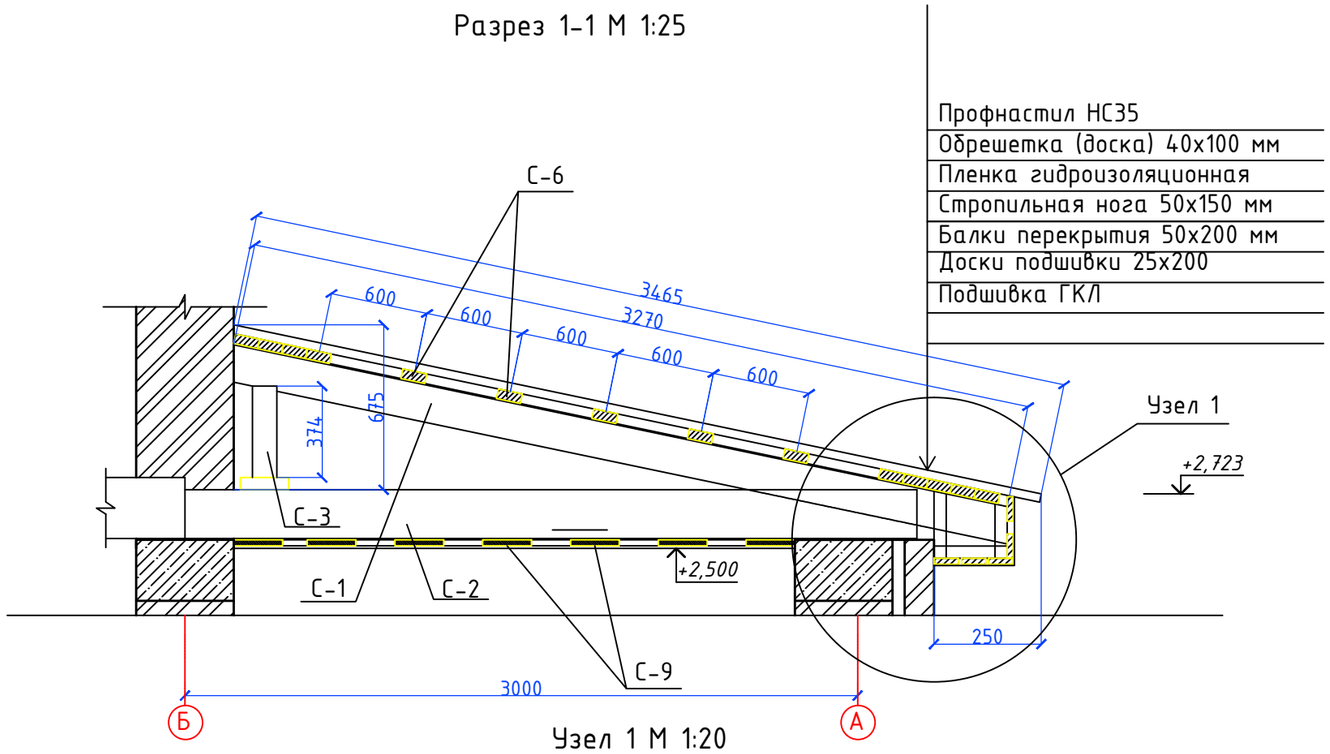

Узел 1 М 1:20

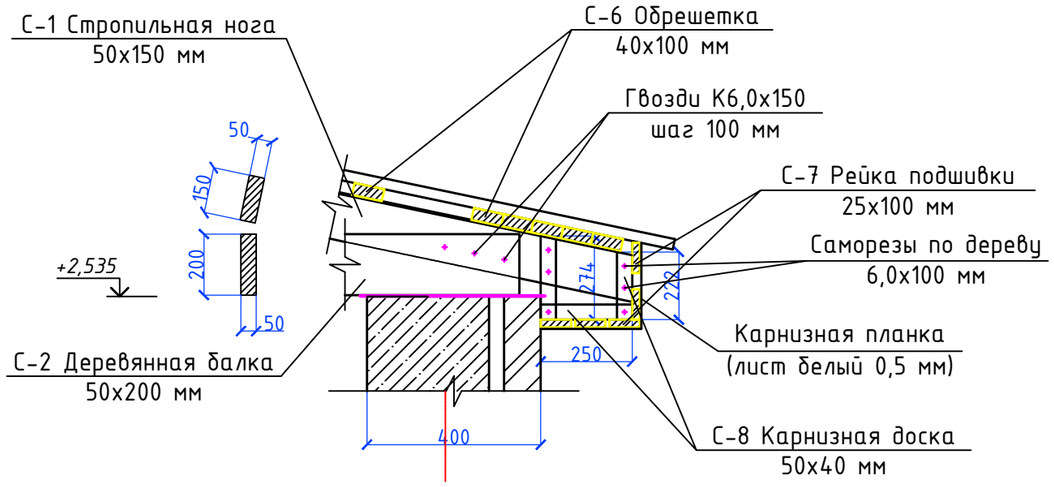

						АС		
						Реконструкция ВОС селе Аккала Индербор Индерского Района Атырауской области		
Изм.	Кол.	Лист	№ док.	Подпись	Дата			
ГИП		*Утежанов*					Стадия	Лист	Листов
Разраб.		*Тлегенов*					РП	12	13
Проверил		*Утежанов*				План стропил и балок М1:100	ТОО "Stroyconsalting" г. Уральск		

Формат А3

Спецификация элементов кровли одного пристроя

Позиция	Обозначение	Наименование	Длина, мм	Кол-во	Объем ед. $м^3$	Объем общ. $м^3$
С-1	ГОСТ 244540-80*Е	*Стропильная нога 50х150 мм*	3250	6	0,024	0,144
С-2	ГОСТ 244540-80*Е	*Деревянная балка 50х200 мм*	3000	6	0,030	0,18
С-3	ГОСТ 244540-80*Е	Стойка 100х100 мм	374	6	0,004	0,024
С-5	ГОСТ 244540-80*Е	Лежень 50х200 мм	3500	1	0,035	0,035
С-6	ГОСТ 244540-80*Е	Обрешетка 40х100 мм	6000	9	0,024	0,21
С-7	ГОСТ 244540-80*Е	Рейка подшивки 25х100 мм	6000	6	0,015	0,09
С-8	ГОСТ 244540-80*Е	Карнизная доска 50х40 мм	6000	2	0,012	0,024
С-9	ГОСТ 244540-80*Е	Доски подшивки 25х200 мм	6000	7	0,03	0,21
					ИТОГО	1,35

Позиция	Обозначение	Наименование		Кол-во	Масса ед.кг	Масса общ.кг
	ГОСТ 24045-94	Профнастил НС35-1000-0,7 (цвет RAL 8017)	$м^2$	15,0	7,4	176,194
		Пленка гидроизоляционная	$м^2$	15,0		
		Кровельные шурупы 4,8х29 мм	шт.	303		
		Саморезы по дереву 6,0х100 мм	шт.	330		
		Саморезы по дереву 5,0х70 мм	шт.	88		
		Гвозди К6,0х150 мм	кг	8,1		
		Карнизная планка (лист белый 0,5 мм)	$м^2$	2,5		
		Торцевая планка	пог.м	4,57		
		Планка примыкания	пог.м	7,04		
		Шурупы для ГКЛ 3,5х30	шт.	100		
		Антипирен для огнезащиты	кг	5,87		

Изм.	Кол.	Лист	№ док.	Подпись	Дата				
						АС			
						Реконструкция ВОС селе Аккала Индербор Индерского Района Атырауской области			
ГИП		*Утежанов*					Стадия	Лист	Листов
Разраб.		*Тлегенов*					РП	13	13
Проверил		*Утежанов*				Спецификация элементов кровли одного пристроя	ТОО "Stroyconsalting" г. Уральск		

Формат А3