ТОО «STROYCONSALTING»

Государственная лицензия 20013489

РАБОЧИЙ ПРОЕКТ

Реконструкция ВОС селе Аккала Индербор Индерского Района Атырауской области

ТОМ 3

АЛЬБОМ 6

ВНУТРЕННЕЕ ГАЗОСНАБЖЕНИЕ

Генеральный директор: *Кусайнова Д.А*

Главный инженер проекта: *Утежанов А.М.*

Заказчик: ГУ "Индерский районный отдел жилищно-коммунального хозяйства, пассажирского транспорта, автомобильных дорог и жилищной инспекции"

Уральск – 2023 г.

ВЕДОМОСТЬ РАБОЧИХ ЧЕРТЕЖЕЙ ОСНОВНОГО КОМПЛЕКТА ГСВ

Лист	Наименование	Примечание
1	Общие данные	
2	План демонтажных/монтажных работ М1:100	

ОСНОВНЫЕ ПОКАЗАТЕЛИ ПО РАБОЧИМ ЧЕРТЕЖАМ МАРКИ "ГСВ"

Наименование	Объем $м^3$	Наименование агрегата	Кол.	Расход газа $м^3$/час		Давление газа МПа	Примечание
				на агрегат	общий		
ВОС	См.по плану	Котел ВВ-200GA	2	2,57	5,14		

ВЕДОМОСТЬ ССЫЛОЧНЫХ И ПРИЛАГАЕМЫХ ДОКУМЕНТОВ

Обозначение	Наименование	Примечание
	Ссылочные документы	
5.905-8	Узлы и детали крепления газопроводов	
Серия 5.905-14	Газогорелочные устройства для сжигания природного	
	и сниженного газа	
СНиП 3.05.02-85	Монтаж и испытание газоборудования	
ГОСТ 3262-75	Труба стальная водогазопроводная	

ОБЩИЕ УКАЗАНИЯ

1. Рабочий проект "Реконструкция ВОС селе Аккала Индербор Индерского Района Атырауской области" разработан на основании
   - технических условий

2. Котлы марки ВВ-200GA устанавливаются в топочных для отопления здания.

3. Помещения, в которых установлено газовое оборудование, полностью удовлетворяют строительным нормам и правилам по размещению в них обарудования.

4. Объем топочной подобран с учетом 3-х кратного воздухообмена в течении часа.

5. Монтаж и испытание газооборудования выполнять в соответствии с требованиями СН РК 4.03-01-2011 и "Правил безопасности в газовом хозяйстве".

Настоящий проект соответствует требованиям экологических, санитарно-гигиенических, противопожарных и других норм, действующих на территории Республики Казахстан, и обеспечивает безопасную для жизни и здоровья людей эксплуатацию объекта.

Главный инженер проекта Утежанов А.М.

Взам. инв. No	Подпись и дата	инв. No подл.

Изм	Кол	Лист	№док	Подпись	Дата	ГСВ		
						Реконструкция ВОС селе Аккала Индербор Индерского Района Атырауской области		
ГИП		Утежанов				Газоснабжение	Стадия	Лист	Листов
Разраб.		Гусмангалиева					РП	1	2
Проверил		Утежанов				Общие данные	ТОО "STROYCONSALTING" г. Уральск		

Формат А3

План демонтажных/монтажных работ
М1:100

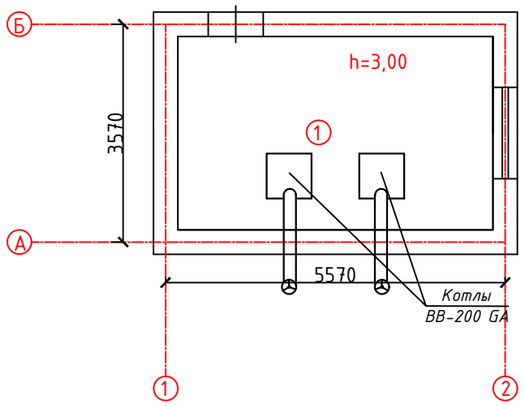

Ведомость демонтажных работ

№ п.п	Наименование работ	Ед. изм.	Кол-во
	Демонтажные работы:		
1	Демонтаж/монтаж котлов BB-200GA	шт	2

Изм	Кол	Лист	№док	Подпись	Дата	ГСВ
						Реконструкция ВОС селе Аккала Индербор Индерского Района Атырауской области
ГИП		Утежанов				Газоснабжение — Стадия: РП; Лист: 2; Листов: 2
Разраб.		Гусмангалиева				
Проверил		Утежанов				Общие данные — ТОО "STROYCONSALTING" г. Уральск

Взам. инв. No | Подпись и дата | инв. No подл.

Формат А3