ТОО «STROYCONSALTING»

Государственная лицензия 20013489

Рабочий проект

Разработка ПСД на реконструкцию ВОС с. Аккала Индербор Индерского района Атырауской области

Том 3
Альбом 2
Подводящий водопровод

Директор: *Кусайнова Д.А.*

Главный инженер проекта: *Утежанов А.М.*

Заказчик: ГУ «Индерский районный отдел жилищно-коммунального хозяйства, пассажирского транспорта, автомобильных дорог и жилищной инспекции»

Уральск – 2023 г.

ВЕДОМОСТЬ РАБОЧИХ ЧЕРТЕЖЕЙ ОСНОВНОГО КОМПЛЕКТА

ЛИСТ	НАИМЕНОВАНИЕ	
1	Общие данные	
2	План трассы водовода М 1:1000	
3	Продольный профиль водовода от ПК0 до ПК7	
4	Продольный профиль водовода от ПК7 до ПК11+68,9	
5	Спускной колодец ВК-1. План. Разрез 1-1	
6	Колодец с вантузом ВК-2. План. Разрез 1-1	

ВЕДОМОСТЬ ССЫЛОЧНЫХ И ПРИЛАГАЕМЫХ ДОКУМЕНТОВ

Обозначение	Наименование	Примечание
	Ссылочные документы	
ТПР 901-09-11.84	Водопроводные колодцы.	
Серия 3.900.1-14	Изделия железобетонные для круглых колодцев	
	водопровода и канализации	
Серия 3.001.1-3	Упоры на наружных напорных трубопроводах	
	водопровода и канализации.	
	Прилагаемые документы	
НВ.СО	Спецификация материалов, изделий и оборудования.	

УСЛОВНЫЕ ОБОЗНАЧЕНИЯ И ИЗОБРАЖЕНИЯ

Обозначение	Наименование	Примечание
В	Водовод	
ВК	Водопроводный колодец	
МК	Мокрый колодец	

ОСНОВНЫЕ ПОКАЗАТЕЛИ ПО ЧЕРТЕЖАМ ВОДОПРОВОДА

Наименование системы	Расчетный расход			Примечание
	м3/сут	м3/час	л/сек	
Хоз.питьевые расходы (по водоводу)	788,3	32,8	9,11	

ОБЩИЕ УКАЗАНИЯ

1. Глубина заложения водовода считая до низа трубы на 0.5м, больше глубины проникания в грунт нулевой температуры и составляет 2,0м.
2. Водовод хоз-питьевой воды запроектирован из полиэтиленовых труб HDPE100 SDR17.6 ø125x7.1 "питьевая" ТУ СТ РК ИСО 44247-2004
3. Источник водоснабжения – река Урал
   Проектом предусматривается монтаж плавучей насосной станции размером 6,0x3,0м.
   Насосная станция комплектуется электронасосом ЦНС(к) 50/60-5-18,5 производительностью 50м3/ч, напором 60м, мощностью 18,5кВт.
4. На трассе водовода предусматрена установка:
   -выпуска для сброса воды при опорожнении трубопровода;
   -вантуза для выпуска воздуха в процессе работы трубопроводов;
5. При пересечении инженерных сетей расстояния по вертикали в свету должно быть, не менее указаных в пункте 4.13* СНиП II-89-80*.
6. Переход водовода через канал методом наклонно-направленного бурения.
7. После сварки и укладки трубопроводы испытываются на прочность и плотность с испытательным давлением Рисп=1.25Рраб.
8. Перед сдачей в эксплуатацию производится промывка трубопроводов со скоростью 2м/с до полного осветления.
9. При производстве работ руководствоваться требованиями СН РК 4.01-03-2013 "Наружные сети и сооружения водоснабжения и водоотведения" СП РК 4.01-103-2013 "Наружные сети и сооружения водоснабжения и канализации".
10. Производство приемку работ выполнить в соответствии СНиП РК 1.03-05-2001 "Охрана труда и техника безопасности в строительстве",

Ситуационный план

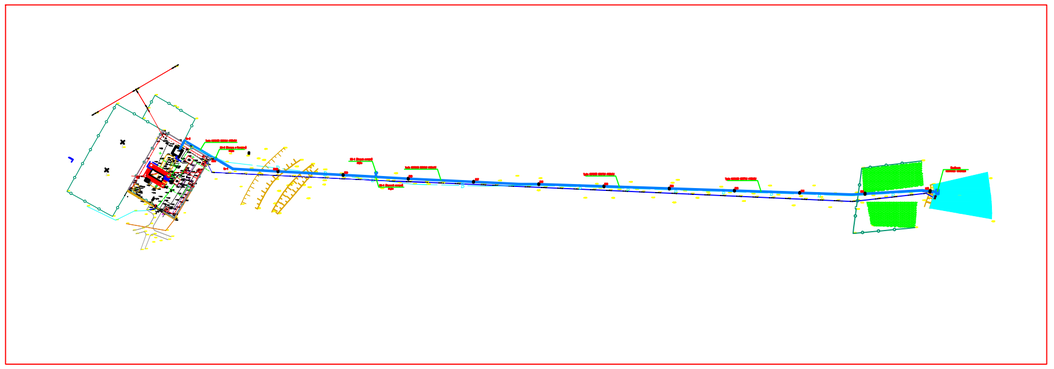

Настоящий проект соответствует требованиям экологических, санитарно - гигиенических , противопожарных и других норм , действующих на территории Республики Казахстан , и обеспечивает безопасную для жизни и здоровья людей эксплуатацию обьекта.

Главный инженер проекта Шукеев

Изм.	Кол.уч.	Лист	Nдок	Подпись	Дата
ГИП		Утежанов			
Разраб .		Максотов			

-НВ

Разработка ПСД на реконструкцию ВОС в с. Аккала Индерского района Атырауской области

Водовод

Стадия	Лист	Листов
РП	1	

Общие данные

ТОО "STROYCONSALTING" г.Уральск

Согласовано

Взам. инв. N | Подпись и дата | Инв. N подл.

А2

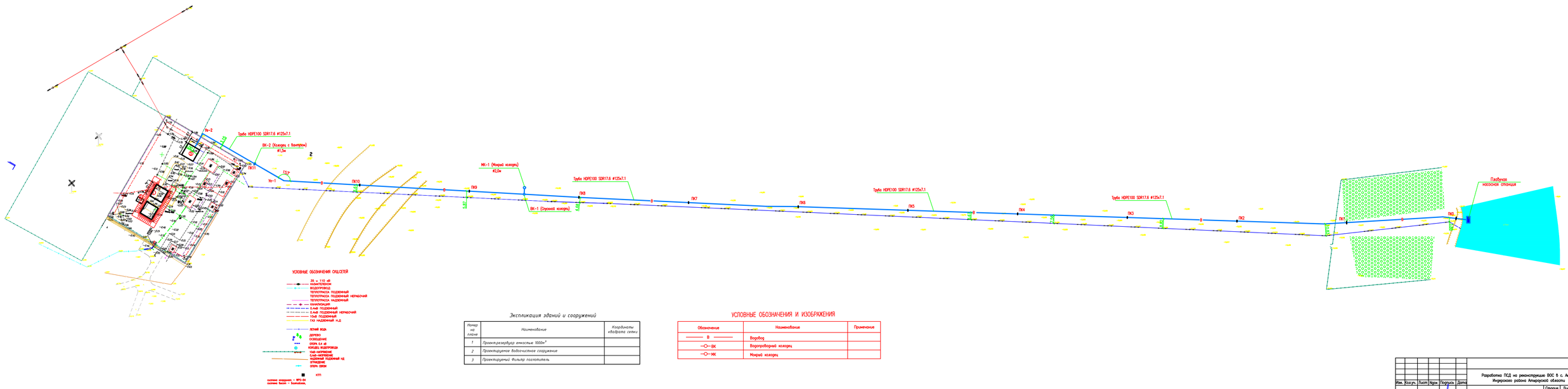

Экспликация зданий и сооружений

Номер на плане	Наименование	Координаты «привязка сетки»
1	Проект.резервуар емкостью 1000м³	
2	Проектируемое водоочистное сооружение	
3	Проектируемый фильтр поглотитель	

УСЛОВНЫЕ ОБОЗНАЧЕНИЯ И ИЗОБРАЖЕНИЯ

Обозначение	Наименование	Примечание
—— В ——	Водовод	
—○— ВК	Водопроводный колодец	
—○— МК	Мокрый колодец	

						-НВ		
Изм.	Кол.уч.	Лист	Nдок	Подпись	Дата	Разработка ПСД на реконструкцию ВОС в с. Акжала Индерского района Атырауской области		
ГИП		Утежанов				Водовод	Стадия	Лист	Листов
Провер.		Максутов					РП	2	
						План трассы водовода М 1:1000	ТОО "STROYCONSALTING" г.Уральск		

АЗ×5

Взам. инв. №:	Подпись и дата:	Инв. №подл:

Продольный профиль В1

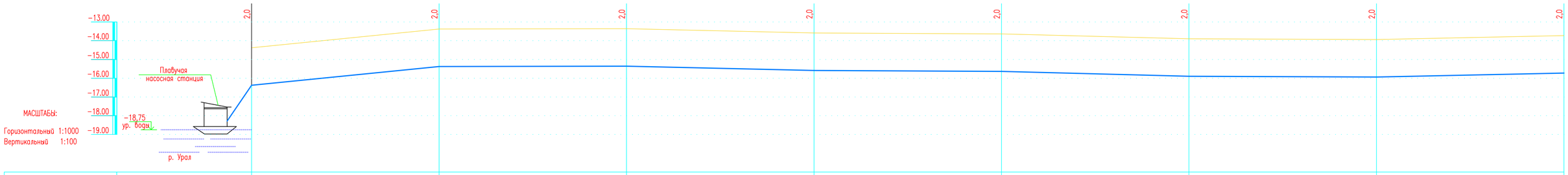

Отметка низа или лотка трубы	-16,38	-15,38	-15,36	-15,59	-15,64	-15,90	-15,94	-15,73
Проектная отметка земли								
Натурная отметка земли	-14,38	-13,38	-13,36	-13,59	-13,64	-13,90	-13,94	-13,73
Обозначение трубы и тип изоляции	Труба HDPE100 SDR17.6 ø125x7.1 "питьевая"							
Основание	Естественное							
Уклон ‰ / Длина, м	0,01 / 100	0,0002 / 100	100 / 0,0023	100 / 0,0005	100 / 0,0026	100 / 0,0004	0,0021 / 100	
Расстояние, м	100	100	100	100	100	100	100	
Номер колодца, точки, угла поворота	ПК0	ПК1	ПК2	ПК3	ПК4	ПК5	ПК6	ПК7

Взам. инв. No | Подпись и дата | инв. No подл.

Изм.	Кол.уч.	Лист	Nдок	Подпись	Дата	-НВ		
						Разработка ПСД на реконструкцию ВОС в с. Аккала Индерского района Атырауской области		
ГИП		Утежанов				Водовод	Стадия	Лист	Листов
Разраб .		Максотов					РП	3	
						Продольный профиль водовода от ПК0 до ПК7	ТОО "STROYCONSALTING" г.Уральск	

А3х3

Продольный профиль В1

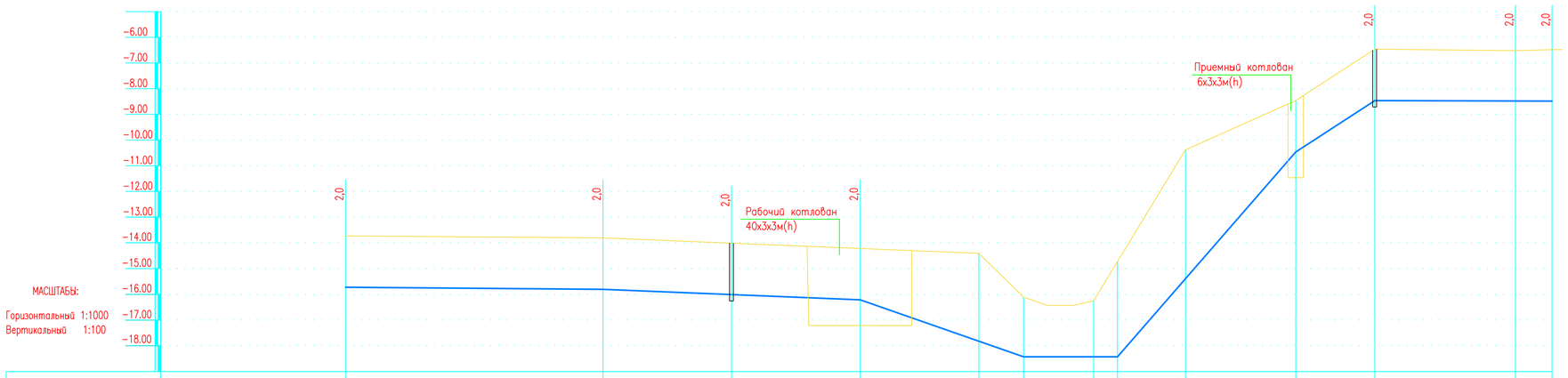

| | | |

План

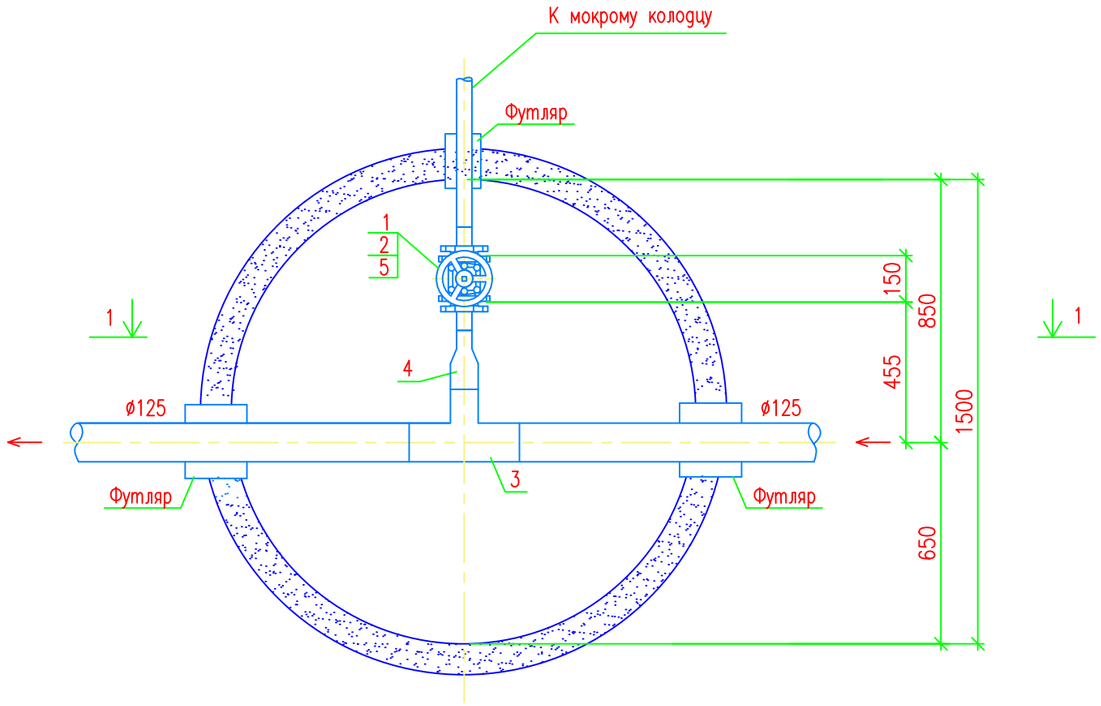

Разрез 1–1

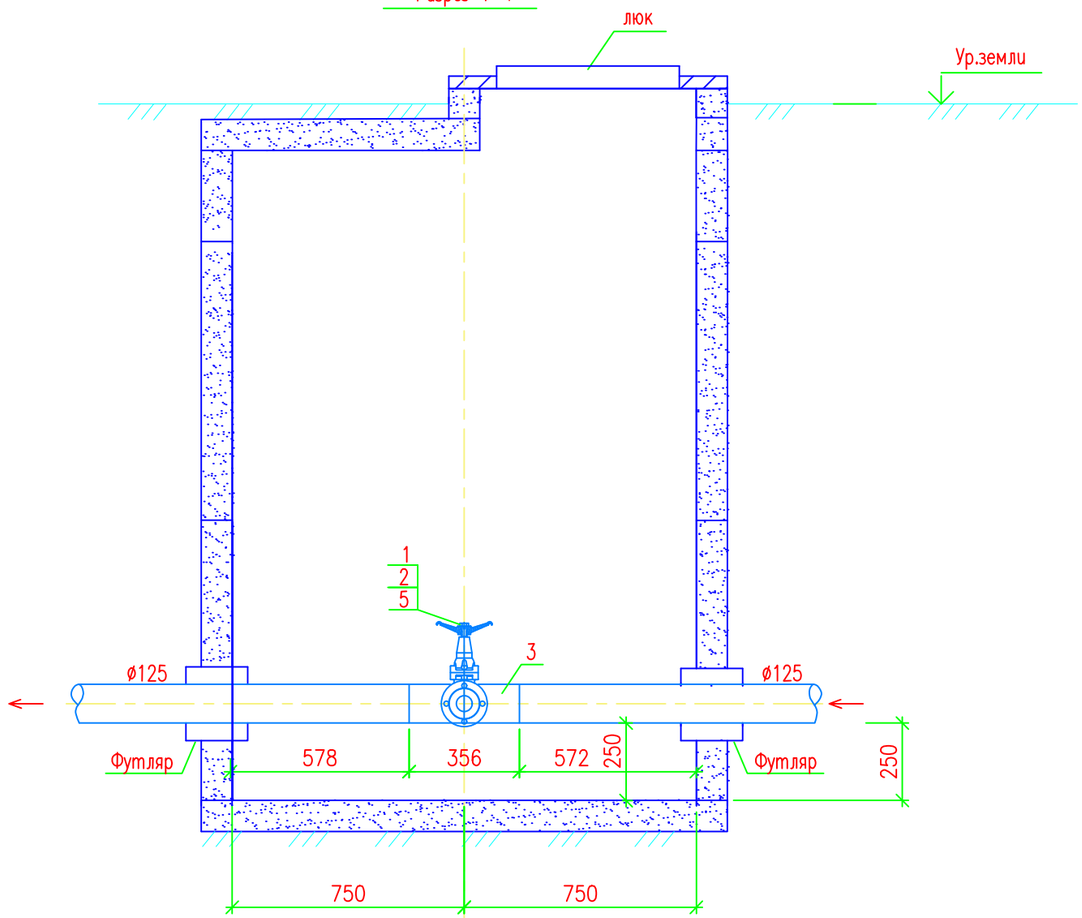

СПЕЦИФИКАЦИЯ

Поз	Обозначение	Наименование	Кол.	Масса ед.кг	Приме-чание
1	06–050–30014	Задвижка AVK клиновая фланцевая с ручн.упр. ø50–16 в комплекте	1		компл
		с ответными фланцами, прокладками и крепежом			
2	08–050–01000	Маховик для задвижки AVK 50	1		шт
3	001 117 0042 0127	Тройник 125х90	1		шт
4	001 117 0080 0093	Переход 90х50	1		шт
5	001 117 0100 0050	Втулка под фланец HPDEø50 PE100 SDR11	1		шт
	ø108х4.0 ГОСТ 10704–91	Труба стальная электросварная (футляр)	0.2		м
	В10 ГОСТ 10705–80				
	ø259х4.0 ГОСТ 10704–91	Труба стальная электросварная (футляр)	0.5		м
	В10 ГОСТ 10705–80				
	ГОСТ 8020–90	Колодец водопроводный ø1.5	1		шт
	ГОСТ 8020–90	Мокрый колодец ø2.0	1		шт
	ГОСТ 3634–99	Люк легкий "Л"	2	65	шт

Взам. инв. №

Подп. и дата

Инв. № подл.

Изм.	Кол.уч.	Лист	Nдок	Подпись	Дата
ГИП		Утежанов			
Разраб .		Максотов			

–НВ

Разработка ПСД на реконструкцию ВОС в с. Аккала Индерского района Атырауской области

Водовод

Стадия	Лист	Листов
РП	5	

Спускной колодец ВК–1. План. Разрез 1–1

ТОО "STROYCONSALTING" г.Уральск

А3

Колодец с вантузом ВК-2

План

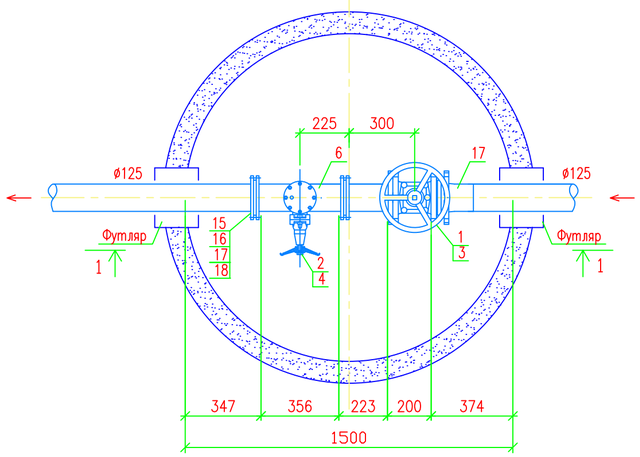

Разрез 1-1

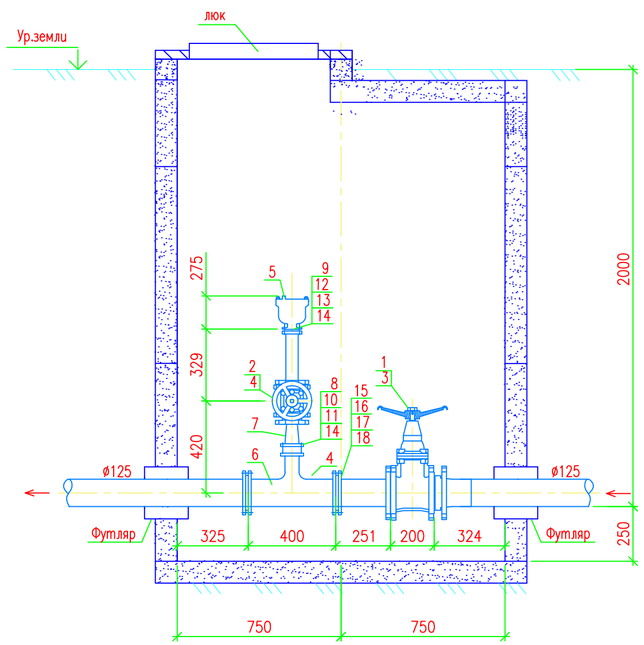

Общий вид упора

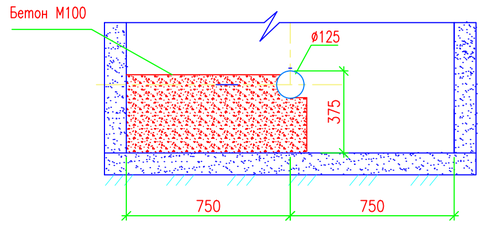

СПЕЦИФИКАЦИЯ

Поз	Обозначение	Наименование	Кол.	Масса ед.кг	Приме-чание
1	06-125-30014	Задвижка AVK клиновая фланцевая с ручн.упр. ø125-16 в комплекте	1		компл
		с ответными фланцами, прокладками и крепежом			
2	06-050-30014	Задвижка AVK клиновая фланцевая с ручн.упр. ø50-16 в комплекте	1		компл
		с ответными фланцами, прокладками и крепежом			
3	08-150-02000	Маховик для задвижки AVK ø125	1		шт
4	08-050-01000	Маховик для задвижки AVK ø50	1		шт
5	ТУ 3722-003-03219029-2006	Вантуз В6-50	1		шт
6	ГОСТ 5525-88	Тройник ТФ 125х65	1		шт
7	ГОСТ 17378-2001	Переход К-1-76,1х2,9-60,3х2,9	1		шт
8	ГОСТ 33259-2015	Фланец 65-16-01-1-В	1		шт
9	ГОСТ 33259-2015	Фланец 50-16-01-1-В	1		шт
10	ГОСТ 7798-70*	Болт М16х65	4		шт
11	ГОСТ 15180-86	Прокладка А-65-10	1		шт
12	ГОСТ 7798-70*	Болт М16х60	4		шт
13	ГОСТ 15180-86	Прокладка А-50-10	1		шт
14	ГОСТ 5915-70	Гайка М16	8		шт
15	ГОСТ 33259-2015	Фланец 125-16-01-1-В	2		шт
16	ГОСТ 7798-70*	Болт М20х90	16		шт
17	ГОСТ 15180-86	Прокладка А-125-10	2		шт
18	ГОСТ 5915-70	Гайка М20	16		шт
19	001 117 0100 0125	Втулка под фланец HPDEø125 PE100 SDR11	1		шт
	ø259х4.0 ГОСТ 10704-91	Труба стальная электросварная (футляр)	0.5		м
	В10 ГОСТ 10705-80				
	ø133х3.5 ГОСТ 10704-91	Труба стальная электросварная	0.2		м
	В10 ГОСТ 10705-80				
	ø57х3.5 ГОСТ 10704-91	Труба стальная электросварная	0.3		м
	В10 ГОСТ 10705-80				
	ГОСТ 8020-90	Колодец водопроводный ø1.5	1		шт
	ГОСТ 3634-99	Люк легкий "Л"	1	65	шт

Изм.	Кол.уч.	Лист	Nдок	Подпись	Дата	-НВ		
						Разработка ПСД на реконструкцию ВОС в с. Аккала Индерского района Атырауской области		
ГИП		Утежанов				Водовод	Стадия	Лист	Листов
Разраб .		Максотов					РП	6	
						Колодец с вантузом ВК-2. План. Разрез 1-1	ТОО "STROYCONSALTING" г.Уральск	

Формат А2

СПЕЦИФИКАЦИЯ ОБОРУДОВАНИЯ, ИЗДЕЛИЙ И МАТЕРИАЛОВ

ИЗМ.	ДАТА	ОПИСАНИЕ ИЗМЕНЕНИЙ	ГРУППОВАЯ ПРОВЕРКА						ДОЛЖНОСТЬ	ФАМИЛИЯ	ПОДПИСЬ	ДАТА	НВ.С		
0		ДЛЯ РАССМОТРЕНИЯ ЗАКАЗЧИКОМ							ГИП				Разработка ПСД на реконструкцию ВОС в с. Аккала Индерского района Атырауской области		
									ГЛ.СПЕЦ.						
									НАЧ.ОТДЕЛА						
									ПРОВЕРИЛ				Водовод	Стадия	Лист	Листов
									РАЗРАБОТАЛ					РП	1	
									СПЕЦ.ПО ДОК.				Спецификация оборудования, изделий и материалов		
ФАЙЛ			ТЕХНОЛОГ	СТРОИТЕЛЬ	В и К	САНТЕХНИК	ЭЛЕКТРИК	А и Т							

ВЗАМ. ИНВ. N

ПОДПИСЬ И ДАТА

ИНВ. № ПОДП.

Позиция	Наименование и техническая характеристика	Тип, марка. Обозначение документа, опросного листа	Код оборудования, изделия, материала	Завод-изготовитель	Единица измерения	Коли-чество	Масса единицы, кг	Примечание
1	2	3	4	5	6	7	8	9
	Сооружения							
	Плавучая насосная станция в комплекте с понтоном и утепленной надстройкой с насосом ЦНС(к) 50/60-5-18,5 производительностью 50м3/ч, напором 60м, мощностью 18,5кВт. Длина 6,0м, ширина 3,0м, высота борта 0,85м	ТКП №94 от 06.10.2023г			компл	1		
	Водовод							
	Труба HDPE100 SDR17.6 125х7.1 "питьевая"	СТ РК ИСО 4427-2004			м	1250,0		
	Труба HDPE100 SDR17.6 50х7.1 "питьевая"	СТ РК ИСО 4427-2004			м	6,0		
	Наклонно-направленное бурение трубопровода	159х3,5 ГОСТ 10704-91 / В10 ГОСТ 10705-80			м	250,0		
	Отвод 90° 125 ПЭ100 SDR11	001 115 0021 0125			шт	2		
	Отвод 30° 125 ПЭ100 SDR11	001 115 3027 0125			шт	1		
	Указательный знак				шт	4		
	Колодец с вантузом							
	Задвижка AVK клиновая фланцевая с ручн.упр. 125-16 в комплекте с ответными фланцами, прокладками и крепежом	06-125-30014			компл	1		
	Задвижка AVK клиновая фланцевая с ручн.упр. 50-16 в комплекте с ответными фланцами, прокладками и крепежом	06-050-30014			компл	1		
	Маховик для задвижки AVK 125	08-150-02000			шт	1		
	Маховик для задвижки AVK 50	08-050-01000			шт	1		
	Вантуз В6-50	ТУ 3722-003-03219029-2006			шт	1		
	Тройник ТФ 125х65	ГОСТ 5525-88			шт	1		
	Переход К-1-76,1х2,9-60,3х2,9	ГОСТ 17378-2001			шт	1		
	Фланец 65-16-01-1-В	ГОСТ 33259-2015			шт	1		
	Фланец 50-16-01-1-В	ГОСТ 33259-2015			шт	1		
	Болт М16х65	ГОСТ 7798-70*			шт	4		
	Прокладка А-65-10	ГОСТ 15180-86			шт	1		
	Болт М16х60	ГОСТ 7798-70*			шт	4		
	Прокладка А-50-10	ГОСТ 15180-86			шт	1		
	Гайка М16	ГОСТ 5915-70			шт	8		
	Фланец 125-16-01-1-В	ГОСТ 33259-2015			шт	2		
	Болт М20х90	ГОСТ 7798-70*			шт	16		
	Прокладка А-125-10	ГОСТ 15180-86			шт	2		
	Гайка М20	ГОСТ 5915-70			шт	16		
	Втулка под фланец HPDE 125 PE100 SDR11	001 117 0100 0125			шт	1		
	Труба стальная электросварная (футляр)	259х4.0 ГОСТ 10704-91 / В10 ГОСТ 10705-80			м	0,5		

Позиция	Наименование и техническая характеристика	Тип, марка. Обозначение документа, опросного листа	Код оборудования, изделия, материала	Завод-изготовитель	Единица измерения	Коли-чество	Масса единицы, кг	Примечание
	Труба стальная электросварная	133х3,5 ГОСТ 10704-91 / В10 ГОСТ 10705-80			м	0,2		
	Труба стальная электросварная	57х3,5 ГОСТ 10704-91 / В10 ГОСТ 10705-80			м	0,30		
	Колодец водопроводный 1.5	ГОСТ 8020-90			шт	1		
	Люк легкий "Л"	ГОСТ 3634-99			шт	1	65	

Позиция	Наименование и техническая характеристика	Тип, марка. Обозначение документа, опросного листа	Код оборудования, изделия, материала	Завод-изготовитель	Единица измерения	Коли-чество	Масса единицы, кг	Примечание
	Указательный знак				шт	1		
	Спускной колодец							
	Задвижка AVK клиновая фланцевая с ручн.упр. 50-16 в комплекте с ответными фланцами, прокладками и крепежом	06-050-30014			компл	1		
	Маховик для задвижки AVK 125	08-050-01000			шт	1		
	Тройник 125х90	001 117 0042 0127			шт	1		
	Переход 90х50	001 117 0080 0093			шт	1		
	Втулка под фланец HPDE 50 PE100 SDR11	001 117 0100 0050			шт	1		
	Труба стальная электросварная (футляр)	108х4 ГОСТ 10704-91 / В10 ГОСТ 10705-80			м	0,2		
	Труба стальная электросварная (футляр)	259х4.0 ГОСТ 10704-91 / В10 ГОСТ 10705-80			м	0,5		
	Колодец водопроводный 1.5	ГОСТ 8020-90			шт	1		
	Люк легкий "Л" ø	ГОСТ 3634-99			шт	2		
	Мокрый колодец 2,0	ГОСТ 8020-90			шт	1		
	Указательный знак				шт	2		