ТҰРАҚТЫ ЖЕР ПАЙДАЛАНУ
ҚҰҚЫҒЫН БЕРЕТІН

АКТ

НА ПРАВО ПОСТОЯННОГО
ЗЕМЛЕПОЛЬЗОВАНИЯ

№ 0410772

Жер учаскесінің кадастрлық нөмірі: **04-060-019-1449**
Жер учаскесіне тұрақты жер пайдалану құқығы
Жер учаскесінің алаңы: **0,5112 га**
Жердің санаты: **Елді мекендердің жерлері (қалалар, поселкелер және ауылдық елді мекендер)**
Жер учаскесін нысаналы тағайындау: **автомобиль және жаяу жүргінші жолы үшін**
Жер учаскесін пайдаланудағы шектеулер мен ауыртпалықтар: **жоқ**
Жер учаскесінің бөлінуі: **бөлінбейді**

Кадастровый номер земельного участка: **04-060-019-1449**
Право постоянного землепользования на земельный участок
Площадь земельного участка: **0,5112 га**
Категория земель: **Земли населенных пунктов (городов, поселков и сельских населенных пунктов)**
Целевое назначение земельного участка: **для пешеходных и автомобильных дорог**
Ограничения в использовании и обременения земельного участка: **нет**
Делимость земельного участка: **неделимый**

№ 0410772

Жер учаскесінің ЖОСПАРЫ
План земельного участка

Учаскенің мекенжайы, мекенжайының тіркеу коды (ол бар болған кезде):
Индер ауданы, Жарсуат ауылы, М.Мусина көшесі
Адрес, регистрационный код адреса (при его наличии) участка:
Индерский район, село Жарсуат, улица М.Мусина

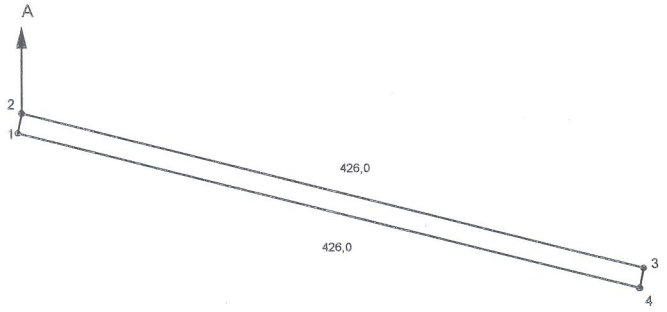

Шектесу учаскелерінің кадастрлық нөмірлері (жер санаттары)*:
А-дан А-ға дейін: Жерлер

Кадастровые номера (категории земель) смежных участков*:
От А до А: Земли

Бұрылыстар нүктелері № поворотных точек	Сызықтардың өлшемі Меры линий, метр
1 - 2	12,0
3 - 4	12,0

МАСШТАБ 1: 5000

Жоспар шегіндегі бөтен жер учаскелері
Посторонние земельные участки в границах плана

Жоспардағы № на плане	Жоспар шегіндегі бөтен жер учаскелерінің кадастрлық нөмірлері Кадастровые номера посторонних земельных участков в границах плана	Алаңы, гектар Площадь, гектар
	жоқ нет	

Осы акт **"Азаматтарға арналған үкімет» мемлекеттік корпорациясы» коммерциялық емес акционерлік қоғамының Атырау облысы бойынша филиалы- жер кадастры және жылжымайтын мүлікті техникалық тексеру департаментінің Индер аудандық бөлімшесінде** жасалды
Настоящий акт изготовлен **Департаментом земельного кадастра и технического обследования недвижимости - филиал некоммерческого акционерного общества «Государственная корпорация «Правительство для граждан» Индерским районным отделением по Атырауской области**

Мөр орны _____ **С.Айтимов**
қолы, подпись

Место печати 2017 ж/г "31" желтоқсан

Осы актіні беру туралы жазба жер учаскесіне меншіктік құқығын, жер пайдалану құқығын беретін актілер жазылатын Кітапта № 233 болып жазылды

Қосымша: жер учаскесінің шекарасындағы ерекше режиммен пайдаланылатын жер учаскелерінің тізбесі (олар болған жағдайда) жоқ

Запись о выдаче настоящего акта произведена в Книге записей актов на право собственности на земельный участок, право землепользования за № 233

Приложение: перечень земельных участков с особым режимом использования в границах земельного участка (в случае их наличия) нет

Ескерту:

*Шектесулерді сипаттау жөніндегі ақпарат жер учаскесіне сәйкестендіру құжатын дайындаған сәтте күшінде

Примечание:

*Описание смежеств действительно на момент изготовления идентификационного документа на земельный участок

Справка №3155890

"Индер ауданының құрылыс, сәулет және қала құрылысы бөлімі" ММ
(Республика маңызы бар қаланың/облыс маңызы бар қаланың/ауданның сәулет және қала құрылысы басқармасы/бөлімі)
ГУ "Отдел строительства, архитектуры и градостроительства Индерского района"
(Управление/отдел архитектуры и градостроительства города республиканского значения/города областного значения/района)

Жылжымайтын мүлік объектісінің мекенжайын нақтылау туралы анықтама
Справка об уточнении адреса объекта недвижимости

«Мекенжай тіркелімі» АЖ / ИС «Адресный регистр»

(жылжымайтын мүлік нысаны / объект недвижимости)

Тұрақты тіркеу адресі: Постоянный адрес регистрации:	**Қазақстан РЕСПУБЛИКАСЫ, АТЫРАУ ОБЛЫСЫ, ИНДЕР АУДАНЫ, ЖАРСУАТ АУЫЛДЫҚ ОКРУГІ, ЖАРСУАТ АУЫЛЫ, МУСИНА МАҚПАЛ КӨШЕСІ, құрылыс 14**	**РЕСПУБЛИКА Казахстан, ОБЛАСТЬ АТЫРАУСКАЯ, РАЙОН ИНДЕРСКИЙ, СЕЛЬСКИЙ ОКРУГ ЖАРСУАТ, СЕЛО ЖАРСУАТ, УЛИЦА МУСИНА МАКПАЛ, строение 14**
Мекенжайдың тіркеу коды: Регистрационный код адреса:	**0201700062151763**	
Объектінің сипаттамасы: Описание объекта:	**Автомобиль және жаяу жүргіншілер жолы**	
Объектінің санаты: Категория объекта:	**КӨЛІККЕ ЖӘНЕ ХАЛЫҚҚА ТІКЕЛЕЙ ҚЫЗМЕТ КӨРСЕТУГЕ АРНАЛҒАН ӨНДІРІСТІК НЫСАНДАР**	**ПРОИЗВОДСТВЕННЫЕ ОБЪЕКТЫ ДЛЯ ТРАНСПОРТА И ДЛЯ НЕПОСРЕДСТВЕННОГО ОБСЛУЖИВАНИЯ НАСЕЛЕНИЯ**
Кадастрлық нөмірі: Кадастровый номер:	**04-060-019-1449**	
Тіркеу күні: Дата регистрации:	**05.06.2017**	
Негіздеме құжат: Документ основание:	**Сәулет бөлімінің хаты № 10 от 07.11.2013**	**Письмо отдела архитектуры № 10 от 07.11.2013**
Берілген күні: Дата выдачи:	**05.06.2017**	

Орындаған: З.Хайдарова

Бөлім басшысы: Б.Имангазиев

№ 0410771

Жер учаскесінің кадастрлық нөмірі: **04-060-019-1448**
Жер учаскесіне тұрақты жер пайдалану құқығы
Жер учаскесінің алаңы: **0,5244 га**
Жердің санаты: **Елді мекендердің жерлері (қалалар, поселкелер және ауылдық елді мекендер)**
Жер учаскесін нысаналы тағайындау: **автомобиль және жаяу жүргінші жолы үшін**
Жер учаскесін пайдаланудағы шектеулер мен ауыртпалықтар: **жоқ**
Жер учаскесінің бөлінуі: **бөлінбейді**

Кадастровый номер земельного участка: **04-060-019-1448**
Право постоянного землепользования на земельный участок
Площадь земельного участка: **0,5244 га**
Категория земель: **Земли населенных пунктов (городов, поселков и сельских населенных пунктов)**
Целевое назначение земельного участка: **для пешеходных и автомобильных дорог**
Ограничения в использовании и обременения земельного участка: **нет**
Делимость земельного участка: **неделимый**

№ 0410771

Жер учаскесінің ЖОСПАРЫ
План земельного участка

Учаскенің мекенжайы, мекенжайының тіркеу коды (ол бар болған кезде):
Индер ауданы, Жарсуат ауылы, Наурыз көшесі
Адрес, регистрационный код адреса (при его наличии) участка: Индерский район, село Жарсуат, улица Наурыз 13

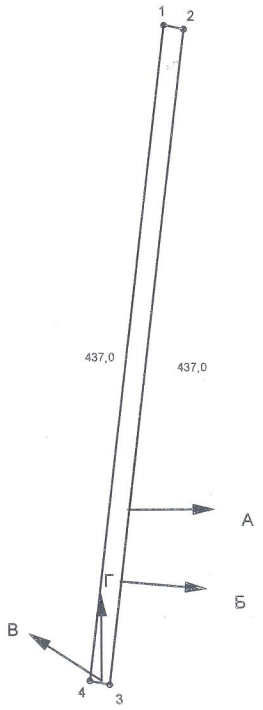

Шектесу учаскелерінің кадастрлық нөмірлері (жер санаттары)*:
А-дан Б-ға дейін: ЖУ 04060006167
Б-дан В-ға дейін: Жерлер
В-дан Г-ға дейін: ЖУ 04060006635
Г-дан А-ға дейін: Жерлер

Кадастровые номера (категории земель) смежных участков*:
От А до Б: ЗУ 04060006167
От Б до В: Земли
От В до Г: ЗУ 04060006635
От Г до А: Земли

Бұрылыстар нүктелері № поворотных точек	Сызықтардың өлшемі Меры линий, метр
1 - 2	12,0
3 - 4	12,0

МАСШТАБ 1: 5000

Жоспар шегіндегі бөтен жер учаскелері
Посторонние земельные участки в границах плана

Жоспардағы № на плане	Жоспар шегіндегі бөтен жер учаскелерінің кадастрлық нөмірлері Кадастровые номера посторонних земельных участков в границах плана	Алаңы, гектар Площадь, гектар
	жоқ нет	

Осы акт **"Азаматтарға арналған үкімет» мемлекеттік корпорациясы» коммерциялық емес акционерлік қоғамының Атырау облысы бойынша филиалы- жер кадастры және жылжымайтын мүлікті техникалық тексеру департаментінің Индер аудандық бөлімшесінде** жасалды
Настоящий акт изготовлен **Департаментом земельного кадастра и технического обследования недвижимости - филиал некоммерческого акционерного общества «Государственная корпорация «Правительство для граждан» Индерским районным отделением по Атырауской области**

Мөр орны _____ **С.Айтимов**
қолы, подпись

Место печати 20 17 ж/г '31' тамыр

Осы актіні беру туралы жазба жер учаскесіне меншіктік құқығын, жер пайдалану құқығын беретін актілер жазылатын Кітапта № 237 болып жазылды

Қосымша: жер учаскесінің шекарасындағы ерекше режиммен пайдаланылатын жер учаскелерінің тізбесі (олар болған жағдайда) жоқ

Запись о выдаче настоящего акта произведена в Книге записей актов на право собственности на земельный участок, право землепользования за № 237

Приложение: перечень земельных участков с особым режимом использования в границах земельного участка (в случае их наличия) нет

Ескерту:

*Шектесулерді сипаттау жөніндегі ақпарат жер учаскесіне сәйкестендіру құжатын дайындаған сәтте күшінде

Примечание:

*Описание смежеств действительно на момент изготовления идентификационного документа на земельный участок

Справка №3155787

"Индер ауданының құрылыс, сәулет және қала құрылысы бөлімі" ММ
(Республика маңызы бар қаланың/облыс маңызы бар қаланың/ауданның сәулет және қала құрылысы басқармасы/бөлімі)
ГУ "Отдел строительства, архитектуры и градостроительства Индерского района"
(Управление/отдел архитектуры и градостроительства города республиканского значения/города областного значения/района)

Жылжымайтын мүлік объектісінің мекенжайын нақтылау туралы анықтама
Справка об уточнении адреса объекта недвижимости

«Мекенжай тіркелімі» АЖ / ИС «Адресный регистр»

(жылжымайтын мүлік нысаны / объект недвижимости)

Тұрақты тіркеу адресі: Постоянный адрес регистрации:	**Қазақстан РЕСПУБЛИКАСЫ, АТЫРАУ ОБЛЫСЫ, ИНДЕР АУДАНЫ, ЖАРСУАТ АУЫЛДЫҚ ОКРУГІ, ЖАРСУАТ АУЫЛЫ, НАУРЫЗ КӨШЕСІ, құрылыс 13**	**РЕСПУБЛИКА Казахстан, ОБЛАСТЬ АТЫРАУСКАЯ, РАЙОН ИНДЕРСКИЙ, СЕЛЬСКИЙ ОКРУГ ЖАРСУАТ, СЕЛО ЖАРСУАТ, УЛИЦА НАУРЫЗ, строение 13**
Мекенжайдың тіркеу коды: Регистрационный код адреса:	**0201700062149769**	
Объектінің сипаттамасы: Описание объекта:	**Автомобиль және жаяу жүргінші жолы үшін**	
Объектінің санаты: Категория объекта:	**КӨЛІККЕ ЖӘНЕ ХАЛЫҚҚА ТІКЕЛЕЙ ҚЫЗМЕТ КӨРСЕТУГЕ АРНАЛҒАН ӨНДІРІСТІК НЫСАНДАР**	**ПРОИЗВОДСТВЕННЫЕ ОБЪЕКТЫ ДЛЯ ТРАНСПОРТА И ДЛЯ НЕПОСРЕДСТВЕННОГО ОБСЛУЖИВАНИЯ НАСЕЛЕНИЯ**
Кадастрлық нөмірі: Кадастровый номер:	**04-060-019-1448**	
Тіркеу күні: Дата регистрации:	**05.06.2017**	
Негіздеме құжат: Документ основание:	**Сәулет бөлімінің хаты № 10 от 07.11.2013**	**Письмо отдела архитектуры № 10 от 07.11.2013**
Берілген күні: Дата выдачи:	**05.06.2017**	

Орындаған: З.Хайдарова

Бөлім басшысы: Б.Имангазиев

№ 0410773

Жер учаскесінің кадастрлық нөмірі: **04-060-019-1451**
Жер учаскесіне тұрақты жер пайдалану құқығы
Жер учаскесінің алаңы: **0,2880 га**
Жердің санаты: **Елді мекендердің жерлері (қалалар, поселкелер және ауылдық елді мекендер)**
Жер учаскесін нысаналы тағайындау: **автомобиль және жаяу жүргінші жолы үшін**
Жер учаскесін пайдаланудағы шектеулер мен ауыртпалықтар: **жоқ**
Жер учаскесінің бөлінуі: **бөлінбейді**

Кадастровый номер земельного участка: **04-060-019-1451**
Право постоянного землепользования на земельный участок
Площадь земельного участка: **0,2880 га**
Категория земель: **Земли населенных пунктов (городов, поселков и сельских населенных пунктов)**
Целевое назначение земельного участка: **для пешеходных и автомобильных дорог**
Ограничения в использовании и обременения земельного участка: **нет**
Делимость земельного участка: **неделимый**

№ 0410773

Жер учаскесінің ЖОСПАРЫ
План земельного участка

Учаскенің мекенжайы, мекенжайының тіркеу коды (ол бар болған кезде):
Индер ауданы, Жарсуат ауылы, Қалбағаев көшесі
Адрес, регистрационный код адреса (при его наличии) участка: Индерский район, село Жарсуат, улица Калбагаева 19

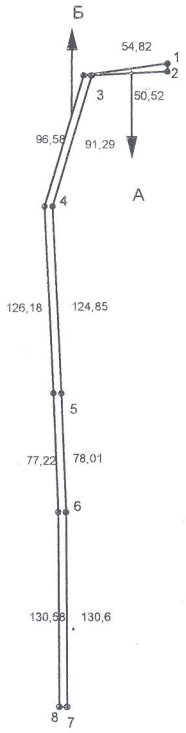

Шектесу учаскелерінің кадастрлық нөмірлері (жер санаттары)*:
А-дан Б-ға дейін: ЖУ 04060006014
Б-дан А-ға дейін: Жерлер

Кадастровые номера (категории земель) смежных участков*:
От А до Б: ЗУ 04060006014
От Б до А: Земли

Бұрылыстар нүктелері № поворотных точек	Сызықтардың өлшемі Меры линий, метр
1 - 2	6,0
7 - 8	6,0

МАСШТАБ 1: 5000

Жоспар шегіндегі бөтен жер учаскелері
Посторонние земельные участки в границах плана

Жоспардағы № на плане	Жоспар шегіндегі бөтен жер учаскелерінің кадастрлық нөмірлері Кадастровые номера посторонних земельных участков в границах плана	Алаңы, гектар Площадь, гектар
	жоқ нет	

Осы акт **"Азаматтарға арналған үкімет» мемлекеттік корпорациясы» коммерциялық емес акционерлік қоғамының Атырау облысы бойынша филиалы- жер кадастры және жылжымайтын мүлікті техникалық тексеру департаментінің Индер аудандық бөлімшесінде** жасалды
Настоящий акт изготовлен **Департаментом земельного кадастра и технического обследования недвижимости - филиал некоммерческого акционерного общества «Государственная корпорация «Правительство для граждан» Индерским районным отделением по Атырауской области**

Мөр орны _____ **С.Айтимов**
қолы, подпись

Место печати 20 17 ж/г "31" мамыр

Осы актіні беру туралы жазба жер учаскесіне меншіктік құқығын, жер пайдалану құқығын беретін актілер жазылатын Кітапта № 234 болып жазылды

Қосымша: жер учаскесінің шекарасындағы ерекше режиммен пайдаланылатын жер учаскелерінің тізбесі (олар болған жағдайда) жоқ

Запись о выдаче настоящего акта произведена в Книге записей актов на право собственности на земельный участок, право землепользования за № 234

Приложение: перечень земельных участков с особым режимом использования в границах земельного участка (в случае их наличия) нет

Ескерту:

*Шектесулерді сипаттау жөніндегі ақпарат жер учаскесіне сәйкестендіру құжатын дайындаған сәтте күшінде

Примечание:

*Описание смежеств действительно на момент изготовления идентификационного документа на земельный участок

№ 0410315

Жер учаскесінің кадастрлық нөмірі: **04-060-019-1401**
Жер учаскесіне тұрақты жер пайдалану құқығы
Жер учаскесінің алаңы: **0.3728 га**
Жердің санаты: **Елді мекендердің жерлері (қалалар, поселкелер және ауылдық елді мекендер)**
Жер учаскесін нысаналы тағайындау:
ауыл ішілік жол үшін
Жер учаскесін пайдаланудағы шектеулер мен ауыртпалықтар: **жоқ**
Жер учаскесінің бөлінуі: **бөлінбейді**

Кадастровый номер земельного участка: **04-060-019-1401**
Право постоянного землепользования на земельный участок
Площадь земельного участка: **0.3728 га**
Категория земель: **Земли населенных пунктов (городов, поселков и сельских населенных пунктов)**
Целевое назначение земельного участка:
для внутри сельской автодороги
Ограничения в использовании и обременения земельного участка: **нет**
Делимость земельного участка: **неделимый**

№ 0410315

Жер учаскесінің
ЖОСПАРЫ
План земельного участка

Учаскенің мекенжайы, мекенжайының тіркеу коды (ол бар болған кезде): **Индер ауданы, Жарсуат ауылы, Жангиров көшесі**
Адрес, регистрационный код адреса (при его наличии) участка: **Индерский район, село Жарсуат, улица Жангирова**

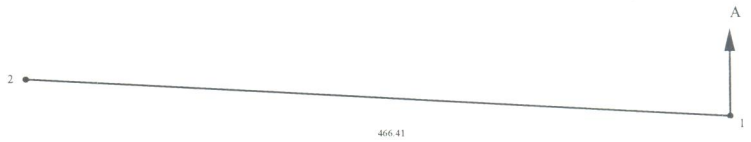

Шектесу учаскелерінің кадастрлық нөмірлері (жер санаттары)*:
А-дан А-ға дейін: Жерлер

Кадастровые номера (категории земель) смежных участков*:
От А до А: Земли

МАСШТАБ 1: 5000

Жоспар шегіндегі бөтен жер учаскелері
Посторонние земельные участки в границах плана

Жоспардағы № на плане	Жоспар шегіндегі бөтен жер учаскелерінің кадастрлық нөмірлері Кадастровые номера посторонних земельных участков в границах плана	Алаңы, гектар Площадь, гектар
	жоқ нет	

Осы акт **"Азаматтарға арналған үкімет» мемлекеттік корпорациясы» коммерциялық емес акционерлік қоғамының Атырау облысы бойынша филиалы- жер кадастры және жылжымайтын мүлікті техникалық тексеру департаментінің Индер аудандық бөлімшесінде** жасалды

Настоящий акт изготовлен **Департаментом земельного кадастра и технического обследования недвижимости - филиал некоммерческого акционерного общества**

Мөр орны _____ **Айтимов С.**
қолы, подпись

Место печати 20 17 ж/г '27' қаралы

Осы актіні беру туралы жазба жер учаскесіне меншіктік құқығын, жер пайдалану құқығын беретін актілер жазылатын Кітапта № 709 болып жазылды

Қосымша: жер учаскесінің шекарасындағы ерекше режиммен пайдаланылатын жер учаскелерінің тізбесі (олар болған жағдайда) жоқ

Запись о выдаче настоящего акта произведена в Книге записей актов на право собственности на земельный участок, право землепользования за № 709

Приложение: перечень земельных участков с особым режимом использования в границах земельного участка (в случае их наличия) нет

Ескерту:

*Шектесулерді сипаттау жөніндегі ақпарат жер учаскесіне сәйкестендіру құжатын дайындаған сәтте күшінде

Примечание:

*Описание смежеств действительно на момент изготовления идентификационного документа на земельный участок