AKD
375N

LW300FN

请使用《操作与保养手册》中推荐的油
Применяйте масло, рекомендуемое в «Руководстве по эксплуатации и уходу»

润滑保养标识
Знак смазки и ухода

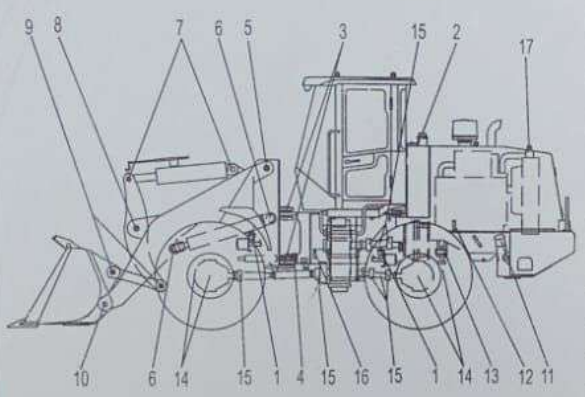

序号 №	名称 Наименование	油品 Масло	保养方式 Способ ухода	保养间隔 Количество мест обслуживания
	10小时 (час)			
12	发动机 Двигатель	EO		1
2	液压油箱 Гидробак	HO		1
1	制动助力器 Усилитель тормозов	BF		2
11	燃油箱 Топливный бак	F		1
6	动臂缸销 Палец стрелы	G		2
5	动臂销 Палец стрелы			2
7	翻斗缸销 Палец цилиндра опрокидывания ковша			2
9	拉杆销 Палец тяги			2
10	铲斗销 Палец ковша			2
8	摇臂销 Палец поворотного рычага			1
13	转车架销 Палец шарнирной рамы			2
	50小时 (час)			
15	传动轴 Приводной вал	G		6
3	车架铰接销 Шарнирный палец рамы			2
4	转向销 Шкворень поворотного кулака			4
▲ 12	发动机 Двигатель	EO		1
16	变速箱 КПП	TF		1
	100小时 (час)			
14	前后桥 Передний и задний мосты	GO		4
16	变速箱 КПП	TF		1
	250小时 (час)			
14	前后桥 Передний и задний мосты	GO		4
12	发动机 Двигатель	EO		1
	600小时 (час)			
● 16	变速箱 КПП	TF		1
	1000小时 (час)			
14	前后桥 Передний и задний мосты	GO		4
1	制动助力器 Усилитель тормозов	BF		2
	2000小时 (час)			
2	液压油箱 Гидробак	HO		1
17	散热器 радиатор	A		1

G — 多用途润滑脂 Многоцелевое смазочное масло
GO — 齿轮油 Масло для шестерни
EO — 发动机油 Масло двигателя
HO — 液压油 Гидравлическое масло
F — 燃油 Топливное масло
TF — 液力传动油 Масло для гидравлической передачи
BF — 制动液 Тормозная жидкость
A — 防冻液 антифриз

油位检查 Проверка уровня	磨合期换油 Замена масла в процессе обкатки	更换新油 Заменить масло	加润滑脂 Добавка смазочного масла

说明：Примечание:
▲ 上乘发动机换油时间为100小时；Период замены масла для верхнего дизельного двигателя составляет 100 часов
● 变速箱换油时间为1000小时，Период замены масла для стационарного передатчика составляет 1000 часов

XCMG

AKD
375N

XCMG
装载机铲斗
WHEEL LOADER BUCKET
铲斗容量
BUCKET CAPACITY
1.8 m³
铲斗型号
BUCKET MODEL
252612556
左边齿型号
LEFT TOOTH MODEL
250900264
边刀板型号(可选)
SIDE SEGMENTS MODEL OPTIONAL
/
中间齿型号
MIDDLE TOOTH MODEL
250200234
中刀板型号(可选)
MIDDLE SEGMENTS MODEL OPTIONAL
252612554
右边齿型号
RIGHT TOOTH MODEL
250900263
警告
WARNING
严禁超载
NO OVERLOADING
额定工作载荷见整机标牌
RATED OPERATING CAPACITY SEE THE MAIN MACHINE PLATE
徐工集团工程机械股份有限公司
XCMG CONSTRUCTION MACHINERY CO.,LTD

AKD
375N
XCMG
装载机铲斗
WHEEL LOADER BUCKET
铲斗容量
BUCKET CAPACITY
1.8 m³
铲斗型号
BUCKET MODEL
252612556
左边齿型号
LEFT TOOTH MODEL
250900264
边刀板型号(可选)
SIDE CUTTER MODEL (OPTIONAL)
/
中间齿型号
MIDDLE TOOTH MODEL
250200234
中刀板型号(可选)
MIDDLE CUTTER MODEL (OPTIONAL)
252612554
右边齿型号
RIGHT TOOTH MODEL
250900263
警告
WARNING
严禁超载
NO OVERLOADING
额定工作载荷见整机标牌
RATED OPERATING CAPACITY SEE THE MAIN MACHINE PLATE
徐工集团工程机械股份有限公司
XCMG CONSTRUCTION MACHINERY CO.,LTD