РЕСПУБЛИКА КАЗАХСТАН
товарищество с ограниченной ответственностью
"TS-Smart Construction"
ГОСЛИЦЕНЗИЯ №19011915

Заказ: 15-2024
Заказчик: ГККП на праве оперативного управления "Ясли - сад "Балдырган" Отдела образования по Бейнеускому району Управления образования Мангистауской области

РАБОЧИЙ ПРОЕКТ

"Капитальный ремонт здания №1 детского сада, расположенного по адресу : Мангистауская область, Бейнеуский район, с.Бейнеу, ул.Тажиулы .Капитальный ремонт здания №2 детского сада, расположенного по адресу : Мангистауская область, Бейнеуский район, с.Бейнеу, ул.Торемурат"

Том II

Альбом 2

Архитектурно-строительная часть

г.Шымкент - 2024 г.

РЕСПУБЛИКА КАЗАХСТАН
товарищество с ограниченной ответственностью
"TS-Smart Construction"
ГОСЛИЦЕНЗИЯ №19011915

Заказ: 15-2024
Заказчик: ГККП на праве оперативного управления "Ясли - сад "Балдырган" Отдела образования по Бейнеускому району Управления образования Мангистауской области

РАБОЧИЙ ПРОЕКТ

"Капитальный ремонт здания №1 детского сада, расположенного по адресу : Мангистауская область, Бейнеуский район, с.Бейнеу, ул.Тажиулы .Капитальный ремонт здания №2 детского сада, расположенного по адресу : Мангистауская область, Бейнеуский район, с.Бейнеу, ул.Торемурат"

Том II

Альбом 2

Архитектурно-строительная часть

Директор — Қамбатыров Т. З.

Главный инженер проекта — Дауренбек Н.

г.Шымкент - 2024 г.

Ведомость чертежей основного комплекта АС

Лист	Наименование	Примечание
1	Ведомость чертежей основного комплекта АС	
1а	Общие данные (начало)	
1б	Общие данные (окончание)	
2	План 1-го этажа на отм. 0.000 М1:100 (обмерочный чертеж)	
3	План кровли М1:100 (обмерочный чертеж)	
4	Разрез 1-1	
5	Фасад 1-2 (до ремонта)	
6	Фасад 2-1 (до ремонта)	
7	Фасад В - А (до ремонта)	
8	Фасад А - В (до ремонта)	
9	План 1-го этажа на отм. 0.000 М1:100 (Демонтажных и ремонтных работ)	
10	Ведомость обьемов демонтажных работ	
11	План 1-го этажа на отм. 0.000 М1:100 (после ремонта)	
12	План кровли М1:100 (после ремонта)	
13	Разрез 1-1	
14	Фасад 1-2 (после ремонта)	
15	Фасад 2-1 (после ремонта)	
16	Фасад В - А (после ремонта)	
17	Фасад А - В (после ремонта)	
18	Ведомость отделки помещений Спецификация элементов заполнения дверных проемов. Экспликация полов	
19	Слуховое окно Спецфикация элементов	
20	Блок слухового окна ОБС-1 Спецфикация элементов	
21	Козырек К-1.	
22	Крыльцо КР 1, Пандус П-1, Разрез 1-1,2-2	
23	Крыльцо КР 2, Разрез 1-1,2-2	
24	Глиняный замок	

Ведомость ссылочных и прилагаемых документов

Обозначение	Наименование	Примечание
СП РК 2.03-30-2017	Строительство в сейсмических районах.	
СП РК EN 1992-1-1:2004/2011	Проектирование железобетонных конструкций	
СНиП РК 2.04.21-2004	Энергопотребление и тепловая защита гражданских зданий	
СН РК 3.02-07-2014 СП РК 3.02-107-2014	Общественные здания и сооружения	
Серия 2.244-1 вып.6	Полы общественной зданий	
СП РК 3.02-137-2013 СН РК 3.02-37-2013	Крыши и кровли.	
СН РК 1.03-05-2011 СП РК 1.03-106-2012*	Техника безопасности в строительстве.	
СН РК 2.01-01-2013 СП РК 2.01-101-2013*	Защита строительных конструкций от коррозии.	
СН РК 2.02-01-2019 СП РК 2.02-101-2014*	Пожарная безопасность зданий и сооружений.	
ГОСТ 30674-99	Блоки оконные из поливинилхлоридных профилей	
ГОСТ 6629-88	Двери деревянные внутренние для жилых и обще-ственных зданий	
ГОСТ 24698-81	Двери деревянные наружные для жилых и обще-ственных зданий	

Изм.	Кол.уч	Лист	N док.	Подпись	Дата	15-2024-АС		
						«Капитальный ремонт здания №2 детского сада, расположенного по адресу : Мангистауская область, Бейнеуский район, с.Бейнеу, ул.Торемурат.»		
ГИП							Стадия	Лист	Листов
Проверил		Мейрбеков Н			04.2024		РП	1	24
Разработал		Тажимурат Е			04.2024	Ведомость чертежей основного комплекта АС	ТОО"TS-Smart Construction" г.Шымкент-2024		
Н.контроль		Мейрбеков Н			04.2024				

1. Общие данные:

Рабочий проект «Капитальный ремонт здания №2 детского сада, расположенного по адресу : Мангистауская область, Бейнеуский район, с.Бейнеу, ул.Торемурат.» разработан на основании:

– Договор от 2024 г.

– Задании на проектирование, утвержденного ГККП на ПОУ "Ясли – сад "Балдырган"вр.и.о. директора Байтилетова Г.

– Обмерочных чертежей выполненных специалистами ТОО «TS-Smart Construction».

Заказчик – ГККП на праве оперативного управления "Ясли – сад "Балдырган" Отдела образования по Бейнеускому району Управления образования Мангистауской области.

Вид строительства – капитальный ремонт.

Источник финансирования – бюджетные средства.

2. Характеристика района:

Объект расположен в IВ климатическом районе с резко выраженным континентальным режимом, согласно СП РК 2.04.01–2017 «Строительная климатология».

Климат село Бейнеу резко континентальный, сухой, характеризующийся резкими колебаниями температуры в течение суток и года, сильными и частыми сухими ветрами. Зима – продолжительная и суровая с устойчивым снежным покровом, лето – короткое, жаркое и сухое. Весна и осень характеризуются кратковременностью и резкой сменой тепла, и холода. По количеству выпадающих осадков район относится к зоне сухих степей. Характеристика составлена согласно СП РК 2.04–01–2017 «Строительная климатология».

Нормативные данные: снеговая нагрузка для II района – 70 кг/м2

Скоростной напор ветра для III района – 38 кг/м2;

Сейсмичность – до 3 баллов.

Основные климатические показатели согласно СП РК 2.04–01–2017

Температура воздуха наиболее холодных суток – (–29.8° С)

Температура воздуха наиболее холодной пятидневки – (–25.3° С)

Температура воздуха теплого периода– 45.1° С

Средняя максимальная температура воздуха наиболее теплого месяца – 34,8° С

Абсолютная минимальная температура воздуха – (– 34.7° С)

Абсолютная максимальная температура воздуха теплого периода – 45.1°С

Количество осадков: за апрель– октябрь – 79 мм

3. Объемно–планировочные и конструктивные решения существующих зданий и сооружений.

Детский сад;

Было установлено что:

Строительство зданий выполнено в период 2010г. Имеется технический паспорт объекта по состоянию на 11.03.2011года.

1. Существущая здания одноэтажное, без подвала, прямоугольной формы в плане размером по оси «1–2» по ряду «А–В» 17,70м х 13.20м. Высота в помещениях от пола до перекрытия 3.0м.
2. Фундамент – бетонные, крупноблочные, ленточные. Отмостка по периметру здания монолитная, бетонная или из асфальтобетона. Гидроизоляция цоколя бетон.
3. Наружные стены – кирпичные. Кирпичная кладка из силикатного кирпича с керамической кладкой в цоколе. Несущими стенами являются наружные и внутренние продольные стены.Толщина наружных стен 640 мм, толщина внутренних несущих стен 510 мм. Перегородки а также кирпичные толщиной 120 мм. Фасады оштукатурены и окрашены фасадной краской. Внутренняя отделка стен в виде штукатурки, шпатлевки и покраски. В санузлах облицовка стен плитками.
4. Перекрытие – из пустотных железобетонных плит высотой 220 мм. Плиты уложены поперечно на несущие стены. Швы между плитами заделаны цементным раствором и оштукатурены. Потолки окрашены известкой. ;
5. Крыша – деревянная, стропильной системы, много скатная (конверт);
6. Кровля – крашенной металлочерепицы;
7. Полы здания бетонные, покрытые напольной плиткой и линолеумом. Лестницы и площадки железобетонные монолитные. Ступени и площадки лестницы покрыты напольной плиткой. Крыльца железобетонные, местами резиновым покрытием, имеется пандус.
8. Окна – из ПВХ, двухкамерные, сливы стальные. ;
9. Двери – деревянные дверные блоки, ПВХ, метал (входной);
10. Электроснабжение – имеется;
11. Водоснабжение – имеется;
12. Канализация • имеется;
13. Отопление – имеется;
14. Противопожарный система – отсутствует;
15. Слаботочные системы – охранно–пожарная сигнализация, видеонаблюдение, интернет, телефонизация

4. Проектные решения:

В проекте «Капитальный ремонт здания №2 детского сада, расположенного по адресу : Мангистауская область, Бейнеуский район, с.Бейнеу, ул.Торемурат.» предусматривается:

1. Вдоль фундаментов вырыта траншея и по периметру сделан глиняный замок;
2. На наружной поверхности фундаментов выполнена вертикальная гидроизоляция;
3. В соответствии норм РК по энергосбережению – утепление наружных ограждающих конструкций "ISOVER OL–P" жесткие теплоизоляционные плиты из стекловолокно плотностью 50 кг/м3,толщ. 70мм с последующей наружной отделкой – металлическими кассетами с воздушной прослойкой. Внутренняя отделка стен – улучшенная штукатурка цементно–песчаным раствором с последующей водоэмульсионной покраской,в санузлах – глазурованная плитка.
4. Внутренняя отделка потолка была частично заменена на подвесной потолок "Армстронг" во всех комнатах
5. В месте утечки воды на крыше заменено профнастил. Обработана древесины антисептиками и огнезащитой. Сделано выход на крышу через слуховой окна.
6. В здании предусматривается полная замена существующих конструкций полов. Устройство полов производить после окончания работ по прокладке инженерных коммуникаций. Уровень чистого пола санитарных узлов, кладовой уборочного инвентаря, технических помещений, тамбуров и крылец – выполнить на 20мм ниже примыкающих к ним помещений.
7. В здании полная замена дверных блоков. Двери наружные – металлические, внутренние – деревянные по ГОСТу 6629–88.
8. В пластиковых окнах заменено уплотнитель.
9. Крыльцо и пандус выполнено из бетона класса В12.5. Сверху установлен козырек
10. По периметру здания устраивается бетонная отмостка шириной 1500 мм и толщиной 150 мм по
11. серий 2.110–3п деталь 90

Рабочий проект «Капитальный ремонт здания №2 детского сада, расположенного по адресу : Мангистауская область, Бейнеуский район, с.Бейнеу, ул.Торемурат.» разработан в соответствии с действующими на территории правилами Республики Казахстан нормами и правилами предусматривает мероприятия, обеспечивающие взрыво–пожаробезопасность, исключающие вредное воздействие на окружающую среду и воздушный бассейн,а также предупреждающие чрезвычайные ситуации природного и техногенного характера.

Гл. инженер проекта _____

Согласовано:

Взам. инв. N

Подпись и дата

Инв. N подл.

Изм.	Кол.уч	Лист	N док.	Подпись	Дата	15–2024–АС		
						«Капитальный ремонт здания №2 детского сада, расположенного по адресу : Мангистауская область, Бейнеуский район, с.Бейнеу, ул.Торемурат.»		
ГИП							Стадия	Лист	Листов
Проверил		Мейрбеков Н			04.2024		РП	1а	24
Разработал		Тажимурат Е			04.2024	Общие данные (начало)	ТОО"TS–Smart Construction" г.Шымкент–2024		
Н.контроль		Мейрбеков Н			04.2024				

5. Защита от коррозии

Степень очистки поверхности стальных конструкций – третья по ГОСТ9.402–80*
Конструкции должны быть огрунтованы грунтовкой ГФ–021 и окрашены эмалью ПФ–115
Обеспечение качества строительно–монтажных работ
Обеспечение качества строительно–монтажных работ производить в соответствии со СН РК 1.03–00–2011
Указания к разработке ППР и КМД
Изготовление и монтаж металлоконструкций производить в соответствии с требованиями –СНиП РК 5.04–23–2002 'Металлические контрукции. Правила изготовления, монтажа и приемки" –дополнительных технических требований монтажной организации, согласованных с организацией, разработавшей проект
Огнезащита конструкций
Не оштукатуренные (открытые) металлические конструкции окрасить термостойкой эмалью по типу КО–84, КО–859по ГОСТ22584–77 Степень воздействия среды на металлоконструкции – не агрессивная Металлоконструкции запроектированы в соответствии с требованиями:
СНиП 2.01.07–85 "Нагрузки и воздействия"
СНиП РК 5.04–23–2002 "Стальные конструкции"
СН РК 2.01–01–2013 "Защита строительных конструкций от коррозии"
Марки сталей элементов конструкций приняты в зависимости от вида конструкций с учетом расчетной температуры и приведены в ведомостях элементов, узлах и спецификациях металлопроката.

6. Мероприятия по доступности для мломобильных групп населения и инвалидов (МГН)

В проекте предусмотрены условия беспрепятственного и удобного передвижения маломобильных групп населения по зданию согласно СП РК 3.06–101–2012 «Проектирование зданий и сооружений с учетом доступности для маломобильных групп населения».
Для маломобильных групп населения предусмотрены: пандусом (на расположенного по осям А входной группе).
–входы в здания обеспечены пандусом для инвалидов ;
–на пути движения инвалидов предусмотрены расстановка информационных знаков, специальных стендов;

7. Противопожарные мероприятия.

Противопожарные мероприятия предусмотрены в соответствии с требованиями СП РК 2.02–101–2022 «Пожарная безопасность зданий и сооружений». Планировка помещений и пути эвакуации решены в соответствии с требованиями СП РК 2.02–101–2022, СН РК 2.02–01–2023

Двери открываются по ходу эвакуации из здания. В объекте применены несгораемые и трудносгораемые отделочные материалы, которые должны иметь сертификат качества, в обязательном порядке согласованный с Госпожинспекцией и санэпидстанцией. Деревянные элементы подлежат антисептированию и окраске влагостойким антипиреновым составом. К зданию обеспечен подъезд пожарных машин. Все пути эвакуации из здания имеют естественное освещение.

Основные технико–экономические показатели

N п/п	Наименование	Един. измер.	Количество
1.	Площадь застройки	м2	270.57
2.	Строительный обьем	м3	1451,90
3.	Общая площадь	м2	214.27
4.	Полезная площадь	м2	214.27
5.	Расчетная площадь	м2	173.54

Согласовано:

Взам. инв. N

Подпись и дата

Инв. N подл.

Изм.	Кол.уч	Лист	N док.	Подпись	Дата
ГИП					
Проверил		Мейрбеков Н			04.2024
Разработал		Тажимурат Е			04.2024
Н.контроль		Мейрбеков Н			04.2024

15–2024–АС

«Капитальный ремонт здания №2 детского сада, расположенного по адресу : Мангистауская область, Бейнеуский район, с.Бейнеу, ул.Торемурат.»

Стадия	Лист	Листов
РП	16	24

Общие данные (окончание)

ТОО"TS–Smart Construction" г.Шымкент–2024

План 1-го этажа на отм. 0.000 М1:100
(обмерочный чертеж)

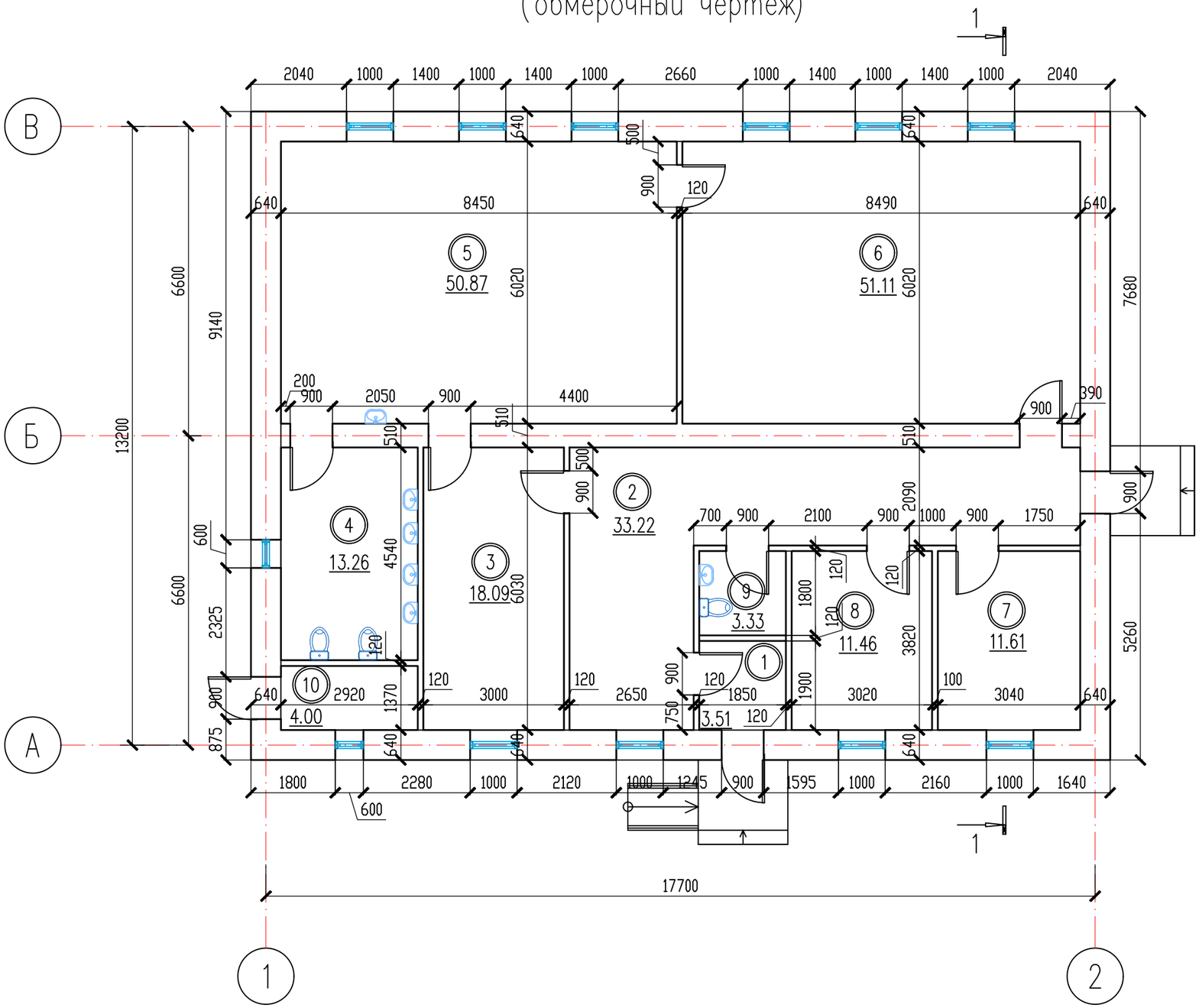

Экспликация помещений

Номер поме-щения	Наименование	Площадь, м2	Кат.* поме-щения
1	Коридор	3.51	
2	Коридор	33.22	
3	Раздевальная	18.09	
4	Санузел	13.26	
5	Игральный зал	50.87	
6	Спальня	51.11	
7	Кабинет	11.61	
8	Кабинет	11.46	
9	Уборная	3.33	
10	Котельная	4.00	
ИТОГО		200.46	

Согласовано:

Взам. инв. N

Подпись и дата

Инв. N подл.

Изм.	Кол.уч	Лист	N док.	Подпись	Дата
ГИП					
Проверил		Мейрбеков Н			04.2024
Разработал		Тажимурат Е			04.2024
Н.контроль		Мейрбеков Н			04.2024

15-2024-АС

«Капитальный ремонт здания №2 детского сада, расположенного по адресу : Мангистауская область, Бейнеуский район, с.Бейнеу, ул.Торемурат.»

Стадия	Лист	Листов
РП	2	24

План 1-го этажа на отм. 0.000 М1:100
(обмерочный чертеж)

ТОО"TS-Smart Construction"
г.Шымкент-2024

Формат А3

План кровли М1:100
(обмерочный чертеж)

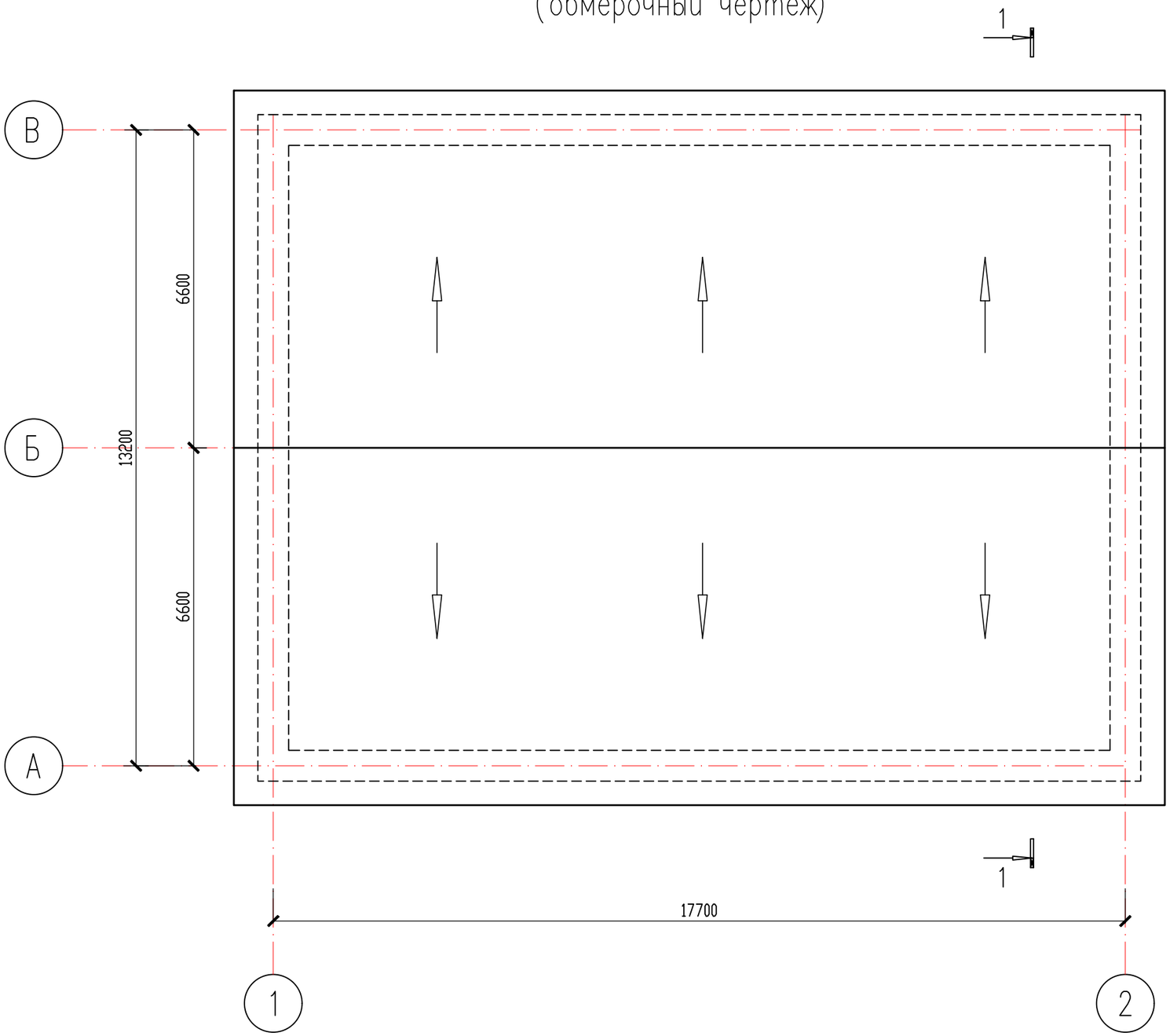

Согласовано:

Взам. инв. N

Подпись и дата

Инв. N подл.

Изм.	Кол.уч	Лист	N док	Подпись	Дата
ГИП					
Проверил		Мейрбеков Н			04.2024
Разработал		Тажимурат Е			04.2024
Н.контроль		Мейрбеков Н			04.2024

15-2024-АС

«Капитальный ремонт здания №2 детского сада, расположенного по адресу : Мангистауская область, Бейнеуский район, с.Бейнеу, ул.Торемурат.»

Стадия	Лист	Листов
РП	3	24

План кровли М1:100
(обмерочный чертеж)

ТОО"TS-Smart Construction"
г.Шымкент-2024

Формат А3

Разрез 1–1

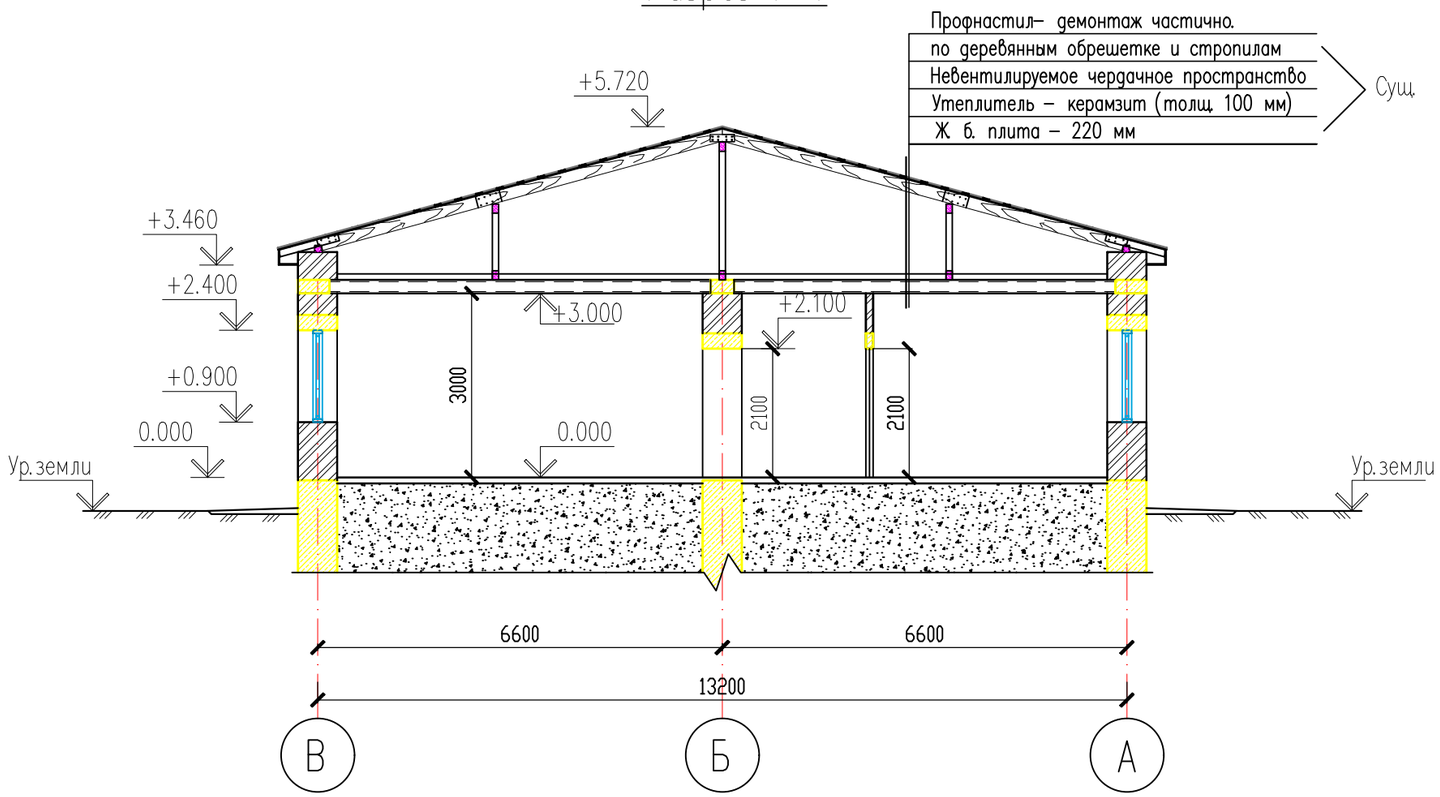

Согласовано:

Взам. инв. N

Подпись и дата

Инв. N подл.

Изм.	Кол.уч	Лист	N док.	Подпись	Дата
ГИП					
Проверил		Мейрбеков Н			04.2024
Разработал		Тажимурат Е			04.2024
Н.контроль		Мейрбеков Н			04.2024

15–2024–АС

«Капитальный ремонт здания №2 детского сада, расположенного по адресу : Мангистауская область, Бейнеуский район, с.Бейнеу, ул.Торемурат.»

Стадия	Лист	Листов
РП	4	24

Разрез 1–1

ТОО"TS–Smart Construction"
г.Шымкент–2024

Формат А3

Фасад 1–2 (до ремонта)

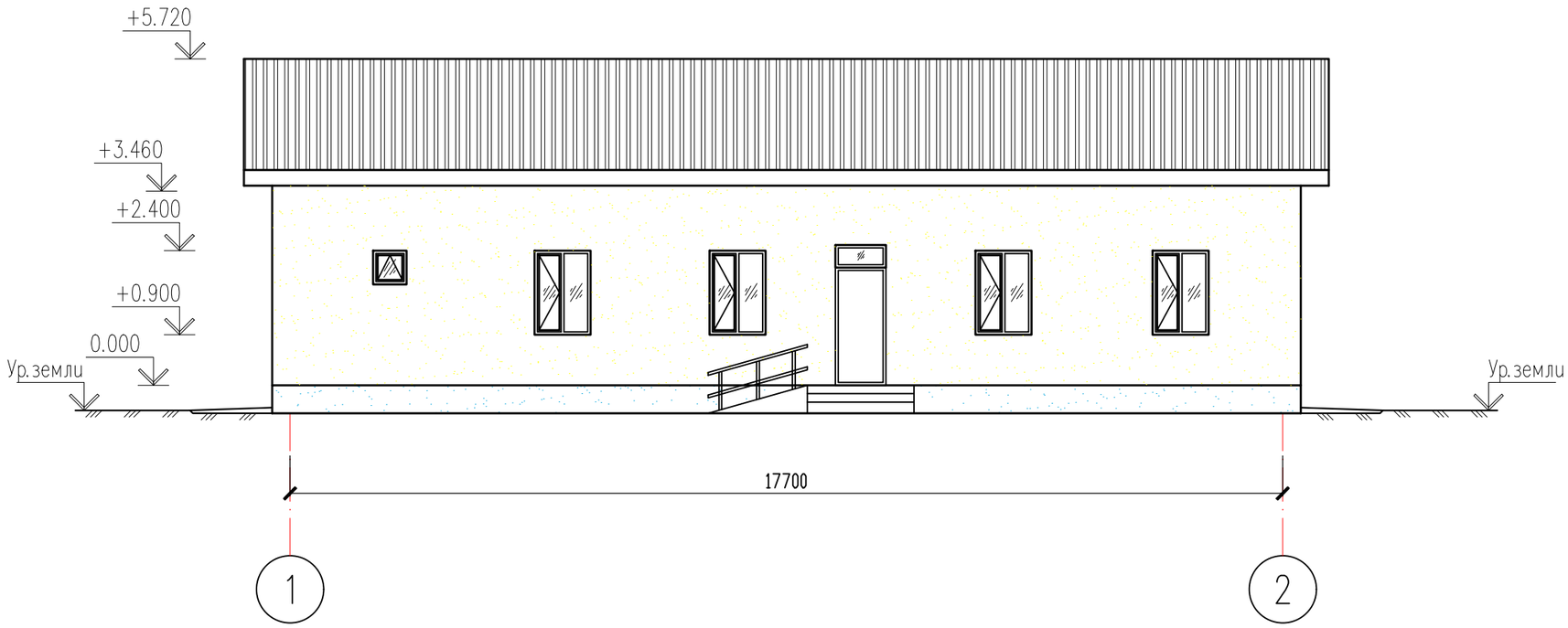

Согласовано:

Взам. инв. N

Подпись и дата

Инв. N подл.

Изм.	Кол.уч	Лист	N док.	Подпись	Дата
ГИП					
Проверил		Мейрбеков Н			04.2024
Разработал		Тажимурат Е			04.2024
Н.контроль		Мейрбеков Н			04.2024

15–2024–АС

«Капитальный ремонт здания №2 детского сада, расположенного по адресу : Мангистауская область, Бейнеуский район, с.Бейнеу, ул.Торемурат.»

Стадия	Лист	Листов
РП	5	24

Фасад 1–2 (до ремонта)

ТОО"TS–Smart Construction"
г.Шымкент–2024

Формат А3

Фасад 2–1 (до ремонта)

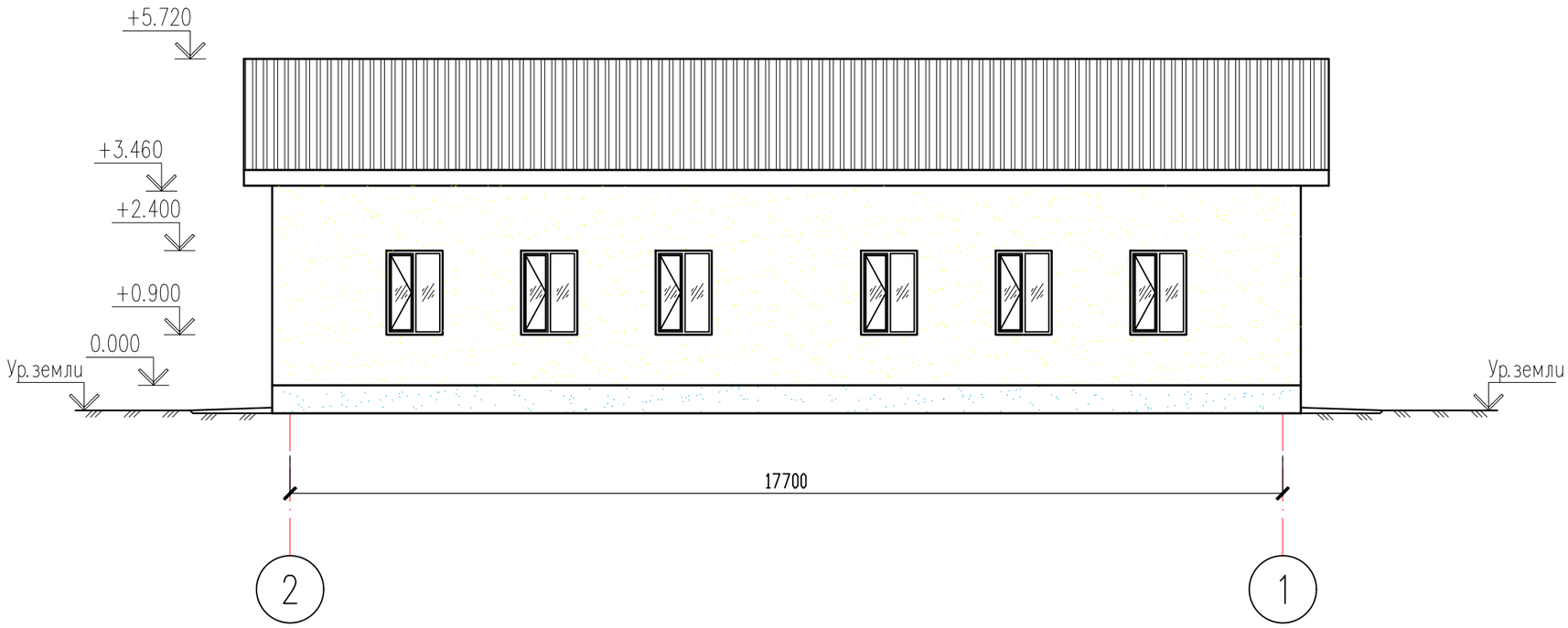

Согласовано:

Взам. инв. N

Подпись и дата

Инв. N подл.

Изм.	Кол.уч	Лист	N док.	Подпись	Дата
ГИП					
Проверил		Мейрбеков Н			04.2024
Разработал		Тажимурат Е			04.2024
Н.контроль		Мейрбеков Н			04.2024

15–2024–АС

«Капитальный ремонт здания №2 детского сада, расположенного по адресу : Мангистауская область, Бейнеуский район, с.Бейнеу, ул.Торемурат.»

Стадия	Лист	Листов
РП	6	24

Фасад 2–1 (до ремонта)

ТОО"TS–Smart Construction"
г.Шымкент–2024

Формат А3

Фасад В – А (до ремонта)

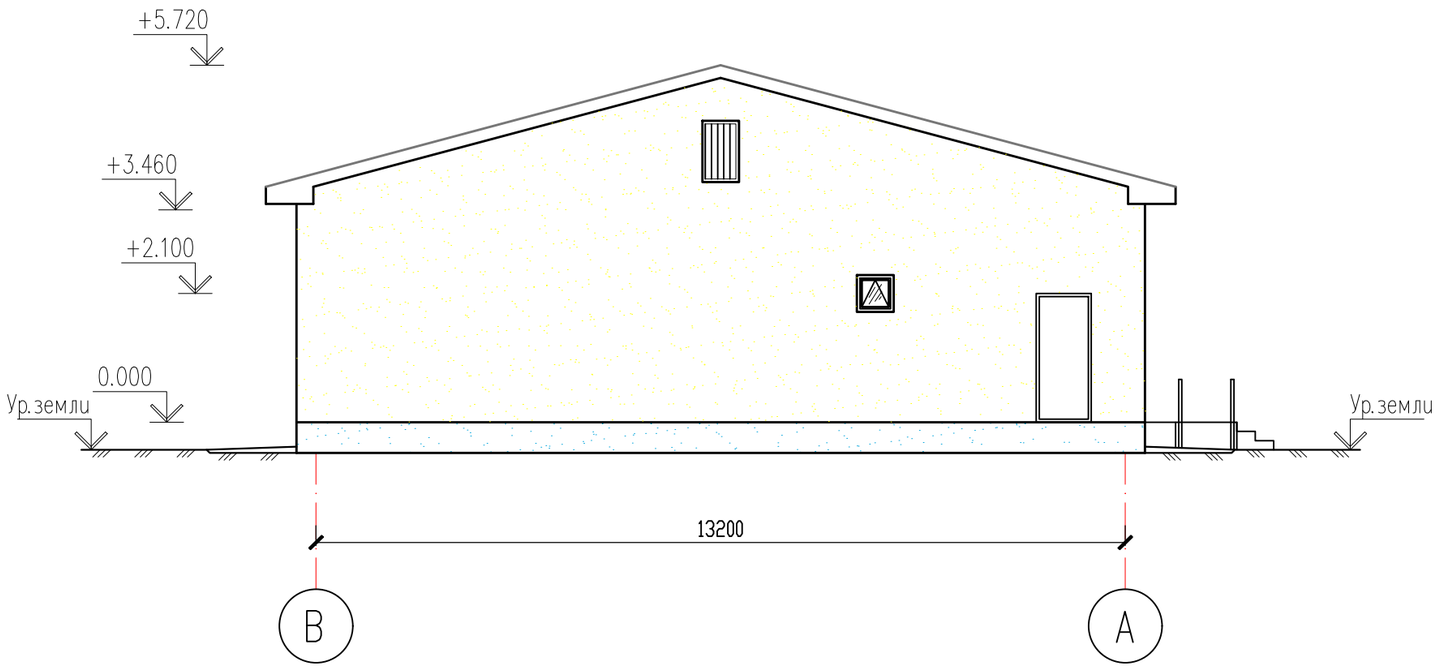

Согласовано:

Взам. инв. N

Подпись и дата

Инв. N подл.

Изм.	Кол.уч	Лист	N док.	Подпись	Дата
ГИП					
Проверил		Мейрбеков Н			04.2024
Разработал		Тажимурат Е			04.2024
Н.контроль		Мейрбеков Н			04.2024

15-2024-АС

«Капитальный ремонт здания №2 детского сада, расположенного по адресу : Мангистауская область, Бейнеуский район, с.Бейнеу, ул.Торемурат.»

Стадия	Лист	Листов
РП	7	24

Фасад В – А (до ремонта)

ТОО"TS-Smart Construction"
г.Шымкент-2024

Формат А3

Фасад А – В (до ремонта)

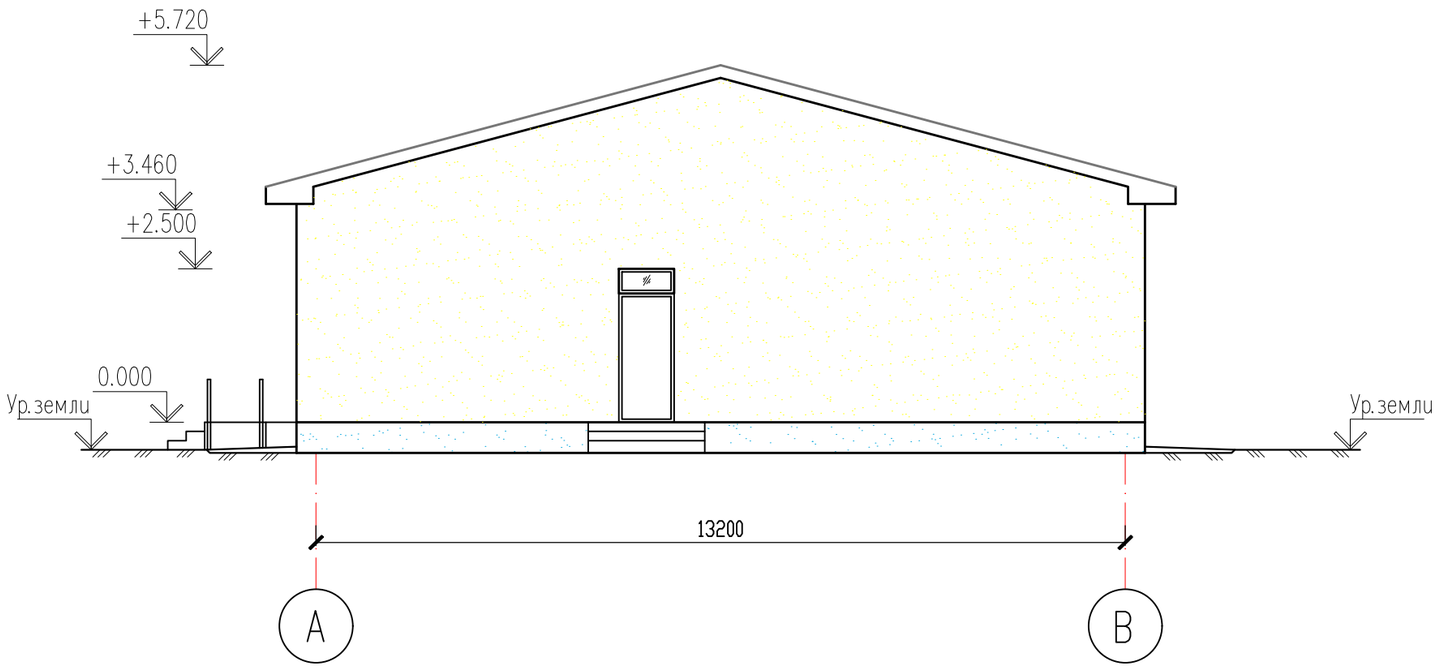

Согласовано:

Взам. инв. N

Подпись и дата

Инв. N подл.

Изм.	Кол.уч	Лист	N док.	Подпись	Дата
ГИП					
Проверил		Мейрбеков Н			04.2024
Разработал		Тажимурат Е			04.2024
Н.контроль		Мейрбеков Н			04.2024

15-2024-АС

«Капитальный ремонт здания №2 детского сада, расположенного по адресу : Мангистауская область, Бейнеуский район, с.Бейнеу, ул.Торемурат.»

Стадия	Лист	Листов
РП	8	24

Фасад А – В (до ремонта)

ТОО"TS-Smart Construction"
г.Шымкент-2024

Формат А3

План 1-го этажа на отм. 0.000 М1:100
(Демонтажных и ремонтных работ)

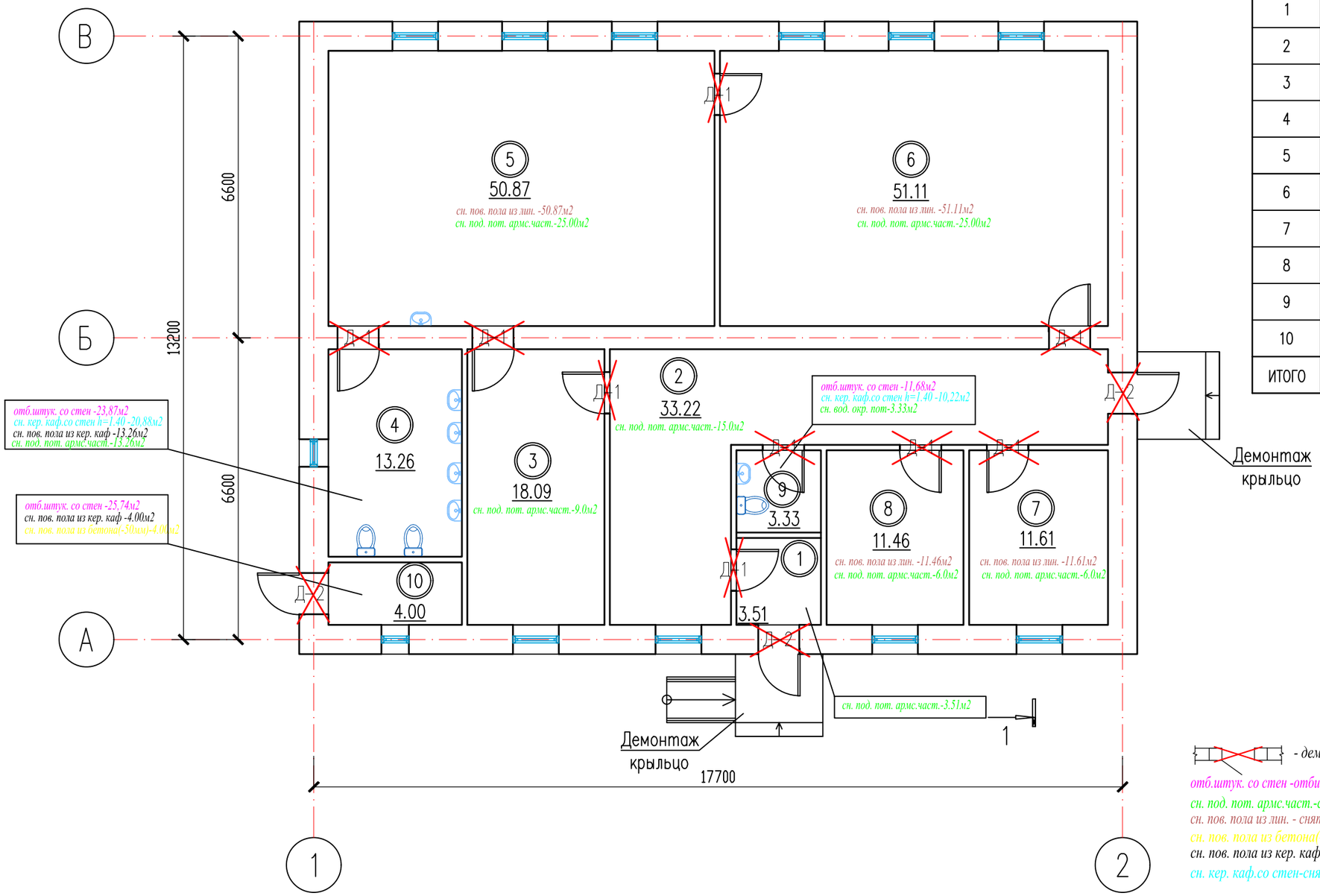

Экспликация помещений

Номер поме-щения	Наименование	Площадь, м2	Кат.* поме-щения
1	Коридор	3.51	
2	Коридор	33.22	
3	Раздевальная	18.09	
4	Санузел	13.26	
5	Игральный зал	50.87	
6	Спальня	51.11	
7	Кабинет	11.61	
8	Кабинет	11.46	
9	Уборная	3.33	
10	Котельная	4.00	
ИТОГО		200.46	

- демонтаж дверных блоков

отб.штук. со стен -отбивка штукатурки со стен до кирпича.
сн. под. пот. армс.част.-снятие подвесной потолок армстронг частично.
сн. пов. пола из лин. - снятие поверхности пола из линолеума.
сн. пов. пола из бетона(-50мм)-снятие поверхности пола из бетона(-50мм).
сн. пов. пола из кер. каф - снятие поверхности пола из керамического кафеля.
сн. кер. каф.со стен-снятие керамического кафеля со стен.

Согласовано:

Взам. инв. N

Подпись и дата

Инв. N подл.

Изм.	Кол.уч	Лист	N док.	Подпись	Дата
ГИП					
Проверил		Мейрбеков Н			04.2024
Разработал		Тажимурат Е			04.2024
Н.контроль		Мейрбеков Н			04.2024

15-2024-АС

«Капитальный ремонт здания №2 детского сада, расположенного по адресу : Мангистауская область, Бейнеуский район, с.Бейнеу, ул.Торемурат.»

Стадия	Лист	Листов
РП	9	24

План 1-го этажа на отм. 0.000 М1:100
(Демонтажных и ремонтных работ)

ТОО"TS-Smart Construction"
г.Шымкент-2024

Формат А3

Ведомость обьемов демонтажных работ

Марка поз.	Условные обоз-начения	Наименование ремонтных работ	Ед. изм.	Кол-во
1	2	3	4	5
		На отметке 0,000		
1		Отбивка штукатурки внутренних стен.	$м^2$	62.0
2		Снятие поверхности пола из линолеум.	$м^2$	125.05
3		Снятие водоэмульсионную окраску потолка.	$м^2$	3.33
4		Снятие подвесной потолок армстронг частично.	$м^2$	104.0
5		Снятие поверхности пола из керамического кафеля.	$м^2$	18.0
6		Снятие керамического кафеля со стен.	$м^2$	31.0
7		Снятие поверхности пола из бетона(-50мм).	$м^2$	4.00
8		Демонтаж деревянный дверных блоков Д-1 910х2100(h) с отбивкой штукат.	шт	9
9		Демонтаж металлических дверных блоков Д-2 910х2100(h) с отбивкой штукат.	шт	3
10		Демонтаж поверхности кровли частично	$м^2$	60
11		Демонтаж бетонную отмостку вокруг зданий шир. 1,0м толщ.150мм	$м^2$	70.0
12		Отбивка старую штукатурку цоколя	$м^2$	32.0
13		Отбивка штукатурки наружных стен.	$м^2$	250.41
14		Демонтаж существующего монолитного крыльца по оси А	$м^3$	1.20
15		Демонтаж существующего монолитного крыльца по оси 2	$м^3$	1.73

Согласована:

Взам. инв. N

Подпись и дата

Инв. N подл.

Изм.	Кол.уч	Лист	N док	Подпись	Дата
ГИП					
Проверил		Мейрбеков Н			04.2024
Разработал		Тажимурат Е			04.2024
Н.контроль		Мейрбеков Н			04.2024

15-2024-АС

«Капитальный ремонт здания №2 детского сада, расположенного по адресу : Мангистауская область, Бейнеуский район, с.Бейнеу, ул.Торемурат.»

Стадия	Лист	Листов
РП	10	24

Ведомость обьемов демонтажных работ

ТОО"TS-Smart Construction" г.Шымкент-2024

Формат А3

План 1-го этажа на отм. 0.000 М1:100
(после ремонта)

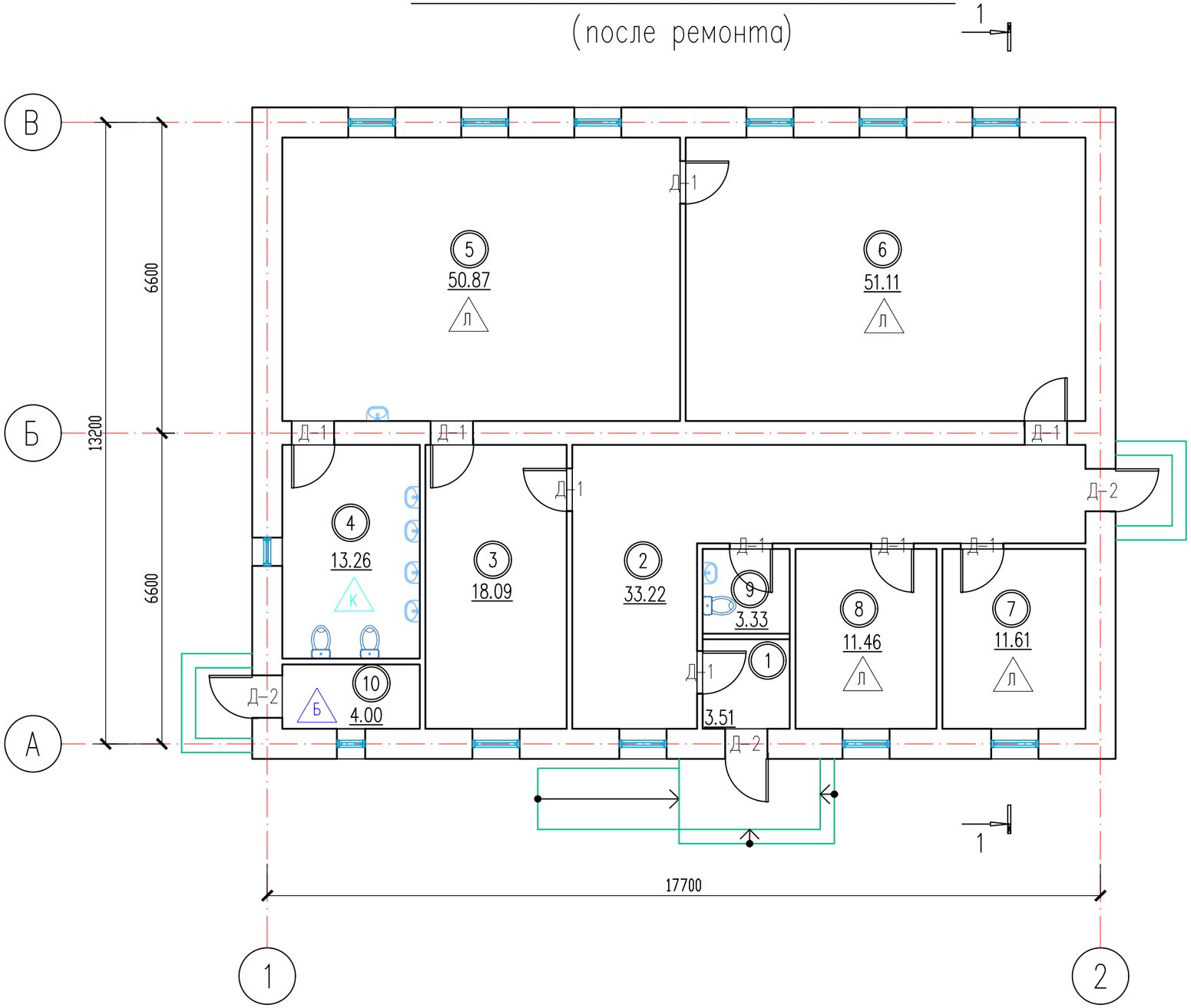

Экспликация помещений

Номер поме-щения	Наименование	Площадь, м2	Кат.* поме-щения
1	Коридор	3.51	
2	Коридор	33.22	
3	Раздевальная	18.09	
4	Санузел	13.26	
5	Игральный зал	50.87	
6	Спальня	51.11	
7	Кабинет	11.61	
8	Кабинет	11.46	
9	Уборная	3.33	
10	Котельная	4.00	
ИТОГО		200.46	

Согласована:

Взам. инв. N

Подпись и дата

Инв. N подл.

Изм.	Кол.уч	Лист	N док	Подпись	Дата
ГИП					
Проверил		Мейрбеков Н			04.2024
Разработал		Тажимурат Е			04.2024
Н.контроль		Мейрбеков Н			04.2024

15-2024-АС

«Капитальный ремонт здания №2 детского сада, расположенного по адресу : Мангистауская область, Бейнеуский район, с.Бейнеу, ул.Торемурат.»

Стадия	Лист	Листов
РП	11	24

План 1-го этажа на отм. 0.000 М1:100
(после ремонта)

ТОО"TS-Smart Construction"
г.Шымкент-2024

Формат А3

План кровли М1:100
(после ремонта)

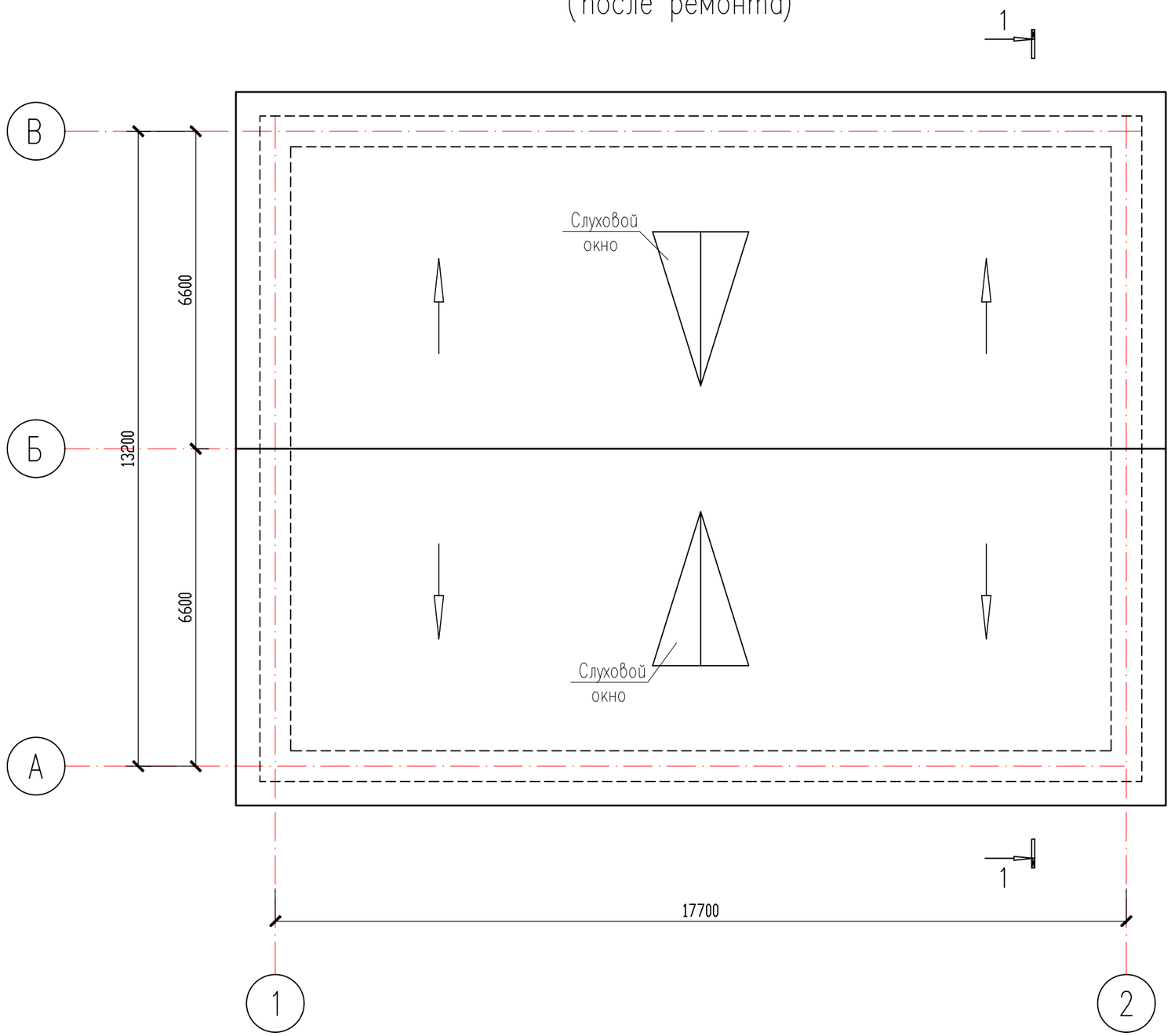

Согласовано:

Взам. инв. N

Подпись и дата

Инв. N подл.

Изм.	Кол.уч	Лист	N док.	Подпись	Дата
ГИП					
Проверил		Мейрбеков Н			04.2024
Разработал		Тажимурат Е			04.2024
Н.контроль		Мейрбеков Н			04.2024

15-2024-АС

«Капитальный ремонт здания №2 детского сада, расположенного по адресу : Мангистауская область, Бейнеуский район, с.Бейнеу, ул.Торемурат.»

Стадия	Лист	Листов
РП	12	24

План кровли М1:100
(после ремонта)

ТОО"TS-Smart Construction"
г.Шымкент-2024

Формат А3

Разрез 1–1

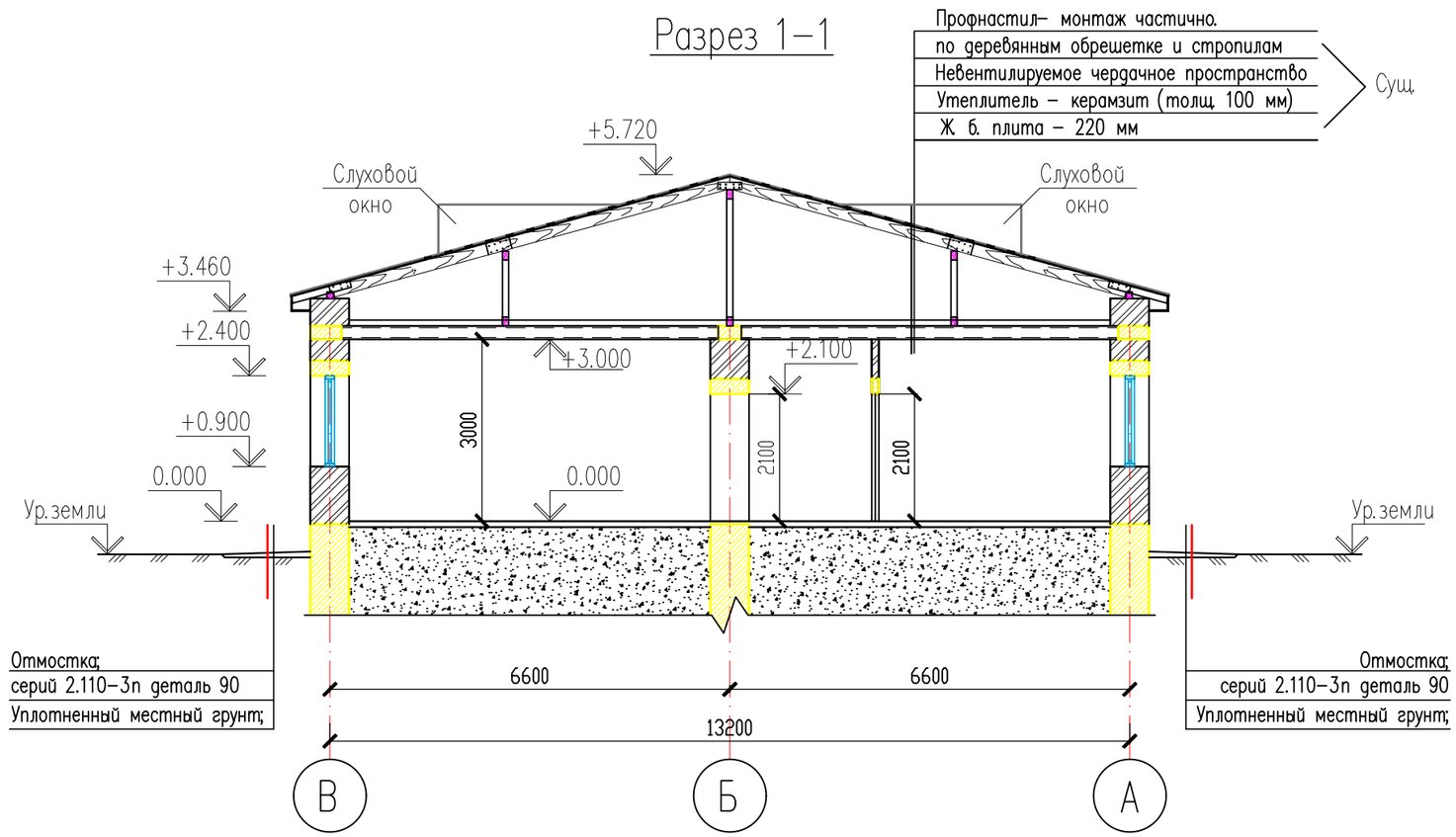

Согласовано:

Взам. инв. N

Подпись и дата

Инв. N подл.

Изм.	Кол.уч	Лист	N док.	Подпись	Дата
ГИП					
Проверил		Мейрбеков Н			04.2024
Разработал		Тажимурат Е			04.2024
Н. контроль		Мейрбеков Н			04.2024

15–2024–АС

«Капитальный ремонт здания №2 детского сада, расположенного по адресу : Мангистауская область, Бейнеуский район, с. Бейнеу, ул. Торемурат.»

Стадия	Лист	Листов
РП	13	24

Разрез 1–1

ТОО"TS–Smart Construction"
г. Шымкент–2024

Формат А3

Фасад 1–2 (после ремонта)

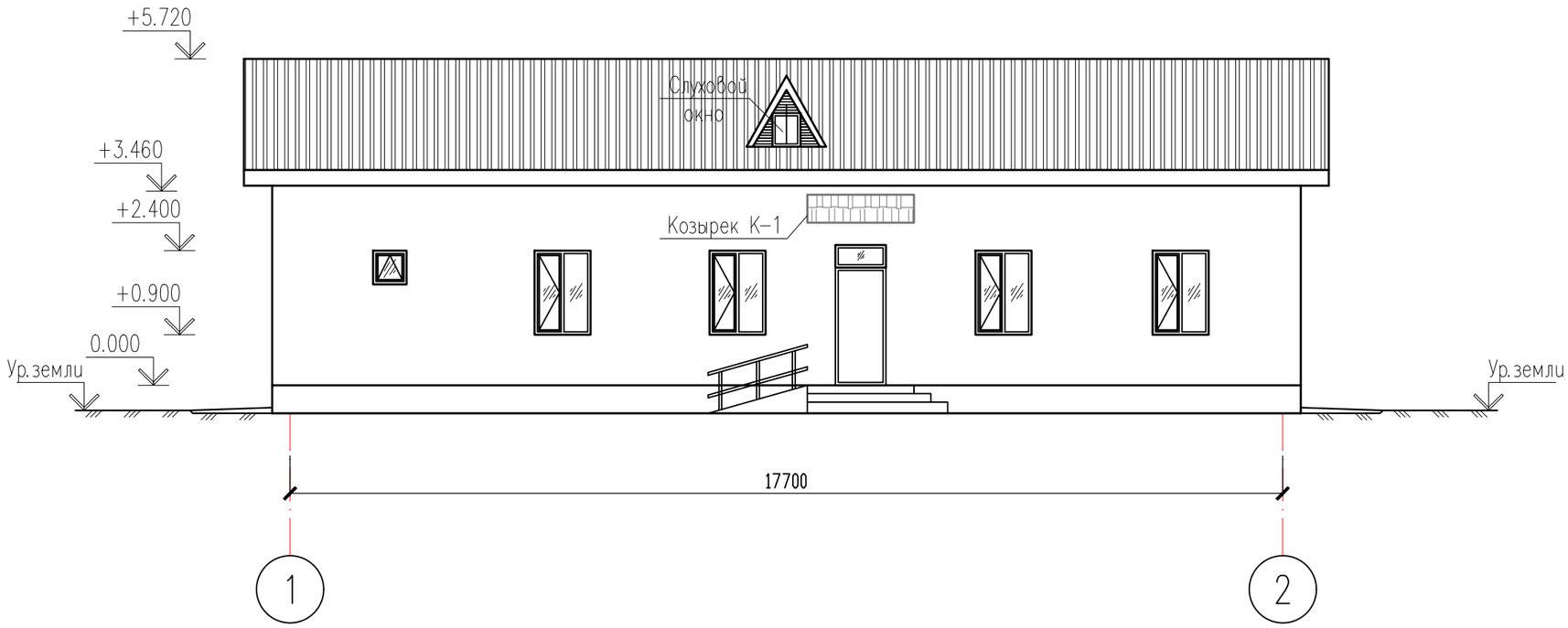

Ведомость отделки фасадов

Позиция	Наименование отделываемых поверхностей	Тип отделки	Цвет, колер	Условн. обозна–чение	Примечание
1	Наружные стены	Металлическая кассета			240.51м2
2	Цоколь	Керамогранит с металлическими каркасам толщиной 10мм			32.18м2
3	Окна	Металлопластиковые			
4	Кровля	Профнастил			70.0м2
5	Серия 2.110–3п деталь90	Устройства бетонной отмостки вокруг зданий шир. 1.5м толщ.150мм			105.54м2
6	Слуховой окно				2 шт.
7	Чердак	Обработка древесины антисептиками и огнезащитой.			214.27м2
8	Подшивка карниз	Металлический профиль с полимерным покрытием толщ.0,4мм.			35 м2

Согласовано:

Взам. инв. N

Подпись и дата

Инв. N подл.

Изм.	Кол.уч	Лист	N док.	Подпись	Дата
ГИП					
Проверил		Мейрбеков Н			04.2024
Разработал		Тажимурат Е			04.2024
Н.контроль		Мейрбеков Н			04.2024

15–2024–АС

«Капитальный ремонт здания №2 детского сада, расположенного по адресу : Мангистауская область, Бейнеуский район, с.Бейнеу, ул.Торемурат.»

Стадия	Лист	Листов
РП	14	24

Фасад 1–2 (после ремонта)

ТОО"TS–Smart Construction" г.Шымкент–2024

Формат А3

Фасад 2–1 (после ремонта)

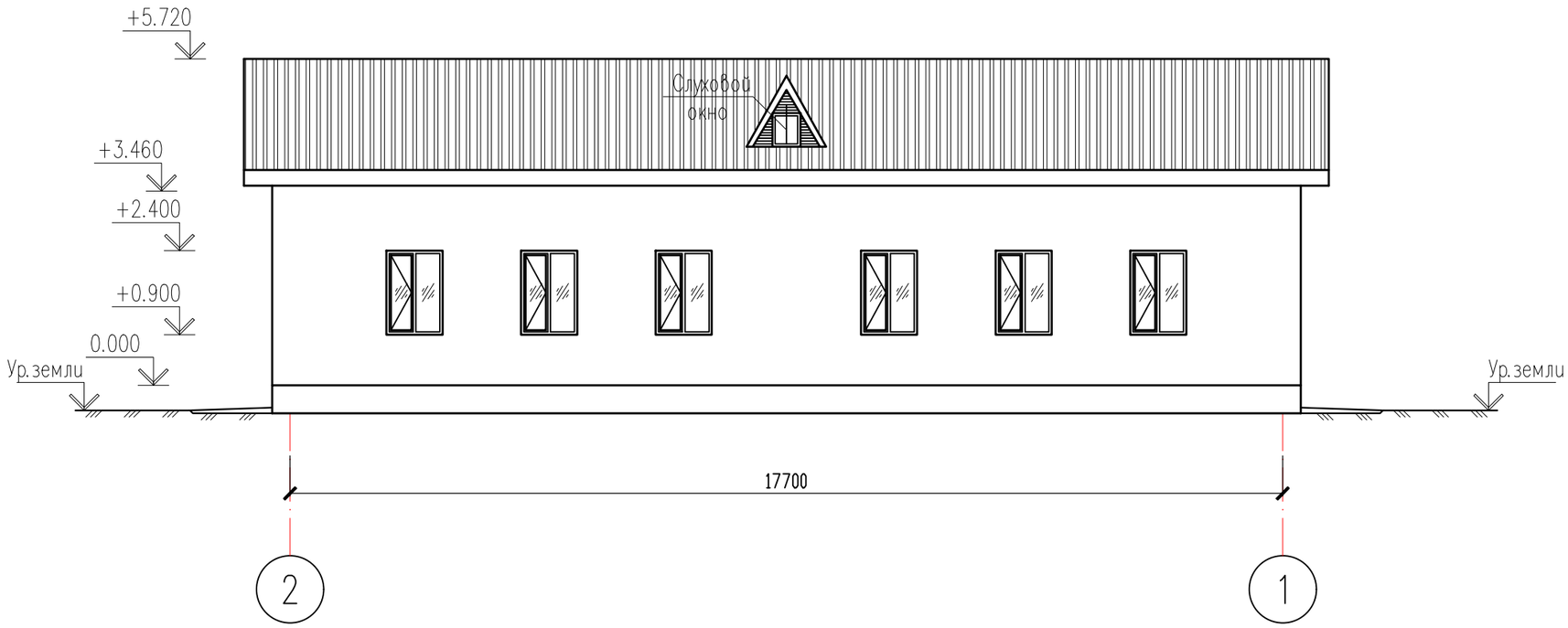

Схема крепления утеплителя (минераловатные плиты)

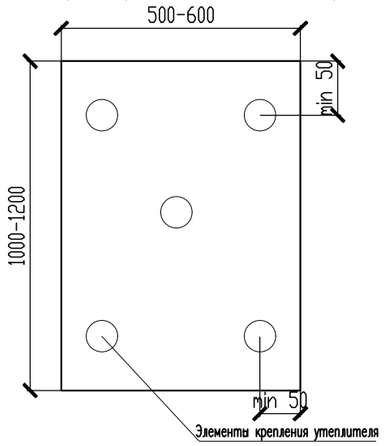

1. Основной типоразмер минераловатных плит для фасадов – 600x1000, 600x1200
2. Крепление плит утеплителя к стене осуществляется тарельчатыми дюбелями из расчета 5 шт на 1 плиту.
3. 70мм – толщина утеплителя.

Спецификация элементов на 1м2 стены.

Марка поз.	Обозначение	Наименование	Кол. шт.	Масса Ед., кг.	Приме-чание
		Узел 1	240.51	м2	
1		Утеплитель –"ISOVER OL–P" полужесткие теплоизоляционные плиты из стекловолокно у=50 кг/м3, толщ. 70мм м2	1,0		
2	"Металл Профиль"	Тарельчатые дюбели	10		
3		Ветро–гидрозащитная пленка	240.51	м2	

Изм.	Кол.уч	Лист	N док.	Подпись	Дата
ГИП					
Проверил		Мейрбеков Н			04.2024
Разработал		Тажимурат Е			04.2024
Н.контроль		Мейрбеков Н			04.2024

15–2024–АС

«Капитальный ремонт здания №2 детского сада, расположенного по адресу : Мангистауская область, Бейнеуский район, с.Бейнеу, ул.Торемурат.»

Стадия	Лист	Листов
РП	15	24

Фасад 2–1 (после ремонта)

ТОО"TS–Smart Construction" г.Шымкент–2024

Согласовано:

Взам. инв. N

Подпись и дата

Инв. N подл.

Формат А3

Фасад В – А (после ремонта)

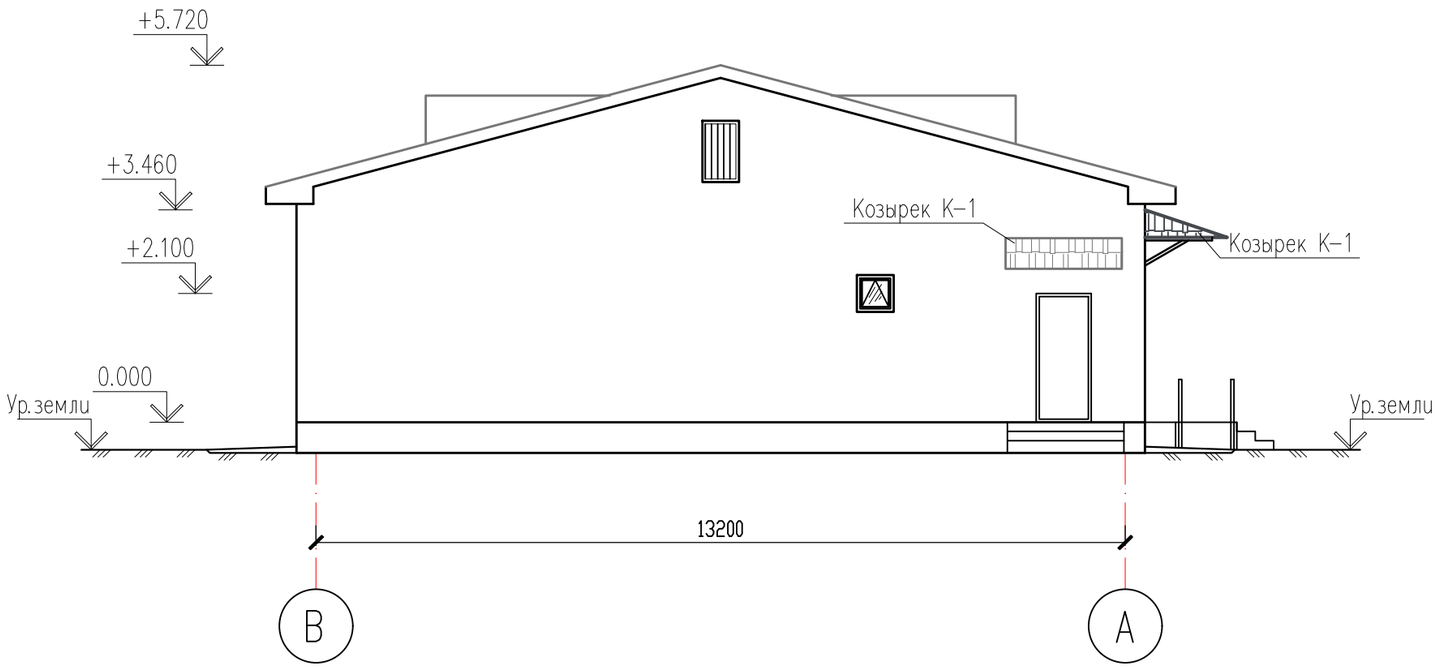

Согласовано:

Взам. инв. N

Подпись и дата

Инв. N подл.

Изм.	Кол.уч	Лист	N док.	Подпись	Дата
ГИП					
Проверил		Мейрбеков Н			04.2024
Разработал		Тажимурат Е			04.2024
Н.контроль		Мейрбеков Н			04.2024

15-2024-АС

«Капитальный ремонт здания №2 детского сада, расположенного по адресу : Мангистауская область, Бейнеуский район, с.Бейнеу, ул.Торемурат.»

Стадия	Лист	Листов
РП	16	24

Фасад В – А (после ремонта)

ТОО"TS-Smart Construction"
г.Шымкент-2024

Формат А3

Фасад А – В (после ремонта)

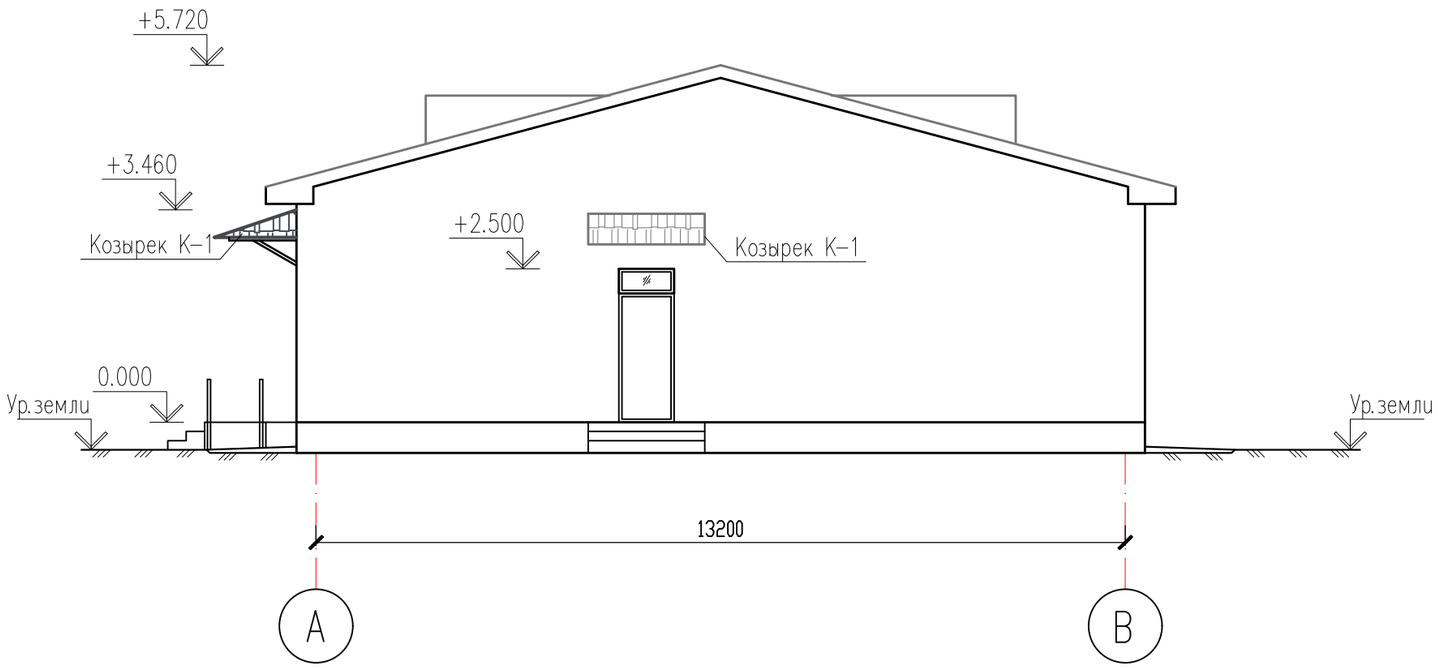

Согласовано:

Взам. инв. N

Подпись и дата

Инв. N подл.

Изм.	Кол.уч	Лист	N док.	Подпись	Дата
ГИП					
Проверил		Мейрбеков Н			04.2024
Разработал		Тажимурат Е			04.2024
Н.контроль		Мейрбеков Н			04.2024

15-2024-АС

«Капитальный ремонт здания №2 детского сада, расположенного по адресу : Мангистауская область, Бейнеуский район, с.Бейнеу, ул.Торемурат.»

Стадия	Лист	Листов
РП	17	24

Фасад А – В (после ремонта)

ТОО"TS-Smart Construction"
г.Шымкент-2024

Формат А3

Ведомость отделки помещений

Наименование или номер помещения	Потолок		Стены и перегородки		Низ стен или перегородок (панель)			Примечание
	Площадь	Вид отделки	Площадь	Вид отделки	Площадь	Вид отделки	высота мм.	
1-этаж								
1,2,3,5,6,7,8,10.	100.0	Подвесной потолок типа "Armstrong" монтаж частично	185.0	Водоэмульсионная покраска 2 раза	275.0	Масляная покраска	1800мм	
4,9.	5	Подвесной потолок типа "Armstrong" монтаж частично	67.0	Улучшенная штукатурка Кафельная глазурированная плитка ГОСТ 6141-91	–	–	–	

Спецификация элементов заполнения дверных проемов

Поз.	Обозначение	Наименование	Количество на этаж	Всего	Приме-чание
			1-ый этаж		
Д-1	ГОСТ 6629-88	Дверной блок ДГ 21-10 2100(h)x900	9	9	Дерева.
Д-2	ГОСТ 31173-2003	ДСН ПП 1-2-2 М2 У 2100-900	2	2	Металл.

Экспликация полов

Номер помещ.	Тип пола	Схема Тип по серии Серия 2.244-1. в.6	Данные элементов пола (наимен-ование, толщ., основание и др.), мм	Площ. м²
1-этаж				
5,6,7,8.	Л	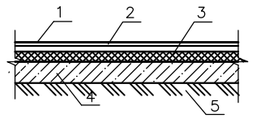 (ТД -721/726)	1. Виниловый линолеум. (Коммерческое) 2. Прослойка из клеящей мастики 3. Стяжка из древесноволокнистых плит (у=850-950кг/м3) ГОСТ 4598-86 (Монтаж) 4. Подстилающий слой: бетон кл В7,5 -80мм 5. Грунт основания с втрамбованным щебнем или гравием крупностью 40-60мм (Сущ.)	125.05
			Плинтус из ПВХ 250.06 п.м.	85.32 п.м
4.	К	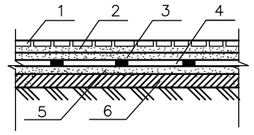 (ТД - 405/410)	1. Керамические плитки ГОСТ 6787-89 2. Прослойка и заполнение швов из цементно-песчанного раствора М150 3. Стяжка поризованная из цементно-песчанного раствора /см.табл.2/ (Монтаж) 4. Гидроизоляционный слой /см.табл.Б/ 5. Стяжка из цементно-песчаного раствора марки М150 по уклону -20мм 6. Подстиляющий слой: бетон класса В7,5 7. Грунт основания с втрамбованным щебнем или гравием крупностью 40-60мм (Сущ.)	14.0

Примечание:
1 В местах установки раковин в помещениях выполнить фартук глазурованной плиткой на высоту 1,6м от пола, шириной 1,2м-5шт (6м2).
2 Замена уплотнителя на пластиковых окнах - 55.00 п.м.
3 Данный лист смотреть совместно с листами АС-.

Согласовано:

Взам. инв. N

Подпись и дата

Инв. N подл.

Изм.	Кол.уч	Лист	N док.	Подпись	Дата
ГИП					
Проверил		Мейрбеков Н			04.2024
Разработал		Тажимурат Е			04.2024
Н.контроль		Мейрбеков Н			04.2024

15-2024-АС

«Капитальный ремонт здания №2 детского сада, расположенного по адресу : Мангистауская область, Бейнеуский район, с.Бейнеу, ул.Торемурат.»

Стадия	Лист	Листов
РП	18	24

Ведомость отделки помещений
Спецификация элементов заполнения дверных проемов. Экспликация полов

ТОО"TS-Smart Construction"
г.Шымкент-2024

Слуховое окно

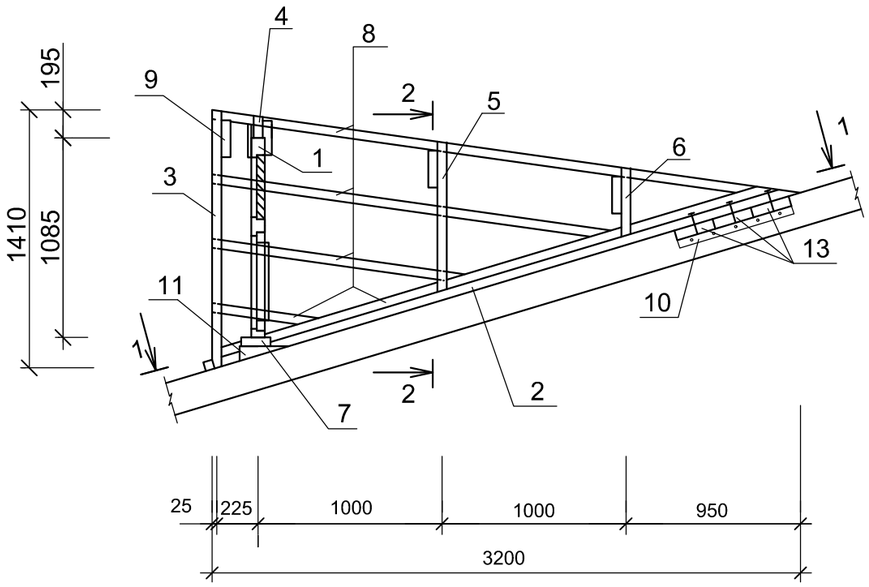

2-2

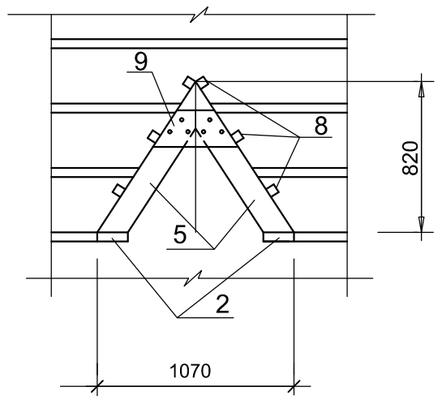

1-1

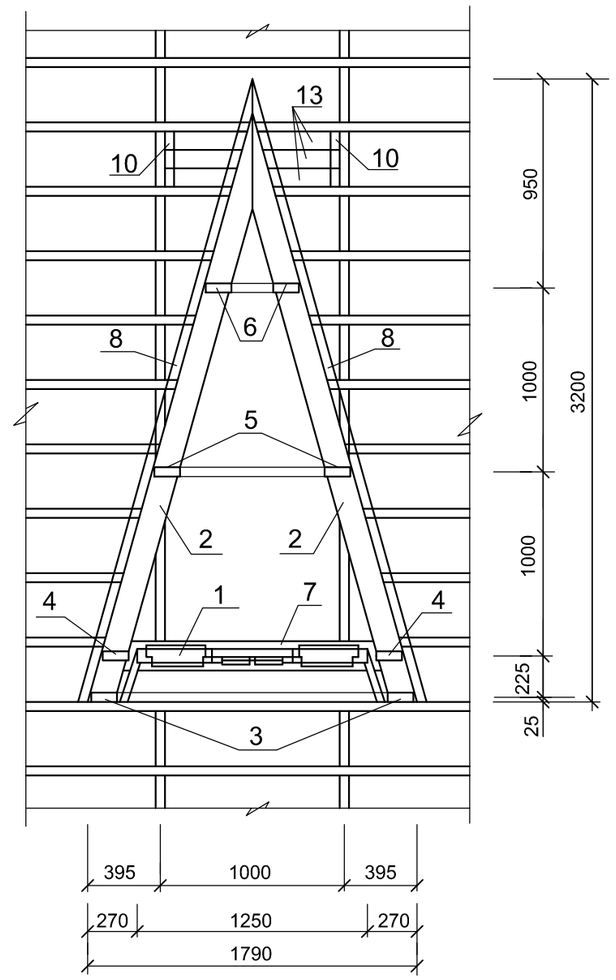

СПЕЦИФИКАЦИЯ ЭЛЕМЕНТОВ

N п.п.	Обозначение	Наименование	Кол.	Объем ед.,м3	Объем общ.,м3
1	л.АС-	Блок слухового окна	2		
2	ГОСТ 8486-86*Е	Ригель 50х160,L=3320	2		0,053
3	-//-	Стропила 50х140,L=1750	2		0,025
4	-//-	Стропила 50х140,L=1670	2		0,023
5	-//-	Стропила 50х140,L=1180	2		0,017
6	-//-	Стропила 50х140,L=740	2		0,010
7	-//-	Ригель 50х160,L=1780	1		0,014
8	-//-	Обрешетка 50х50,п.м	22,0		0,055
9	-//-	Накладка 50х200,L=460	4		0,018
10	-//-	Опорный брус 50х100,L=400	2		0,004
11	-//-	Бобышка 80х100,L=160	2		0,003
12	-//-	Подшивка из досок 30х300,п.м	4,8		0,043
13	-//-	Ригель 50х160,L=900	3		0,022
		Металлочерепица-оцинкованный лист с порошковым покрытием	5,81		м2
		Фартук из оцинкованной кровельной стали б=0,7мм	4,65		м2

Согласовано:

Взам. инв. N

Подпись и дата

Инв. N подл.

Изм.	Кол.уч	Лист	N док.	Подпись	Дата
ГИП					
Проверил		Мейрбеков Н			04.2024
Разработал		Тажимурат Е			04.2024
Н.контроль		Мейрбеков Н			04.2024

15-2024-АС

«Капитальный ремонт здания №2 детского сада, расположенного по адресу : Мангистауская область, Бейнеуский район, с.Бейнеу, ул.Торемурат.»

Стадия	Лист	Листов
РП	19	24

Слуховое окно
Спецификация элементов

ТОО"TS-Smart Construction"
г.Шымкент-2024

БЛОК СЛУХОВОГО ОКНА ОБС-1

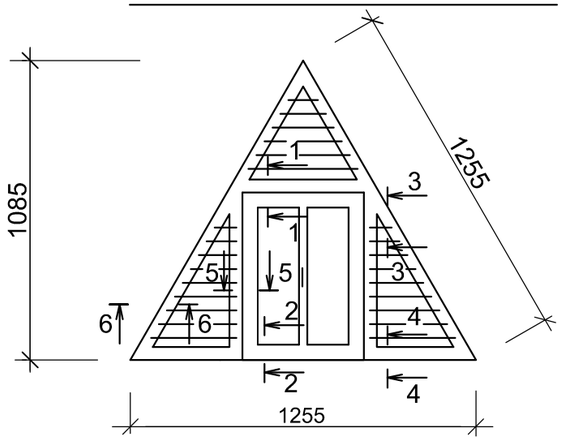

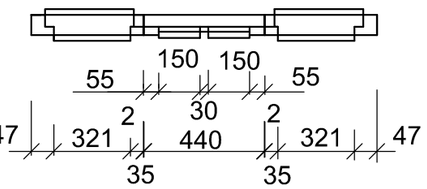

1-1

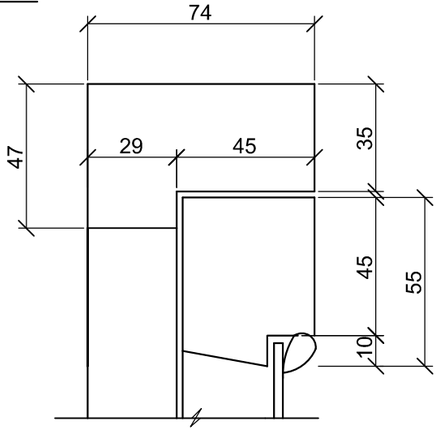

2-2

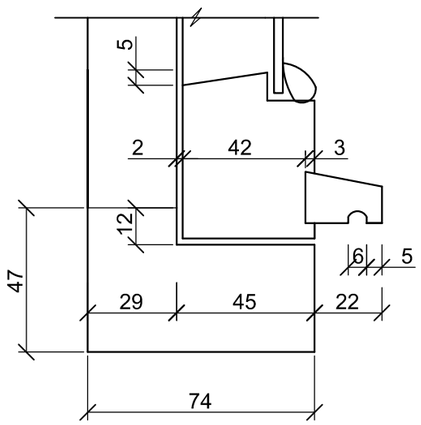

3-3

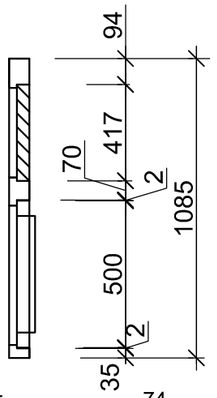

4-4

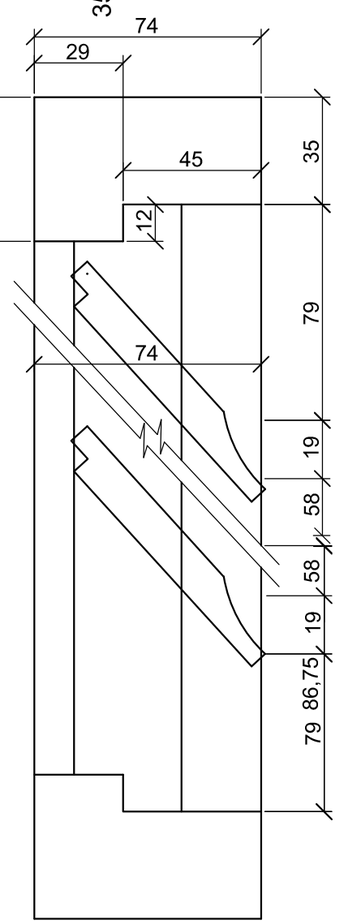

7-7

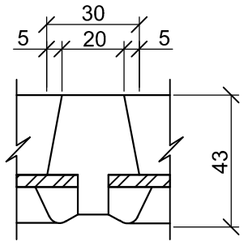

СПЕЦИФИКАЦИЯ ЭЛЕМЕНТОВ

N п.п.	Обозначение	Наименование	Кол.	Масса ед.,кг	Примеч.
1	ГОСТ 8486-86*Е	Древесина коробки			0.055м3
2	ГОСТ 8486-86*Е	Древесина жалюзей			0.033м3
3	ГОСТ 8486-86*Е	Древесина переплета			0.025м3
4	ГОСТ 8486-86*Е	Древесина раскладки			0.008м3
5	ГОСТ 5088-94	Петли оконные разъемные			2
6	ГОСТ 5090-86	Задвижки оконные			2
7	ГОСТ 5087-80	Ручка скоба на лапках			1
8	ГОСТ 111-2001	Стекло оконное			0,20м2

5-5

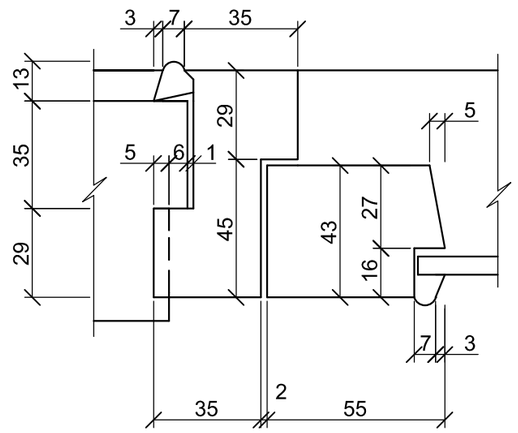

6-6

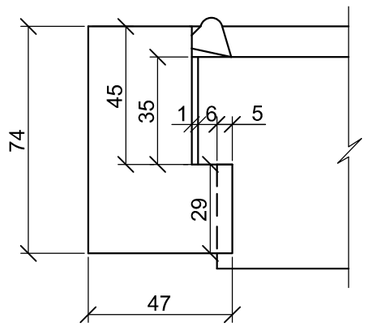

Согласована:

Взам. инв. N

Подпись и дата

Инв. N подл.

Изм.	Кол.уч	Лист	N док	Подпись	Дата
ГИП					
Проверил		Мейрбеков Н			04.2024
Разработал		Тажимурат Е			04.2024
Н.контроль		Мейрбеков Н			04.2024

15-2024-АС

«Капитальный ремонт здания №2 детского сада, расположенного по адресу : Мангистауская область, Бейнеуский район, с.Бейнеу, ул.Торемурат.»

Стадия	Лист	Листов
РП	20	24

Блок слухового окна ОБС-1
Спецификация элементов

ТОО"TS-Smart Construction"
г.Шымкент-2024

Козырек К-1

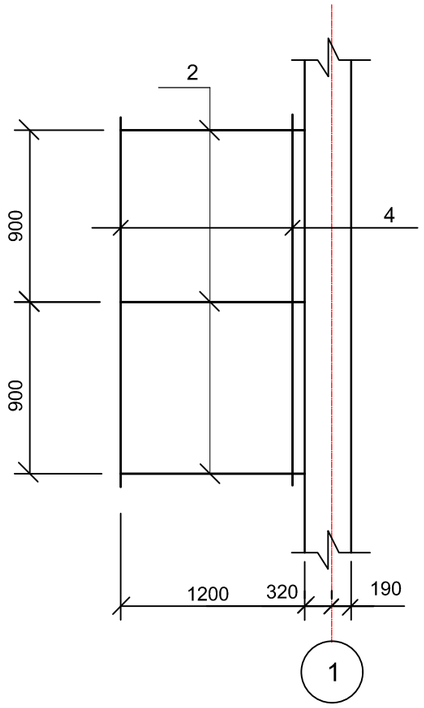

Поз.7

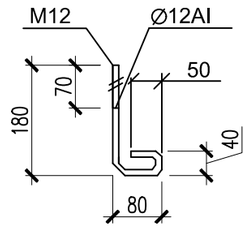

Поз.8

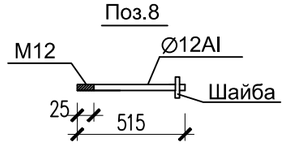

1 - 1

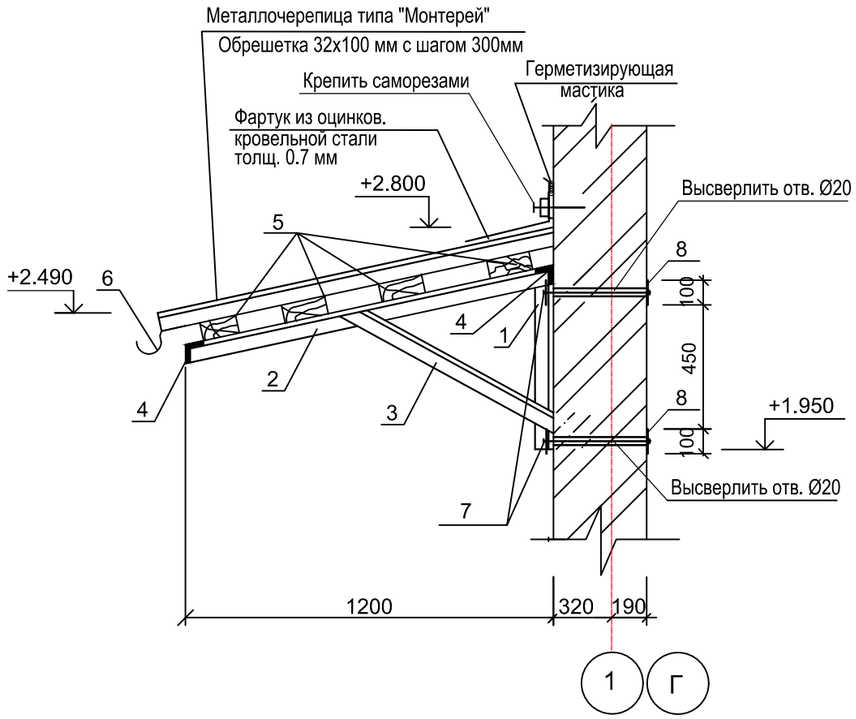

Спецификация элементов на козырек

Марка поз.	Обозначение	Наименование	Кол. шт.	Масса ед.кг.	Примеч.
		Козырек К-1	3		
1	ГОСТ 8509-93	L 63х5 L = 750 мм	2	3.61	7.22 кг
2	ГОСТ 8509-93	L 63х5 L = 1235 мм	3	5.94	17.82 кг
3	ГОСТ 8509-93	L 63х5 L = 995 мм	2	4.79	9.58 кг
4	ГОСТ 8509-93	L 63х5 L = 1800 мм	2	8.66	17.32 кг
5	ГОСТ 8486-86*Е	Обрешетка 32х100 мм п.м	9.0		0.029 м3
6	ГОСТ 14918-80*	Оцинкован. кровельная сталь δ=0,7 м2	1.2		
7	ГОСТ 34028-2016	Анкер (МД-12х750-А240Е)	4	0.67	2.68 кг
8	ГОСТ 103-2006	– 2х100 L=100	8	0.16	1.28 кг
	ГОСТ 14918-80*	Фартук из оцинков.кровельной стали δ=0,7 м2	1.0		
		Металлочерепица типа "Монтерей"	3.45		м2
		Самонарезающие шрупы 4,8х35мм	25	0.00552	0.138 кг

Указания по производству работ

Обрешетка под листы металлочерепицы выполняется из антисептированных досок сечением 32х100мм с шагом 300мм.

В местах продольных нахлестов листов металлочерепицу рекомендуется скреплять между собой при помощи самонарезающих винтов размером 4,5(4,8)х19мм с шагом через одну волну. В местах нахлеста листов металлочерепицы по длине рекомендуется обеспечить "перехлест" листов не менее 200мм.

Сварку стальных элементов выполнять по ГОСТ 9467-75* электродами типа Э42 А. Сварные швы принять по ГОСТ 5264-80.

Монтажные соединения на болтах нормальной точности М12, отверстия под болты d=15 мм.

После окончания сварочных работ металлические элементы козырьков окрасить маслянной краской за 2 раза.

В спецификациии дан расход материалов на один козырек.

Согласовано:

Взам. инв. N

Подпись и дата

Инв. N подл.

Изм.	Кол.уч	Лист	N док.	Подпись	Дата	15-2024-АС		
						«Капитальный ремонт здания №2 детского сада, расположенного по адресу : Мангистауская область, Бейнеуский район, с.Бейнеу, ул.Торемурат.»		
ГИП							Стадия	Лист	Листов
Проверил		Мейрбеков Н			04.2024		РП	21	24
Разработал		Тажимурат Е			04.2024	Козырек К-1.	ТОО"TS-Smart Construction" г.Шымкент-2024		
Н.контроль		Мейрбеков Н			04.2024				

Крыльцо КР 1, Пандус П-1

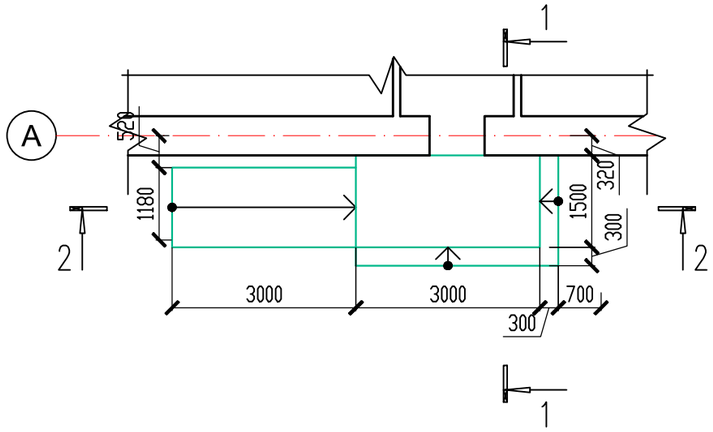

1 – 1

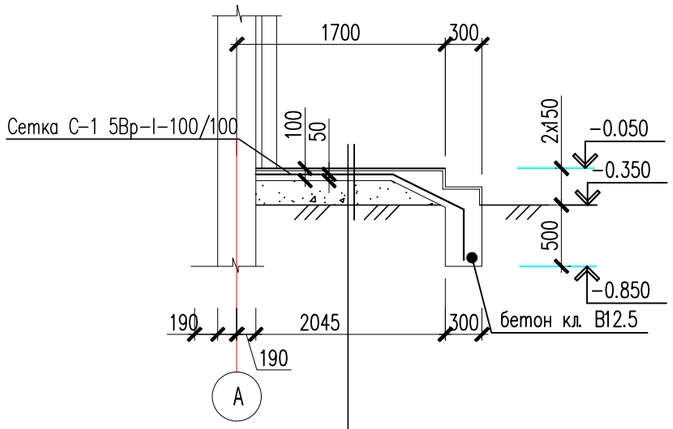

Гранит с толщиной 30мм
Бетон кл.В-12.5 -80мм
Сетка С1 5Вр-1 100/100
Уплотненый насыпной грунт

Спецификация материалов

Поз.	Обозначение	Наименование	Кол.	Масса ед.,кг.	Примечание
Кр 1		Крыльцо монолитное КР 1	2		
	ГОСТ 23279-85	Сетка С-1 5Вр-I-100/100	7.20	2.88	20.73
	Материалы:	бетон кл. В12.5 $м^3$			4.10
		Гранит с толщиной 30мм $м^2$			7.80
П-1		Пандус П-1	2		
	ГОСТ 23279-85	Сетка С-1 5Вр-I-100/100	4.30	2.88	12.38

2 – 2

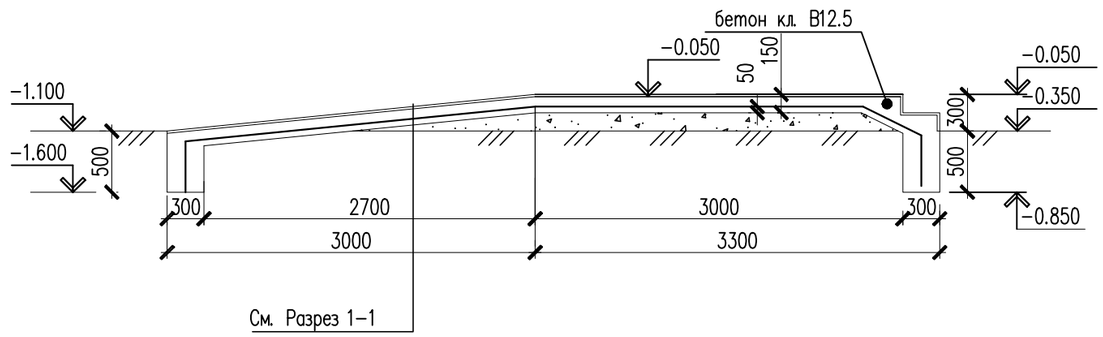

Изм.	Кол.уч	Лист	N док.	Подпись	Дата
ГИП					
Проверил		Мейрбеков Н			04.2024
Разработал		Тажимурат Е			04.2024
Н.контроль		Мейрбеков Н			04.2024

15-2024-АС

«Капитальный ремонт здания №2 детского сада, расположенного по адресу : Мангистауская область, Бейнеуский район, с.Бейнеу, ул.Торемурат.»

Стадия	Лист	Листов
РП	22	24

Крыльцо КР 1, Пандус П-1, Разрез 1-1,2-2

ТОО"TS-Smart Construction" г.Шымкент-2024

Крыльцо КР 2

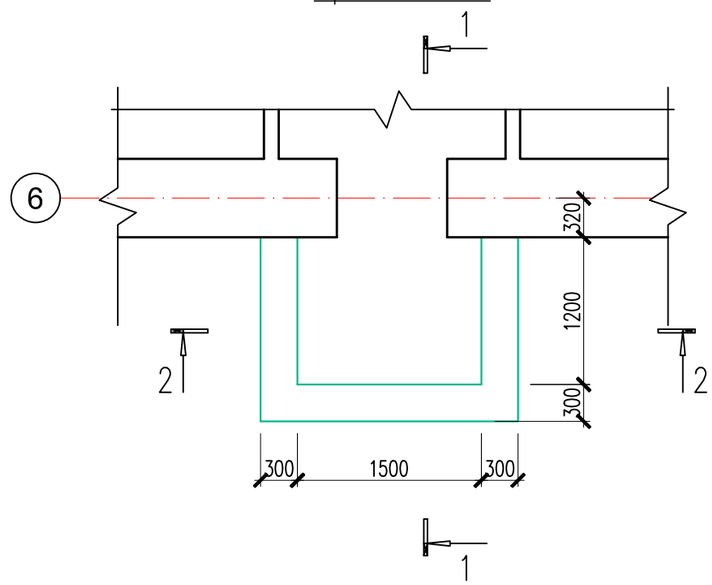

Спецификация материалов

Поз.	Обозначение	Наименование	Кол.	Масса ед.,кг.	Примечание
Кр 2		Крыльцо монолитное КР 2	2		
	ГОСТ 23279-85	Сетка С-1 5Вр-I-100/100	4.20	2.88	12.09
	Материалы:	бетон кл. В12.5 $м^3$			1.68
		Гранит с толщиной 30мм $м^2$			4.80

1 – 1

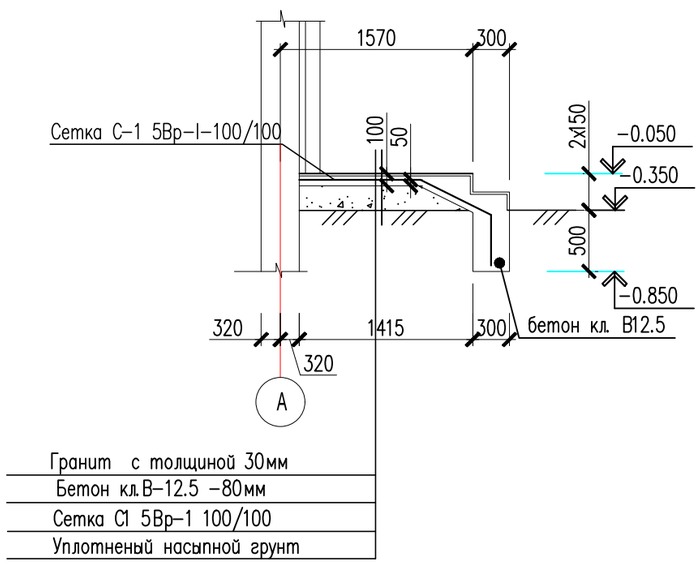

2 – 2

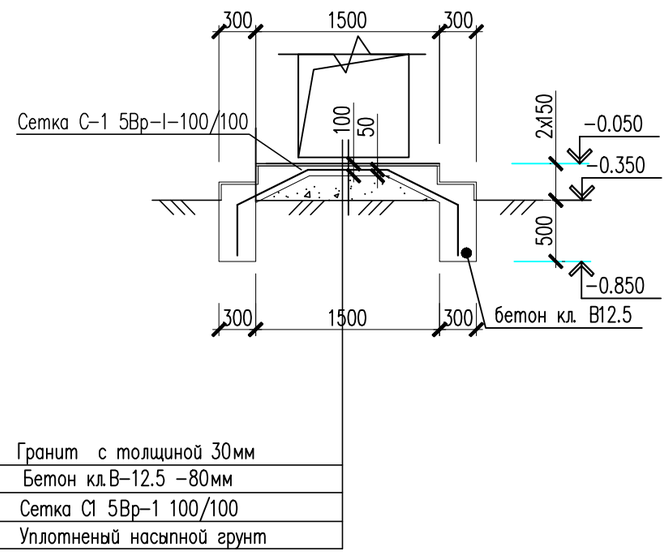

Изм.	Кол.уч	Лист	N док.	Подпись	Дата
ГИП					
Проверил		Мейрбеков Н			04.2024
Разработал		Тажимурат Е			04.2024
Н.контроль		Мейрбеков Н			04.2024

15-2024-АС

«Капитальный ремонт здания №2 детского сада, расположенного по адресу : Мангистауская область, Бейнеуский район, с.Бейнеу, ул.Торемурат.»

Стадия	Лист	Листов
РП	23	24

Крыльцо КР 2, Разрез 1-1,2-2

ТОО"TS-Smart Construction" г. Шымкент-2024

Глиняный замок
разрез

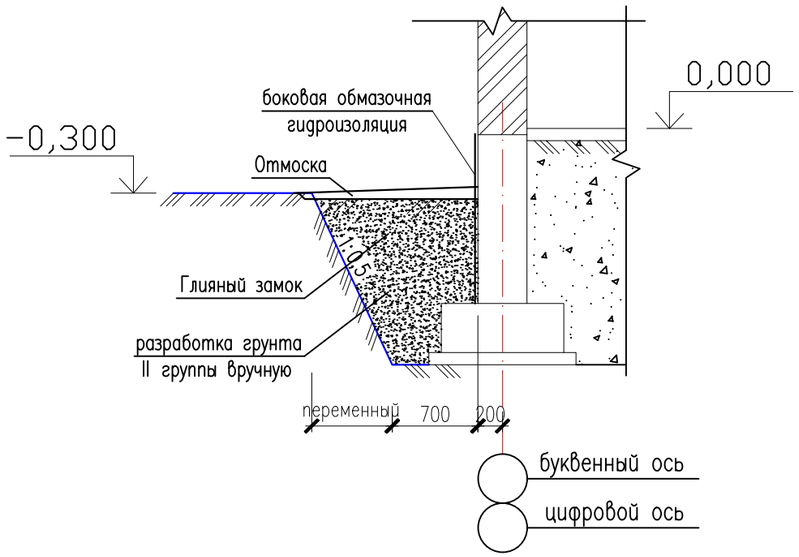

Спецификация конструктивных элементов

Марка поз.	Обозначение	Наименование	Кол. шт.	Объем ед. изм м3	Общий объем м3
		Боковая обмазочная гидроизоляция, м2	90.0		
		Разработка грунта II группы вручную, м3	78.0		
		Глияный замок	78.0		

Примечание:

Глубина отрытых вдоль фундаментов траншей не должна превышать глубины заложения фундаментов;
По наружной поверхности фундаментов выполнить вертикальную обмазочную гидроизоляцию.

Согласовано:

Взам. инв. N

Подпись и дата

Инв. N подл.

Изм.	Кол.уч	Лист	N док	Подпись	Дата
ГИП					
Проверил		Мейрбеков Н			04.2024
Разработал		Тажимурат Е			04.2024
Н.контроль		Мейрбеков Н			04.2024

15-2024-АС

«Капитальный ремонт здания №2 детского сада, расположенного по адресу : Мангистауская область, Бейнеуский район, с.Бейнеу, ул.Торемурат.»

Стадия	Лист	Листов
РП	24	24

Глиняный замок

ТОО"TS-Smart Construction"
г.Шымкент-2024

Ведомость чертежей основного комплекта АС

Лист	Наименование	Примечание
1	Ведомость чертежей основного комплекта АС	
1а	Общие данные (начало)	
1б	Общие данные (окончание)	
2	План 1–го этажа на отм. 0.000 М1:100 (обмерочный чертеж)	
3	План 2–го этажа на отм. +3.300 М1:100 (обмерочный чертеж)	
4	План кровли М1:100 (обмерочный чертеж)	
5	Разрез 1–1	
6	Фасад 1–5 (до ремонта)	
7	Фасад 5–1 (до ремонта)	
8	Фасад В – А (до ремонта)	
9	Фасад А – В (до ремонта)	
10	План 1–го этажа на отм. 0.000 М1:100 (Демонтажных и ремонтных работ)	
11	План 2–го этажа на отм. +3.300 М1:100 (Демонтажных и ремонтных работ)	
12	Ведомость обьемов демонтажных работ	
13	План 1–го этажа на отм. 0.000 М1:100 (после ремонта)	
14	План 2–го этажа на отм. +3.300 М1:100 (после ремонта)	
15	План кровли М1:100 (после ремонта)	
16	Разрез 1–1	
17	Фасад 1–5 (после ремонта)	
18	Фасад 5–1 (после ремонта)	
19	Фасад В – А (после ремонта)	
20	Фасад А – В (после ремонта)	
21	Ведомость отделки помещений Спецификация элементов заполнения дверных проемов.	
22	Экспликация полов	
23	Слуховое окно Спецфикация элементов	
24	Блок слухового окна ОБС–1 Спецфикация элементов	
25	Козырек К–1.	
26	Козырек К–1.	
27	Крыльцо КР 1, Разрез 1–1,2–2	
28	Деталь крепления водосточной трубы к стене.	
29	Глиняный замок	

Ведомость чертежей основного комплекта АС

Лист	Наименование	Примечание
30	Фрагмент А План на отм. 0.000,Разрез 1 – 1,Экспликация полов, Ведомость заполнения проемов Ведомость отделки помещений	
31	Фрагмент А План фундамента, Монолитные перемычки	
32	Фрагмент А Монолитная плита перекрытия	
33	Фрагмент А План стропил, прогонов	

Ведомость ссылочных и прилагаемых документов

Обозначение	Наименование	Примечание
СП РК 2.03–30–2017	Строительство в сейсмических районах	
СП РК EN 1992–1–1:2004/2011	Проектирование железобетонных конструкций	
СНиП РК 2.04.21–2004	Энергопотребление и тепловая защита гражданских зданий	
СН РК 3.02–07–2014 СП РК 3.02–107–2014	Общественные здания и сооружения	
Серия 2.244–1 вып.6	Полы общественной зданий	
СП РК 3.02–137–2013 СН РК 3.02–37–2013	Крыши и кровли.	
СН РК 1.03–05–2011 СП РК 1.03–106–2012*	Техника безопасности в строительстве.	
СН РК 2.01–01–2013 СП РК 2.01–101–2013*	Защита строительных конструкций от коррозии.	
СН РК 2.02–01–2019 СП РК 2.02–101–2014*	Пожарная безопасность зданий и сооружений.	
ГОСТ 30674–99	Блоки оконные из поливинилхлоридных профилей	
ГОСТ 6629–88	Двери деревянные внутренние для жилых и обще–ственных зданий	
ГОСТ 24698–81	Двери деревянные наружные для жилых и обще–ственных зданий	

Изм.	Кол.уч	Лист	N док.	Подпись	Дата
ГИП					
Проверил		Мейрбеков Н			04.2024
Разработал		Тажимурат Е			04.2024
Н.контроль		Мейрбеков Н			04.2024

15–2024–АС

«Капитальный ремонт здания №1 детского сада, расположенного по адресу : Мангистауская область, Бейнеуский район, с.Бейнеу, ул.Тажиулы»

Стадия	Лист	Листов
РП	1	33

Ведомость чертежей основного комплекта АС

ТОО "TS–Smart Construction"
г.Шымкент–2024

1. Общие данные:

Рабочий проект «Капитальный ремонт здания №2 детского сада, расположенного по адресу : Мангистауская область, Бейнеуский район, с.Бейнеу, ул.Торемурат.» разработан на основании:

– Договор от 2024 г.

– Задании на проектирование, утвержденного ГККП на ПОУ "Ясли – сад "Балдырган"вр.и.о. директора Байтилетова Г.

– Обмерочных чертежей выполненных специалистами ТОО «TS-Smart Construction».

Заказчик – ГККП на праве оперативного управления "Ясли – сад "Балдырган" Отдела образования по Бейнеускому району Управления образования Мангистауской области.

Вид строительства – капитальный ремонт.

Источник финансирования – бюджетные средства.

2. Характеристика района:

Объект расположен в IВ климатическом районе с резко выраженным континентальным режимом, согласно СП РК 2.04.01–2017 «Строительная климатология».

Климат село Бейнеу резко континентальный, сухой, характеризующийся резкими колебаниями температуры в течение суток и года, сильными и частыми сухими ветрами. Зима – продолжительная и суровая с устойчивым снежным покровом, лето – короткое, жаркое и сухое. Весна и осень характеризуются кратковременностью и резкой сменой тепла, и холода. По количеству выпадающих осадков район относится к зоне сухих степей. Характеристика составлена согласно СП РК 2.04–01–2017 «Строительная климатология».

Нормативные данные: снеговая нагрузка для II района – 70 кг/м2

Скоростной напор ветра для III района – 38 кг/м2;

Сейсмичность – до 3 баллов.

Основные климатические показатели согласно СП РК 2.04–01–2017

Температура воздуха наиболее холодных суток – (–29.8° С)

Температура воздуха наиболее холодной пятидневки – (–25.3° С)

Температура воздуха теплого периода– 45.1° С

Средняя максимальная температура воздуха наиболее теплого месяца – 34,8° С

Абсолютная минимальная температура воздуха – (– 34.7° С)

Абсолютная максимальная температура воздуха теплого периода – 45.1°С

Количество осадков: за апрель– октябрь – 79 мм

3. Объемно–планировочные и конструктивные решения существующих зданий и сооружений.

Детский сад;

Было установлено что:

Строительство зданий выполнено в период 2005г. Имеется технический паспорт объекта по состоянию на 11.03.2011года.

1. Существущая здания одноэтажное, без подвала, прямоугольной формы в плане размером по оси «1–5» по ряду «А–В» 48,0м х 15.0м. Высота в помещениях от пола до перекрытия 3.0м.
2. Фундамент – бетонные, крупноблочные, ленточные. Отмостка по периметру здания монолитная, бетонная или из асфальтобетона. Гидроизоляция цоколя бетон.
3. Наружные стены – кирпичные. Кирпичная кладка из силикатного кирпича с керамической кладкой в цоколе. Несущими стенами являются наружные и внутренние продольные стены.Толщина наружных стен 640 мм, толщина внутренних несущих стен 510 мм. Перегородки а также кирпичные толщиной 120 мм. Фасады оштукатурены и окрашены фасадной краской. Местами есть фасадный плитки. Внутренняя отделка стен в виде штукатурки, шпатлевки и покраски. В санузлах облицовка стен плитками.
4. Перекрытие – из пустотных железобетонных плит высотой 220 мм. Плиты уложены поперечно на несущие стены. Швы между плитами заделаны цементным раствором и оштукатурены. Потолки окрашены известкой. ;
5. Крыша – деревянная, стропильной системы, много скатная (конверт);
6. Кровля – крашенной металлочерепицы;
7. Полы здания бетонные, покрытые напольной плиткой и линолеумом. Лестницы и площадки железобетонные монолитные. Ступени и площадки лестницы покрыты напольной плиткой. Крыльца железобетонные.
8. Окна – из ПВХ, двухкамерные, сливы стальные. ;
9. Двери – деревянные дверные блоки, ПВХ, метал (входной);
10. Электроснабжение – имеется;
11. Водоснабжение – имеется;
12. Канализация • имеется;
13. Отопление – имеется;
14. Противопожарный система – отсутствует;
15. Слаботочные системы – охранно–пожарная сигнализация, видеонаблюдение, интернет, телефонизация

4. Проектные решения:

В проекте «Капитальный ремонт здания №2 детского сада, расположенного по адресу : Мангистауская область, Бейнеуский район, с.Бейнеу, ул.Торемурат.» предусматривается:

1. Вдоль фундаментов вырыта траншея и по периметру сделан глиняный замок;
2. На наружной поверхности фундаментов выполнена вертикальная гидроизоляция.;
3. В соответствии норм РК по энергосбережению – утепление наружных ограждающих конструкций "ISOVER OL–P" жесткие теплоизоляционные плиты из стекловолокно плотностью 50 кг/м3,толщ. 70мм с последующей наружной отделкой – металлическими кассетами с воздушной прослойкой. Внутренняя отделка стен – улучшенная штукатурка цементно–песчаным раствором с последующей водоэмульсионной покраской,в санузлах – глазурованная плитка.
4. Внутренняя отделка потолка выравнивание Шпатлевка "Алинекс" Водоэмульсионная покраска и была частично заменена на подвесной потолок "Армстронг".
5. В месте утечки воды на крыше заменено профнастил. Обработана древесины антисептиками и огнезащитой. Сделано выход на крышу через слуховой окна . Водосточный желоб ПВХ и водосточная труба организованы. Установлено металлический ограждение на крышу
6. В здании предусматривается полная замена существующих конструкций полов. Устройство полов производить после окончания работ по прокладке инженерных коммуникаций. Уровень чистого пола санитарных узлов, кладовой уборочного инвентаря, технических помещений, тамбуров и крылец – выполнить на 20мм ниже примыкающих к ним помещений.
7. В здании полная замена наружных дверных блоков. Двери наружные – металлические по ГОСТ 31173–2003, алюминиевые по ГОСТ 23747–2015.
8. В пластиковых окнах заменено уплотнитель.
9. Крыльцо и пандус выполнено из бетона класса В12.5. Сверху установлен козырек
10. По периметру здания устраивается бетонная отмостка шириной 1500 мм и толщиной 150 мм по серий 2.110–3п деталь 90

Рабочий проект «Капитальный ремонт здания №1 детского сада, расположенного по адресу : Мангистауская область, Бейнеуский район, с.Бейнеу, ул.Тажиулы » разработан в соответствии с действующими на территории правилами Республики Казахстан нормами и правилами предусматривает мероприятия, обеспечивающие взрыво–пожаробезопасность, исключающие вредное воздействие на окружающую среду и воздушный бассейн,а также предупреждающие чрезвычайные ситуации природного и техногенного характера.

Гл. инженер проекта _____

Согласовано:

Взам. инв. N

Подпись и дата

Инв. N подл.

Изм.	Кол.уч	Лист	N док.	Подпись	Дата	15–2024–АС		
						«Капитальный ремонт здания №1 детского сада, расположенного по адресу : Мангистауская область, Бейнеуский район, с.Бейнеу, ул.Тажиулы»		
ГИП							Стадия	Лист	Листов
Проверил		Мейрбеков Н			04.2024		РП	1а	33
Разработал		Тажимурат Е			04.2024	Общие данные (начало)	ТОО "TS–Smart Construction" г.Шымкент–2024		
Н.контроль		Мейрбеков Н			04.2024				

5. Защита от коррозии

Степень очистки поверхности стальных конструкций – третья по ГОСТ9.402–80*
Конструкции должны быть огрунтованы грунтовкой ГФ–021 и окрашены эмалью ПФ–115
Обеспечение качества строительно–монтажных работ
Обеспечение качества строительно–монтажных работ производить в соответствии со СН РК 1.03–00–2011
Указания к разработке ППР и КМД
Изготовление и монтаж металлоконструкций производить в соответствии с требованиями –СНиП РК 5.04–23–2002 'Металлические контрукции. Правила изготовления, монтажа и приемки" –дополнительных технических требований монтажной организации, согласованных с организацией, разработавшей проект
Огнезащита конструкций
Не оштукатуренные (открытые) металлические конструкции окрасить термостойкой эмалью по типу КО–84, КО–859по ГОСТ22584–77 Степень воздействия среды на металлоконструкции – не агрессивная Металлоконструкции запроектированы в соответствии с требованиями:
СНиП 2.01.07–85 "Нагрузки и воздействия"
СНиП РК 5.04–23–2002 "Стальные конструкции"
СН РК 2.01–01–2013 "Защита строительных конструкций от коррозии"
Марки сталей элементов конструкций приняты в зависимости от вида конструкций с учетом расчетной температуры и приведены в ведомостях элементов, узлах и спецификациях металлопроката.

6. Мероприятия по доступности для мломобильных групп населения и инвалидов (МГН)

В проекте предусмотрены условия беспрепятственного и удобного передвижения маломобильных групп населения по зданию согласно СП РК 3.06–101–2012 «Проектирование зданий и сооружений с учетом доступности для маломобильных групп населения».
Для маломобильных групп населения предусмотрены: пандусом (на расположенного по осям А входной группе).
–входы в здания обеспечены пандусом для инвалидов ;
–на пути движения инвалидов предусмотрены расстановка информационных знаков, специальных стендов;

7. Противопожарные мероприятия.

Противопожарные мероприятия предусмотрены в соответствии с требованиями СП РК 2.02–101–2022 «Пожарная безопасность зданий и сооружений». Планировка помещений и пути эвакуации решены в соответствии с требованиями СП РК 2.02–101–2022, СН РК 2.02–01–2023

Двери открываются по ходу эвакуации из здания. В объекте применены несгораемые и трудносгораемые отделочные материалы, которые должны иметь сертификат качества, в обязательном порядке согласованный с Госпожинспекцией и санэпидстанцией. Деревянные элементы подлежат антисептированию и окраске влагостойким антипиреновым составом. К зданию обеспечен подъезд пожарных машин. Все пути эвакуации из здания имеют естественное освещение.

Основные технико–экономические показатели

N n/n	Наименование	Един. измер.	Количество
1.	Площадь застройки	м2	790.32
2.	Строительный объем	м3	7176.5
3.	Общая площадь	м2	1360.18
4.	Полезная площадь	м2	1317.7
5.	Расчетная площадь	м2	1117.18

Согласовано:

Взам. инв. N

Подпись и дата

Инв. N подл.

Изм.	Кол.уч	Лист	N док.	Подпись	Дата	15–2024–АС		
						«Капитальный ремонт здания №1 детского сада, расположенного по адресу : Мангистауская область, Бейнеуский район, с.Бейнеу, ул.Тажиулы»		
ГИП							Стадия	Лист	Листов
Проверил		Мейрбеков Н			04.2024		РП	16	33
Разработал		Тажимурат Е			04.2024	Общие данные (окончание)	ТОО "TS–Smart Construction" г.Шымкент–2024		
Н.контроль		Мейрбеков Н			04.2024				

План 1-го этажа на отм. 0.000 М1:100
(обмерочный чертеж)

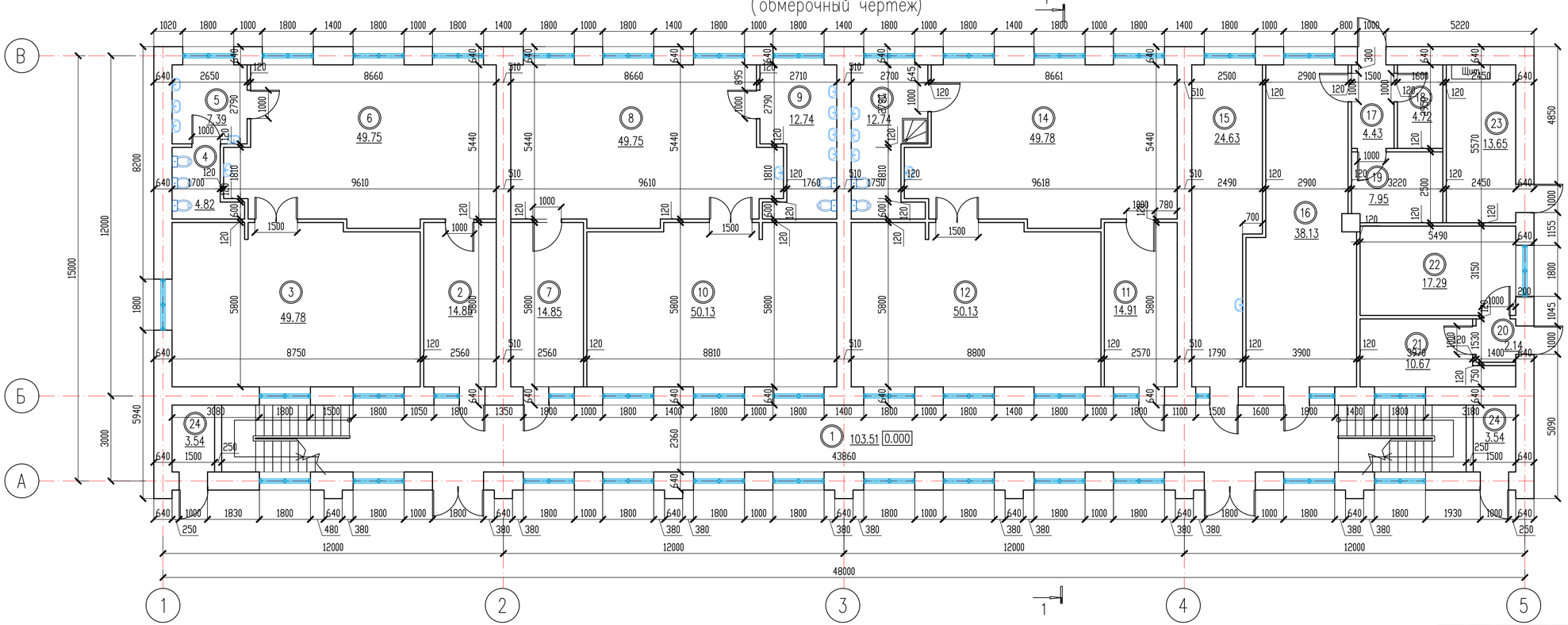

Экспликация помещений

Номер поме-щения	Наименование	Площадь, м2	Кат.* поме-щения
1	Коридор	103.51	
2	Раздевальная	14.85	
3	Спальня	49.78	
4	Уборная	4.82	
5	Умывальная	7.39	
6	Игральный зал	49.75	
7	Раздевальная	14.85	
8	Игральный зал	49.75	
9	Умывальная/Уборная	12.74	
10	Спальня	50.13	
11	Раздевальная	14.91	
12	Спальня	50.13	
13	Умывальная/Уборная	12.74	
14	Игральный зал	49.78	
15	Мед.кабинет	24.63	
16	Кухня	38.13	
17	Коридор	4.43	
18	Кладовая	4.72	
19	Кладовая	7.95	
20	Коридор	2.14	
21	Прачечная	10.67	
22	Прачечная	17.29	
23	Электрощит	13.65	
24	Котельная 2шт	3.54	
ИТОГО		615.82	

Согласовано:

Взам. инв. N

Подпись и дата

Инв. N подл.

Изм.	Кол.уч	Лист	N док.	Подпись	Дата
ГИП					
Проверил		Мейрбеков Н			04.2024
Разработал		Тажимурат Е			04.2024
Н.контроль		Мейрбеков Н			04.2024

15-2024-АС

«Капитальный ремонт здания №1 детского сада, расположенного по адресу : Мангистауская область, Бейнеуский район, с.Бейнеу, ул.Тажиулы»

Стадия	Лист	Листов
РП	2	33

План 1-го этажа на отм. 0.000 М1:100
(обмерочный чертеж)

ТОО "TS-Smart Construction"
г.Шымкент-2024

Формат А3

План 2-го этажа на отм. +3.300 М1:100
(обмерочный чертеж)

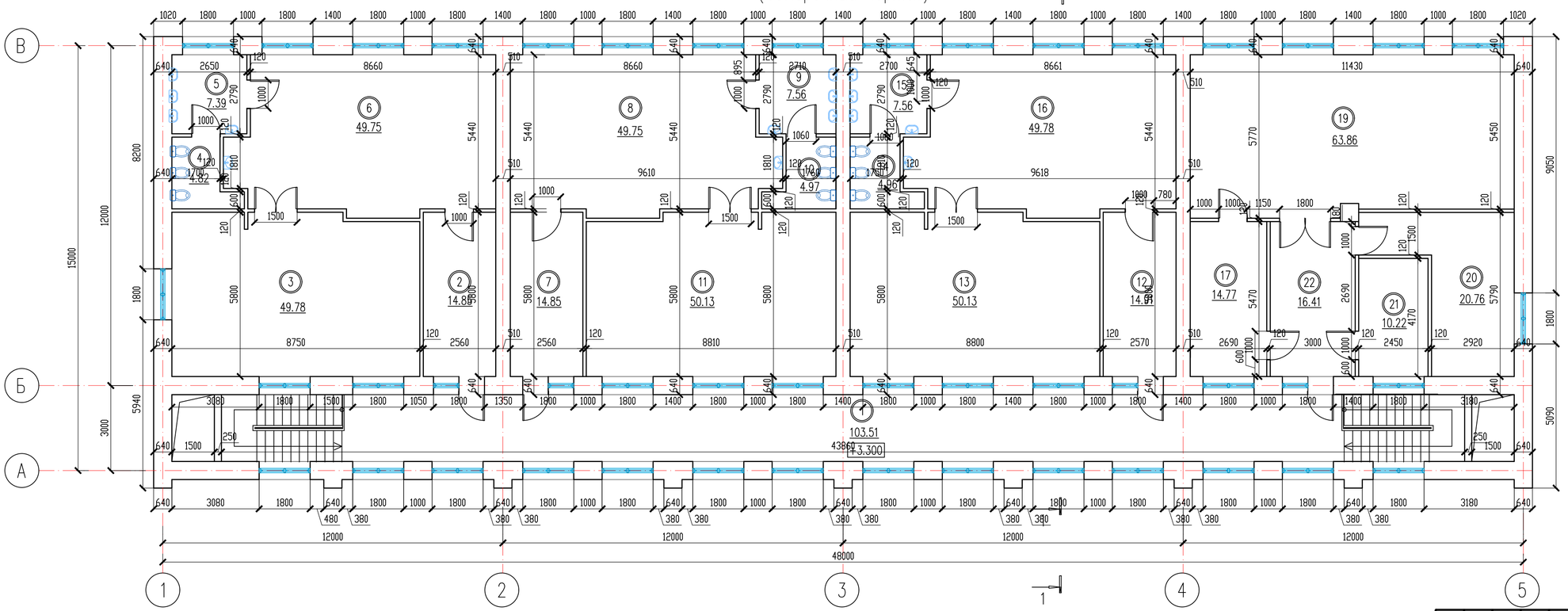

Экспликация помещений

Номер поме-щения	Наименование	Площадь, м2	Кат.* поме-щения
1	Коридор	103.51	
2	Раздевальная	14.85	
3	Спальня	49.78	
4	Уборная	4.82	
5	Умывальная	7.39	
6	Игральный зал	49.75	
7	Раздевальная	14.85	
8	Игральный зал	49.75	
9	Умывальная	7.56	
10	Уборная	4.97	
11	Спальня	50.13	
12	Раздевальная	14.91	
13	Спальня	50.13	
14	Уборная	4.96	
15	Умывальная	7.56	
16	Игральный зал	49.78	
17	Кабинет	14.77	
19	Музыкальный зал	63.86	
20	Кабинет	20.76	
21	Кабинет	10.22	
22	Коридор	16.41	
ИТОГО		610.72	

Согласовано:

Взам. инв. N

Подпись и дата

Инв. N подл.

Изм.	Кол.уч	Лист	N док.	Подпись	Дата
ГИП					
Проверил		Мейірбеков Н			04.2024
Разработал		Тажимурат Е			04.2024
Н.контроль		Мейірбеков Н			04.2024

15-2024-АС

«Капитальный ремонт здания №1 детского сада, расположенного по адресу : Мангистауская область, Бейнеуский район, с.Бейнеу, ул.Тажиулы»

Стадия	Лист	Листов
РП	3	33

План 2-го этажа на отм. 0.000 М1:100
(обмерочный чертеж)

ТОО "TS-Smart Construction"
г.Шымкент-2024

Формат А3

План кровли М1:100

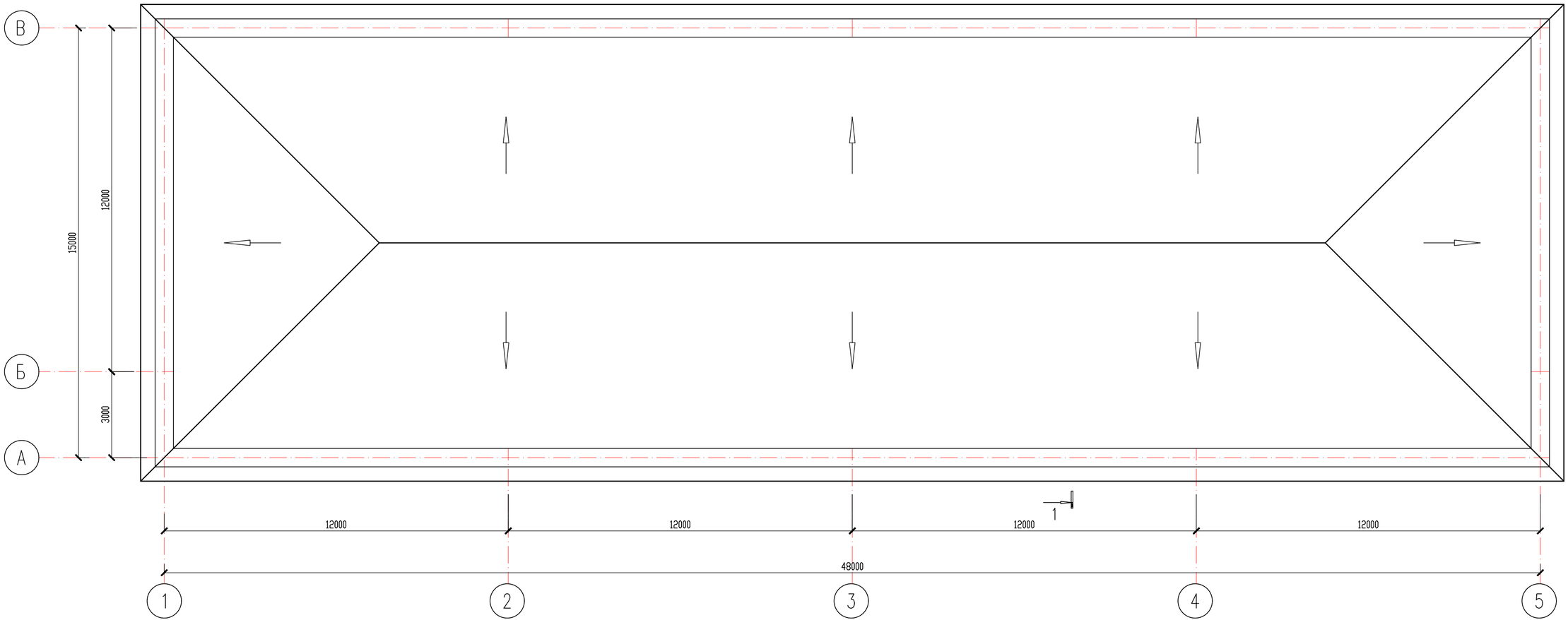

Согласовано:

Взам. инв. N

Подпись и дата

Инв. N подл.

Изм.	Кол.уч	Лист	N док.	Подпись	Дата
ГИП					
Проверил		Мейрбеков Н			04.2024
Разработал		Тажимурат Е			04.2024
Н.контроль		Мейрбеков Н			04.2024

15-2024-АС

«Капитальный ремонт здания №1 детского сада, расположенного по адресу : Мангистауская область, Бейнеуский район, с.Бейнеу, ул.Тажиулы»

Стадия	Лист	Листов
РП	4	33

План кровли М1:100
(обмерочный чертеж)

ТОО "TS-Smart Construction"
г.Шымкент-2024

Формат А3

Разрез 1 – 1

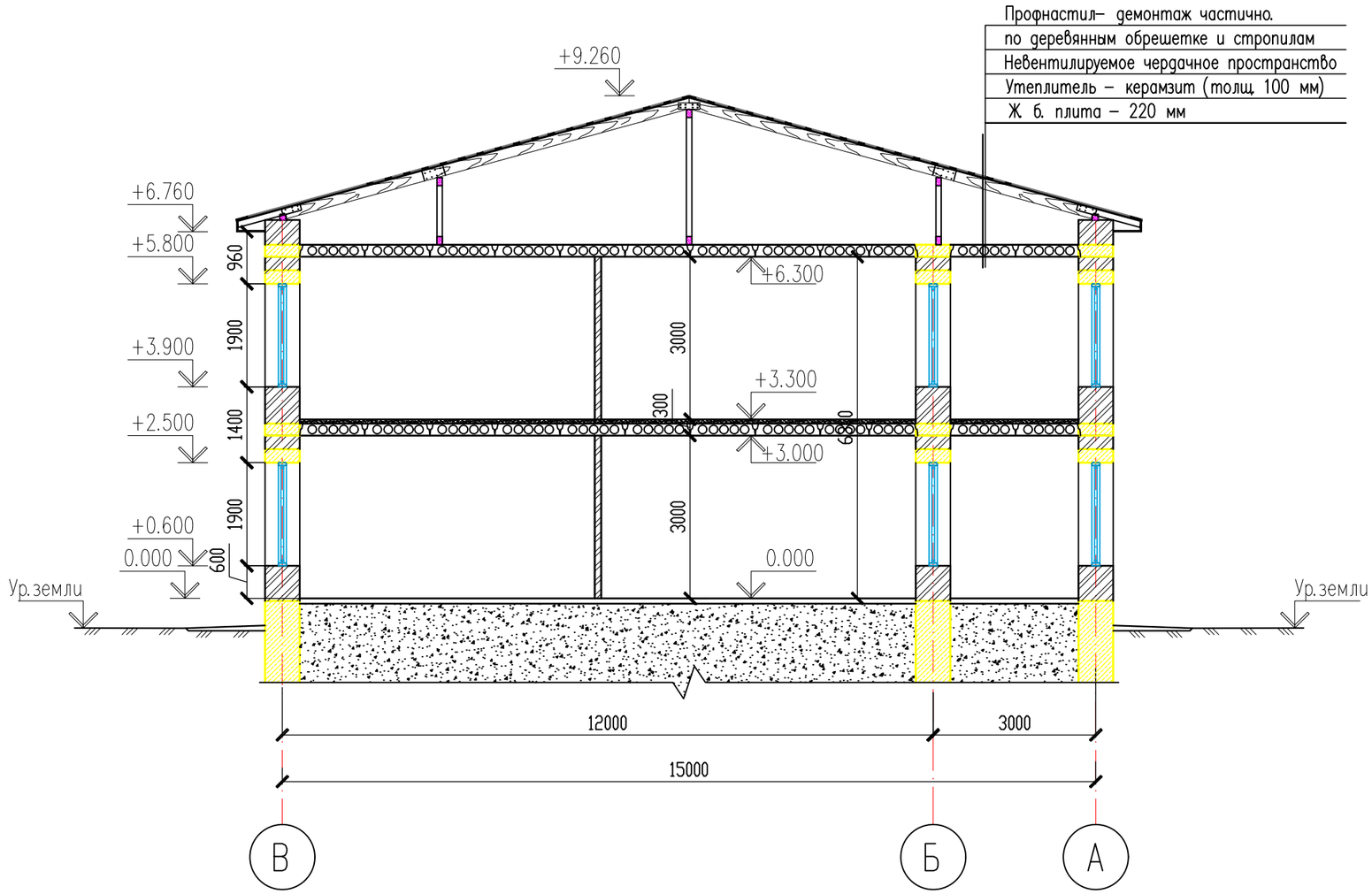

Согласовано:

Взам. инв. N

Подпись и дата

Инв. N подл.

Изм.	Кол.уч	Лист	N док.	Подпись	Дата
ГИП					
Проверил		Мейрбеков Н			04.2024
Разработал		Тажимурат Е			04.2024
Н.контроль		Мейрбеков Н			04.2024

15–2024–АС

«Капитальный ремонт здания №1 детского сада, расположенного по адресу : Мангистауская область, Бейнеуский район, с.Бейнеу, ул.Тажиулы»

Стадия	Лист	Листов
РП	5	33

Разрез 1–1

ТОО "TS–Smart Construction"
г. Шымкент–2024

Фасад 5–1 (до ремонта)

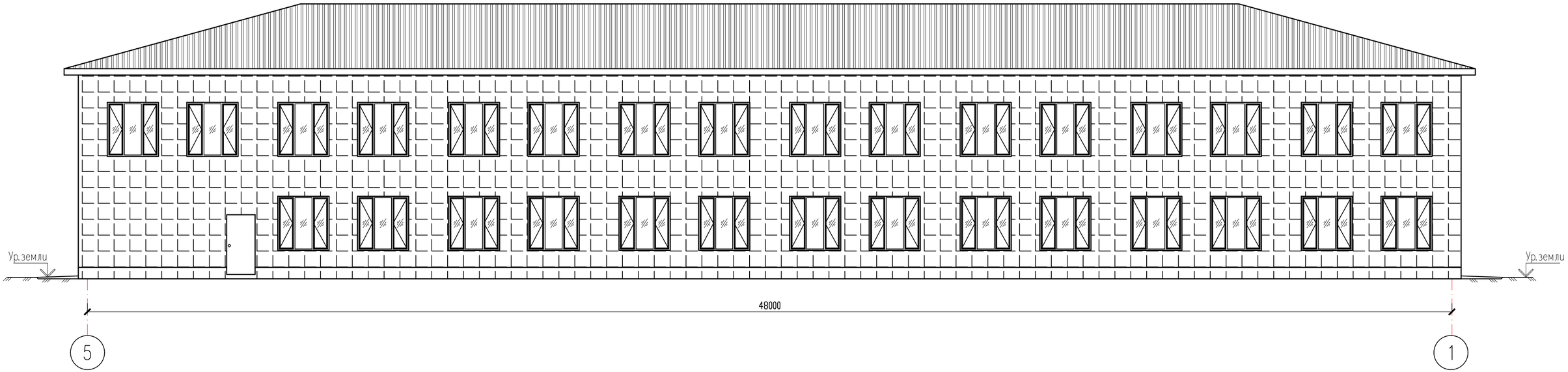

Согласовано:

Взам. инв. N

Подпись и дата

Инв. N подл.

Изм.	Кол.уч.	Лист	N док.	Подпись	Дата
ГИП					
Проверил		Мейрбеков Н			04.2024
Разработал		Тажимурат Е			04.2024
Н.контроль		Мейрбеков Н			04.2024

15–2024–АС

«Капитальный ремонт здания №1 детского сада, расположенного по адресу : Мангистауская область, Бейнеуский район, с.Бейнеу, ул.Тажиулы»

Стадия	Лист	Листов
РП	7	33

Фасад 5 – 1 (до ремонта)

ТОО "TS–Smart Construction"
г.Шымкент–2024

Формат А3

Фасад 1–5 (до ремонта)

Согласовано:

Взам. инв. N

Подпись и дата

Инв. N подл.

Изм.	Кол.уч	Лист	N док.	Подпись	Дата
ГИП					
Проверил		Мейрбеков Н			04.2024
Разработал		Тажимурат Е			04.2024
Н.контроль		Мейрбеков Н			04.2024

15–2024–АС

«Капитальный ремонт здания №1 детского сада, расположенного по адресу : Мангистауская область, Бейнеуский район, с.Бейнеу, ул.Тажиулы»

Стадия	Лист	Листов
РП	6	33

Фасад 1 – 5 (до ремонта)

ТОО "TS–Smart Construction"
г.Шымкент–2024

Формат А3

Фасад В – А (до ремонта)

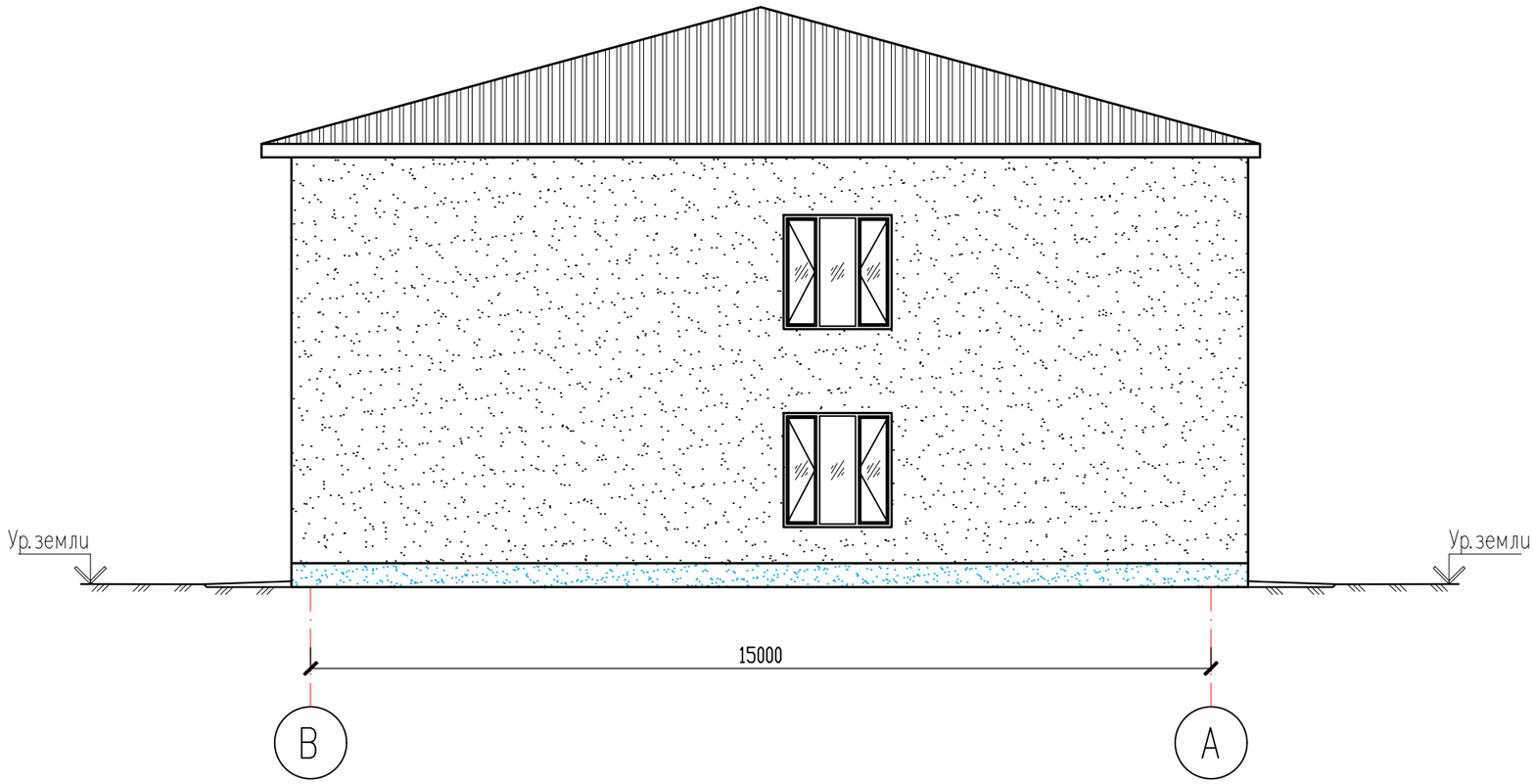

Согласовано:

Взам. инв. N

Подпись и дата

Инв. N подл.

Изм.	Кол.уч	Лист	N док.	Подпись	Дата
ГИП					
Проверил		Мейрбеков Н			04.2024
Разработал		Тажимурат Е			04.2024
Н.контроль		Мейрбеков Н			04.2024

15-2024-АС

«Капитальный ремонт здания №1 детского сада, расположенного по адресу : Мангистауская область, Бейнеуский район, с.Бейнеу, ул.Тажиулы»

Стадия	Лист	Листов
РП	8	33

Фасад В – А (до ремонта)

ТОО "TS-Smart Construction"
г. Шымкент-2024

Формат А3

Фасад А – В (до ремонта)

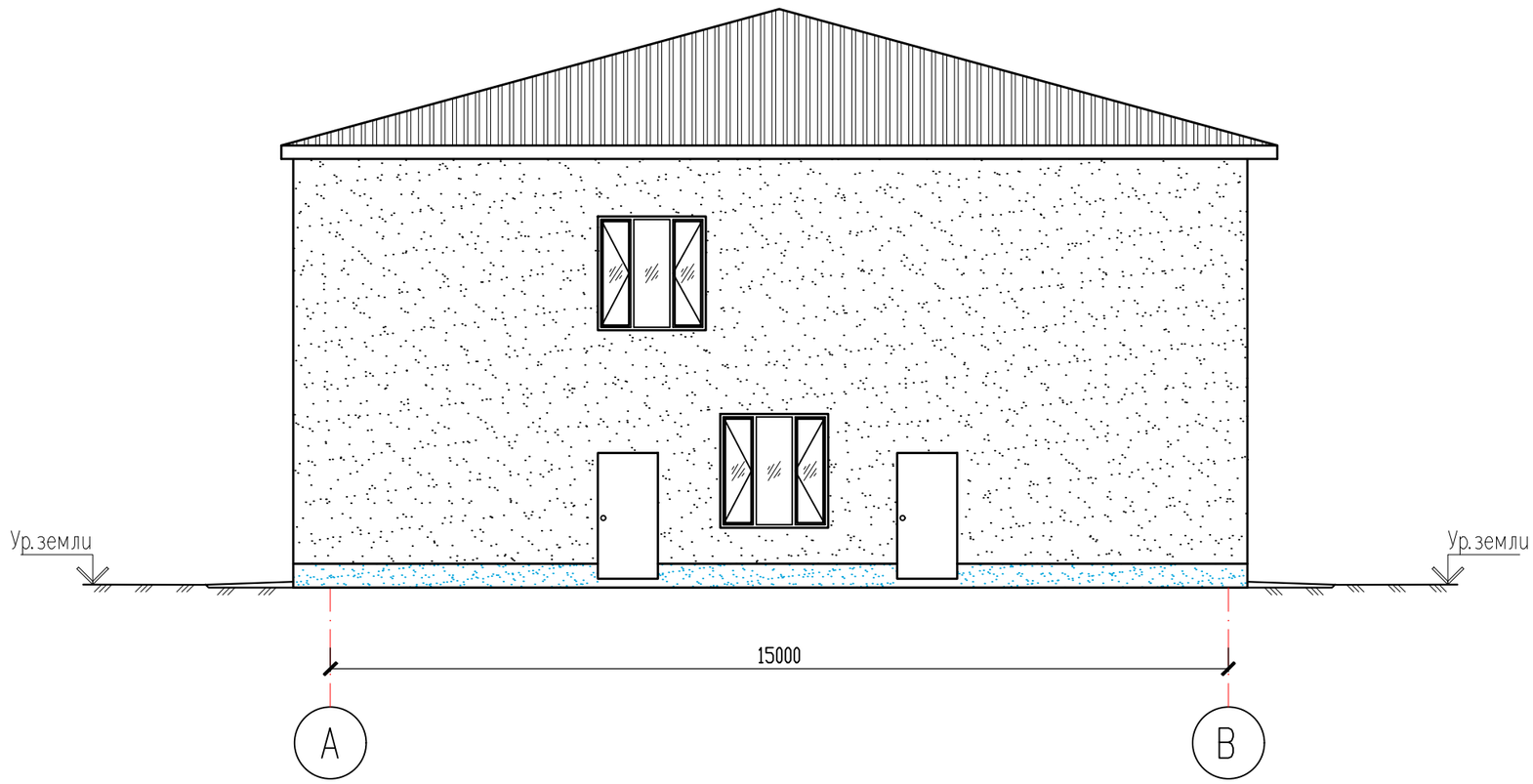

Согласовано:

Взам. инв. N

Подпись и дата

Инв. N подл.

Изм.	Кол.уч	Лист	N док.	Подпись	Дата
ГИП					
Проверил		Мейрбеков Н			04.2024
Разработал		Тажимурат Е			04.2024
Н. контроль		Мейрбеков Н			04.2024

15–2024–АС

«Капитальный ремонт здания №1 детского сада, расположенного по адресу : Мангистауская область, Бейнеуский район, с.Бейнеу, ул.Тажиулы»

Стадия	Лист	Листов
РП	9	33

Фасад А – В (до ремонта)

ТОО "TS–Smart Construction"
г.Шымкент–2024

Формат А3

План 1-го этажа на отм. 0.000 М1:100
(Демонтажных и ремонтных работ)

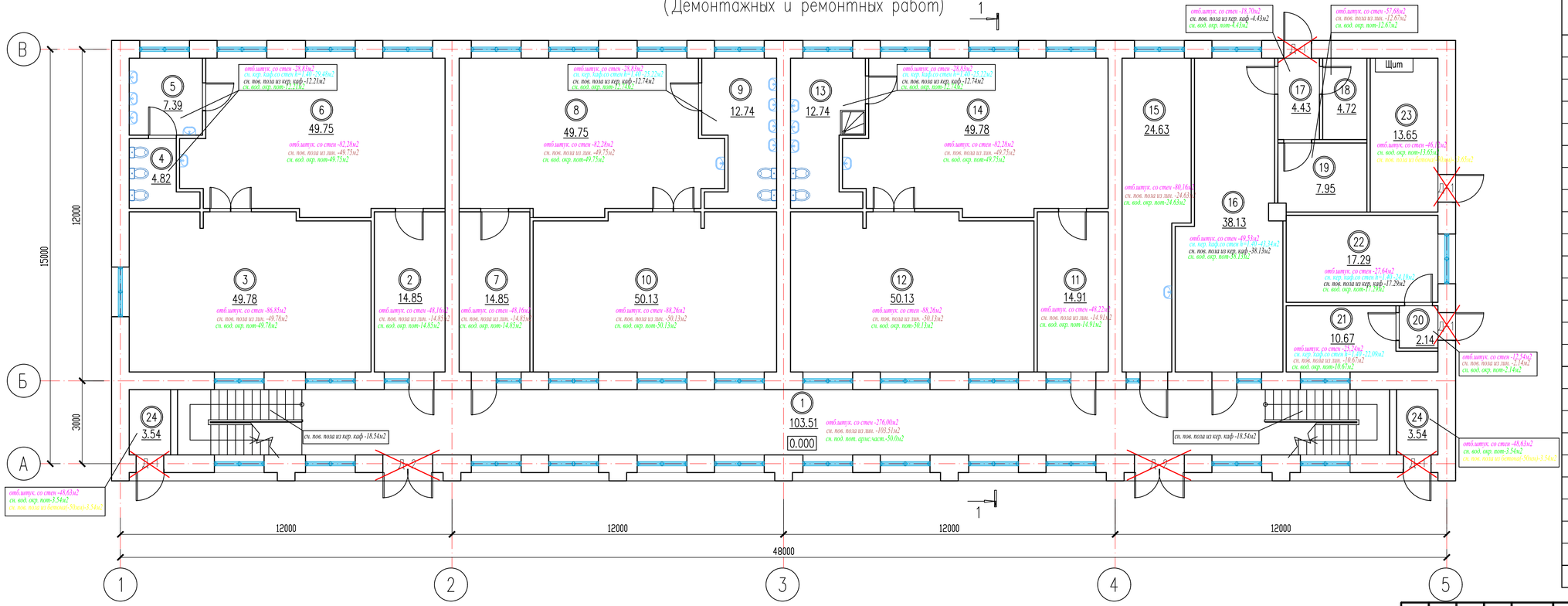

Экспликация помещений

Номер поме-щения	Наименование	Площадь, м2	Кат.* поме-щения
1	Коридор	103.51	
2	Раздевальная	14.85	
3	Спальня	49.78	
4	Уборная	4.82	
5	Умывальная	7.39	
6	Игральный зал	49.75	
7	Раздевальная	14.85	
8	Игральный зал	49.75	
9	Умывальная/Уборная	12.74	
10	Спальня	50.13	
11	Раздевальная	14.91	
12	Спальня	50.13	
13	Умывальная/Уборная	12.74	
14	Игральный зал	49.78	
15	Мед.кабинет	24.63	
16	Кухня	38.13	
17	Коридор	4.43	
18	Кладовая	4.72	
19	Кладовая	7.95	
20	Коридор	2.14	
21	Прачечная	10.67	
22	Прачечная	17.29	
23	Электрощит	13.65	
24	Котельная 2шт	3.54	
ИТОГО		615.82	

- демонтаж дверных блоков

отб.штук. со стен -отбивка штукатурки со стен до кирпича.
сн. под. пот. армс.част.-снятие подвесной потолок армстронг частично.
сн. пов. пола из лин. - снятие поверхности пола из линолеума.
сн. пов. пола из бетона(-50мм)-снятие поверхности пола из бетона(-50мм).
сн. пов. пола из кер. каф - снятие поверхности пола из керамического кафеля.
сн. кер. каф.со стен-снятие керамического кафеля со стен.

Изм.	Кол.уч	Лист	N док.	Подпись	Дата
ГИП					
Проверил		Мейрбеков Н			04.2024
Разработал		Тажимурат Е			04.2024
Н.контроль		Мейрбеков Н			04.2024

15-2024-АС

«Капитальный ремонт здания №1 детского сада, расположенного по адресу : Мангистауская область, Бейнеуский район, с.Бейнеу, ул.Тажиулы»

Стадия	Лист	Листов
РП	10	33

План 1-го этажа на отм. 0.000 М1:100
(Демонтажных и ремонтных работ)

ТОО "TS-Smart Construction"
г.Шымкент-2024

Согласовано:

Взам. инв. N

Подпись и дата

Инв. N подл.

Формат А3

План 2-го этажа на отм. +3.300 М1:100
(Демонтажных и ремонтных работ)

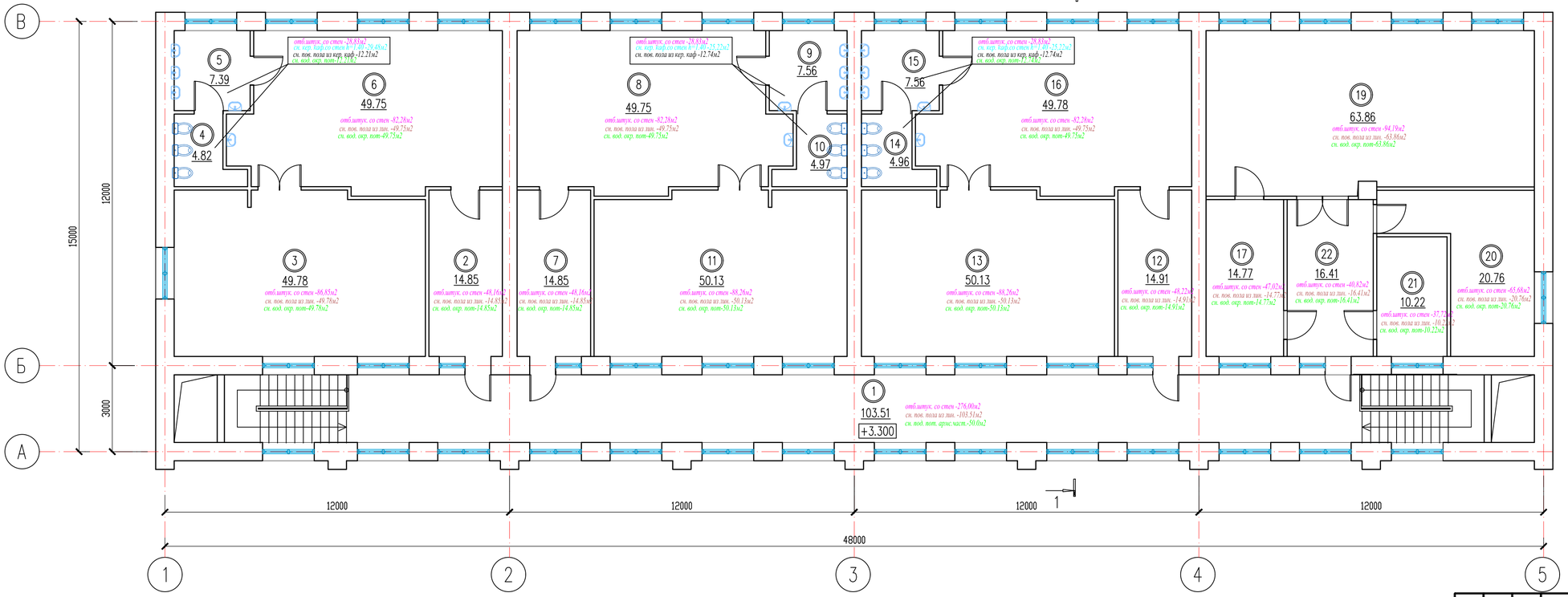

Экспликация помещений

Номер поме-щения	Наименование	Площадь, м2	Кат.* поме-щения
1	Коридор	103.51	
2	Раздевальная	14.85	
3	Спальня	49.78	
4	Уборная	4.82	
5	Умывальная	7.39	
6	Игральный зал	49.75	
7	Раздевальная	14.85	
8	Игральный зал	49.75	
9	Умывальная	7.56	
10	Уборная	4.97	
11	Спальня	50.13	
12	Раздевальная	14.91	
13	Спальня	50.13	
14	Уборная	4.96	
15	Умывальная	7.56	
16	Игральный зал	49.78	
17	Кабинет	14.77	
19	Музыкальный зал	63.86	
20	Кабинет	20.76	
21	Кабинет	10.22	
22	Коридор	16.41	
ИТОГО		610.72	

Согласовано:

Взам. инв. N

Подпись и дата

Инв. N подл.

Изм.	Кол.уч	Лист	N док.	Подпись	Дата
ГИП					
Проверил		Мейрбеков Н			04.2024
Разработал		Тажимурат Е			04.2024
Н.контроль		Мейрбеков Н			04.2024

15-2024-АС

«Капитальный ремонт здания №1 детского сада, расположенного по адресу : Мангистауская область, Бейнеуский район, с.Бейнеу, ул.Тажиулы»

Стадия	Лист	Листов
РП	11	33

План 2-го этажа на отм. 0.000 М1:100
(Демонтажных и ремонтных работ)

ТОО "TS-Smart Construction"
г.Шымкент-2024

Формат А3

Ведомость обьемов демонтажных работ

Марка поз.	Условные обоз-начения	Наименование ремонтных работ	Ед. изм.	Кол-во
1	2	3	4	5
		На отметке 0,000		
1		Отбивка штукатурки внутренних стен.	$м^2$	1460.0
2		Снятие поверхности пола из линолеум.	$м^2$	497.55
3		Снятие водоэмульсионную окраску потолка.	$м^2$	512.31
4		Снятие подвесной потолок армстронг частично.	$м^2$	50.0
5		Снятие поверхности пола из керамического кафеля.	$м^2$	134.62
6		Снятие керамического кафеля со стен.	$м^2$	170.0
7		Снятие поверхности пола из бетона(-50мм).	$м^2$	20.73
8		Демонтаж металлических дверных блоков Д-1 1000х2100(h) с отбивкой штукат.	шт	5
9		Демонтаж пластиковых дверных блоков Д-2 1800х2300(h) с отбивкой штукат.	шт	2
		На отметке +3,300		
10		Отбивка штукатурки внутренних стен.	$м^2$	1360.0
11		Снятие поверхности пола из линолеум.	$м^2$	573.46
12		Снятие водоэмульсионную окраску потолка.	$м^2$	507.21
13		Снятие подвесной потолок армстронг частично.	$м^2$	50.0
14		Снятие поверхности пола из керамического кафеля.	$м^2$	37.26
15		Снятие керамического кафеля со стен.	$м^2$	80.0
16		Демонтаж поверхности кровли частично	$м^2$	170
17		Демонтаж бетонную отмостку вокруг зданий шир. 1,0м толщ.150мм	$м^2$	133.16
18		Отбивка старую штукатурку цоколя	$м^2$	51.66
19		Отбивка штукатурки наружных стен.	$м^2$	652.39
20		Снять керамогранитная фасадная плитка	$м^2$	243.63

Согласовано:

Взам. инв. N

Подпись и дата

Инв. N подл.

Изм.	Кол.уч	Лист	N док	Подпись	Дата
ГИП					
Проверил		Мейрбеков Н			04.2024
Разработал		Тажимурат Е			04.2024
Н.контроль		Мейрбеков Н			04.2024

15-2024-АС

«Капитальный ремонт здания №1 детского сада, расположенного по адресу : Мангистауская область, Бейнеуский район, с.Бейнеу, ул.Тажиулы»

Стадия	Лист	Листов
РП	12	33

Ведомость обьемов демонтажных работ

ТОО "TS-Smart Construction" г.Шымкент-2024

Формат А3

План 1-го этажа на отм. 0.000 М1:100
(после ремонта)

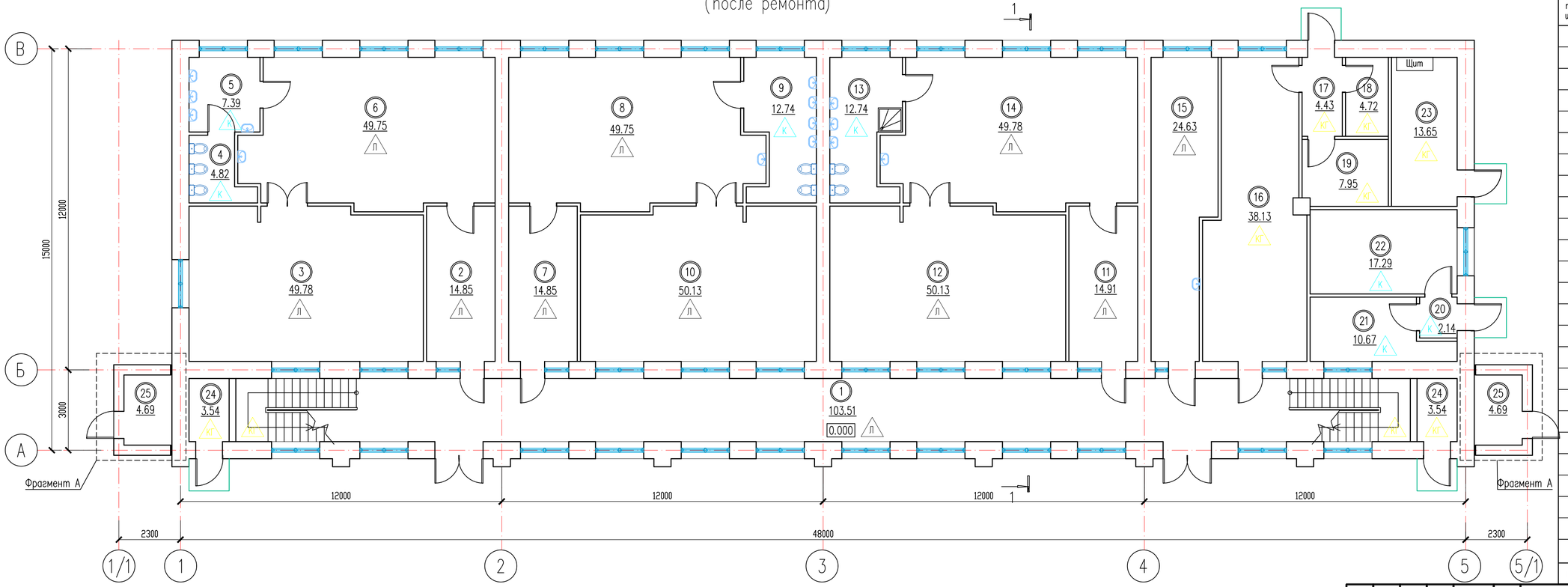

Экспликация помещений

Номер поме-щения	Наименование	Площадь, м2	Кат.* поме-щения
1	Коридор	103.51	
2	Раздевальная	14.85	
3	Спальня	49.78	
4	Уборная	4.82	
5	Умывальная	7.39	
6	Игральный зал	49.75	
7	Раздевальная	14.85	
8	Игральный зал	49.75	
9	Умывальная/Уборная	12.74	
10	Спальня	50.13	
11	Раздевальная	14.91	
12	Спальня	50.13	
13	Умывальная/Уборная	12.74	
14	Игральный зал	49.78	
15	Мед.кабинет	24.63	
16	Кухня	38.13	
17	Коридор	4.43	
18	Кладовая	4.72	
19	Кладовая	7.95	
20	Коридор	2.14	
21	Прачечная	10.67	
22	Прачечная	17.29	
23	Электрощит	13.65	
24	Кладовая 2шт	3.54	
25	Котельный	3.54	
ИТОГО		615.82	

Согласовано:

Взам. инв. N

Подпись и дата

Инв. N подл.

Изм.	Кол.уч	Лист	N док.	Подпись	Дата
ГИП					
Проверил		Мейрбеков Н			04.2024
Разработал		Тажимурат Е			04.2024
Н.контроль		Мейрбеков Н			04.2024

15-2024-АС

«Капитальный ремонт здания №1 детского сада, расположенного по адресу : Мангистауская область, Бейнеуский район, с.Бейнеу, ул.Тажиулы»

Стадия	Лист	Листов
РП	13	33

План 1-го этажа на отм. 0.000 М1:100 (после ремонта)

ТОО "TS-Smart Construction" г.Шымкент-2024

Формат А3

План 2-го этажа на отм. +3.300 М1:100
(после ремонта)

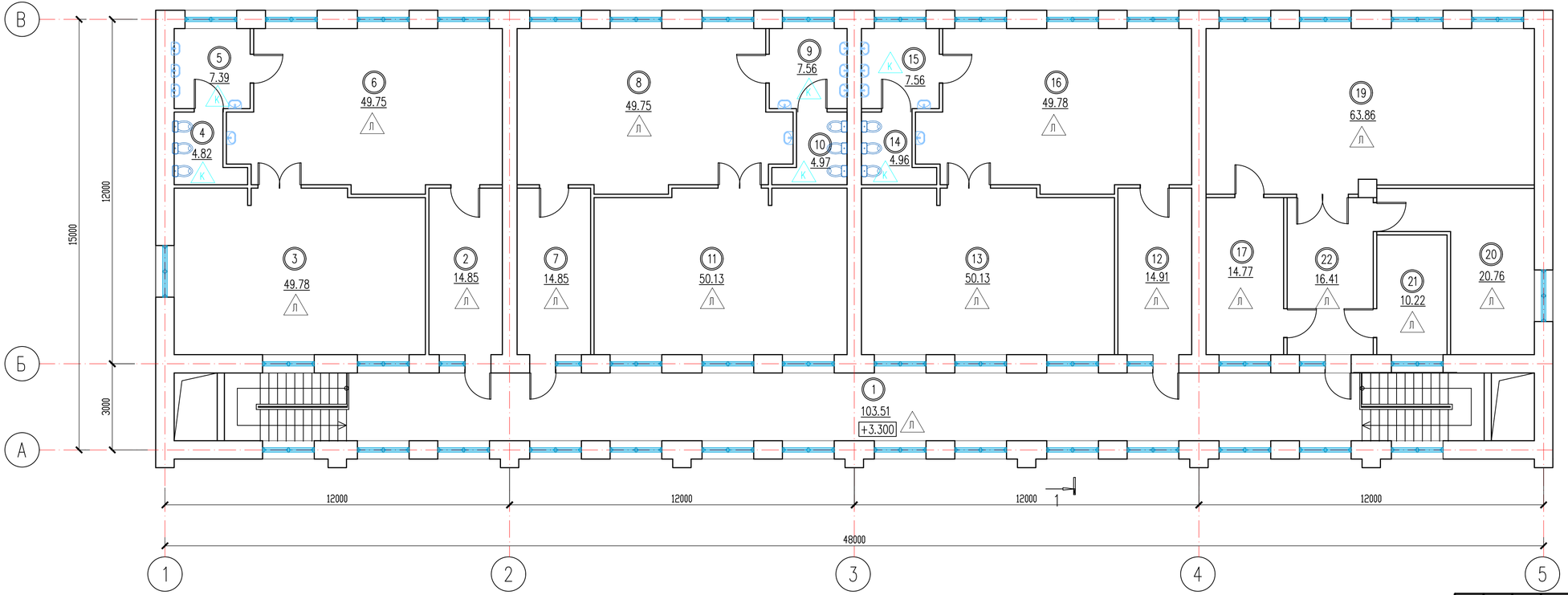

Экспликация помещений

Номер поме-щения	Наименование	Площадь, м2	Кат.* поме-щения
1	Коридор	103.51	
2	Раздевальная	14.85	
3	Спальня	49.78	
4	Уборная	4.82	
5	Умывальная	7.39	
6	Игральный зал	49.75	
7	Раздевальная	14.85	
8	Игральный зал	49.75	
9	Умывальная	7.56	
10	Уборная	4.97	
11	Спальня	50.13	
12	Раздевальная	14.91	
13	Спальня	50.13	
14	Уборная	4.96	
15	Умывальная	7.56	
16	Игральный зал	49.78	
17	Кабинет	14.77	
19	Музыкальный зал	63.86	
20	Кабинет	20.76	
21	Кабинет	10.22	
22	Коридор	16.41	
ИТОГО		610.72	

Согласовано:

Взам. инв. N

Подпись и дата

Инв. N подл.

Изм.	Кол.уч	Лист	N док.	Подпись	Дата
ГИП					
Проверил		Мейірбеков Н			04.2024
Разработал		Тажимурат Е			04.2024
Н.контроль		Мейірбеков Н			04.2024

15-2024-АС

«Капитальный ремонт здания №1 детского сада, расположенного по адресу : Мангистауская область, Бейнеуский район, с.Бейнеу, ул.Тажиулы»

Стадия	Лист	Листов
РП	14	33

План 2-го этажа на отм. 0.000 М1:100
(после ремонта)

ТОО "TS-Smart Construction"
г.Шымкент-2024

Формат А3

План кровли М1:100

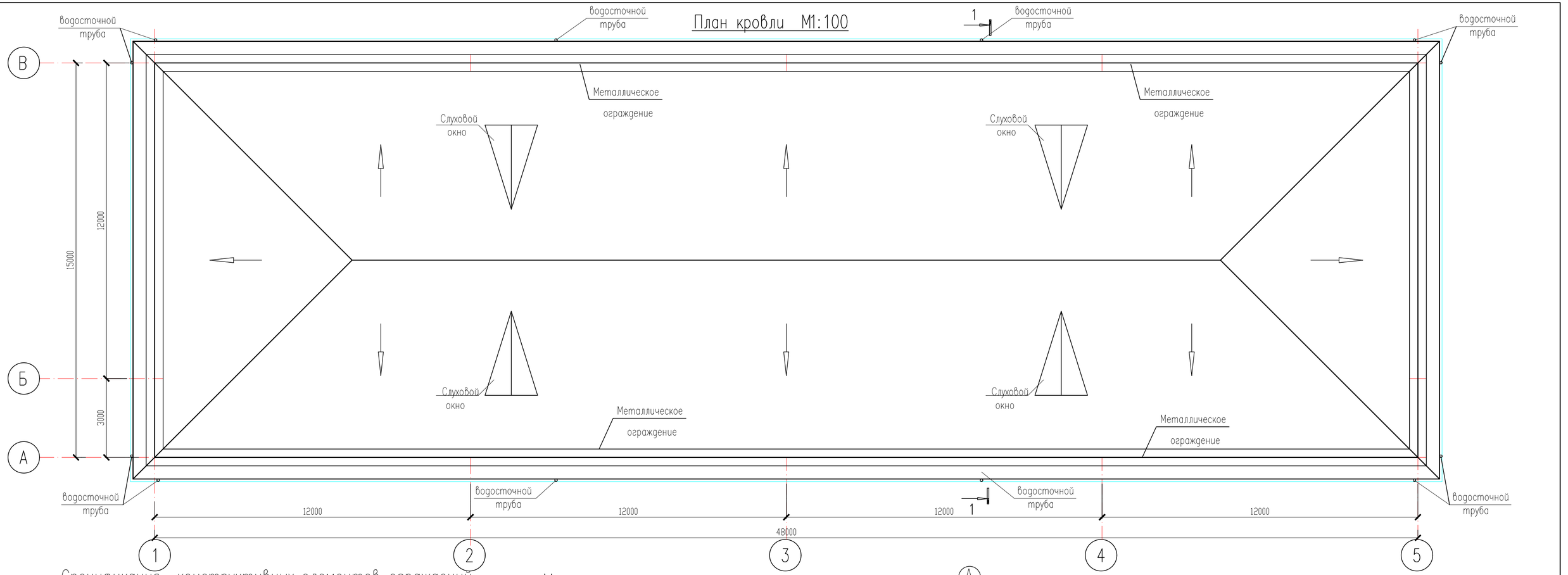

Спецификация конструктивных элементов ограждений

Поз.	Обозначение	Наименование	Кол.	Масса ед., кг.	Примечание
		Металлическое ограждение (п.м.)	126.00		
		Расход на 1 п.м.			2.84
1	ГОСТ 5781-82*	ø12 А-I L=600	3	0.53	1.59
2	ГОСТ 5781-82*	ø8 А-I L=1100	2	0.43	0.86
3	ГОСТ 19903-74*	Лист 4х40х100 ГОСТ 19903-74* / С255 ГОСТ 27772-88*	3	0.13	0.39
		Рубероид м2	61,0		

Металлическое ограждение

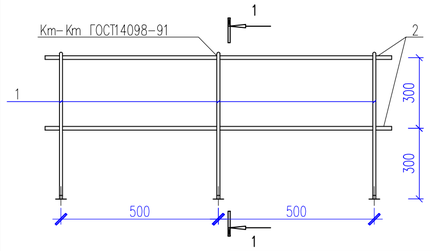

1 – 1

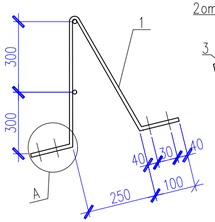

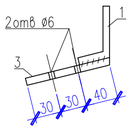

Изм.	Кол.уч	Лист	N док.	Подпись	Дата
ГИП					
Проверил		Мейрбеков Н			04.2024
Разработал		Тажимурат Е			04.2024
Н.контроль		Мейрбеков Н			04.2024

15-2024-АС

«Капитальный ремонт здания №1 детского сада, расположенного по адресу : Мангистауская область, Бейнеуский район, с.Бейнеу, ул.Тажиулы»

Стадия	Лист	Листов
РП	15	33

План кровли М1:100 (после ремонта)

ТОО "TS-Smart Construction" г.Шымкент-2024

Согласовано:

Взам. инв. N | Подпись и дата | Инв. N подл.

Формат А3

Разрез 1 – 1

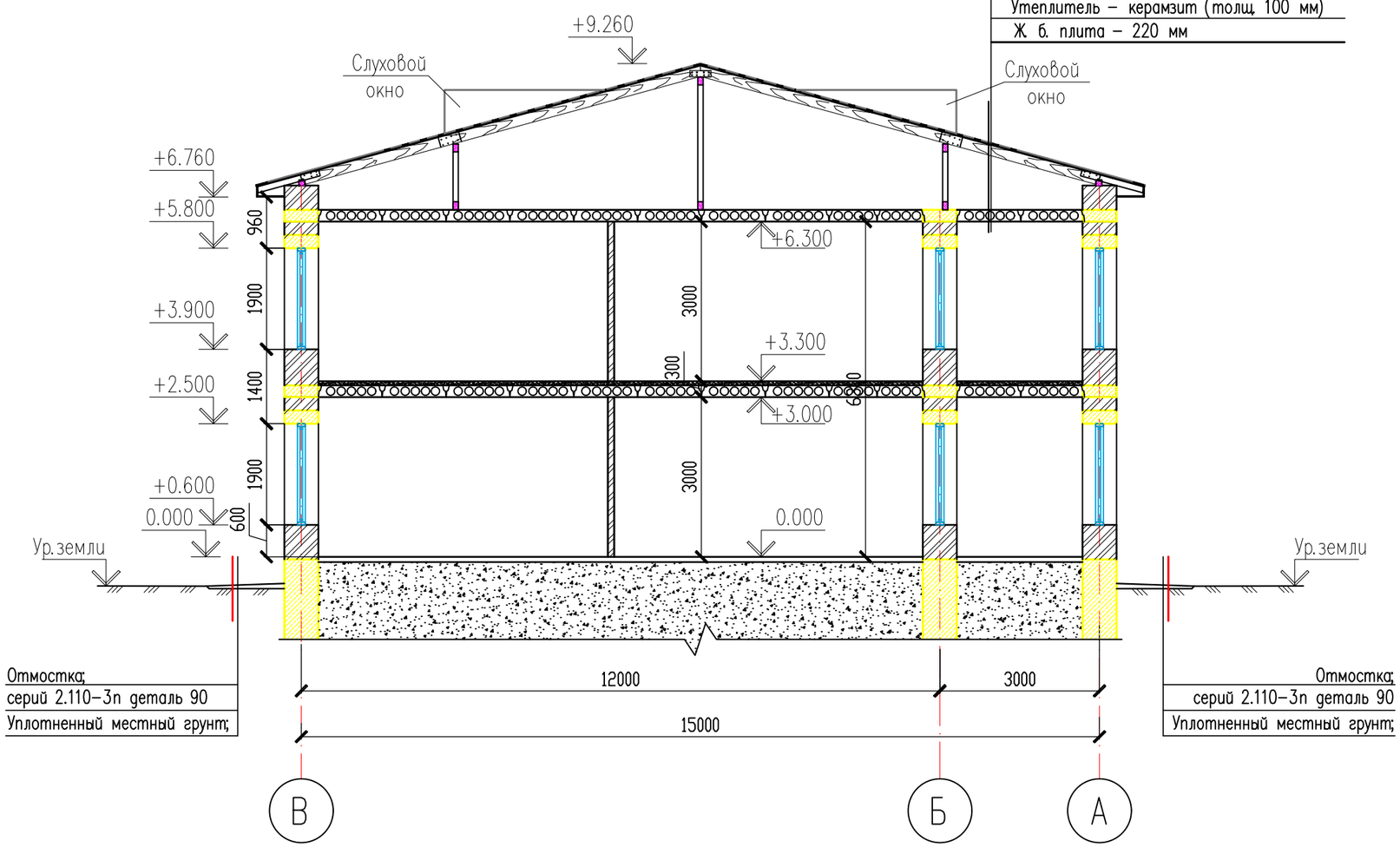

Согласовано:

Взам. инв. N

Подпись и дата

Инв. N подл.

Изм.	Кол.уч	Лист	N док.	Подпись	Дата
ГИП					
Проверил		Мейрбеков Н			04.2024
Разработал		Тажимурат Е			04.2024
Н.контроль		Мейрбеков Н			04.2024

15–2024–АС

«Капитальный ремонт здания №1 детского сада, расположенного по адресу : Мангистауская область, Бейнеуский район, с.Бейнеу, ул.Тажиулы»

Стадия	Лист	Листов
РП	16	33

Разрез 1–1

ТОО "TS–Smart Construction"
г. Шымкент–2024

Формат А3

Фасад 1–5 (после ремонта)

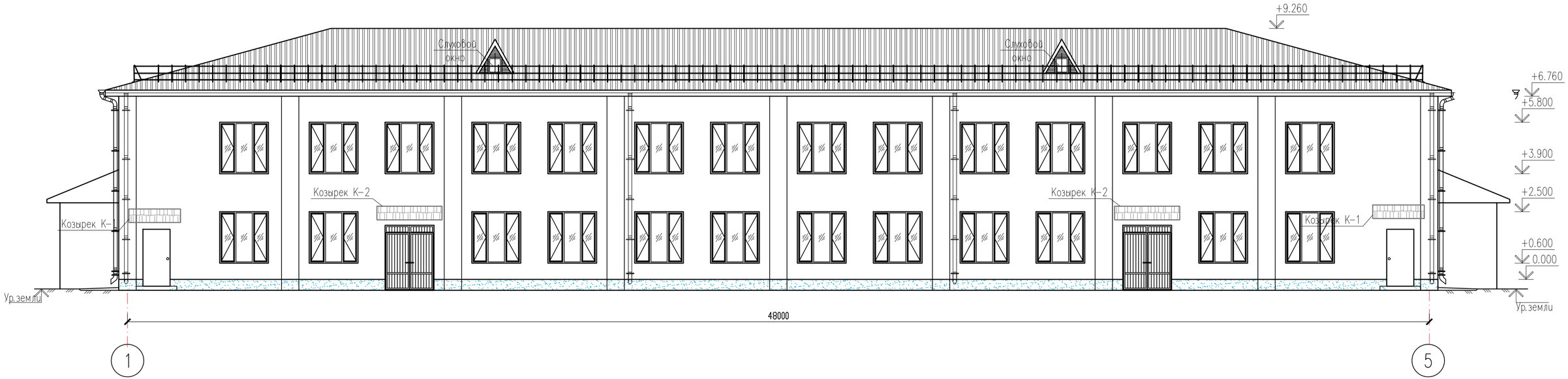

Ведомость отделки фасадов

Позиция	Наименование отделываемых поверхностей	Тип отделки	Цвет, колер	Условн. обозна–чение	Примечание
1	Наружные стены	Металлическая кассета			703.65м2
2	Цоколь	Керамогранит с металлическими каркасам толщиной 10мм			70.66м2
3	Окна	Металлопластиковые			
4	Кровля	Профнастил			206.50м2
5	Серия 2.110–3п деталь90	Устройства бетонной отмостки вокруг зданий шир. 1.5м толщ.150мм			201.84м2
6	Слуховой окно				4 шт.
7	Чердак	Обработка древесины антисептиками и огнезащитой.			680.09м2
8	Подшивка карниз	Металлический профиль с полимерным покрытием толщ.0,4мм.			100.17м2

Согласовано:

Взам. инв. N

Подпись и дата

Инв. N подл.

Изм.	Кол.уч	Лист	N док.	Подпись	Дата
ГИП					
Проверил		Мейрбеков Н			04.2024
Разработал		Тажимурат Е			04.2024
Н.контроль		Мейрбеков Н			04.2024

15–2024–АС

«Капитальный ремонт здания №1 детского сада, расположенного по адресу : Мангистауская область, Бейнеуский район, с.Бейнеу, ул.Тажиулы»

Стадия	Лист	Листов
РП	17	33

Фасад 1 – 5 (после ремонта)

ТОО "TS–Smart Construction" г.Шымкент–2024

Формат А3

Фасад 5-1 (после ремонта)

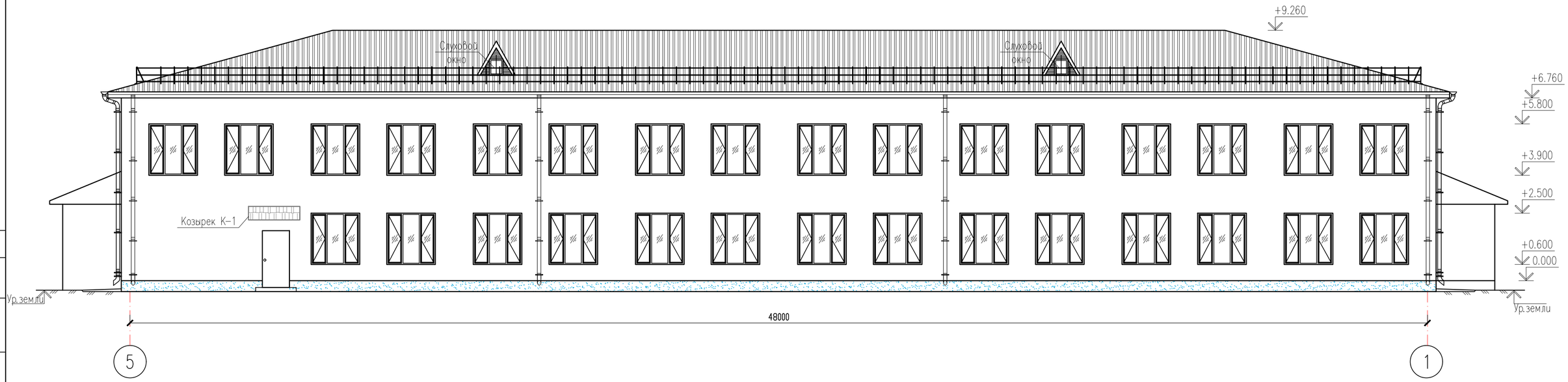

Схема крепления утеплителя
(минераловатные плиты)

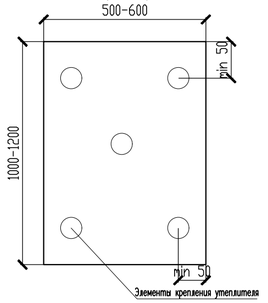

Спецификация элементов на 1м2 стены.

Марка поз.	Обозначение	Наименование	Кол. шт.	Масса Ед.,кг.	Приме-чание
		Узел 1	661.65	м2	
1		Утеплитель -"ISOVER OL-P" полужесткие теплоизоляционные плиты из стекловолокна у=50 кг/м3,толщ. 70мм м2	1,0		
2	"Металл Профиль"	Тарельчатые дюбели	10		
3		Ветро-гидрозащитная пленка	661.65	м2	

1. Основной типоразмер минераловатных плит для фасадов - 600х1000, 600х1200
2. Крепление плит утеплителя к стене осуществляется тарельчатыми дюбелями из расчета 5 шт на 1 плиту.
3. 70мм - толщина утеплителя.

Изм.	Кол.уч	Лист	N док.	Подпись	Дата
ГИП					
Проверил		Мейрбеков Н			04.2024
Разработал		Тажимурат Е			04.2024
Н.контроль		Мейрбеков Н			04.2024

15-2024-АС

«Капитальный ремонт здания №1 детского сада, расположенного по адресу : Мангистауская область, Бейнеуский район, с.Бейнеу, ул.Тажиулы»

Стадия	Лист	Листов
РП	18	33

Фасад 5 - 1 (после ремонта)

ТОО "TS-Smart Construction" г.Шымкент-2024

Согласовано:

Взам. инв. N

Подпись и дата

Инв. N подл.

Формат А3

Фасад В – А (после ремонта)

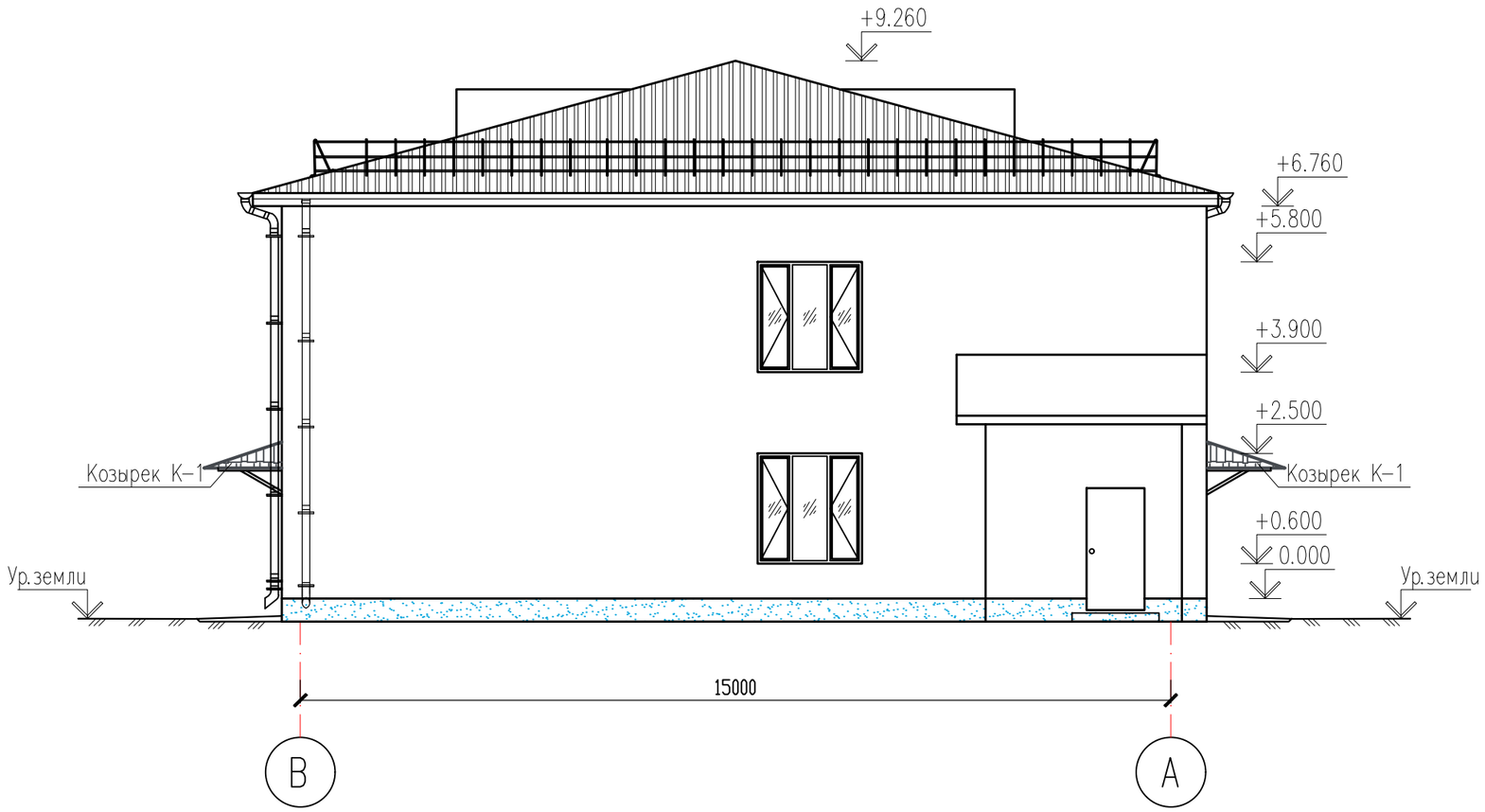

Согласована:

Взам. инв. N

Подпись и дата

Инв. N подл.

Изм.	Кол.уч	Лист	N док	Подпись	Дата
ГИП					
Проверил		Мейрбеков Н			04.2024
Разработал		Тажимурат Е			04.2024
Н.контроль		Мейрбеков Н			04.2024

15-2024-АС

«Капитальный ремонт здания №1 детского сада, расположенного по адресу : Мангистауская область, Бейнеуский район, с.Бейнеу, ул.Тажиулы»

Стадия	Лист	Листов
РП	19	33

Фасад В – А (после ремонта)

ТОО "TS-Smart Construction" г.Шымкент-2024

Формат А3

Фасад А – В (после ремонта)

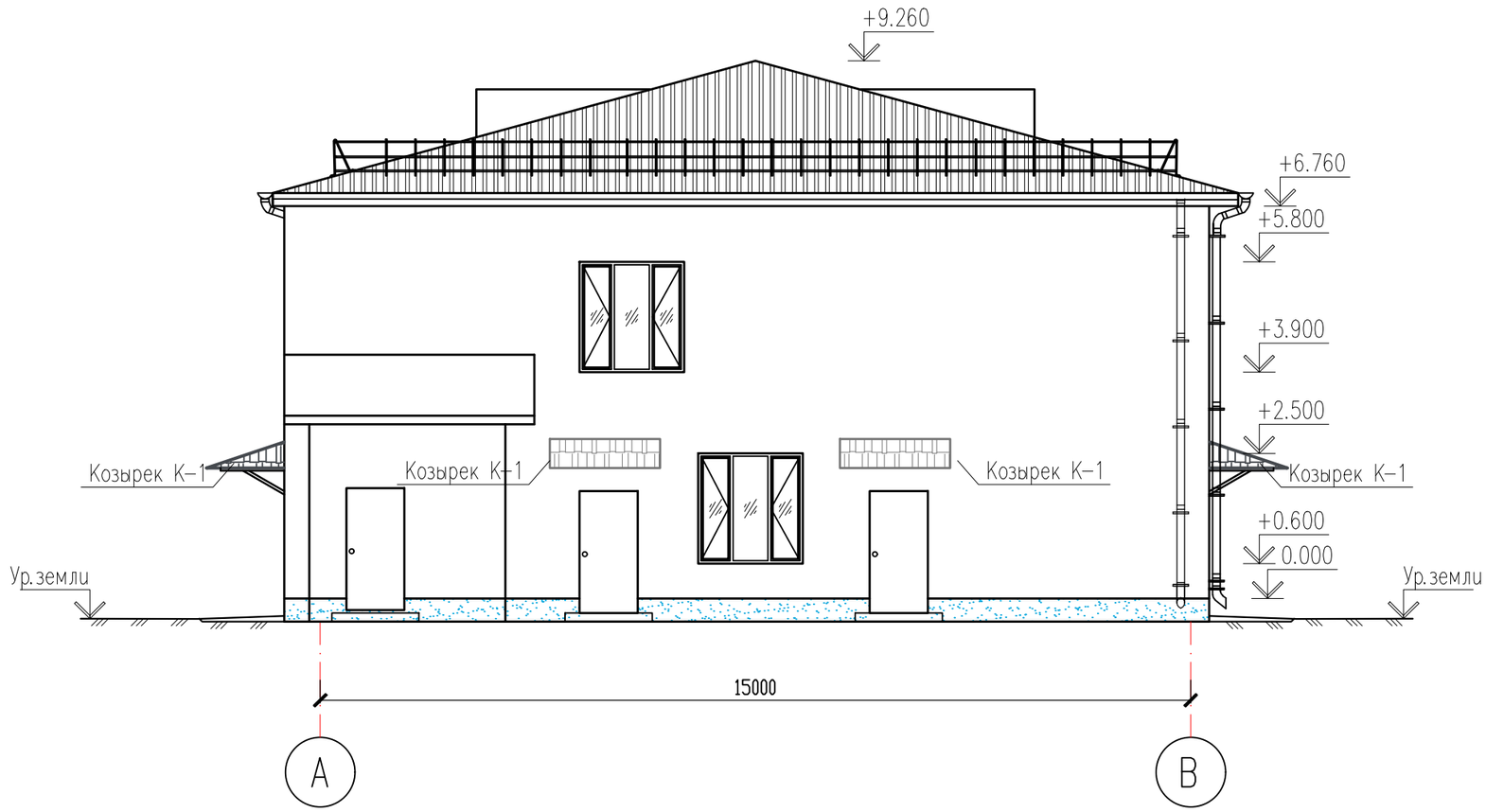

Согласовано:

Взам. инв. N

Подпись и дата

Инв. N подл.

Изм.	Кол.уч	Лист	N док	Подпись	Дата
ГИП					
Проверил		Мейрбеков Н			04.2024
Разработал		Тажимурат Е			04.2024
Н. контроль		Мейрбеков Н			04.2024

15–2024–АС

«Капитальный ремонт здания №1 детского сада, расположенного по адресу : Мангистауская область, Бейнеуский район, с.Бейнеу, ул.Тажиулы»

Стадия	Лист	Листов
РП	20	33

Фасад А – В (после ремонта)

ТОО "TS–Smart Construction"
г.Шымкент–2024

Формат А3

Ведомость отделки помещений

Наименование или номер помещения	Потолок		Стены и перегородки		Низ стен или перегородок (панель)			Примечание
	Площадь	Вид отделки	Площадь	Вид отделки	Площадь	Вид отделки	высота мм.	
1-этаж								
1.	50,0	Подвесной потолок типа "Armstrong" монтаж частично	280.0 112.6	Улучшенная штукатурка Шпатлевка "Алинекс" Водоэмульсионная покраска	167.4	Масляная покраска	1800мм	
2,3,6,7,8,10,11,12,14,23.	357.58	Выравнивание Шпатлевка "Алинекс" Водоэмульсионная покраска	714.0	Улучшенная штукатурка Шпатлевка "Алинекс" Водоэмульсионная покраска	–	–	–	
4,5,9,13,20,21,22.	67.79	Выравнивание Шпатлевка "Алинекс" Водоэмульсионная покраска	288.0	Улучшенная штукатурка Кафельная глазурированная плитка ГОСТ 6141-91	–	–	–	
15.	24.63	Выравнивание Шпатлевка "Алинекс" Водоэмульсионная покраска	81.0 32.4	Улучшенная штукатурка Шпатлевка "Алинекс" Водоэмульсионная покраска	48.6	Масляная покраска	1800мм	
16,17,18,19,24.	62.31	Выравнивание Шпатлевка "Алинекс" Водоэмульсионная покраска	227.58 91.03	Улучшенная штукатурка Шпатлевка "Алинекс" Водоэмульсионная покраска	136.54	Кафельная глазурированная плитка ГОСТ 6141-91	1800мм	
2-этаж								
1.	50,0	Подвесной потолок типа "Armstrong" монтаж частично	280.0 112.6	Улучшенная штукатурка Шпатлевка "Алинекс" Водоэмульсионная покраска	167.4	Масляная покраска	1800мм	
2,3,6,7,8,11,12,13,16, 17,19,20,21,22.	469.95	Выравнивание Шпатлевка "Алинекс" Водоэмульсионная покраска	1011	Улучшенная штукатурка Шпатлевка "Алинекс" Водоэмульсионная покраска	–	–	–	
4,5,9,10,14,15.	37.26	Выравнивание Шпатлевка "Алинекс" Водоэмульсионная покраска	63.18	Улучшенная штукатурка Кафельная глазурированная плитка ГОСТ 6141-91	–	–	–	

Спецификация элементов заполнения дверных проемов

Поз.	Обозначение	Наименование	Количество на этаж		Всего	Приме-чание
			1-ый этаж	2-ой этаж		
Д-1	ГОСТ 31173-2003	ДСН ПП 1-2-2 М2 У 2100-900	5	–	5	Металл.
Д-2	ГОСТ 23747-2015	ДАН Км Дп Пр Бпр Р 2300х1800	2	–	2	Алюминиевый самозакрывающимся механизмом.

Примечание:
1 В местах установки раковин в помещениях выполнить фартук глазурованной плиткой на высоту 1,6м от пола, шириной 1,2м-7шт (8.4м2).
2 Замена уплотнителя на пластиковых окнах – 550.00 п.м.
3 Данный лист смотреть совместно с листами АС-.

Согласовано:

Взам. инв. N

Подпись и дата

Инв. N подл.

Изм.	Кол.уч	Лист	N док.	Подпись	Дата	15-2024-АС		
						«Капитальный ремонт здания №1 детского сада, расположенного по адресу : Мангистауская область, Бейнеуский район, с.Бейнеу, ул.Тажиулы»		
ГИП							Стадия	Лист	Листов
Проверил		Мейрбеков Н			04.2024		РП	21	33
Разработал		Тажимурат Е			04.2024	Ведомость отделки помещений Спецификация элементов заполнения дверных проемов	ТОО "TS-Smart Construction" г.Шымкент-2024		
Н.контроль		Мейрбеков Н			04.2024				

Формат А3

Экспликация полов

Номер помещ.	Тип пола	Схема Тип по серии Серия 2.244-1. в.6	Данные элементов пола (наименование, толщ., основание и др.), мм	Площ. м²
1-этаж				
1,2,3,6,7,8,10, 11,12,13,15.	Л	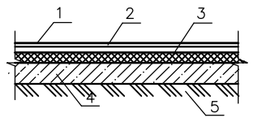 (ТД -721/726)	1. Виниловый линолеум. (Коммерческое) 2. Прослойка из клеящей мастики 3. Стяжка из древесноволокнистых плит (у=850-950кг/м3) ГОСТ 4598-86 } Монтаж 4. Подстилающий слой: бетон кл В7,5 -80мм 5. Грунт основания с втрамбованным щебнем или гравием крупностью 40-60мм } Сущ.	422.32
			Плинтус из ПВХ 250.06 п.м.	353.84 п.м
4,5,9,13,20,21,22.	К	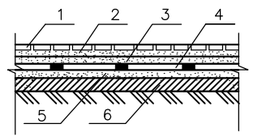 (ТД - 405/410)	1. Керамические плитки ГОСТ 6787-89 2. Прослойка и заполнение швов из цементно-песчанного раствора М150 3. Стяжка поризованная из цементно-песчанного раствора /см. табл.2/ } Монтаж 4. Гидроизоляционный слой /см. табл. Б/ 5. Стяжка из цементно-песчаного раствора марки М150 по уклону -20мм 6. Подстиляающий слой: бетон класса В7,5 7. Грунт основания с втрамбованным щебнем или гравием крупностью 40-60мм } Сущ.	67.79
16,17,18,19,23,24,	КГ	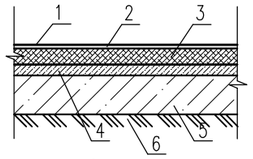 индивидуальный	1. Керамогранит ГОСТ 6787-2001-10мм 2. Прослойка и заполнение швов из ц-п. раствора марки М150 -5мм 3. Стяжка из цем.-песч. р-ра М150 (двухслойная - 20/30мм) - 45мм } Монтаж 4. Выравнивающая стяжка из цем.-песч. р-ра М150-20мм 5. Подстилающий слой: бетон кл В7,5 -80мм 6. Грунт основания с втрамбованным щебнем или гравием крупностью 40-60мм } Сущ.	75.96
			Керамический плинтус h=50мм п.м.	37.14 п.м
Лестница	КГ	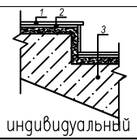 индивидуальный	1. Керамогранит матовой пов-тью -10мм 2. Специальный клей для керамогранит - 10 мм 3. Ж/б плита -200мм } Монтаж Сущ.	22.64
			Керамический плинтус h=50мм п.м.	30.56 п.м

Экспликация полов

Номер помещ.	Тип пола	Схема Тип по серии Серия 2.244-1. в.6	Данные элементов пола (наименование, толщ., основание и др.), мм	Площ. м²
2-этаж				
1,2,3,6,7,8,11,12, 13,14,16,17,19,20, 21,22,23.	Л	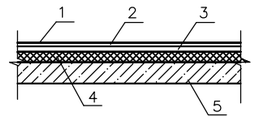 (ТД -649/654)	1. Виниловый линолеум. (Коммерческое) 2. Прослойка из клеящей мастики 3. Стяжка из цементно-песчаного раствора марки М150 -20мм } Монтаж 4. Теплоизоляционный слой керамзит - 35мм. 5. Железобетонная плита перекрытия. } Сущ.	573.46
			Плинтус из ПВХ 250.06 п.м.	429.96 п.м
15,28.	К	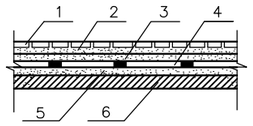 (ТД - 345/350)	1. Керамические плитки ГОСТ 6787-2001 2. Прослойка и заполнение швов из цементно-песчаного раствора марки М150 -15мм 3. Стяжка из цементно-песчаного раствора марки М150 -20мм } Монтаж 4. Гидроизоляционный слой: 1 слой изола на битумной мастике. 5. Стяжка из цементно-песчаного раствора марки М150 -20мм 6. Железобетонная плита перекрытия-220мм } Сущ.	37.26

Согласовано:

Взам. инв. N

Подпись и дата

Инв. N подл.

Изм.	Кол.уч	Лист	N док.	Подпись	Дата
ГИП					
Проверил		Мейрбеков Н			04.2024
Разработал		Тажимурат Е			04.2024
Н. контроль		Мейрбеков Н			04.2024

15-2024-АС

«Капитальный ремонт здания №1 детского сада, расположенного по адресу : Мангистауская область, Бейнеуский район, с.Бейнеу, ул.Тажиулы»

Стадия	Лист	Листов
РП	22	33

Экспликация полов

ТОО "TS-Smart Construction" г. Шымкент-2024

Формат А3

Слуховое окно

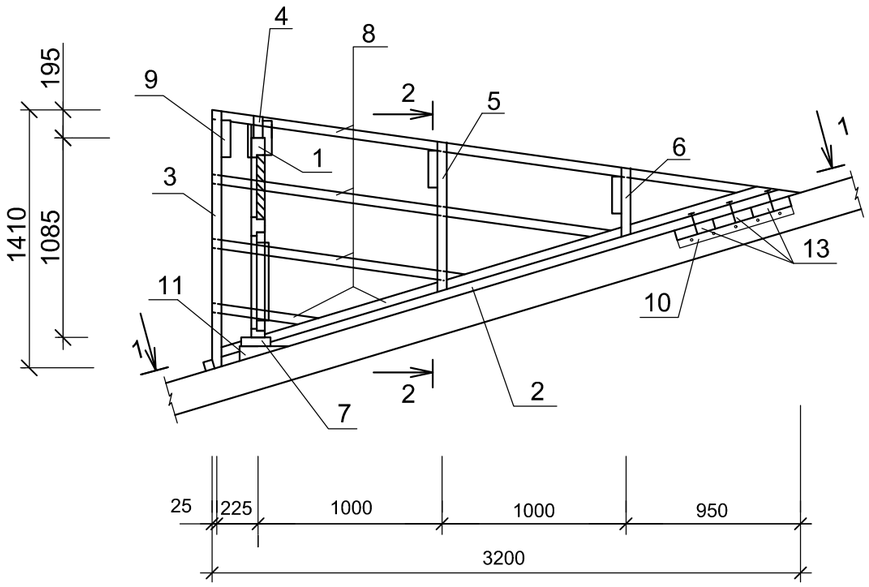

2-2

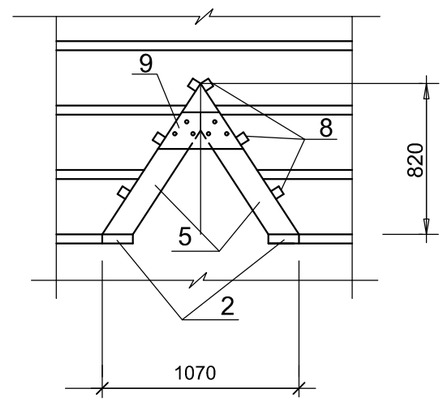

1-1

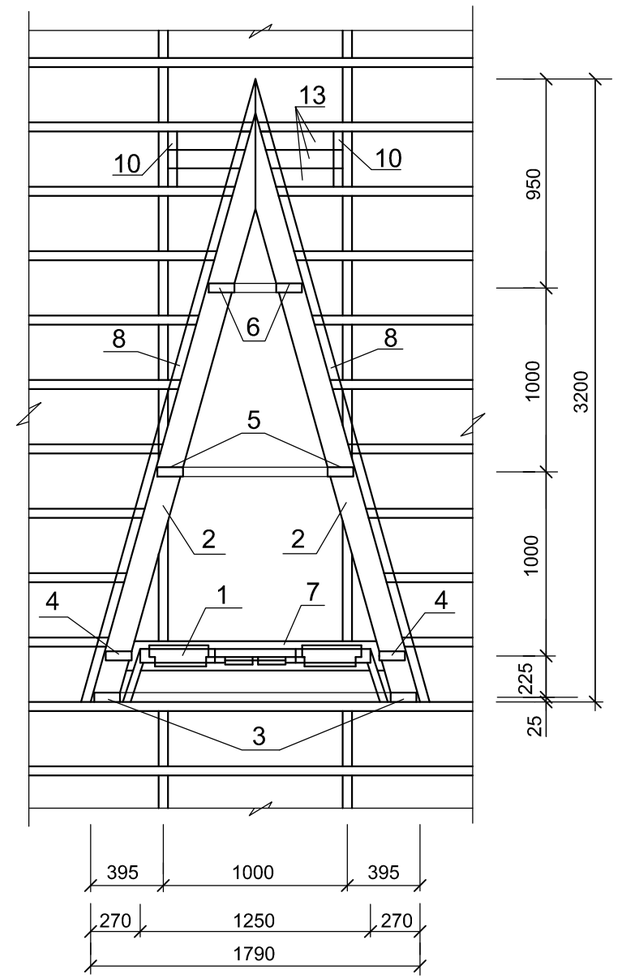

СПЕЦИФИКАЦИЯ ЭЛЕМЕНТОВ

N п.п.	Обозначение	Наименование	Кол.	Объем ед.,м3	Объем общ.,м3
1	л.АС-	Блок слухового окна	2		
2	ГОСТ 8486-86*Е	Ригель 50х160,L=3320	2		0,053
3	-//-	Стропила 50х140,L=1750	2		0,025
4	-//-	Стропила 50х140,L=1670	2		0,023
5	-//-	Стропила 50х140,L=1180	2		0,017
6	-//-	Стропила 50х140,L=740	2		0,010
7	-//-	Ригель 50х160,L=1780	1		0,014
8	-//-	Обрешетка 50х50,п.м	22,0		0,055
9	-//-	Накладка 50х200,L=460	4		0,018
10	-//-	Опорный брус 50х100,L=400	2		0,004
11	-//-	Бобышка 80х100,L=160	2		0,003
12	-//-	Подшивка из досок 30х300,п.м	4,8		0,043
13	-//-	Ригель 50х160,L=900	3		0,022
		Металлочерепица-оцинкованный лист с порошковым покрытием	5,81		м2
		Фартук из оцинкованной кровельной стали б=0,7мм	4,65		м2

Согласовано:

Взам. инв. N

Подпись и дата

Инв. N подл.

Изм.	Кол.уч	Лист	N док.	Подпись	Дата
ГИП					
Проверил		Мейрбеков Н			04.2024
Разработал		Тажимурат Е			04.2024
Н.контроль		Мейрбеков Н			04.2024

15-2024-АС

«Капитальный ремонт здания №1 детского сада, расположенного по адресу : Мангистауская область, Бейнеуский район, с.Бейнеу, ул.Тажиулы»

Стадия	Лист	Листов
РП	23	33

Слуховое окно
Спецификация элементов

ТОО "TS-Smart Construction"
г.Шымкент-2024

Формат А3

БЛОК СЛУХОВОГО ОКНА ОБС-1

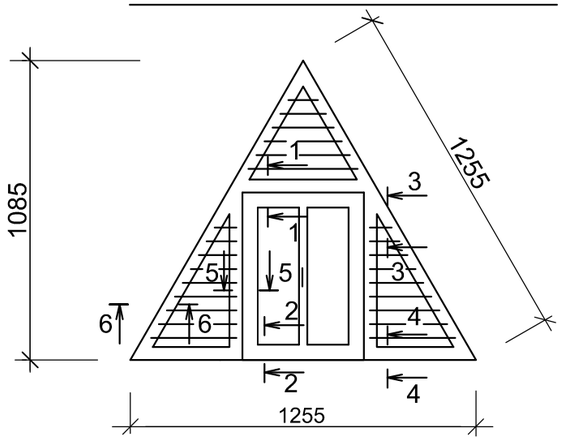

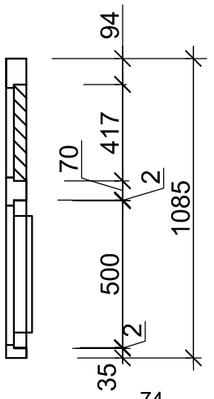

3-3

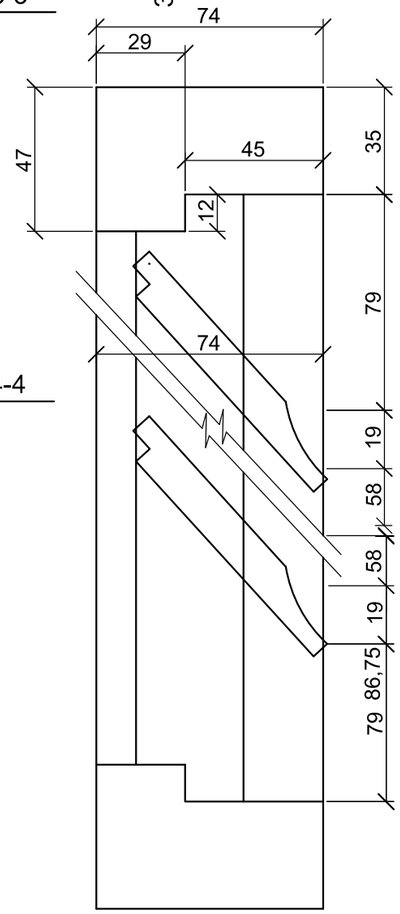

4-4

1-1

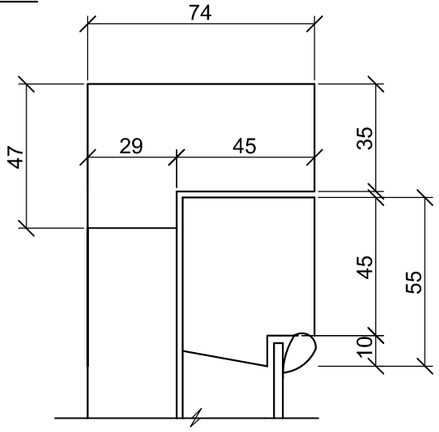

2-2

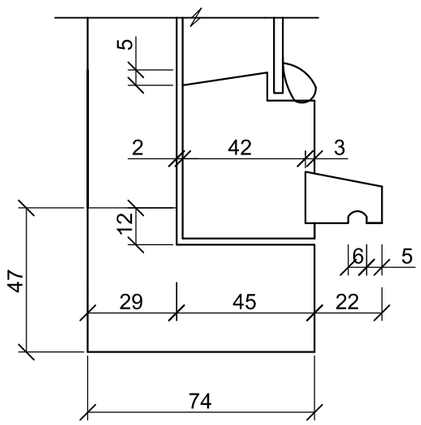

7-7

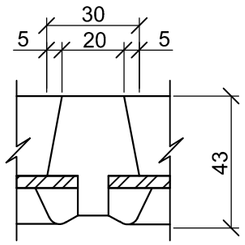

5-5

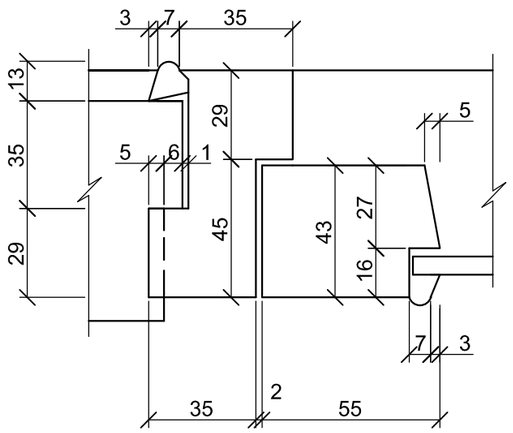

6-6

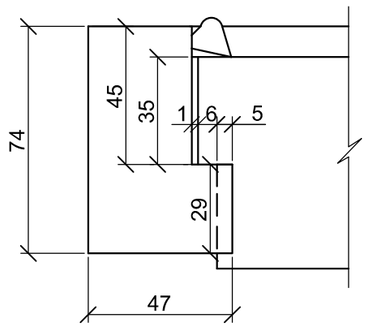

СПЕЦИФИКАЦИЯ ЭЛЕМЕНТОВ

N п.п.	Обозначение	Наименование	Кол.	Масса ед.,кг	Примеч.
1	ГОСТ 8486-86*Е	Древесина коробки			0.055м3
2	ГОСТ 8486-86*Е	Древесина жалюзей			0.033м3
3	ГОСТ 8486-86*Е	Древесина переплета			0.025м3
4	ГОСТ 8486-86*Е	Древесина раскладки			0.008м3
5	ГОСТ 5088-94	Петли оконные разъемные			2
6	ГОСТ 5090-86	Задвижки оконные			2
7	ГОСТ 5087-80	Ручка скоба на лапках			1
8	ГОСТ 111-2001	Стекло оконное			0,20м2

Согласована:

Взам. инв. N

Подпись и дата

Инв. N подл.

Изм.	Кол.уч	Лист	N док	Подпись	Дата
ГИП					
Проверил		Мейрбеков Н			04.2024
Разработал		Тажимурат Е			04.2024
Н.контроль		Мейрбеков Н			04.2024

15-2024-АС

«Капитальный ремонт здания №1 детского сада, расположенного по адресу : Мангистауская область, Бейнеуский район, с.Бейнеу, ул.Тажиулы»

Стадия	Лист	Листов
РП	24	33

Блок слухового окна ОБС-1
Спецификация элементов

ТОО "TS-Smart Construction"
г.Шымкент-2024

Формат А3

Козырек К-1

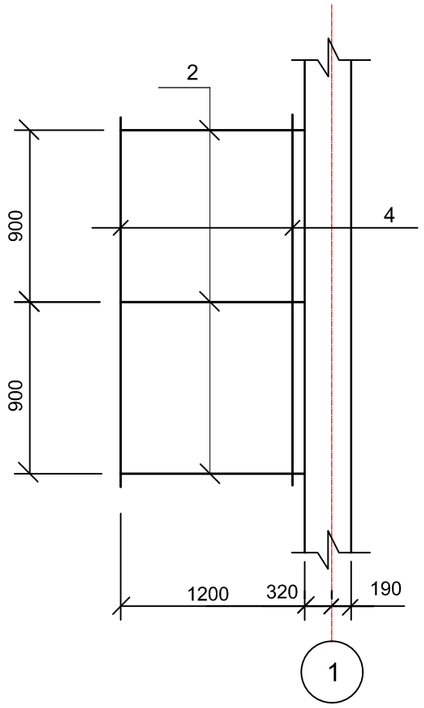

Поз.7

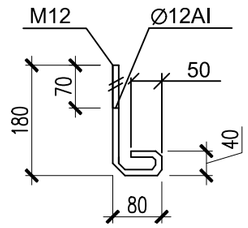

Поз.8

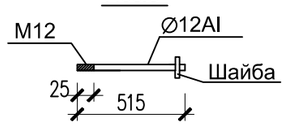

1 - 1

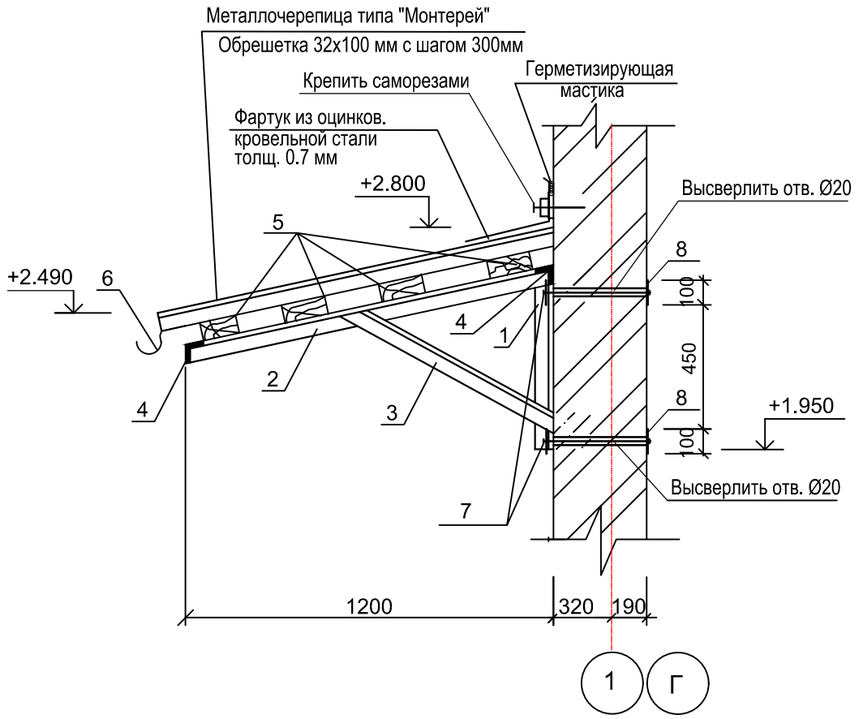

Спецификация элементов на козырек

Марка поз.	Обозначение	Наименование	Кол. шт.	Масса ед.кг.	Примеч.
		Козырек К-1	5		
1	ГОСТ 8509-93	L 63х5 L = 750 мм	2	3.61	7.22 кг
2	ГОСТ 8509-93	L 63х5 L = 1235 мм	3	5.94	17.82 кг
3	ГОСТ 8509-93	L 63х5 L = 995 мм	2	4.79	9.58 кг
4	ГОСТ 8509-93	L 63х5 L = 1800 мм	2	8.66	17.32 кг
5	ГОСТ 8486-86*Е	Обрешетка 32х100 мм п.м	9.0		0.029 м3
6	ГОСТ 14918-80*	Оцинкован. кровельная сталь δ=0,7 м2	1.2		
7	ГОСТ 34028-2016	Анкер (МД-12х750-А240Е)	4	0.67	2.68 кг
8	ГОСТ 103-2006	– 2х100 L=100	8	0.16	1.28 кг
	ГОСТ 14918-80*	Фартук из оцинков.кровельной стали δ=0,7 м2	1.0		
		Металлочерепица типа "Монтерей"	3.45		м2
		Самонарезающие шрупы 4,8х35мм	25	0.00552	0.138 кг

Указания по производству работ

Обрешетка под листы металлочерепицы выполняется из антисептированных досок сечением 32х100мм с шагом 300мм.

В местах продольных нахлестов листов металлочерепицу рекомендуется скреплять между собой при помощи самонарезающих винтов размером 4,5(4,8)х19мм с шагом через одну волну. В местах нахлеста листов металлочерепицы по длине рекомендуется обеспечить "перехлест" листов не менее 200мм.

Сварку стальных элементов выполнять по ГОСТ 9467-75* электродами типа Э42 А. Сварные швы принять по ГОСТ 5264-80.

Монтажные соединения на болтах нормальной точности М12, отверстия под болты d=15 мм.

После окончания сварочных работ металлические элементы козырьков окрасить маслянной краской за 2 раза.

В спецификациии дан расход материалов на один козырек.

Согласовано:

Взам. инв. N

Подпись и дата

Инв. N подл.

Изм.	Кол.уч	Лист	N док.	Подпись	Дата	15-2024-АС		
						«Капитальный ремонт здания №1 детского сада, расположенного по адресу : Мангистауская область, Бейнеуский район, с.Бейнеу, ул.Тажиулы»		
ГИП							Стадия	Лист	Листов
Проверил		Мейрбеков Н			04.2024		РП	25	33
Разработал		Тажимурат Е			04.2024	Козырек К-1.	ТОО "TS-Smart Construction" г.Шымкент-2024		
Н.контроль		Мейрбеков Н			04.2024				

Формат А3

Козырек К-2

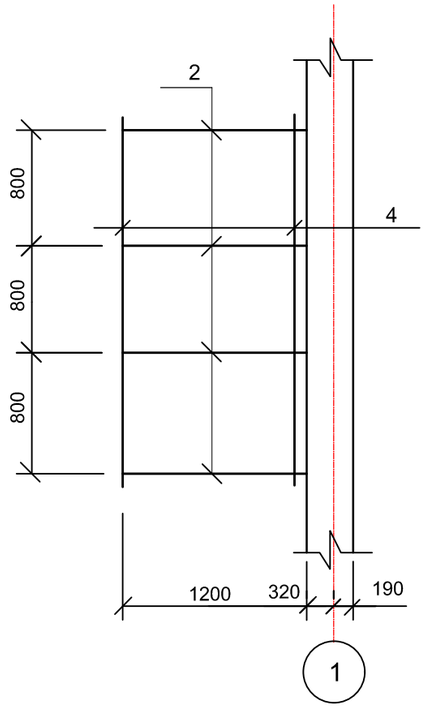

Поз.7

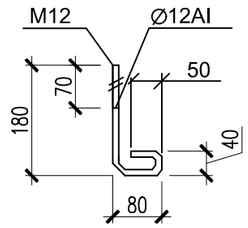

Поз.8

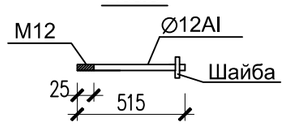

1 - 1

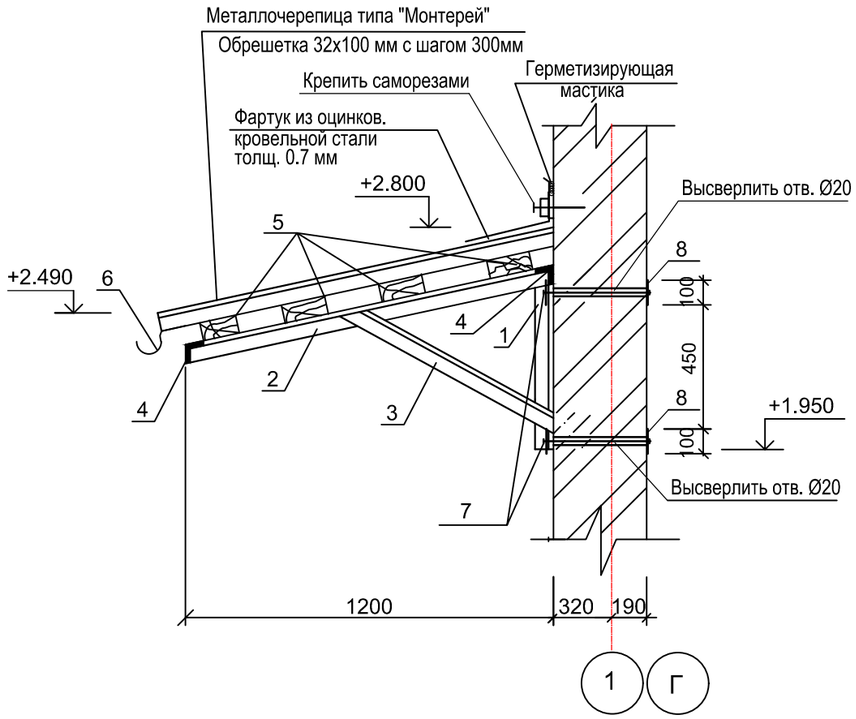

Спецификация элементов на козырек

Марка поз.	Обозначение	Наименование	Кол. шт.	Масса ед.кг.	Примеч.
		Козырек К-2	1		
1	ГОСТ 8509-93	L 63х5 L = 750 мм	2	3.61	7.22 кг
2	ГОСТ 8509-93	L 63х5 L = 1235 мм	4	5.94	23.76 кг
3	ГОСТ 8509-93	L 63х5 L = 995 мм	2	4.79	9.58 кг
4	ГОСТ 8509-93	L 63х5 L = 2400 мм	2	11.5	23.0 кг
5	ГОСТ 8486-86*Е	Обрешетка 32х100 мм п.м	9.6		0.030 м3
6	ГОСТ 14918-80*	Оцинкован. кровельная сталь δ=0,7 м2	3.0		
7	ГОСТ 34028-2016	Анкер (МД-12х750-А240Е)	4	0.67	2.68 кг
8	ГОСТ 103-2006	– 2х100 L=100	8	0.16	1.28 кг
	ГОСТ 14918-80*	Фартук из оцинков.кровельной стали δ=0,7 м2	1.0		
		Металлочерепица типа "Монтерей"	4.45		м2
		Самонарезающие шрупы 4,8х35мм	25	0.00552	0.138 кг

Указания по производству работ

Обрешетка под листы металлочерепицы выполняется из антисептированных досок сечением 32х100мм с шагом 300мм.

В местах продольных нахлестов листов металлочерепицу рекомендуется скреплять между собой при помощи самонарезающих винтов размером 4,5(4,8)х19мм с шагом через одну волну. В местах нахлеста листов металлочерепицы по длине рекомендуется обеспечить "перехлест" листов не менее 200мм.

Сварку стальных элементов выполнять по ГОСТ 9467-75* электродами типа Э42 А. Сварные швы принять по ГОСТ 5264-80.

Монтажные соединения на болтах нормальной точности М12, отверстия под болты d=15 мм.

После окончания сварочных работ металлические элементы козырьков окрасить маслянной краской за 2 раза.

В спецификациии дан расход материалов на один козырек.

Согласовано:

Взам. инв. N

Подпись и дата

Инв. N подл.

Изм.	Кол.уч	Лист	N док.	Подпись	Дата	15-2024-АС		
						«Капитальный ремонт здания №1 детского сада, расположенного по адресу : Мангистауская область, Бейнеуский район, с.Бейнеу, ул.Тажиулы»		
ГИП							Стадия	Лист	Листов
Проверил		Мейрбеков Н			04.2024		РП	26	33
Разработал		Тажимурат Е			04.2024	Козырек К-2.	ТОО "TS-Smart Construction" г.Шымкент-2024		
Н.контроль		Мейрбеков Н			04.2024				

Формат А3

Крыльцо КР 1

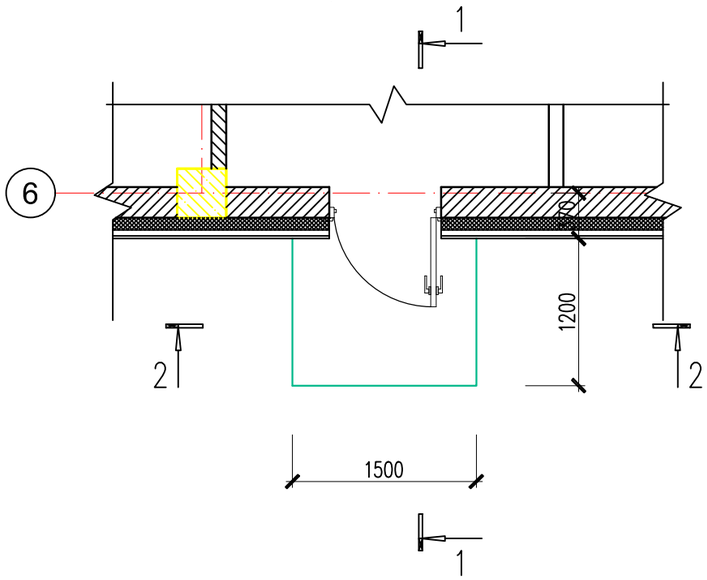

Спецификация материалов

Поз.	Обозначение	Наименование	Кол.	Масса ед.,кг.	Примечание
Кр 1		Крыльцо монолитное КР 1	2		
	ГОСТ 23279-85	Сетка С-1 5Вр-I-100/100	3.60	2.88	10.36
	Материалы:	бетон кл. В12.5 $м^3$			1.24
		Гранит с толщиной 30мм $м^2$			2.40

1 – 1

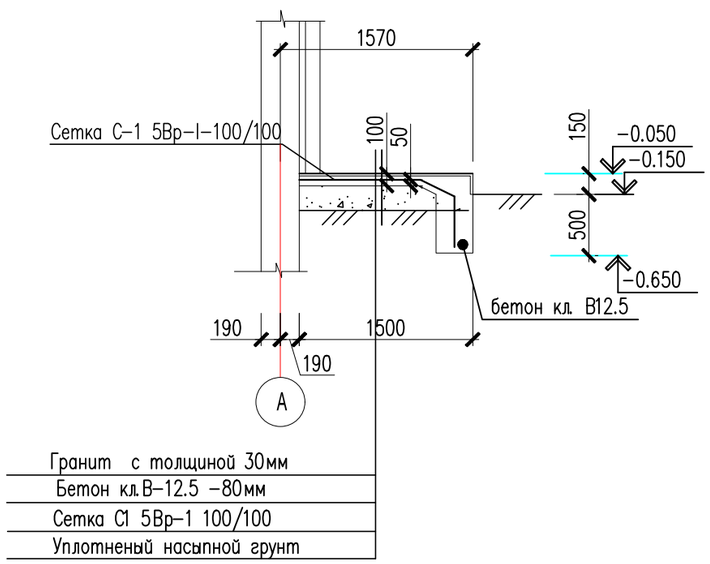

2 – 2

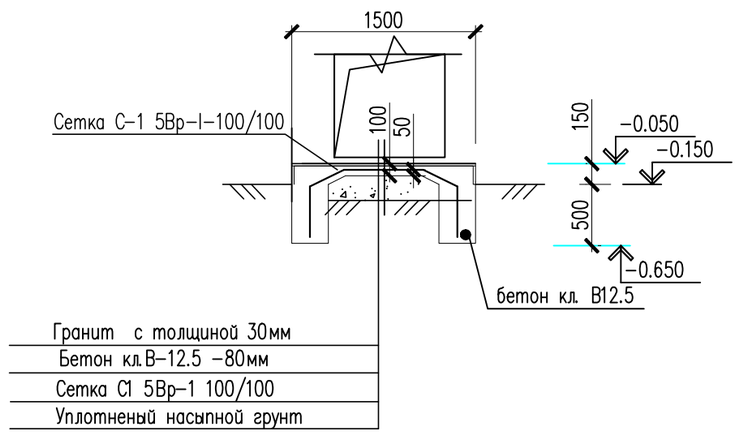

Изм.	Кол.уч	Лист	N док.	Подпись	Дата
ГИП					
Проверил		Мейрбеков Н			04.2024
Разработал		Тажимурат Е			04.2024
Н.контроль		Мейрбеков Н			04.2024

15-2024-АС

«Капитальный ремонт здания №1 детского сада, расположенного по адресу : Мангистауская область, Бейнеуский район, с.Бейнеу, ул.Тажиулы»

Стадия	Лист	Листов
РП	27	33

Крыльцо КР 1, Разрез 1-1,2-2

ТОО "TS-Smart Construction" г.Шымкент-2024

Формат А3

Деталь крепления водосточной трубы к стене

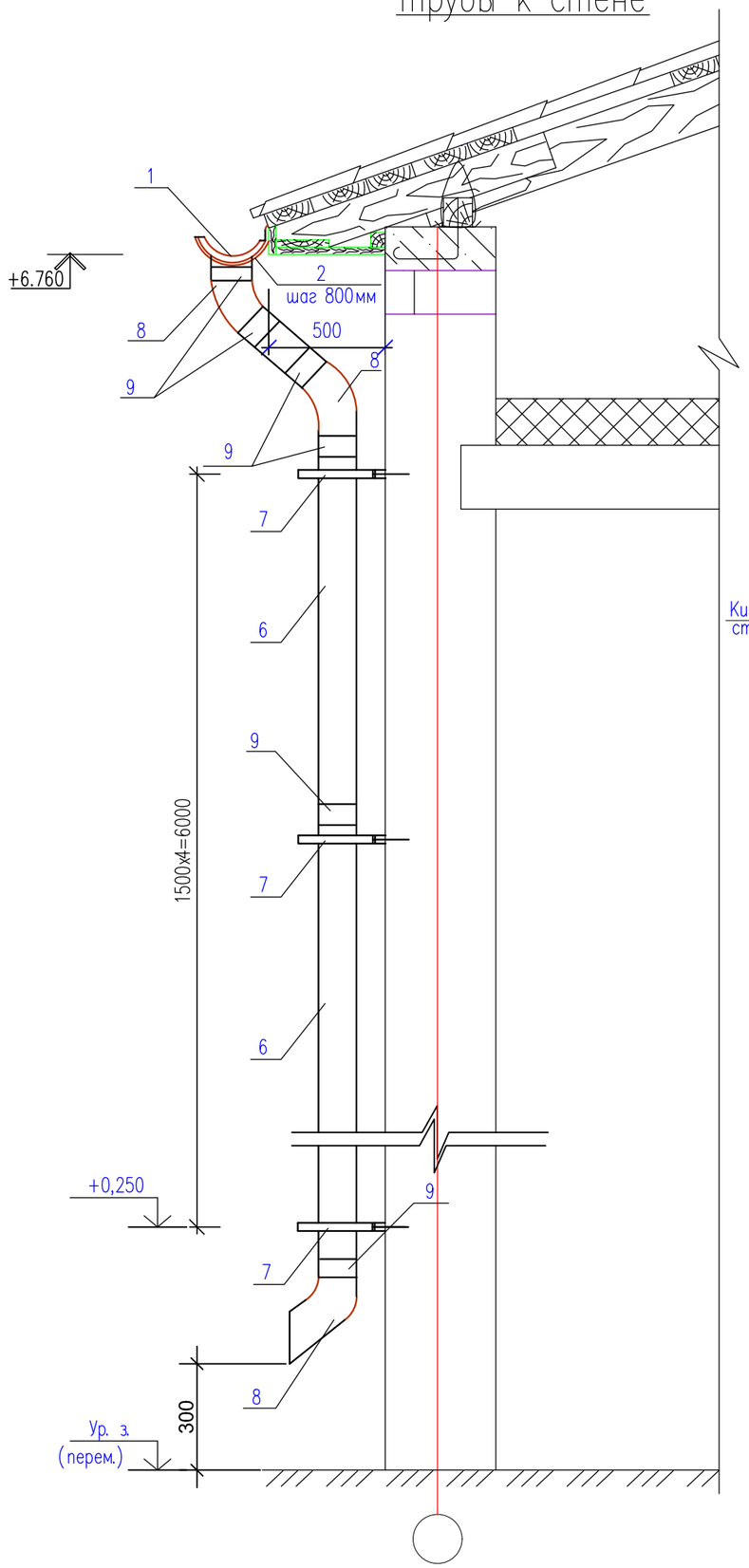

Вид А

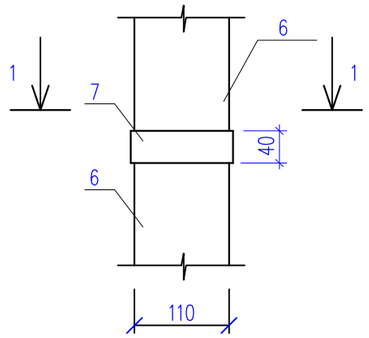

1–1

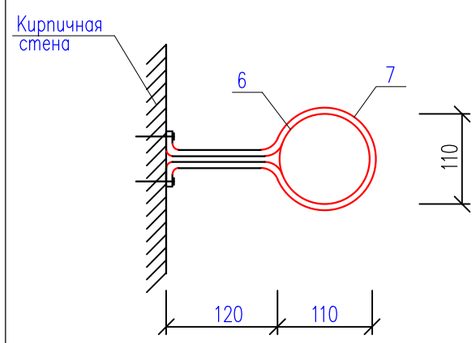

Устройство настенного желоба

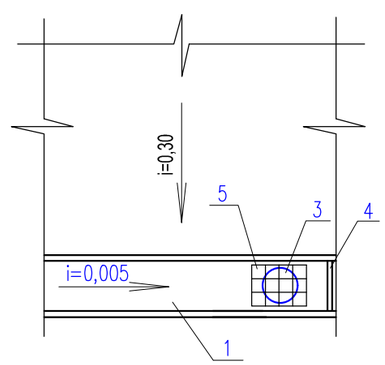

Спецификация элементов на водосток кровли

Марка поз.	Обозначение	Наименование	Кол-во	Масса ед.кг	Примечание
1		Отводной желоб-125мм из ПВХ			135.00 п.м.
2	ГОСТ 103-2006	Крюки – 4х25 L=800 мм шаг 800мм	168	0,63	105.84 кг
3		Сливная воронка желоба 125/110 из ПВХ	12		
4		Заглушка универсальная из ПВХ	–		
		Водосточная труба Ø110мм	12		шт.
5	ГОСТ 6727-86	Сетка $\frac{\phi 4Bpl-20}{\phi 4Bpl-20}$ шт/м2	2/0,014	0,142	0,142 кг
6		Водосточная труба Ø110 из ПВХ L=1500мм.	4		
7	ГОСТ 103-2006	Хомут из полосовой стали – 4х40 L=650 мм шаг 1500мм	6	0,82	4.92 кг
8		Колено водосточной трубы 67,5 из ПВХ	1		
9		Соединитель водосточной трубы Ø110 из ПВХ L=200мм	9		

Указания по монтажу водосточных систем.

При монтаже водосточной системы из ПВХ:

1. Крюк, крепящий водосточный желоб в высшей точке уклона фиксируют по высоте так, чтобы наружный край желоба был ниже плоскости ската на 25–50мм.
2. Отрезки желобов соединяют между собой встык. Уплотняют стыки силиконовым герметиком.
3. На концы желобов ставят заглушки. Их крепят саморезами или заклепками, а швы уплотняют силиконом.
4. Работа с полимерными трубами и желобами очень проста. Они режутся с помощью ножовки по металлу.
5. Необходимо учитывать, что от воронок и заглушек ближайшие к ним кронштейны должны располагаться не ближе 5см.
6. Кронштейны устанавливаются под каждой соединительной муфтой.

Изм.	Кол.уч	Лист	N док.	Подпись	Дата	15-2024-АС		
						«Капитальный ремонт здания №1 детского сада, расположенного по адресу : Мангистауская область, Бейнеуский район, с.Бейнеу, ул.Тажиулы»		
ГИП							Стадия	Лист	Листов
Проверил		Мейрбеков Н			04.2024		РП	28	33
Разработал		Тажимурат Е			04.2024	Деталь крепления водосточной трубы к стене.	ТОО "TS-Smart Construction" г.Шымкент-2024		
Н.контроль		Мейрбеков Н			04.2024				

Формат А3

Глиняный замок
разрез

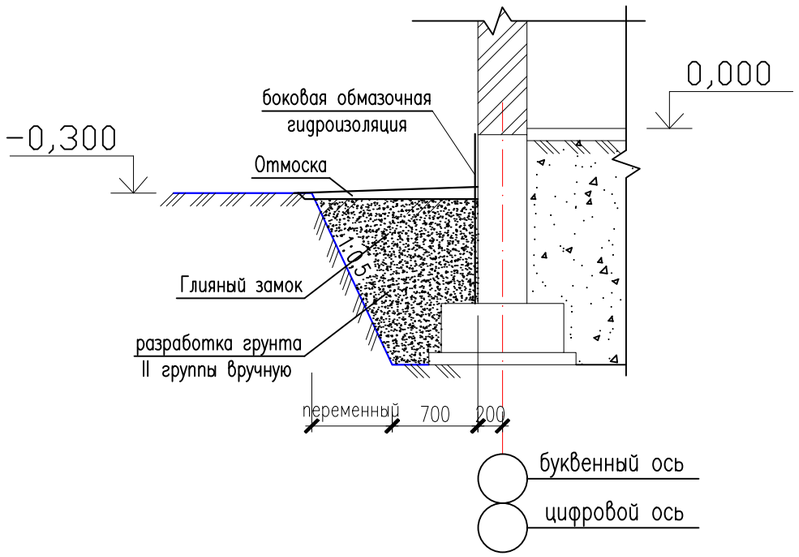

Спецификация конструктивных элементов

Марка поз.	Обозначение	Наименование	Кол. шт.	Объем ед. изм м3	Общий объем м3
		Боковая обмазочная гидроизоляция, м2	182.0		
		Разработка грунта II группы вручную, м3	168.0		
		Глияный замок	168.0		

Примечание:

Глубина отрытых вдоль фундаментов траншей не должна превышать глубины заложения фундаментов;
По наружной поверхности фундаментов выполнить вертикальную обмазочную гидроизоляцию.

Изм.	Кол.уч	Лист	N док	Подпись	Дата	15-2024-АС		
						«Капитальный ремонт здания №1 детского сада, расположенного по адресу : Мангистауская область, Бейнеуский район, с.Бейнеу, ул.Тажиулы»		
ГИП							Стадия	Лист	Листов
Проверил		Мейрбеков Н			04.2024		РП	29	33
Разработал		Тажимурат Е			04.2024	Глиняный замок	ТОО "TS-Smart Construction" г.Шымкент-2024		
Н.контроль		Мейрбеков Н			04.2024				

Формат А3

Фрагмент А
План на отм. 0.000

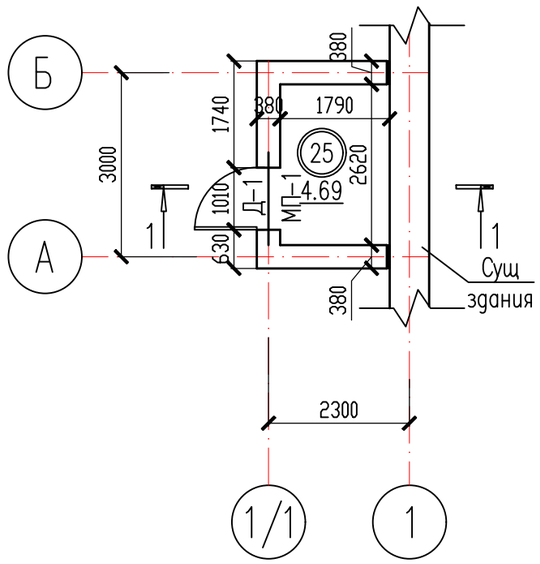

Разрез 1 – 1

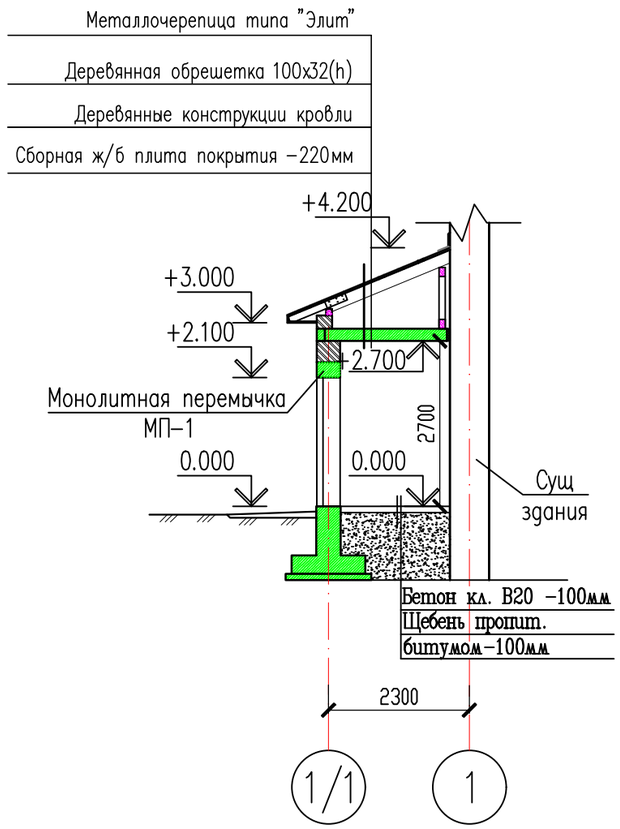

Экспликация полов

N помещения	Тип пола	Схема пола или номер узла по серии	Элементы пола и их толщина	Площадь пола,
Помещения котельной	1	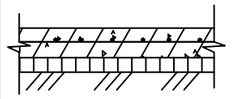	1. Бетон кл.В20–100мм, армированный сеткой ⌀3 100х100 2. Битумощебеночная подготовка 3. Уплотненный грунт основания –100мм.	4.69

Ведомость заполнения проемов

Марка поз.	Обозначение	Наименование	Кол–во шт.	Всего шт.	Примечан.
Д–1	Серия 1.436.2–22.3, В.3	ДМП21х10/0,75–В	1	1	см. л.АС–

Ведомость отделки помещений

N помещения	Наименование помещений	Полы		Потолок		Стены(наруж. и внутр.)	
		Площадь	Вид отделки	Площадь	Вид отделки	Площадь	Вид отделки
1	Помещение котельной	4.69	Бетон кл В20	4.69	Затирка швов Известковая покраска	24.0 м2	Улучшенная штук. Известковая покраска

Изм.	Кол.уч	Лист	N док.	Подпись	Дата
ГИП					
Проверил		Мейрбеков Н			04.2024
Разработал		Тажимурат Е			04.2024
Н.контроль		Мейрбеков Н			04.2024

15–2024–АС

«Капитальный ремонт здания №1 детского сада, расположенного по адресу : Мангистауская область, Бейнеуский район, с.Бейнеу, ул.Тажиулы»

Стадия	Лист	Листов
РП	30	33

Фрагмент А
План на отм. 0.000,Разрез 1 – 1,Экспликация полов
Ведомость заполнения проемов
Ведомость отделки помещений

ТОО "TS–Smart Construction"
г.Шымкент–2024

Фрагмент А
План фундамента

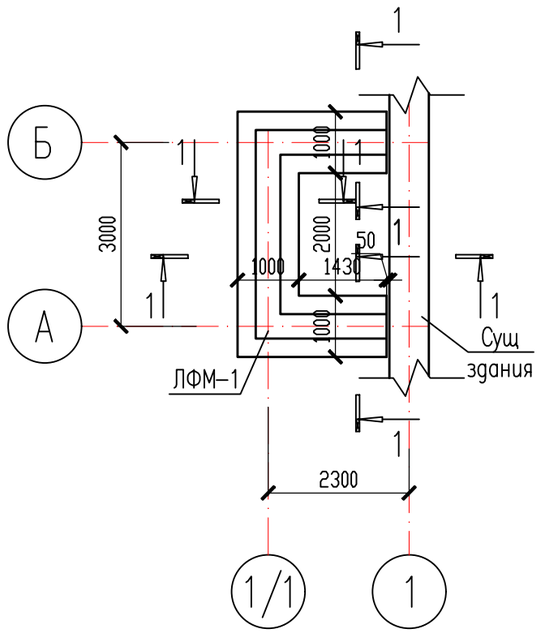

1 – 1
ЛФМ-1

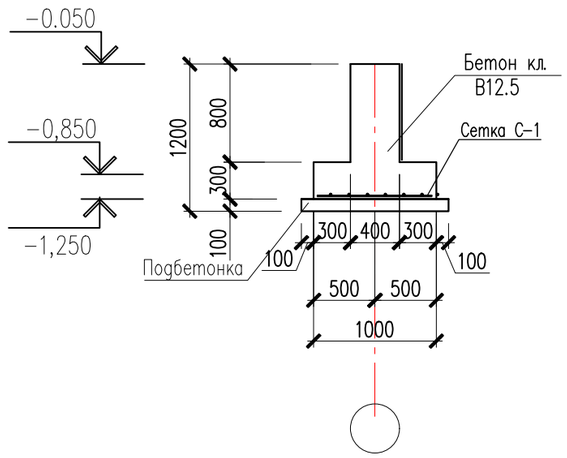

Спецификация элементов фундаментов

Марка поз.	Обозначение	Наименование	Кол	Масса ед.кг	Примеч.
		Ленточный фундамент монолитный Лфм-1			
С-1	см. лист АС-	Сетка арматурная С-1 п.м	8	7.65	61.2
		Бетон кл. В12,5 м3			4.96
		Бетон. подгот. кл.В3.5, м3			0.96

С-1

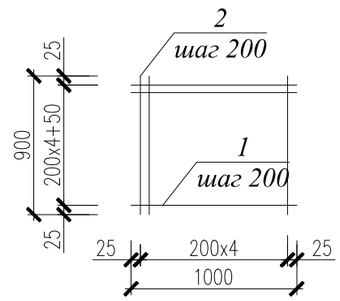

Спецификация арматурных изделий

Марка изде-лия	Поз.	Наименование	Кол.	Масса 1 дет. кг.	Масса изделия кг.
С-1	1	ø12 А-III L=1000	5	0.89	7.65
	2	ø12 А-III L=900	4	0.80	

Монолитные перемычки

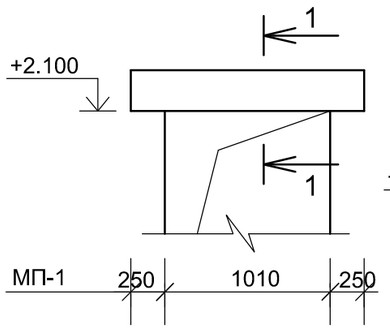

1-1

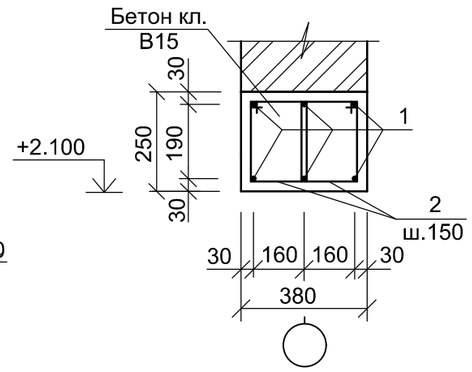

Поз.2

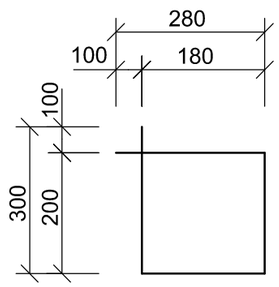

Спецификация элементов монол. перемычек

Марка поз.	Обозначение	Наименование	Кол.	Масса ед.,кг	Прим. на ед.
		Монолитная перемычка МП-1	1		
1	ГОСТ 5781-91	Ø16 А-III L=1460	6	2.31	13.9
2	ГОСТ 5781-91	Ø6 А-I L=960	20	0,21	4.2
		Бетон кл. В15 м3			0,14

Согласовано

Раздел ЭОМ	Умешова А	
Раздел ВК	Аскаров Е	
Раздел ОВ	Сартаев М.	

Взам. инв. N

Подпись и дата

Инв. N подл.

Изм.	Кол.уч	Лист	N док	Подпись	Дата
ГИП					
Проверил		Мейрбеков Н			04.2024
Разработал		Тажимурат Е			04.2024
Н.контроль		Мейрбеков Н			04.2024

15-2024-АС

«Капитальный ремонт здания №1 детского сада, расположенного по адресу : Мангистауская область, Бейнеуский район, с.Бейнеу, ул.Тажиулы»

Стадия	Лист	Листов
РП	31	33

Фрагмент А
План фундамента
Монолитные перемычки

ТОО "TS-Smart Construction"
г.Шымкент-2024

Фрагмент А
Монолитная плита перекрытия

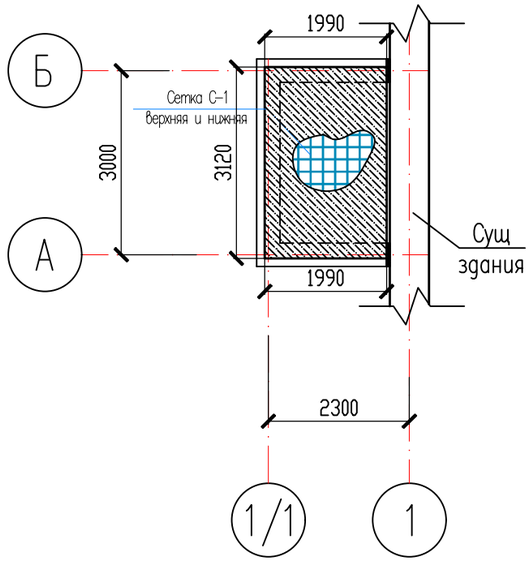

Сетка С-1

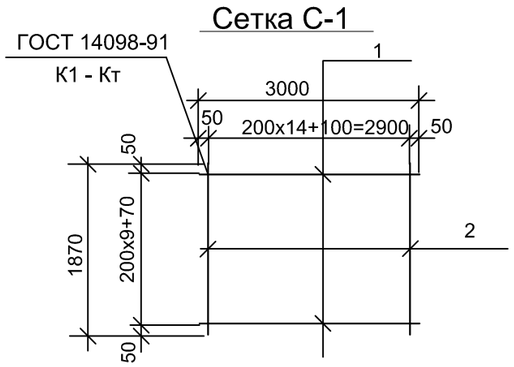

Фиксатор Ф-1

шаг 600 в шахм. пор.

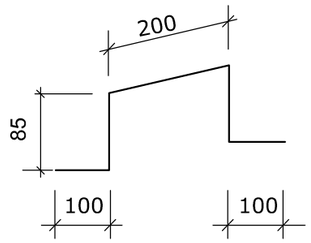

Спецификация

Марка, поз.	Обозначение	Наименование	Кол. шт.	Масса ед.,кг	Приме-чание
		Монолитная плита ПМ-1	1		
1		верхнее армирование сетка С-1	1		
2		нижнее армирование сетка С-1	1		
	Фиксатор Ф-1	Ø 8А-I L=485	15	0,19	2,85
		Сетка С-1			
	ГОСТ 5781-82*	Ø 12А-III L=3000	10	2.66	26.6
	ГОСТ 5781-82*	Ø 12А-III L=1870	15	1.66	24.9
		Материалы:			
		Бетон кл. В20	1,40		м3

1. Данный лист смотри совместно с л. АС -

2.Нижнюю и верхнюю арматуру устанавливать с шагом 100мм в двух направлениях.

Монолитная плита перекрытия выполняется из бетона кл В20.

Снятие несущей опалубки производить после достижения бетоном 70% проектной мощности.

Арматурные сетки и каркасы изготовлять путем контактно-точечной сварки по ГОСТ 14098-91.

Сварку стержней производить во всех точках пересечения стержней.

Изм.	Кол.уч	Лист	N док.	Подпись	Дата
ГИП					
Проверил		Мейрбеков Н			04.2024
Разработал		Тажимурат Е			04.2024
Н.контроль		Мейрбеков Н			04.2024

15-2024-АС

«Капитальный ремонт здания №1 детского сада, расположенного по адресу : Мангистауская область, Бейнеуский район, с.Бейнеу, ул.Тажиулы»

Стадия	Лист	Листов
РП	32	33

Фрагмент А
Монолитная плита перекрытия

ТОО "TS-Smart Construction"
г.Шымкент-2024

Фрагмент А
План стропил, прогонов

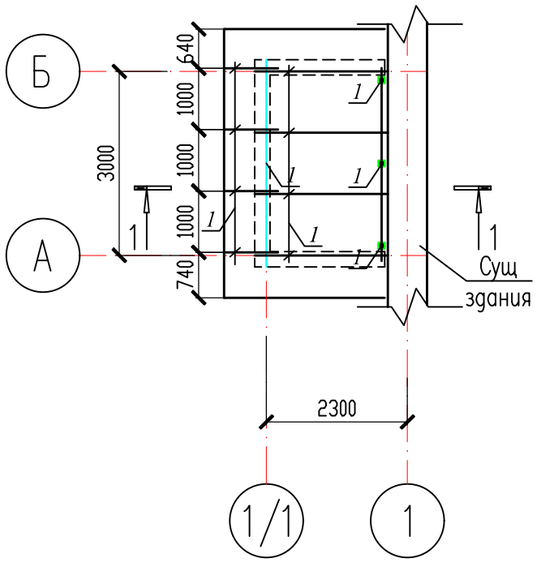

Разрез 1 – 1

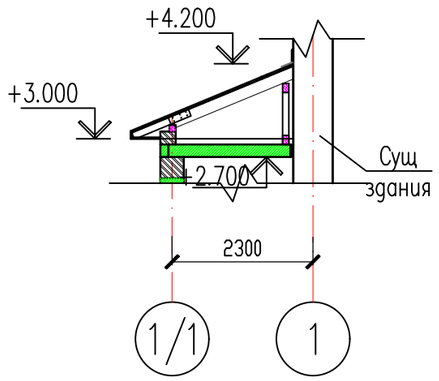

СПЕЦИФИКАЦИЯ ЭЛЕМЕНТОВ КРОВЛИ

Марка поз.	Обозначение	Наименование	Кол. шт.	Объем ед.изм м3	Общий объем м3
1	2	3	4	5	6
1	ГОСТ 8486-86*Е	Мауэрлат 100х100 п.м	3.2		1.30
2	-//-	Стропильная нога 50х180 L=3200	4	0.0468	3.27
3	-//-	Стойка 100х100 L=700	3	0.030	0.84
4	-//-	Прогон 100х150 п.м.	3		2.7
5	-//-	Лежень 100х100 L=1500	3	0.015	0.9
6	-//-	Кобылка 50х150 L=1500	4	0.011	1.87
7	-//-	Карнизный щит из досок 25х200 п.м	12	0.005	3.3
8	-//-	Обрешетка 100х32 п.м	27	0.0032	8.32
9	ГОСТ 24045-94	Кровля Металлочерепица типа "Элит"	15		
10	ГОСТ 6727-86	Металлический профиль с полимерным покрытием толщ.0,4мм h=8мм., м2	8		

Согласовано

Раздел ЭОМ	Умешова А	
Раздел ВК	Аскаров Е	
Раздел ОВ	Сартаев М.	

Взам. инв. N

Подпись и дата

Инв. N подл.

Изм.	Кол.уч	Лист	N док	Подпись	Дата
ГИП					
Проверил		Мейрбеков Н			04.2024
Разработал		Тажимурат Е			04.2024
Н.контроль		Мейрбеков Н			04.2024

15–2024–АС

«Капитальный ремонт здания №1 детского сада, расположенного по адресу : Мангистауская область, Бейнеуский район, с.Бейнеу, ул.Тажиулы»

Стадия	Лист	Листов
РП	33	33

Фрагмент А
План стропил, прогонов

ТОО "TS–Smart Construction"
г.Шымкент–2024

Формат А3