Утвержден
приказом Министра
по инвестициям и развитию
Республики Казахстан
от 24 апреля 2017 года № 234
форма

**Акт приемки объекта в эксплуатацию**

«27» 12 2024 года

Заказчик ТОО «Қарағанды Су», Карагандинская область, г.Караганда, район им.Казыбек Би, ул.Привокзальная,5 БИН 040 640 005 089, 100008, 8(7212) 56-19-14 в лице Генерального директора Толеуова Ербола Уалиевича ,

фамилия, имя, отчество (при его наличии) ИИН, телефон - для физических лиц, наименование организации - для юридических лиц, БИН, телефон, почтовый индекс, область, город, район, населенный пункт, наименование улицы, номер дома/здания (стационарного помещения)

на основании:

Декларации о соответствии (прилагается) от 20.12.2024г. ТОО «СЕрВИС НС», лицензия №17004992 от 24.03.2017г., г.Астана, р-н Алматы, переулок Тасшокы,2, БИН 000 340 005 764, 87017272858, в лице директора Шохшина Жандоса Сарсенбековича

дата подписания декларации, наименование подрядной (генподрядной) организации, фамилия, имя, отчество (при его наличии) руководителя, юридический адрес, БИН, телефон

Заключения о качестве строительно-монтажных работ (прилагается) от 20.12.2024 г. ТОО «Қарағанды Су», БИН 040 640 005 089, 8(7212) 56-19-14, эксперт технического надзора Темирбеков Токтар Алипбаевич, KZ79VJE00062019 от 05.02.2021 г. ,

дата подписания заключения, наименование организации, фамилия, имя, отчество (при его наличии) экспертов технического надзора, № и дата получения аттестатов, БИН, телефон

Заключения о соответствии выполненных работ проекту (прилагается) от 20.12.2024 г. ТОО «Қарағанды Су», БИН 040640 005 089, 8(7212) 56-19-14, в лице начальника отдела по разработке и сопровождению проектов Жунусовой Шадиар Сатбаевны ,

дата подписания заключения, наименование организации, фамилия, имя, отчество (при его наличии) экспертов авторского надзора, № и дата получения аттестатов, БИН, телефон

произведя осмотр готовности предъявленного подрядчиком (генеральным подрядчиком) к приемке в эксплуатацию объекта: «Реконструкция водопровода вокруг М-8 (ул.Крылова,32-62), II нормальный, технически несложный ,

наименование объекта, вид строительства (новое, расширение, реконструкция, техническое перевооружение, модернизация, капитальный ремонт), уровень ответственности, техническая и технологическая сложность объекта

по адресу: Карагандинская область, г. Караганда, район им. Казыбек Би, ул. Крылова, кадастровый № 09:142:158:1953:3, кадастровый квартал № 158; ,

(область, район, населенный пункт, микрорайон, квартал, улица, номер дома (корпуса)

проверив комплектность исполнительной технической документации, в том числе посредством электронного модуля исполнительной технической документации «27» 12 2024 года,

дата ознакомления

подтверждает что:

1.Строительство объекта осуществлено на основании:

1) правоустанавливающего документа на земельный участок от «22» 12 2006 года Постановление Акимата города Караганда №33/116 ,

документ, подтверждающий наступление юридических фактов (юридических составов), на основании которых возникают, изменяются или прекращаются права на земельный участок, в том числе договоры, решения судов, правовые акты исполнительных органов, свидетельство о праве на наследство, передаточный акт или разделительный баланс при реорганизации негосударственных юридических лиц, владеющих земельным участком на праве собственности или выкупивших право временного возмездного землепользования (аренды).

либо решения о реконструкции (перепланировке, переоборудовании) помещений (отдельных частей) существующих зданий от «14» 06 2023 года № ГУ-Т-212 ГУ «Отдел архитектуры и градостроительства города Караганды» ,

наименование органа вынесшего решение

2) талона о приеме уведомления о начале строительно-монтажных работ KZ00REA00417872 от 13.09.2024г., KZ43REA00434364 от 28.11.2024г. , ГУ «Управление государственного архитектурно-строительного контроля Карагандинской области» ,

наименование органа принявшего уведомление, дата и № принятия талона

3) проекта (проектно-сметной документации) ТОО «Қарағанды Су», 21012139 от 15.03.2021г, Шифр:ИП-23-П4-НВ ,

наименование проектной организации, номер проекта

утвержденного(й) № 597 от 01.09.2023г. ТОО «Қарағанды Су» ,

дата и номер проекта, наименование организации утвердившей (переутвердившей) проект и дата утверждения

2. Строительно-монтажные работы осуществлены в сроки:

начало работ «13» 09 2024 года;

окончание работ «20» 12 2024 года;

при продолжительности строительства, месяц:

по норме или по проекту организации строительства, месяц: 2,5 ,

фактически, месяц: 3,2 ,

3. Объект (комплекс) имеет следующие основные технико-экономические показатели (мощность, производительность, производственная площадь, протяженность, вместимость, объем, пропускная способность, провозная способность, число рабочих мест и тому подобное, заполняется по всем объектам (кроме жилых домов) в единицах измерения соответственно целевой продукции или основным видам услуг):

| Мощность, производительность и так далее | Единица измерения | По проекту | | Фактически | |
|---|---|---|---|---|---|
| | | общая (с учетом ранее принятых) | в том числе пускового комплекса или очереди | общая (с учетом ранее принятых) | в том числе пускового комплекса или очереди |
| Протяженность водопроводных труб ПЭ100SDR17 | | | | | |
| Ø315х187мм; | м | 974,0 | | 974,0 | |
| Ø280х16,6мм; | м | 4,0 | | 4,0 | |
| Ø200х11,9мм; | м | 7,0 | | 7,0 | |
| Ø160х9,5мм; | м | 8,0 | | 8,0 | |

| | | | | | |
|---|---|---|---|---|---|
| Ø110х6,6мм;<br>Ø63х3,8мм;<br>Ø50х3,0мм;<br>Ø32х2,0мм; | м<br>м<br>м<br>м | 36,0<br>4,0<br>4,0<br>17,0 | | 36,0<br>4,0<br>4,0<br>17,0 | |
| Водопроводные ж/б колодцы<br>1500мм;<br>2000мм; | <br>шт<br>шт | <br>26<br>2 | | <br>26<br>2 | |

Выпуск продукции (оказания услуг), предусмотренной проектом в объеме, соответствующем нормам освоения проектных мощностей в начальный период водопроводная сеть ;

факт начала выпуска продукции с указанием объема

Жилой дом имеет следующие показатели:

| Показатели | Единица измерения | По проекту | Фактически |
|---|---|---|---|
| Общая площадь | метр в квадрате (далее - м$^2$) | | |
| Число этажей | этаж | | |
| Общий строительный объем | метр в кубе (далее - м$^3$) | | |
| В том числе подземной части | м$^3$ | | |
| Площадь встроенных, встроенно-пристроенных и пристроенных помещений | м$^2$ | | |

| Показатели | По проекту | | | Фактически | | |
|---|---|---|---|---|---|---|
| | число квартир | площадь квартир, м$^2$ | | число квартир | площадь квартир, м$^2$ | |
| | | общая | жилая | | общая | жилая |
| Всего квартир,<br>в том числе:<br>однокомнатных<br>двухкомнатных<br>трехкомнатных<br>четырехкомнатных<br>и более | | | | | | |

4. Технологические и архитектурно-строительные решения по объекту характеризуются следующими данными: Трубы ПЭ100SDR17, Ø315х18,7мм – 974,0м; Ø280х16,6мм – 4,0м; Ø200х11,9мм – 7,0м; Ø160х9,5мм – 8,0м; Ø110х6,6мм – 36,0м; Ø63х3,8мм – 4,0м; Ø50х3,0мм – 4,0м; Ø32х2,0мм – 17,0м; колодцы водопроводные ж/б: Ø1500мм – 26 шт; Ø2000мм – 2 шт; ,

краткие технические характеристики по особенностям его размещения, по основным материалам и конструкциям, инженерному и технологическому оборудованию

5. На объекте установлено предусмотренное проектом оборудование в количестве согласно актам о его приемке после индивидуального испытания и комплексного опробования;

6. Наружные инженерные коммуникации (холодное и горячее водоснабжение, канализация, теплоснабжение, газоснабжение, электроснабжение и связь) обеспечивают нормальную эксплуатацию объекта (здания, сооружения, помещения) и приняты городскими эксплуатационными организациями;

7. Сметная стоимость по утвержденному проекту (проектной- сметной документации): всего 155 442,982 тыс. тенге без НДС, в том числе строительно-монтажных работ 150 711,707 тыс. тенге без НДС, оборудования, инструмента и инвентаря 0 тысяч тенге;
8. Сметная стоимость основных фондов, принимаемых в эксплуатацию 141 625,337 тыс. тенге без НДС, в том числе: стоимость строительно-монтажных работ 139 238,703 тыс. тенге без НДС, стоимость оборудования, инструмента и инвентаря 0 тысяч тенге;
9. Доля местного содержания предусмотрена в проектно-сметной документации 100% и фактически применено 100% (на объектах финансируемых за счет государственных инвестиций и средств квазигосударственного сектора);
10. Класс энергоэффективности здания --- ;
11. Объект построен в соответствии с утвержденным проектом (проектно-сметной документацией) и требованиями государственных нормативных документов в области архитектуры, градостроительства и строительства.

**РЕШИЛ**, «Реконструкция водопровода вокруг М-8 (ул.Крылова 32-62)», кадастровый № 09:142:158:1953:3, кадастровый квартал № 158;
наименование объекта (комплекса)
принять в эксплуатацию.

Заказчик Толеуов Е.У.
фамилия, имя, отчество (при его наличии), подпись руководителя Место печати (при наличии)

Технический надзор:
1) аттестованный (-ые) эксперт (-ы) Темирбеков Т.А., в части инженерных сетей
(фамилия, имя, отчество (при его наличии) эксперта, специализация аттестата, подпись, дата Место печати (при наличии)
2) аккредитованная организация
(наименование организации) имеющей в своем составе аттестованного (-ых) эксперта (-ов), фамилия, имя, отчество (при его наличии) руководителя, подпись, дата Место печати (при наличии)
(фамилия, имя, отчество (при его наличии) эксперта, специализация аттестата), подпись,дата Место печати (при наличии)

Авторский надзор:
1) разработчик проекта ТОО «Қарағанды Су», начальник отдела по разработке и сопровождению проектов Жунусова Шадиар Сатбаевна
(наименование организации, фамилия, имя, отчество (при его наличии), должность), подпись, дата Место печати (при наличии)
2) организация
(наименование организации) имеющей в своем составе аттестованного (-ых) эксперта (-ов), фамилия, имя, отчество (при его наличии) руководителя, подпись, дата Место печати (при наличии)
(фамилия, имя, отчество (при его наличии) эксперта, специализация аттестата), подпись, дата Место печати (при наличии)
3) аттестованный (-ые) эксперт (-ы)
(фамилия, имя, отчество (при его наличии) эксперта, специализация аттестата), подпись, дата Место печати (при наличии)

Подрядчик (генеральный подрядчик) ТОО «СЕрВИС НС» Шохшин Ж.С.
фамилия, имя, отчество (при его наличии), подпись руководителя
подпись, дата Место печати (при наличии)

риложение 13
к акту приемки объекта
в эксплуатацию

форма

**Технические характеристики объекта (сети, водоводы, коллекторы и тому подобное)**

| № п/п | Наименование | Единицы измерения | Количество, протяженность | Примечание |
|---|---|---|---|---|
| 1 | 2 | 3 | 4 | 5 |
| Водопровод | Кадастровый номер 09:142:158:1953:3 | | | |
| 1 | Водоводы (общая протяженность) | м | | |
| | 1) из стальных труб | м | | |
| | 2) из чугунных труб | м | | |
| | 3) из асбестоцементных труб | м | | |
| | 4) из железобетонных труб | м | | |
| | 5) из полиэтиленовых труб | м | | |
| 2 | Распределительная сеть (общая протяженность) | м | 1054,0 | |
| | 1) из стальных труб | м | | |
| | 2) из чугунных труб | м | | |
| | 3) из асбестоцементных труб | м | | |
| | 4) из полиэтиленовых труб ПЭ100 SDR17 Ø315х18,7мм | м | 974,0 | |
| | 5) из полиэтиленовых труб ПЭ100 SDR17 Ø280х16,6мм | м | 4,0 | |
| | 5) из полиэтиленовых труб ПЭ100 SDR17 Ø200х11,9мм | м | 7,0 | |
| | 6) из полиэтиленовых труб ПЭ100 SDR17 Ø160х9,5мм | м | 8,0 | |
| | 6) из полиэтиленовых труб ПЭ100 SDR17 Ø110х6,6мм | м | 36,0 | |
| | 7) из полиэтиленовых труб ПЭ100 SDR17 Ø63х3,8мм | м | 4,0 | |
| | 8) из полиэтиленовых труб ПЭ100 SDR17 Ø50х3,0мм | м | 4,0 | |
| | 10) из полиэтиленовых труб ПЭ100 SDR17 Ø32х2,0мм | м | 17,0 | |
| 3 | Прочие устройства | | | |
| | Смотровой колодец | шт | 28 | |
| | Задвижка d- | шт | | |
| | « d- | шт | | |
| | Вентили d- | шт | | |
| | « d- | шт | | |
| | « d- | шт | | |
| | Кран d- | шт | | |

| | | | | |
|---|---|---|---|---|
| | « d- | шт | | |
| | « d- | шт | | |
| | Гидрант | шт | 8 | |
| | Водопроводный ввод | шт | | |
| | Водоразборная колонка | шт | | |
| | Стальной футляр | шт | | |
| | Питьевой фонтанчик | шт | | |
| Канализация | | | | |
| 1 | Коллекторы (общая протяженность) | м | | |
| | 1) из керамических труб | м | | |
| | 2) из чугунных труб | м | | |
| | 3) из бетонных труб | м | | |
| | 4) из асбестоцементных труб | м | | |
| | 5) из железобетонных труб | м | | |
| 2 | Канализационная сеть (общая протяженность) | м | | |
| | 1) из керамических труб | м | | |
| | 2) из чугунных труб | м | | |
| | 3) из бетонных труб | м | | |
| | 4) из асбестоцементных труб | м | | |
| | 5) из железобетонных труб | м | | |
| 3 | Прочие устройства | | | |
| | Смотровой колодец | шт | | |
| | Выпуск | шт | | |

| | |
|---|---|
| Горизонтальный разрез колодца | Вертикальный разрез колодца |
| Масштаб **М1:50** | Масштаб**М1:50** |
| **прилагается** | **прилагается** |

Спецификация

| № п/п | Наименование | Марка | Материал | Диаметр (мм) (размер) | Количество | Примечание |
|---|---|---|---|---|---|---|
| 1 | Смотровой колодец | | ж/б | 1000 | 26 | |
| 2 | Смотровой колодец | | ж/б | 2000 | 2 | |

Схема привязки колодца к постоянным точкам-ориентирам

Заказчик Толеуов Ербол Уалиевич
фамилия, имя, отчество (при наличии), подпись руководителя

Место печати (при наличии)

Авторский надзор Жунусова Шадиар Сатбаевна
фамилия, имя, отчество (при наличии), подпись эксперта

Место печати (при наличии)

ҚОҒАМНЫҢ ҚАРАҒАНДЫ ОБЛЫСЫ БОЙЫНША ФИЛИАЛЫ

ӨТІНІШ № 00226791254 1

ТІРКЕЛГЕН УАҚЫТЫ 10.02.25 14:44

ТІРКЕЛГЕН УАҚЫТЫ

КАДАСТРЛЫҚ № 08:112:158:1853:3

ЖЫЛЖЫМАЙТЫН МҮЛІК ОБЪЕКТІНІҢ МЕКЕН ЖАЙЫ: уг кв 158

ТІРКЕУШІ Керимова

БЕЛГІ ҚАЗІЛАСЫ Беленов

БАСШЫ Сарыбаев

## Вертикальный разрез

## Горизонтальный разрез

# Колодец I
## для непросадочных сухих грунтов

### Разрез 1-1

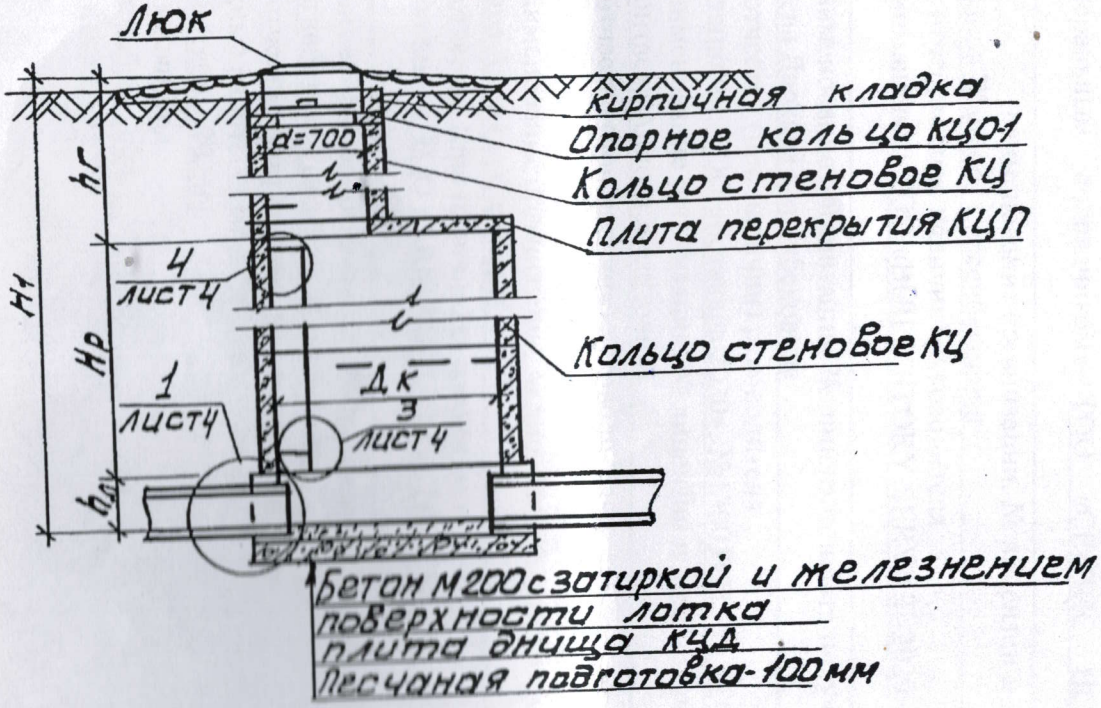


### План колодца I

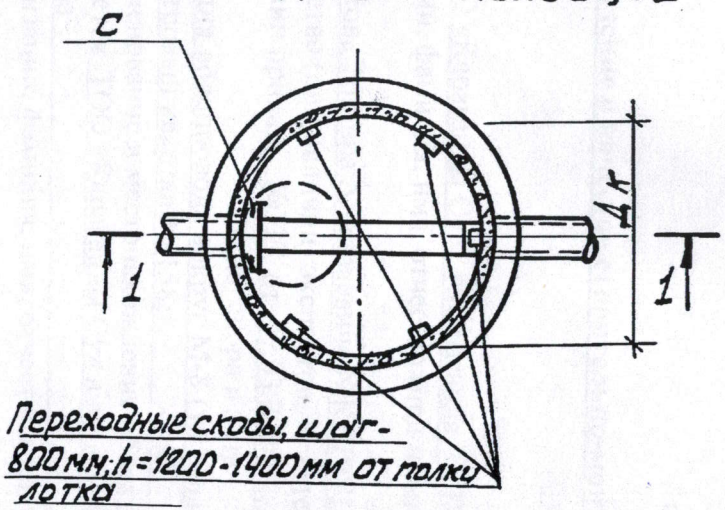

| | |
|---|---|
| **«АЗАМАТТАРҒА АРНАЛҒАН ҮКІМЕТ» МЕМЛЕКЕТТІК КОРПОРАЦИЯСЫ» КОММЕРЦИЯЛЫҚ ЕМЕС АКЦИОНЕРЛІК ҚОҒАМЫНЫҢ ҚАРАҒАНДЫ ОБЛЫСЫ БОЙЫНША ФИЛИАЛЫНЫҢ ТІРКЕУ ЖӘНЕ ЖЕР КАДАСТРЫ БОЙЫНША ҚАРАҒАНДЫ ҚАЛАСЫНЫҢ БӨЛІМІ** | **ОТДЕЛ ГОРОДА КАРАГАНДЫ ПО РЕГИСТРАЦИИ И ЗЕМЕЛЬНОМУ КАДАСТРУ ФИЛИАЛА НЕКОММЕРЧЕСКОГО АКЦИОНЕРНОГО ОБЩЕСТВА «ГОСУДАРСТВЕННАЯ КОРПОРАЦИЯ» ПРАВИТЕЛЬСТВО ДЛЯ ГРАЖДАН» ПО КАРАГАНДИНСКОЙ ОБЛАСТИ** |

## МЕНШІК ИЕСІ (ҚҰҚЫҚ ИЕСІ) ТУРАЛЫ МӘЛІМЕТТЕР
## СВЕДЕНИЯ О СОБСТВЕННИКЕ (ПРАВООБЛАДАТЕЛЕ)

**№ 002267912541** **12.02.2025г.**

Кадастр нөмері/Кадастровый номер: **09:142:158:1953; 09:142:158:1953:1; 09:142:158:1953:2; 09:142:158:1953:3**

Жылжымайтын мүлік объектінің мекен-жайы / Адрес объекта недвижимости: **обл. Карагандинская, г. Караганда, р-н Имени Казыбек Би, уч. кв. 158 ,**

| Меншік иесі (құқық иесі) Собственник (правообладатель) | Құқық пайда болу негіздемесі/ Основание возникновения права |
|---|---|
| **Товарищество с ограниченной ответственностью "Қарағанды Су"** | **Постановление (№ 33/116 от 22.12.2006г.) - Дата регистрации: 06.08.2007 00:00 Государственное учреждение "Аппарат акима города Караганды".**<br>**Договор купли-продажи (№ б/н от 11.05.2005г.) - Дата регистрации: 06.08.2007 00:00 Юридическое лицо "юридическое лицо"**<br>**Договор об аренде земельного участка (№ 63223 от 13.08.2020г.) - Дата регистрации: 15.09.2020 16:09**<br>**Справка о разделе земельного участка (№ 03-09-94-22/213 от 19.03.2020г.) - Дата регистрации: 15.09.2020 16:09**<br>**Акт приемки объекта в эксплуатацию (№Б/Н от 09.09.2024г.) - Дата регистрации: 09.09.2024 11:31**<br>**Договор купли-продажи (№ 07/2ф/9466 от 11.05.2005г.) - Дата регистрации: 06.08.2007 00:00**<br>**Договор купли-продажи (№ Б/Н от 11.05.2005г.) - Дата регистрации: 07.11.2005 06:08**<br>**Акт приемки объекта в эксплуатацию (№ Б/Н от 27.12.2024г.) - Дата регистрации: 10.02.2025 14:44** |

**Басшының м.а.**
**И.о. руководителя** _____ (колы/подпись) **Садыгов А.А.** (тегі/фамилия, аты/имя, әкесінің аты/отчество)

М.П

**Бас маман-тіркеуші**
**Главный специалист-регистратор** _____ (колы/подпись) **Бекенов А.А.** (тегі/фамилия, аты/имя, әкесінің аты/отчество)

**Бас маман-тіркеуші**
**Главный специалист-регистратор** _____ (колы/подпись) **Керимова Б.М.** (тегі/фамилия, аты/имя, әкесінің аты/отчество)