Приложение 1
к приказу Министра
индустрии и инфраструктурного развития
Республики Казахстан
от 9 августа 2019 года № 632

Утвержден
приказом Министра
по инвестициям и развитию
Республики Казахстан
от 24 апреля 2017 года № 234

Акт приемки объекта в эксплуатацию

«27» май 2021 года

Заказчик **АО «Транстелеком» 10000, город Нур-Султан, ул. Д. Кунаева, 10.**
в лице **Заместитель Председателя Правления по развитию стратегических проектов Доненбай Ғазиз Болатұлы**
фамилия, имя, отчество (при наличии) - для физических лиц, наименование организации - для юридических лиц, почтовый индекс, область, город, район, населенный пункт, наименование улицы, номер дома/здания (стационарного помещения)

на основании:
Декларации о соответствии (прилагается)
от 30 апреля 2021 года АО «Транстелеком» 10000, город Нур-Султан, ул. Д. Кунаева, 10 в лице **Управляющего директора филиала АО «Транстелеком» в г. Актау «Актаутранстелеком» Бокаев Марат Нурниязович**
дата декларации, наименование подрядной (генподрядной) организации, фамилия, имя, отчество (при наличии) руководителя, юридический адрес

Заключения о качестве строительно-монтажных работ (прилагается) **от 30 апреля 2021 года ТОО «TechConsultingKz»** в лице **Сакенов Арман Канатович, KZ41VJE00054652 от 19.05.2020; №KZ69VJE00047455 от 13.06.2019; KZ88VJE00055164 от 10.06.2019**
дата заключения, наименование организации, фамилия, имя, отчество (при наличии) экспертов технического надзора, № и дата получения аттестатов

Заключения о соответствии выполненных работ проекту (прилагается)
от 30 апреля 2021 года АО «Транстелеком» в лице **Альжанов Анарбек Талгатович**
действующего на основании **приказа ТТС/610-ВП от 14.08.2020 г.,**
дата заключения, наименование организации, фамилия, имя, отчество (при наличии) экспертов авторского надзора, № и дата получения аттестатов

произведя осмотр готовности предъявленного подрядчиком (генеральным подрядчиком) к приемке в эксплуатацию объекта **«Развитие инфраструктуры АО «Транстелеком» для предоставления инфраструктуры ЦОД как сервис. «Строительство наружных внеплощадочных инженерных сетей для Офисных зданий с Центром Обработки Данных в г. Актау для АО «Транстелеком», уровень ответственности второй – нормальный, технически сложный**
наименование объекта, вид строительства (новое, расширение, реконструкция, техническое перевооружение, модернизация, капитальный ремонт), уровень ответственности, техническая и технологическая сложность объекта

по адресу **Республика Казахстан, Мангистауская область, Актау Г.А., г.Актау, промышленная зона №8 к участку №90**
(область, район, населенный пункт, микрорайон, квартал, улица, номер дома (корпуса)

проверив комплектность исполнительной технической документации
подтверждает что:

1. Строительство объекта осуществлено на основании:

1) правоустанавливающего документа на земельный участок: **Постановление Акимата города Актау Мангистауской области №1660 от «24» сентября 2020 года; №09-10/592 от 29 декабря 2020 года.**

2) талона о приеме уведомления о начале или прекращении осуществления деятельности или определенных действий

Государственное учреждение "Управление градостроительного и земельного контроля Мангистауской области" KZ55REA00208720 от 28.01.2021

наименование органа принявшего уведомление, дата выдачи талона

3) проекта (проектно-сметной документации) **АО «Транстелеком»,**

Разделы (Тома) - №1 РИТ-АКТ-ОПЗ, №2 РИТ-АКТ-ПП, №3 РИТ-АКТ-АД, №3 РИТ-АКТ-НЭС, №3 РИТ-АКТ-НЭС.УЭ, №3 РИТ-АКТ-НЭС.УЭ2, №3 РИТ-АКТ-НВК, №3 РИТ-АКТ-ГСН, №3 РИТ-АКТ-ГСН.ТХ, №3 РИТ-КЗЛ-ГСН.ЭХЗ, №3 РИТ-КЗЛ-ГСН.АС, №4 РИТ-АКТ-ОВОС, №5 РИТ-АКТ-ПОС, №6 РИТ-АКТ-СД

наименование проектной организации, номер проекта

утвержденного(й) **АО «Транстелеком» № ТТС/75-ЗПП от 22.01.2021 года;**

наименование организации утвердившей (переутвердившей) проект и дата утверждения

2. Строительно-монтажные работы осуществлены в сроки:

начало работ **29 января 2021 года**;

месяц, год

окончание работ **28 апреля 2021 года**;

месяц, год

при продолжительности строительства, месяц: **5 месяцев**;

по норме или по проекту организации строительства, месяц: **5 месяцев**;

фактически, месяц: **3 месяца**;

3. Объект (комплекс) имеет следующие основные технико-экономические показатели (мощность, производительность, производственная площадь, протяженность, вместимость, объем, пропускная способность, провозная способность, число рабочих мест и тому подобное, заполняется по всем объектам (кроме жилых домов) в единицах измерения соответственно целевой продукции или основным видам услуг):

Мощность, производительность и так далее	Единица измерения	По проекту		Фактически	
		общая (с учетом ранее принятых)	в том числе пускового комплекса или очереди	общая (с учетом ранее принятых)	в том числе пускового комплекса или очереди
Газоснабжение					
Газопровод высокого давления ПЭ 100 PN1.2 Мпа DN57x3,5мм	м	4	4	4	4
Газопровод низкого давления ПЭ 100 PN0.005 Мпа DN57x3,5мм	м	8	8	8	8
Газопровод низкого давления ПЭ 100 PN0.005 Мпа DN63x5,8мм	м	143	143	143	143
Газопровод низкого давления ПЭ 100 PN0.005 Мпа DN90x8,2мм	м	100	100	100	100
Наружные сети водопровода и канализации					
Труба ПЭ 100 SDR 17 Ø160x9,5	м	2120	2120	2120	2120

Труба ПЭ 100 SDR 17 Ø32х2,0	м	964,1	964,1	964,1	964,1
Труба PE 100 DN 160 SN8	м	105	105	105	105
Трубы канализационные ПВХ 110 SN 8	м	21	21	21	21
Наружные сети электроснабжение					
Кабель АСБ-10	м	1035	1035	1035	1035
Автомобильные дороги IV категория	м	220	220	220	220
Общая численность работающих	человек	51	51	51	51
Продолжительность строительства	мес	5	5	3	3

Выпуск продукции (оказания услуг), предусмотренной проектом в объеме, соответствующем нормам освоения

проектных мощностей в начальный период_____;

факт начала выпуска продукции с указанием объема

Жилой дом имеет следующие показатели:

Показатели	Единица измерения	По проекту	Фактически
Общая площадь	метр в квадрате (далее - $м^2$)		
Число этажей	этаж		
Общий строительный объем	метр в кубе (далее - $м^3$)		
В том числе подземной части	$м^3$		
Площадь встроенных, встроенно-пристроенных и пристроенных помещений	$м^2$		

Показатели	По проекту			Фактически		
	число квартир	площадь квартир, $м^2$		число квартир	площадь квартир, $м^2$	
		общая	жилая		общая	жилая
Всего квартир, в том числе: однокомнатных двухкомнатных трехкомнатных четырехкомнатных и более						

4. Технологические и архитектурно-строительные решения по объекту характеризуются следующими данными:

Технологическая часть проектной документации разработана для объекта «Развитие инфраструктуры АО «Транстелеком» для предоставления инфраструктуры ЦОД как сервис. «Строительствонаружных внеплощадочных инженерных сетей для Офисных зданий с Центром Обработки Данных в г. Актау для АО «Транстелеком» на основании задания заказчика и в соответствии с действующими нормами и правилами на территории РК;

Внеплощадочные электрические сети объекта выполнен на основании:

- Технических условий на электроснабжение ГКП «АУЭС» №305 от 03.02.2020г.;

По обеспечению надежности и бесперебойности снабжения электроэнергией объект относится к II категории. Суммарная потребляемая мощность по всему комплексу составляет 2000кВт.

«Санитарно-эпидемиологические требования к зданиям и сооружениям производственного назначения», утвержденные приказом Министра национальной экономики Республики Казахстан от 28.02.2015 года № 174.

Проект по строительству наружных внеплощадочных сетей создан для бесперебойной работы центра обработки данных – предназначен для быстрой обработки объема данных, хранении информации и ее выдаче в стандартизированном виде пользователю.

краткие технические характеристики по особенностям его размещения, по основным материалам и конструкциям, инженерному и технологическому оборудованию

5. На объекте установлено предусмотренное проектом оборудование в количестве согласно актам о его приемке после индивидуального испытания и комплексного опробования;
6. Наружные инженерные коммуникации (холодное и горячее водоснабжение, канализация, теплоснабжение, газоснабжение, электроснабжение и связь) обеспечивают нормальную эксплуатацию объекта (здания, сооружения, помещения) и приняты городскими эксплуатационными организациями;
7. Сметная стоимость по утвержденному проекту (проектной-сметной документации): всего **288,30 млн** тенге, в том числе строительно-монтажных работ **230,62 млн** тенге, оборудования, инструмента и инвентаря **7,96 млн** тенге, прочие **49,72 млн** тенге;
8. Сметная стоимость основных фондов, принимаемых в эксплуатацию **171,16 млн** тенге, в том числе:
стоимость строительно-монтажных работ **114,18 млн** тенге;
стоимость оборудования, инструмента и инвентаря **7,26 млн** тенге, прочие **49,72 млн** тенге;
9. Доля местного содержания предусмотрена в проектно-сметной документации _____% и фактически применено _____% (на объектах, финансируемых за счет государственных инвестиций и средств квазигосударственного сектора);
10. Класс энергоэффективности здания **Проектом не предусмотрено**
11. Объект построен в соответствии с утвержденным проектом (проектно-сметной документацией) и требованиями государственных нормативных документов в области архитектуры, градостроительства и строительства.

РЕШИЛ: «Развитие инфраструктуры АО «Транстелеком» для предоставления инфраструктуры ЦОД как сервис. «Строительство наружных внеплощадочных инженерных сетей для Офисных зданий с Центром Обработки Данных в г. Актау для АО «Транстелеком», **ПРИНЯТЬ В ЭКСПЛУАТАЦИЮ**.

наименование объекта (комплекса)

Заказчик
Заместитель Председателя Правления по развитию стратегических проектов
Доненбай Ғазиз Болатұлы

фамилия, имя, отчество (при наличии)

подпись, дата, место печати (при наличии)

Технический надзор:
1) аттестованный (-ые) эксперт (-ы)
Сакенов Арман Канатович, KZ41VJE00054652 от 19.05.2020; №KZ69VJE00047455 от 13.06.2019; KZ88VJE00055164 от 10.06.2019

фамилия, имя, отчество (при наличии) эксперта, специализация аттестата

подпись, дата, место печати (при наличии)

2) аккредитованная организация

ТОО «TechConsultingKz»

Заместитель директора Чегибаев Сабит Сейткалиевич

(наименование организации) имеющей в своем составе аттестованного (-ых) эксперта (-ов), фамилия, имя, отчество (при наличии) руководителя

подпись, дата, место печати (при наличии)

Авторский надзор:

1) разработчик проекта

АО «Транстелеком» в лице **Заместитель Председателя Правления по развитию стратегических проектов Доненбай Ғазиз Болатұлы**

(наименование организации, фамилия, имя, отчество (при наличии) должность)

подпись, дата, место печати (при наличии)

2) организация

АО «Транстелеком» в лице **Заместитель Председателя Правления по развитию стратегических проектов Доненбай Ғазиз Болатұлы**

(наименование организации) имеющей в своем составе аттестованного (-ых) эксперта (-ов), фамилия, имя, отчество (при наличии) руководителя

подпись, дата, место печати (при наличии)

3) аттестованный (-ые) эксперт (-ы)

Альжанов Анарбек Талгатович, приказ ТТС/610-ВП от 14.08.2020 г.

фамилия, имя, отчество (при наличии) эксперта, специализация аттестата

подпись, дата, место печати (при наличии)

Генеральный подрядчик

Управляющий директор филиала АО «Транстелеком» в г. Актау «Актаутранстелеком», Серікұлы А.

фамилия, имя, отчество (при наличии), подпись руководителя

подпись, дата, место печати (при наличии)

Приложение 3
к акту приемки объекта
в эксплуатацию

форма

Технические характеристики объекта (линии электропередач)

№ п/п	Наименование	Единица измерения	Количество
1	2	3	4
1	Воздушные ЛЭП низкого напряжения …	километр (далее - км)	
2	Воздушные ЛЭП Высокого напряжения 10 кВ	км	
3	Кабельные ЛЭП низкого напряжения …	км	
4	Кабельные ЛЭП высокого напряжения 10 кВ	км	1,035
5	Площадь опор	м 2	
6	Опоры:		
	1) металлические	штук (далее - шт)	
	2) деревянные с деревянными приставками	шт	
	3) деревянные с железобетонными приставками	шт	
	4) железобетонные	шт	
	5) тросовые подвесы	шт	
7	Провода:		
	1) медные	км	
	2) алюминиевые	км	
	3) сталеалюминиевые	км	
8	Кронштейны для светильников:		
	1) железобетонные	шт	
	2) металлические	шт	
9	Арматура уличного освещения:		
	1) светильники с лампами накаливания	шт	
	2) светильники с ртутными лампами	шт	
	3) светильники с люминесцетными лампами	шт	

10	Кабели:		
	1) марки... напряжением...	км	
	2) марки... напряжением...	км	
11	Муфты соединительные...	шт	4
12	Муфты концевые	шт	2
13	Контуры заземления	шт	
14	Устройства грозозащиты	шт	
15	Дорожные покрытия кабельных сетей:		
	1) асфальтобетонные	м ^{2}	43
	2) булыжные	м ^{2}	
	3) тротуары	м ^{2}	

Заказчик _____ Дөненбай Ғазиз Болатұлы
фамилия, имя, отчество (при наличии), подпись руководителя Место печати (при наличии)
Авторский надзор_____ Альжанов Анарбек Талгатович
фамилия, имя, отчество (при наличии), подпись эксперта Место печати (при наличии)

Приложение 10
к акту приемки объекта
в эксплуатацию

форма

Технические характеристики объекта (автомобильные дороги)

№ п.п.	Наименование конструктивных элементов	Единицы измерения	Количество	Описание конструктивных элементов	Примечание
1	Протяженность дороги	м	220	Автодорога IV категории	
2	Ширина проезжей части	м	6		
3	Ширина тротуаров	м			
4	Ширина пешеходных дорог	м			
5	Ширина разделительной грунтовой полосы	м			
6	Ширина обочины	м	2		
7	Угол откоса	градус			
8	Высота насыпи	м			
9	Дополнительные транспортные пути				
10	Количество полос				
11	Дорожные знаки	шт	9	Световозвращающая пленка тип 2 согласно СТ РК 1125-2002	
12	Элементы освещения				
13	Зеленые насаждения	шт			
14	Дорожное покрытие			Асфальтобетонное покрытие	
15	Электроосвещение				

Заказчик _____ Дөненбай Ғазиз Болатұлы
фамилия, имя, отчество (при наличии), подпись руководителя Место печати (при наличии)
Авторский надзор_____ Альжанов Анарбек Талгатович
фамилия, имя, отчество (при наличии), подпись эксперта Место печати (при наличии)

Приложение 13
к акту приемки объекта
в эксплуатацию

форма

Технические характеристики объекта (сети, водоводы, коллекторы и тому подобное)

№ п/п	Наименование	Единицы измерения	Количество, протяженность	Примечание
1	2	3	4	5
Водопровод				
1	Водопровод (общая протяженность)	м		
	1) из стальных труб	м		
	2) из чугунных труб	м		
	3) из асбестоцементных труб	м		
	4) из железобетонных труб	м		
	5) из ПЭ 100 SDR труб Ø32х2	м	964,1	
2	Распределительная сеть (общая протяженность)	м		
	1) из стальных труб	м		
	2) из чугунных труб	м		
	3) из асбестоцементных труб	м		
	4) из полиэтиленовых труб	м		
	5)	м		
3	Прочие устройства			
	Смотровой колодец	шт		
	Задвижка d-	шт		
	« d-	шт		
	« d-	шт		
	Вентили d-	шт		
	« d-	шт		
	« d-	шт		
	Кран d-	шт		
	« d-	шт		
	« d-	шт		

	Гидрант	шт	2	
	Водопроводный ввод	шт		
	Водоразборная колонка	шт		
	Стальной футляр	шт		
	Водопроводный колодец	шт	8	
Канализация				
1	Коллекторы (общая протяженность)	м		
	1) из керамических труб	м		
	2) из чугунных труб	м		
	3) из бетонных труб	м		
	4) из асбестоцементных труб	м		
	5) из ПВХ 110 SN 8	м		
	6) из ПЭ 100 DN 160 SN8	м		
	7)	м		
2	Канализационная сеть (общая протяженность)	м		
	1) из керамических труб	м		
	2) из чугунных труб	м		
	3) из бетонных труб	м		
	4) из асбестоцементных труб	м		
	5) из ПЭ 100 DN 160 SN8	м	105	
	6) из ПВХ 110 SN 8 труб	м	14	
3	Прочие устройства			
	Канализационный колодец	шт	4	Ø1000
	Люк	шт	4	

Горизонтальный разрез колодца	Вертикальный разрез колодца
Масштаб 1:25	Масштаб 1:25

Спецификация

№ п/п	Наименование	Марка	Материал	Диаметр (мм) (размеры)	Количество	Примечание

Схема привязки колодца к постоянным точкам-ориентирам

Заказчик _____Доненбай Ғазиз Болатұлы
фамилия, имя, отчество (при наличии), подпись руководителя Место печати (при наличии)
Авторский надзор_____Альжанов Анарбек Талгатович
фамилия, имя, отчество (при наличии), подпись эксперта Место печати (при наличии)

Приложение 15
к акту приемки объекта
в эксплуатацию

форма

Технические характеристики объекта (газопровод, нефтепровод)

№ п/п	Наименование	Единицы измерения	Количество, протяженность	Примечание
1	Протяженность трубопровода	м	255	
	Протяженность воздушной прокладки:	м		
	1) на эстакадах	м		
	2) на опорах	м		
	3) безопорная прокладка	м		
	Количество опор	шт		
	Протяженность подземной прокладки:	м		
	1) в проходных каналах	м		
	2) в полупроходных каналах	м		
	3) бесканальная прокладка	м		
2	Количество колодцев (камер)	шт		
3	Количество компенсаторов	шт		
4	Количество вводов	шт		
5	Количество задвижек d =50	шт	1	
	d =	шт		
6	Вентили (клапан) d =	шт		
	d =	шт		
7	Кран проходной d =	шт		
	d =	шт		
8	Сифоны (гидрозатворы)	шт		
9	Переходники	шт	3	
10	Затворы поворотные	шт		
11	Регуляторы давления	шт	1	
12	Скважины	шт		
13	Станки - качалки	шт		

	(тип _____ , марка ____)			
	-//- (тип____, марка ____)	шт		
	-//- (тип____, марка ____)	шт		

Горизонтальный разрез скважины (колодца)	Вертикальный разрез скважины (колодца)
Масштаб _____	Масштаб _____

Спецификация

№ п/п	Наименование	Марка	Материал	Диаметр (мм) (размеры)	Количество	Примечание

Схема привязки скважины (колодца) к постоянным точкам-ориентирам

Заказчик _____Доненбай Ғазиз Болатұлы
фамилия, имя, отчество (при наличии), подпись руководителя Место печати (при наличии)
Авторский надзор_____Альжанов Анарбек Талгатович
фамилия, имя, отчество (при наличии), подпись эксперта Место печати (при наличии)

Исполнительная схема колодцев водопровода В1, В2 по проекту: Развитие инфраструктуры АО " Транстелеком" для предоставления инфраструктуры ЦОД как сервис". "Строительство наружных внеплощадочных инженерных сетей для Офисных зданий с Центром Обработки Данных в г. Актау для АО "Транстелеком

В2 - №1

Масштаб 1:25

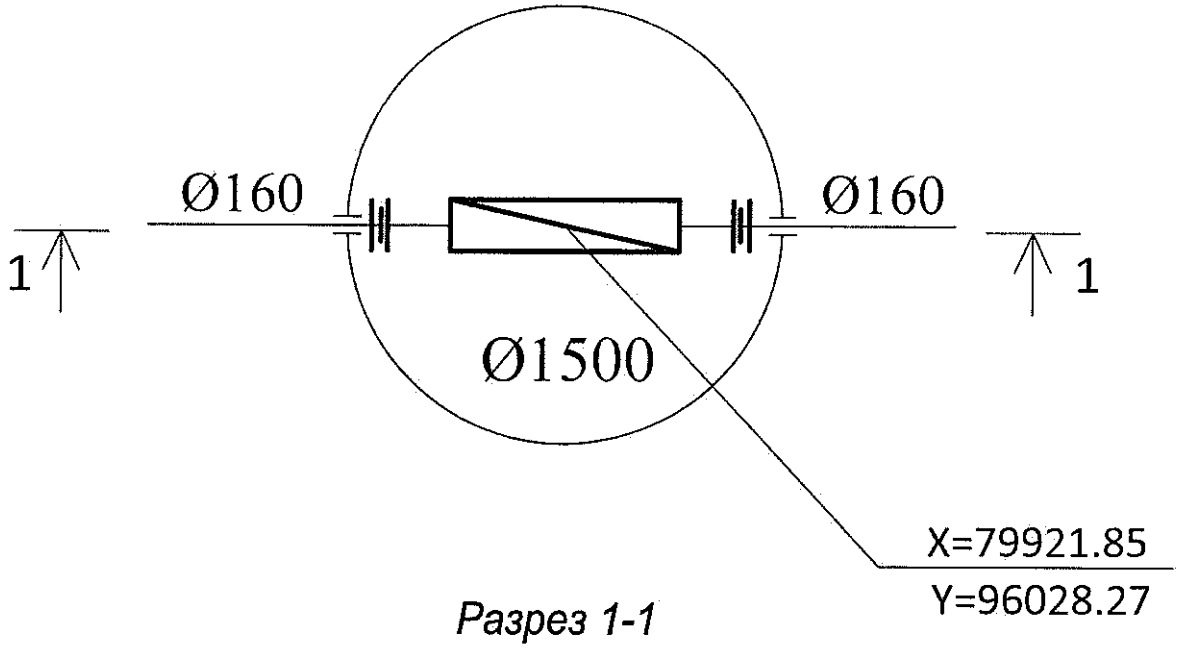

Разрез 1-1

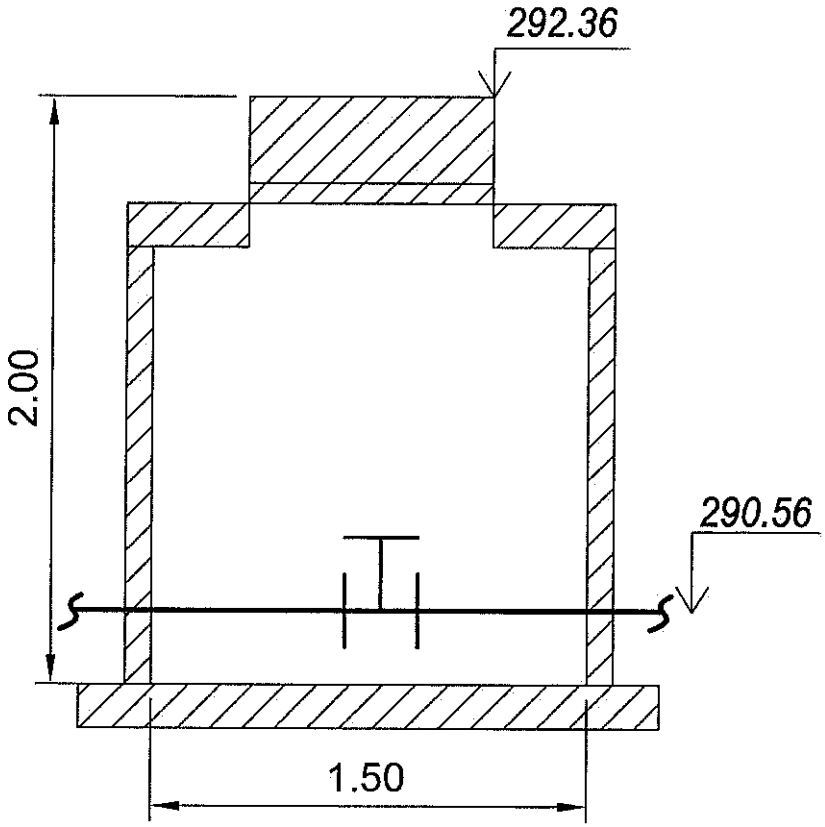

Исполнительная схема колодцев водопровода В1, В2 по проекту: Развитие инфраструктуры АО " Транстелеком" для предоставления инфраструктуры ЦОД как сервис". "Строительство наружных внеплощадочных инженерных сетей для Офисных зданий с Центром Обработки Данных в г. Актау для АО "Транстелеком

В2 - №2

Масштаб 1:25

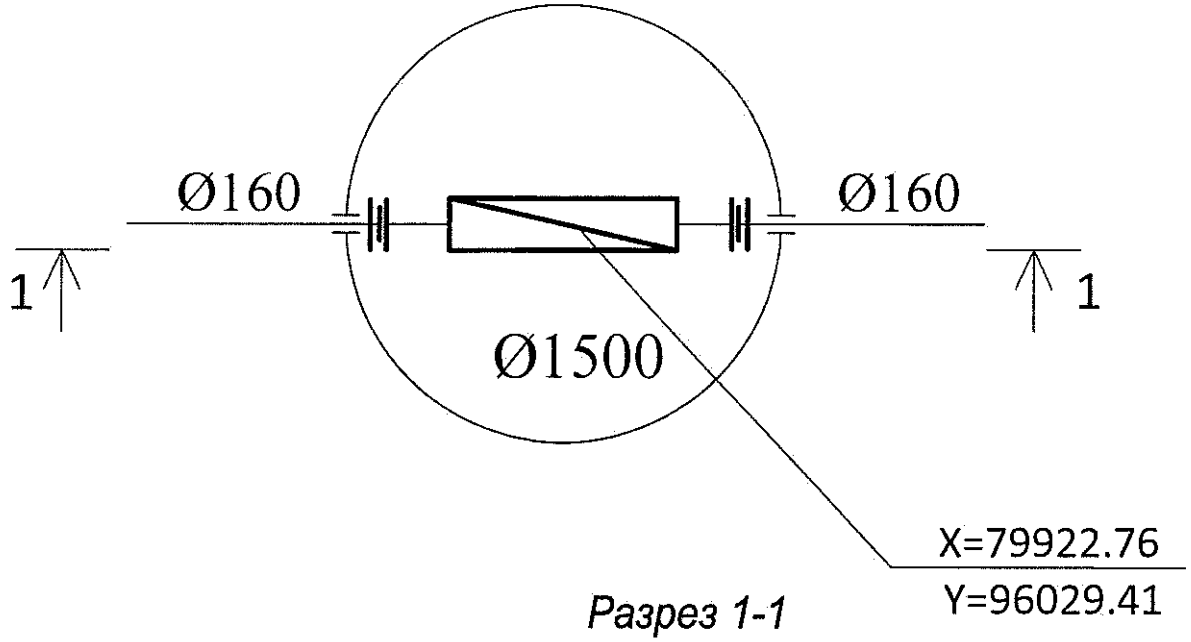

Разрез 1-1

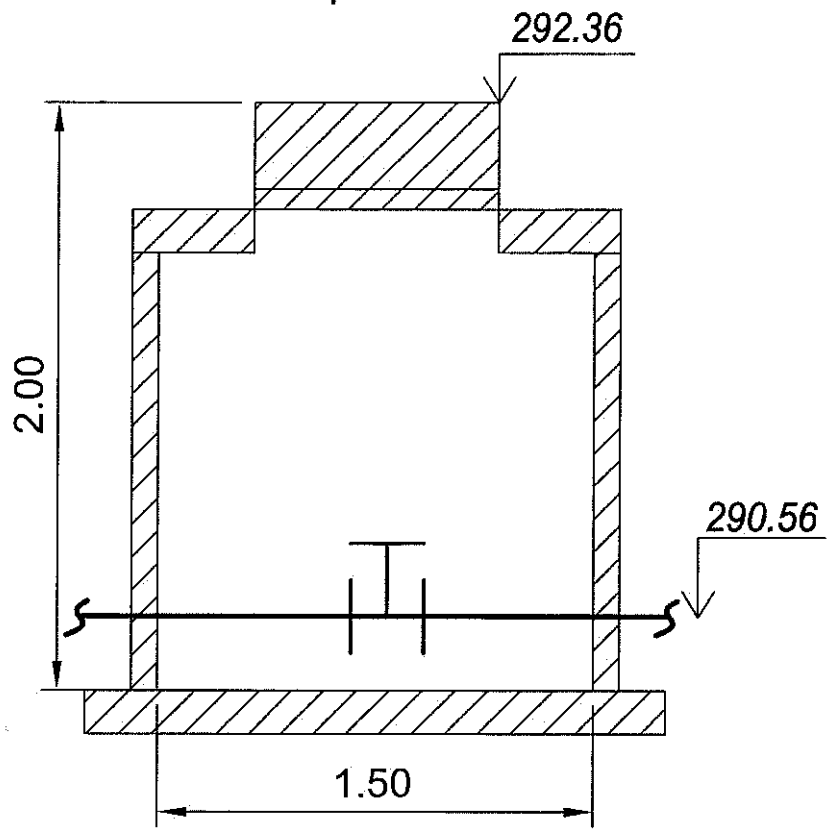

Исполнительная схема колодцев водопровода В1, В2 по проекту: Развитие инфраструктуры АО " Транстелеком" для предоставления инфраструктуры ЦОД как сервис". "Строительство наружных внеплощадочных инженерных сетей для Офисных зданий с Центром Обработки Данных в г. Актау для АО "Транстелеком

В1 - №3

Масштаб 1:25

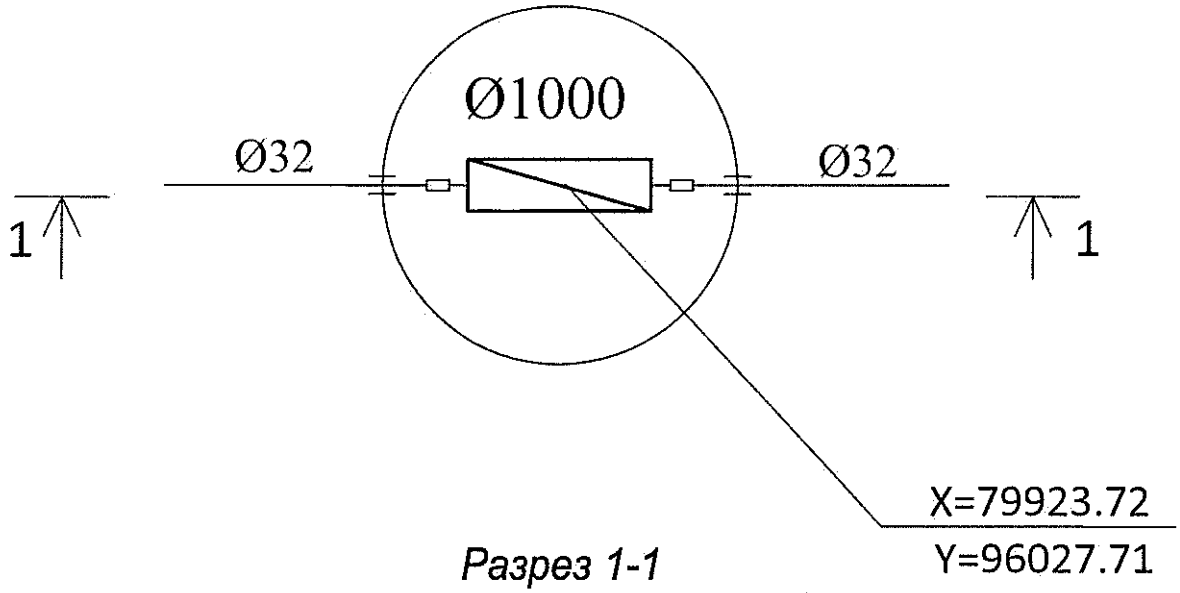

Разрез 1-1

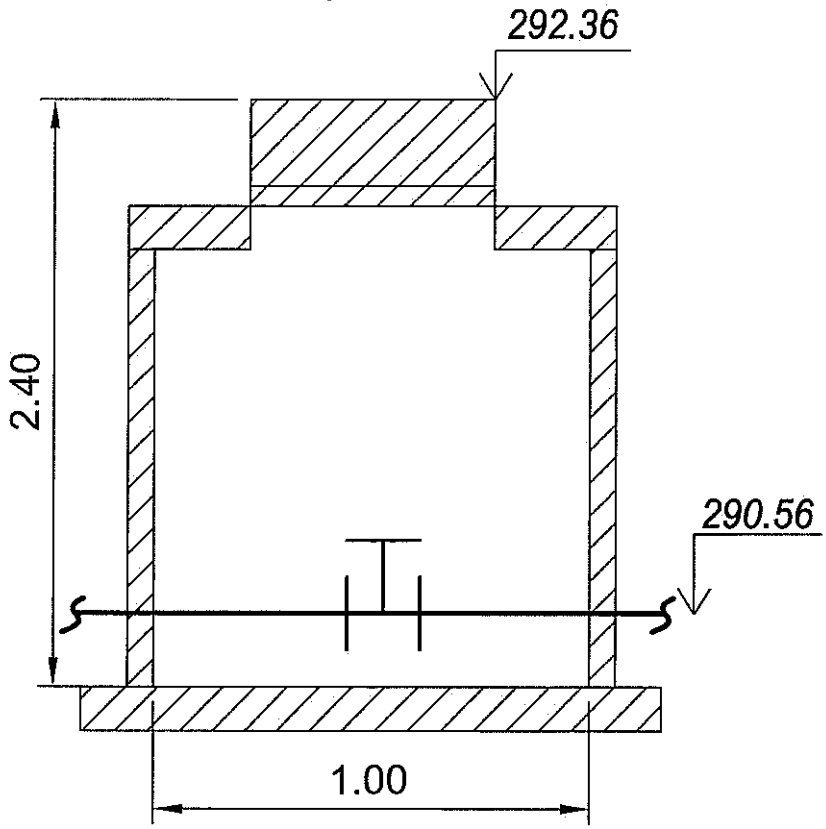

Исполнительная схема колодцев водопровода В1, В2 по проекту: Развитие инфраструктуры АО " Транстелеком" для предоставления инфраструктуры ЦОД как сервис". "Строительство наружных внеплощадочных инженерных сетей для Офисных зданий с Центром Обработки Данных в г. Актау для АО "Транстелеком

Масштаб 1:25

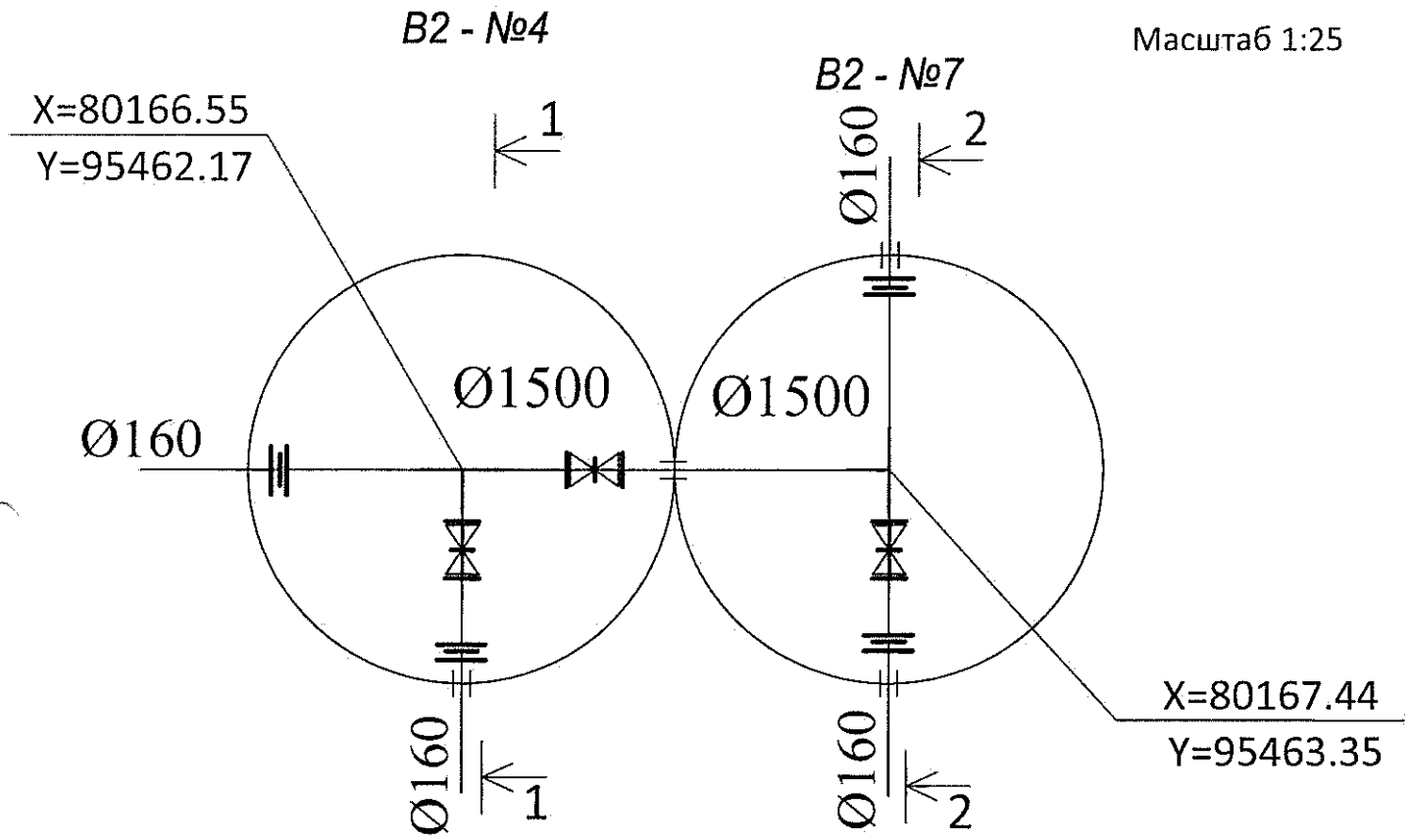

Разрез 1-1

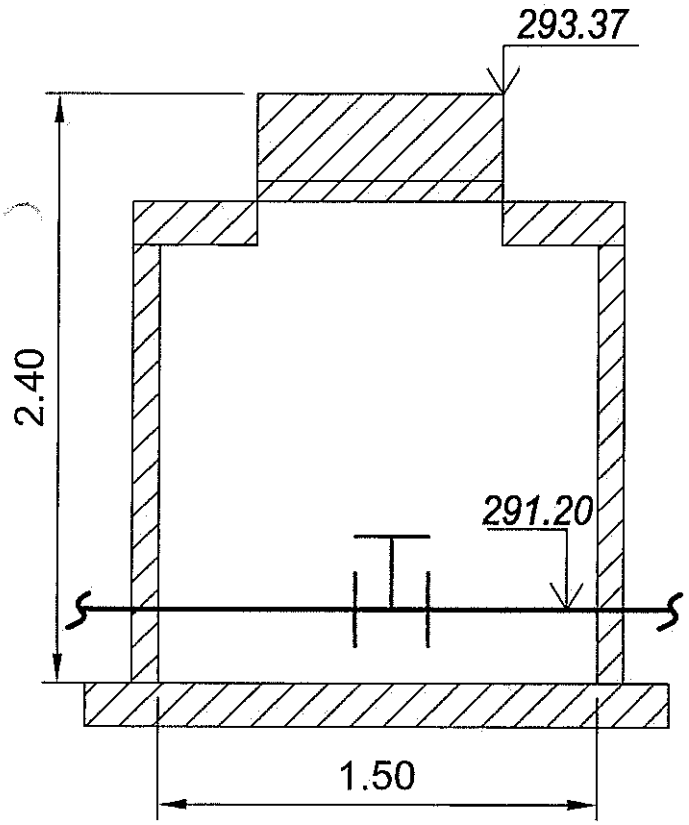

Разрез 2-2

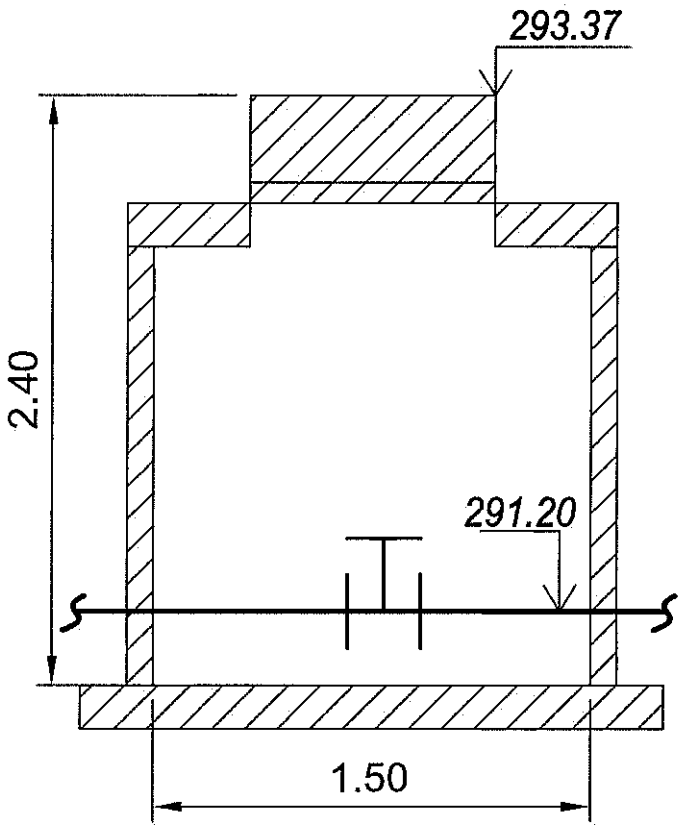

Исполнительная схема колодцев водопровода В1, В2 по проекту: Развитие инфраструктуры АО " Транстелеком" для предоставления инфраструктуры ЦОД как сервис". "Строительство наружных внеплощадочных инженерных сетей для Офисных зданий с Центром Обработки Данных в г. Актау для АО "Транстелеком

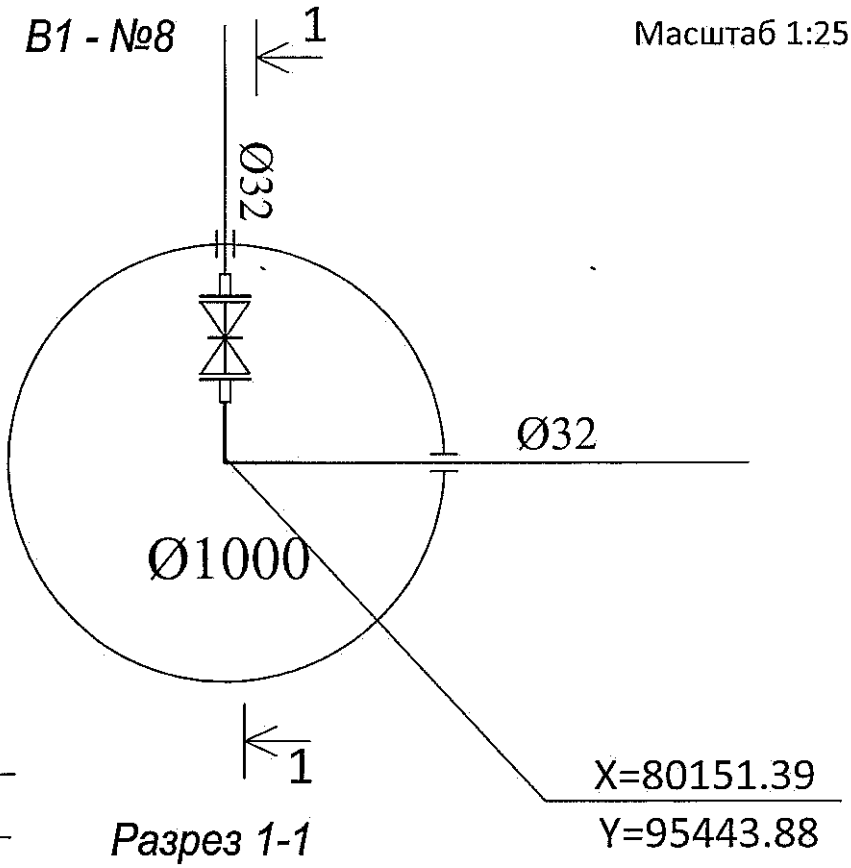

Выполнил:_____

Проверил:_____

Разрез 1-1

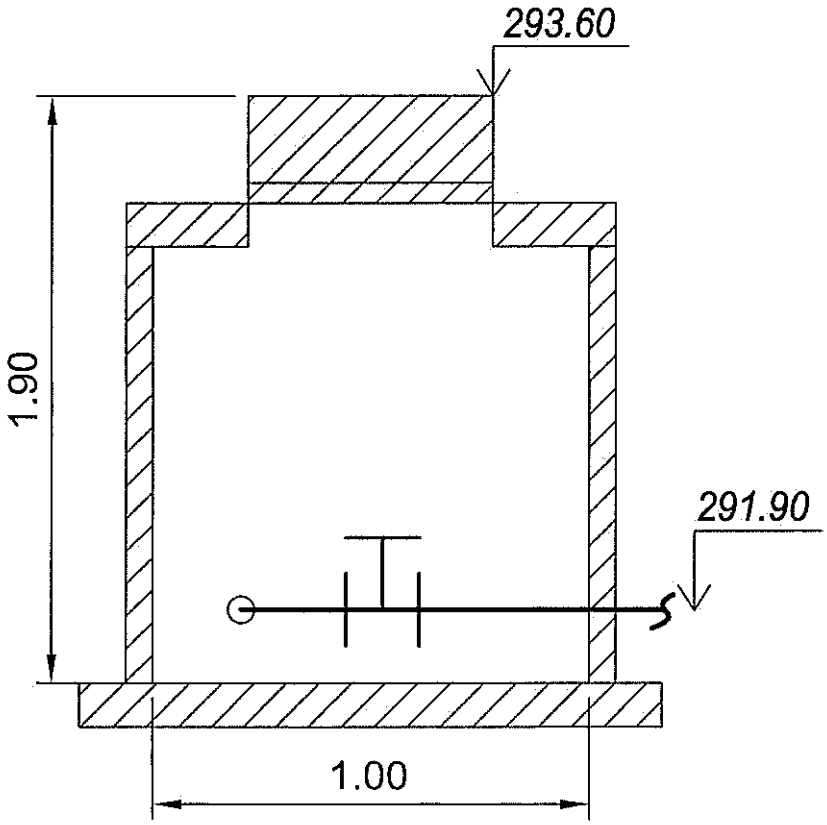

Исполнительная схема колодцев водопровода В1, В2 по проекту: Развитие инфраструктуры АО " Трансгелеком" для предоставления инфраструктуры ЦОД как сервис". "Строительство наружных внеплощадочных инженерных сетей для Офисных зданий с Центром Обработки Данных в г. Актау для АО "Трансгелеком

Масштаб 1:25

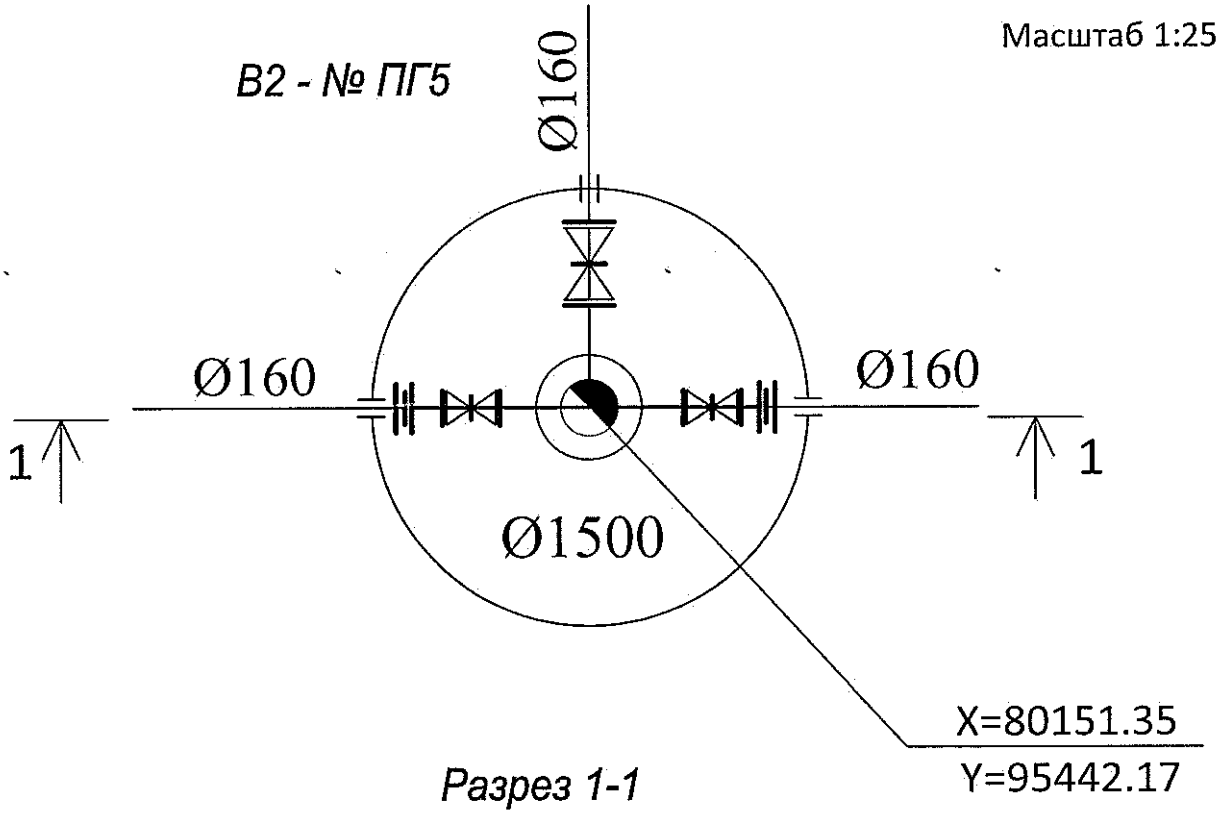

Разрез 1-1

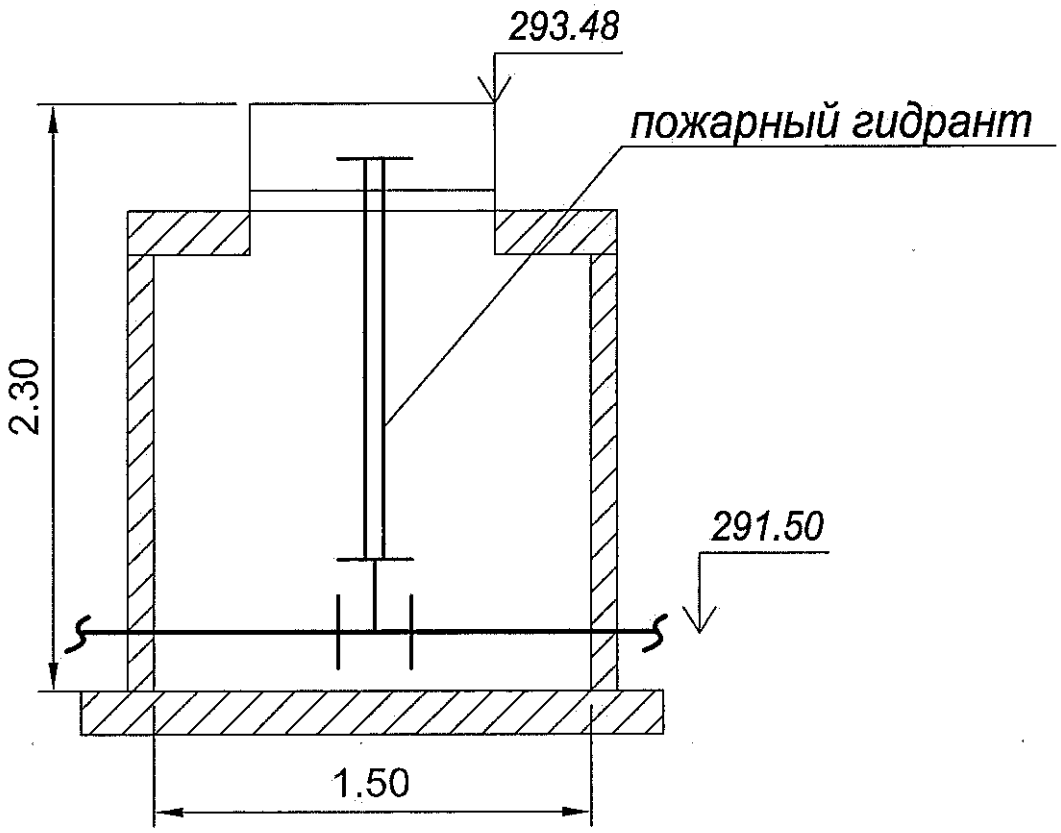

Исполнительная схема колодцев водопровода В1, В2 по проекту: Развитие инфраструктуры АО " Транстелеком" для предоставления инфраструктуры ЦОД как сервис". "Строительство наружных внеплощадочных инженерных сетей для Офисных зданий с Центром Обработки Данных в г. Актау для АО "Транстелеком

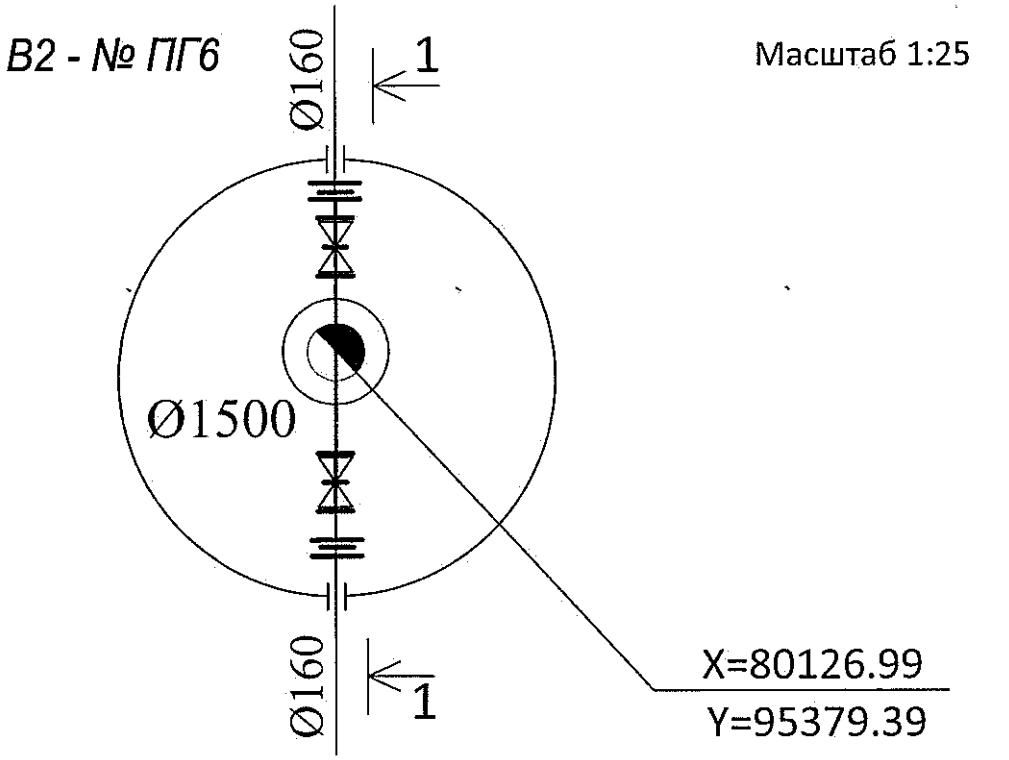

Разрез 1-1

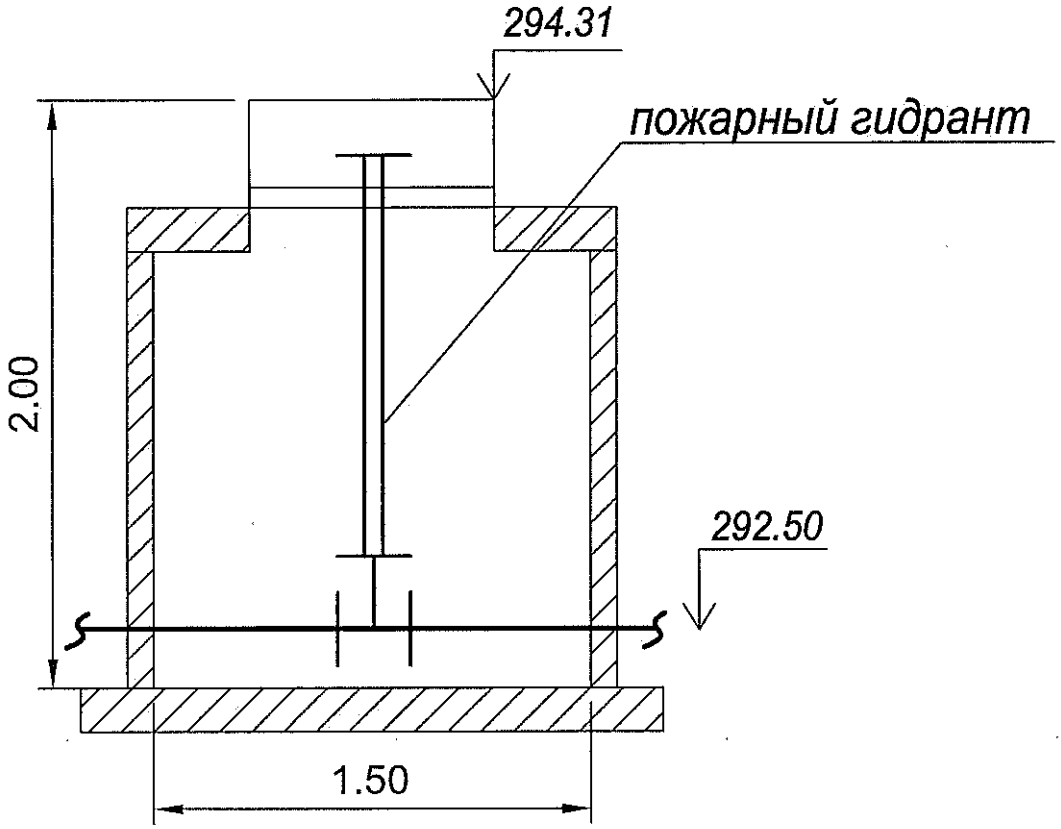

Исполнительная схема колодцев канализации К1 по проекту: Развитие инфраструктуры АО " Транстелеком" для предоставления инфраструктуры ЦОД как сервис". "Строительство наружных внеплощадочных инженерных сетей для Офисных зданий с Центром Обработки Данных в г. Актау для АО "Транстелеком

Масштаб 1:25

№1

Разрез 1-1

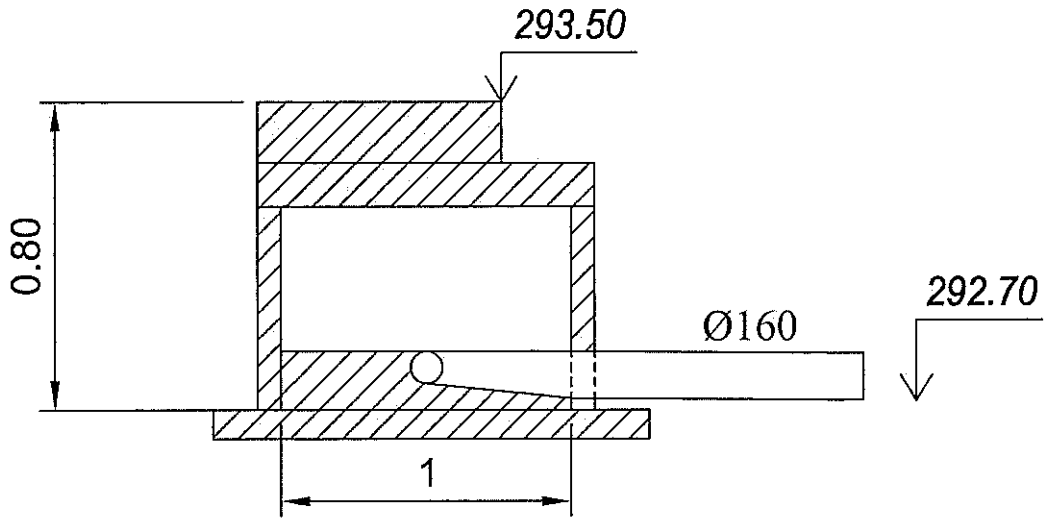

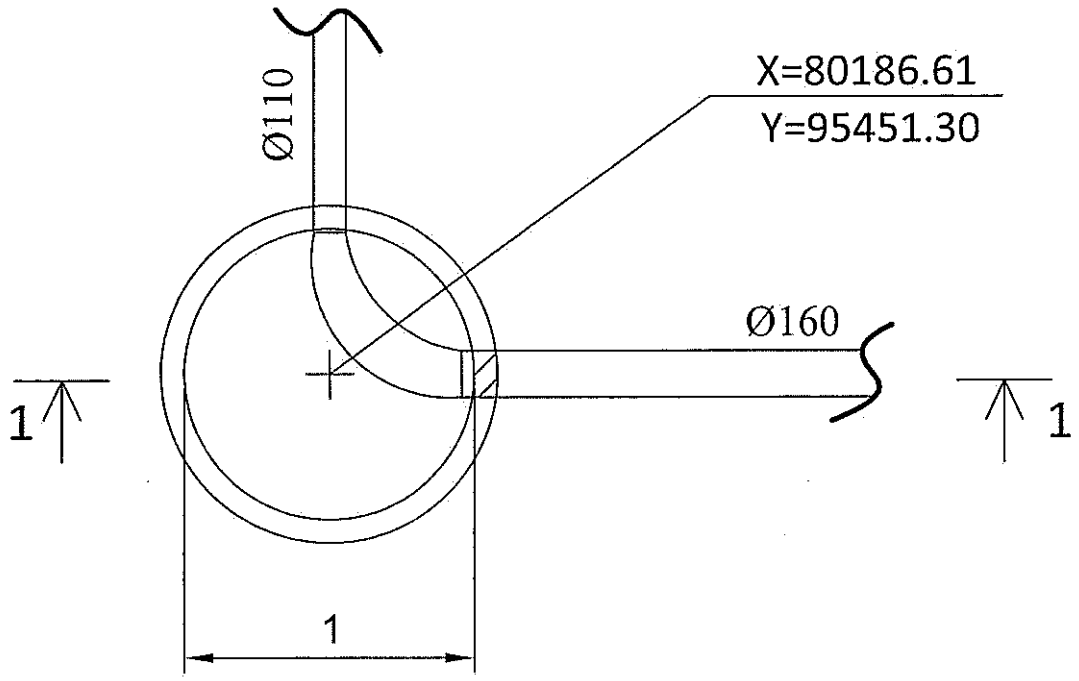

Исполнительная схема колодцев канализации К1 по проекту: Развитие инфраструктуры АО " Транстелеком" для предоставления инфраструктуры ЦОД как сервис". "Строительство наружных внеплощадочных инженерных сетей для Офисных зданий с Центром Обработки Данных в г. Актау для АО "Транстелеком

Масштаб 1:25

№2

Разрез 1-1

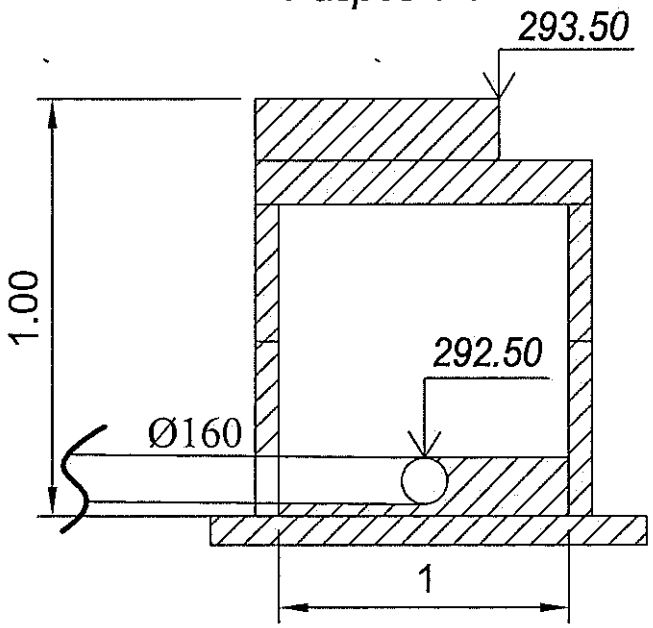

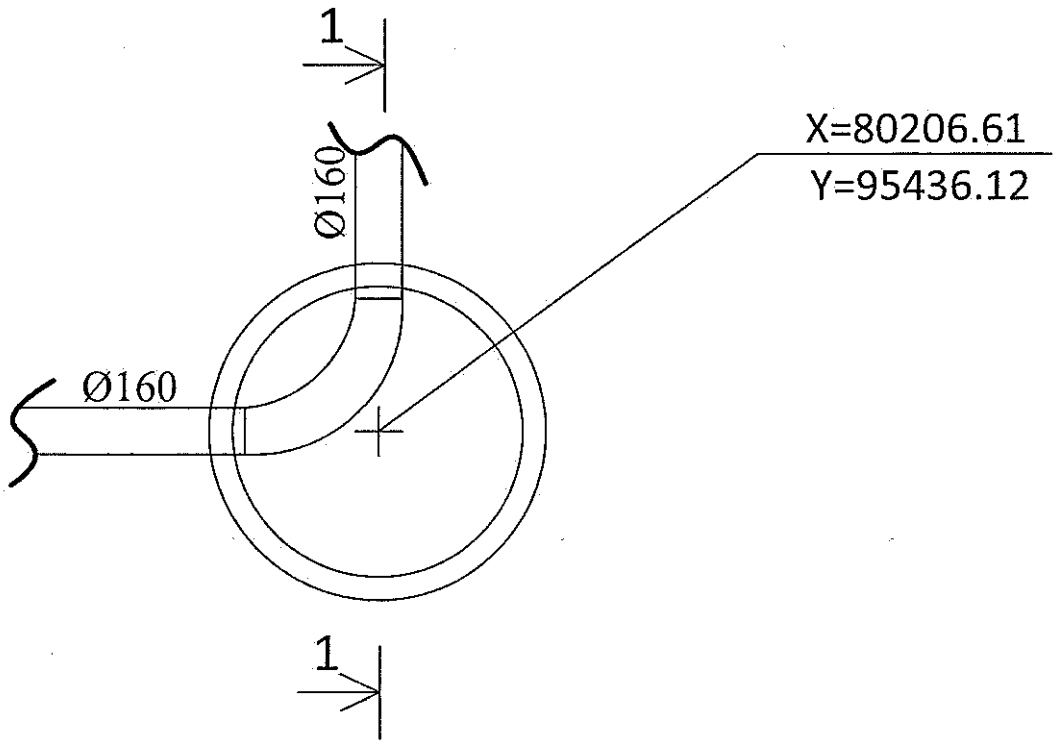

Исполнительная схема колодцев канализации К1 по проекту: Развитие инфраструктуры АО " Транстелеком" для предоставления инфраструктуры ЦОД как сервис". "Строительство наружных внеплощадочных инженерных сетей для Офисных зданий с Центром Обработки Данных в г. Актау для АО "Транстелеком

Масштаб 1:25

№3

Разрез 1-1

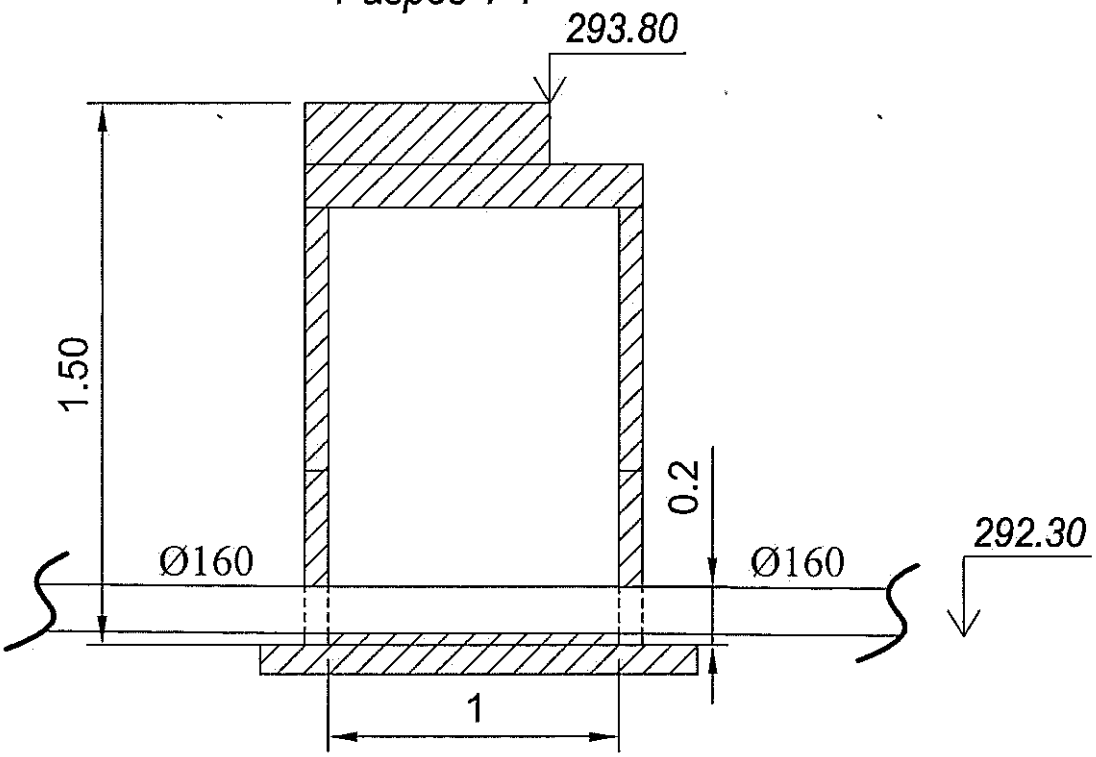

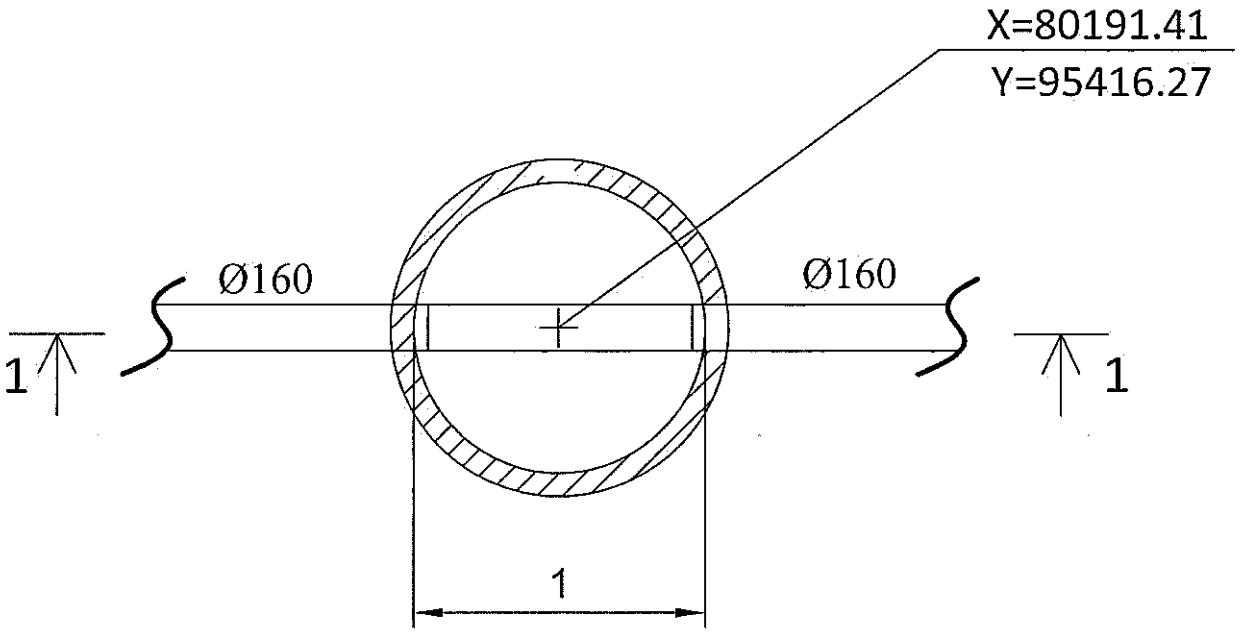

Исполнительная схема колодцев канализации К1 по проекту: Развитие инфраструктуры АО " Транстелеком" для предоставления инфраструктуры ЦОД как сервис". "Строительство наружных внеплощадочных инженерных сетей для Офисных зданий с Центром Обработки Данных в г. Актау для АО "Транстелеком

Масштаб 1:25

№4
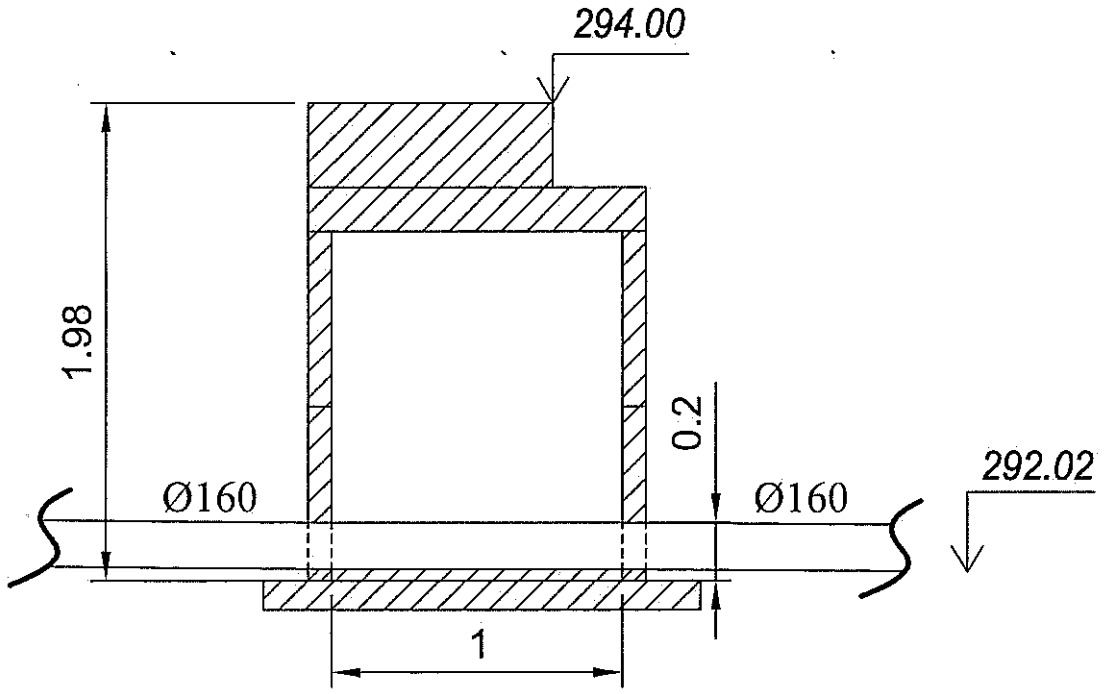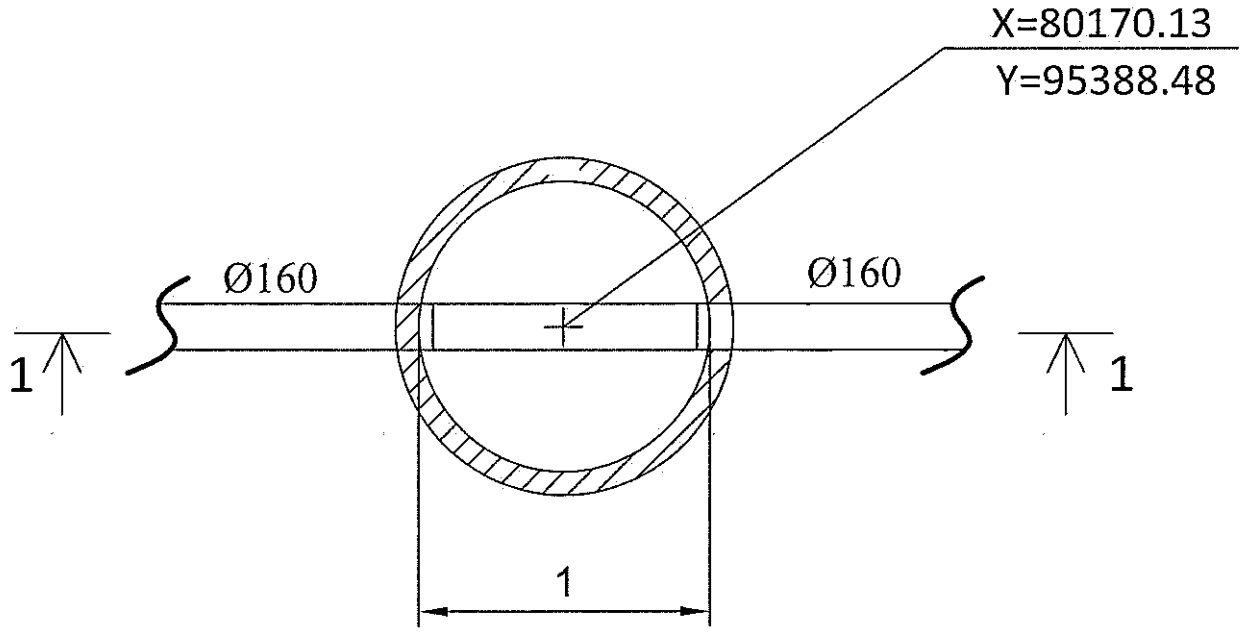
Разрез 1-1