Приложение 1
к приказу Министра
индустрии и инфраструктурного развития
Республики Казахстан
от «08» февраля 2021 года №53
Утвержден
приказом Министра
национальной экономики
Республики Казахстан
от 24 апреля 2017 года № 234
Форма

Акт приемки объекта в эксплуатацию

Заказчик **Государственное коммунальное предприятие на праве хозяйственного ведения «Алматы Су» Управления энергетики и водоснабжения города Алматы, в лице директора департамента водоотведения Биманова Д.Е., Республика Казахстан, г. Алматы, Бостандыкский район, ул. Жарокова, 196, почтовый индекс 050057**

фамилия, имя, отчество (при наличии) – для физических лиц, наименование организации – для юридических лиц, почтовый индекс, область, город, район, населенный пункт, наименование улицы, номер дома/здания (стационарного помещения)

на основании: Декларации о соответствии (**прилагается**) **по данному объекту от «27» 12 2022 года, предоставленной подрядчиком Консорциум, состоящий из ТОО «TOLAGAI-2050» и ТОО «AlanSapa» (АланСапа) в лице директора Жанысбекова О.К., г. Алматы, ул. Шевченко, 165 Б, офис 213. и г.Алматы мкр. Теректи ул. Орталыкд.36А.**

дата декларации, наименование подрядной (генподрядной) организации, фамилия, имя, отчество (при наличии) руководителя, юридический адрес

Заключения о качестве строительно-монтажных работ (**прилагается**) **по данному объекту «27» 12 2022 года предоставленного техническим надзором, Государственное коммунальное предприятие на праве хозяйственного ведения «Алматы Су» Управления энергетики и водоснабжения города Алматы в лице Директора департамента капитального строительства Хасенова Н.К., г. Алматы, ул. Жарокова, 196. Эксперты: 1) Жумуров А.Ш. аттестат № KZ83VJE00047397 от 12.06.2019 ; 2) Артамонова Е. С., аттестат № KZ49VJE00034332 от 26.01.2018 г.; 3) Жамалбек Р.М. аттестат № KZ32VJE00055299 от 12.06.2020 г.**

дата заключения, наименование организации, фамилия, имя, отчество (при наличии) экспертов технического надзора, № и дата получения аттестатов

Заключения о соответствии выполненных работ проекту (**прилагается**) **по данному объекту от «27» 12 2022 года предоставленного авторским надзором ГКП на ПХВ «Алматы су» УЭиВ г.Алматы, в лице Начальника проектно- сметного отдела Мамонов Д.Г., 19006759, 19.03.2019 г.**

дата заключения, наименование организации, фамилия, имя, отчество (при наличии) экспертов авторского надзора, № и дата получения аттестатов

произведя осмотр готовности предъявленного подрядчиком (генеральным подрядчиком) к приемке в эксплуатацию объекта:
«Реконструкция напорной канализационной сети от КНС Юбилейный до врезки в канализационную сеть по проспекту Достык», уровень ответственности объекта второй – нормальный.

наименование объекта и вид строительства (новое, расширение, реконструкция, техническое перевооружение, модернизация, капитальный ремонт), уровень ответственности, техническая и технологическая сложность объекта

по адресу: **г.Алматы, Медеуский район, мкр. «Юбилейный».**

(область, район, населенный пункт, микрорайон, квартал, улица, номер дома (корпуса)

проверив комплектность исполнительной технической документации подтверждает что:
1. Строительство объекта осуществлено на основании:
1) **правоустанавливающего документа на землю от «20» декабря 2019 г. № 02-07/221 Управление энергоэффективности и инфраструктурного развития г Алматы**

документ, подтверждающий наступление юридических фактов (юридических составов), на основании которых возникают, изменяются или прекращаются права на земельный участок, в том числе договоры, решения судов, правовые акты исполнительных органов, свидетельство о праве на наследство, передаточный акт или разделительный баланс при реорганизации негосударственных юридических лиц, владеющих земельным участком на праве собственности или выкупивших право временного возмездного землепользования (аренды).

либо решения о реконструкции (перепланировке, переоборудовании) помещений отдельных частей) существующих зданий от «__»_____20__года
№_____

наименование органа вынесшего решение

2) талона о приеме уведомления о начале или прекращении осуществления деятельности или определенных действий **KZ86REA00286829 от 25.07.2022 года, Коммунальное государственное учреждение «Управление градостроительного контроля города Алматы».**

наименование органа принявшего уведомление, дата выдачи талона

3) проекта (проектно-сметной документации) **ГКП на ПХВ «Алматы Су» УЭиИР г.Алматы, 19006759, 19.03.2019 г., Рабочий проект, ГКП на ПХВ «Алматы Су» УЭиИР г. Алматы, № 03-02/499 от 31.12.2021 года**

наименование проектной организации, номер проекта

утвержденного(й) **приказ об утверждении проектно-сметной документации №03-02/209 от 19.05.2022г. Государственное коммунальное предприятие на праве хозяйственного ведения «Алматы Су» Управления энергетики и водоснабжения города Алматы**

наименование организации утвердившей (переутвердившей) проект и дата утверждения

2. Строительно-монтажные работы осуществлены в сроки:
начало работ: **июль 2022 года;**

месяц, год

окончание работ: **декабря 2022 года**;

месяц, год

при продолжительности строительства, месяц:
по норме или по проекту организации строительства, месяц: **5 месяцев;**
фактически, месяц: **5 месяцев;**

3. Объект (комплекс) имеет следующие основные технико-экономические показатели (мощность, производительность, производственная площадь, протяженность, вместимость, объем, пропускная способность, провозная способность, число рабочих мест и тому подобное, заполняется по всем объектам (кроме жилых домов) в единицах измерения соответственно целевой продукции или основным видам услуг):

Мощность, производительность и так далее	Ед. изме-рения	По проекту		Фактически	
		общая (с учетом ранее принятых)	в том числе пускового комплекса или очереди	общая (с учетом ранее принятых)	в том числе пусково-го комплек-са или очереди
Общая протяженность 2060,12 м.	**м, шт**	**Сети канализации**: D159 ст. = 2442,9 м. Lобщ = 2442,9 м. Железобетонные колодцы 9 шт.		**Сети канализации**: D159 ст. = 1666,26 м. D200 пл. = 393,86 м. Lобщ = 2060,12 м. Железобетонные колодцы 18 шт.	

Выпуск продукции (оказания услуг), предусмотренной проектом в объеме, соответствующем нормам освоения проектных мощностей в начальный период_____;

факт начала выпуска продукции с указанием объема

Жилой дом имеет следующие показатели:

Показатели	Единица измерения	По проекту	Фактически
Общая площадь	$м^2$		
Число этажей	этаж		
Общий строительный объем	$м^3$		
В том числе подземной части	$м^3$		
Площадь встроенных, встроенно-пристроенных и пристроенных помещений	$м^2$		

Показатели	По проекту			Фактически		
	число квартир	площадь квартир, $м^2$		число квартир	площадь квартир, $м^2$	
		общая	жилая		общая	жилая
Всего квартир, в том числе: однокомнатных двухкомнатных трехкомнатных четырехкомнатных и более						

4. Технологические и архитектурно-строительные решения по объекту характеризуются следующими данными: ***Канализационная сеть выполнена из стальной трубы Ø 159 мм и полиэтиленовой трубы Ø 200 мм, с монтажом колодцев из железобетонных колец, с восстановлением асфальтобетонных покрытий, все строительно-монтажные работы проведены в соответствии со строительными нормами и правилами.***

краткие технические характеристики по особенностям его размещения, по основным материалам и конструкциям, инженерному и технологическому оборудованию

5. На объекте установлено предусмотренное проектом оборудование в количестве согласно актам о его приемке после индивидуального испытания и комплексного опробования;

6. Наружные инженерные коммуникации (холодное и горячее водоснабжение, канализация, теплоснабжение, газоснабжение, электроснабжение и связь) обеспечивают нормальную эксплуатацию объекта (здания, сооружения, помещения) и приняты городскими эксплуатационными организациями;

7. Сметная стоимость по утвержденному проекту (проектно-сметной документации):

всего **305,469** млн. тенге, в том числе строительно-монтажных работ **286,221** млн. тенге, прочие затраты **13,539** млн. тенге;

8. Сметная стоимость основных фондов, принимаемых в эксплуатацию (фактическая стоимость) **267 074 847.48** тенге.

9. Доля местного содержания предусмотрена в проектно-сметной документации 100% и фактически применено 100% (на объектах финансируемых за счет государственных инвестиций и средств квазигосударственного сектора);

10. Класс энергоэффективности здания _____;

11. Объект построен в соответствии с утвержденным проектом **(ГКП на ПХВ «Алматы Су» УЭиВ г. Алматы, № 03-02/499)** проектно-сметной документацией) и требованиями государственных нормативных документов в области архитектуры, градостроительства и строительства.

РЕШИЛ **«Реконструкция напорной канализационной сети от КНС Юбилейный до врезки в канализационную сеть по проспекту Достык»**

наименование объекта (комплекса)

ПРИНЯТЬ В ЭКСПЛУАТАЦИЮ

Заказчик

Директор департамента водоотведения ГКП на ПХВ «Алматы Су» УЭиВ города Алматы Биманов Д. Е. .

фамилия, имя, отчество (при наличии), подпись руководителя М.П.

Технический надзор

Директор департамента капитального строительства ГКП на ПХВ «Алматы Су» УЭиВ города Алматы Хасенов Н.К. .

фамилия, имя, отчество (при наличии), подпись руководителя М.П.

эксперт(ы) по техническому надзору: **Жумуров А.Ш.** .

KZ83VJE00047397 от 12.06.2019 г.

фамилия, имя, отчество (при наличии) эксперта (экспертов), № аттестатов М.П.

Авторский надзор

Начальник проектно-сметного отдела ГКП на ПХВ «Алматы Су» УЭиВ г. Алматы Мамонов Д.Г. .

фамилия, имя, отчество (при наличии), подпись руководителя М.П.

Подрядчик (генеральный подрядчик)

Директор ТОО «TOLAGAI-2050» Жанысбеков О.К. .

фамилия, имя, отчество (при наличии), подпись руководителя М.П.

Директор ТОО «AlanSapa» (АланСапа) Тенизбаев Д.С. .

фамилия, имя, отчество (при наличии), подпись руководителя М.П.

Приложение 13
к акту приемки объекта
в эксплуатацию
Форма

Технические характеристики объекта
(сети, водоводы, коллекторы и т.п.)

№ п/п	Наименование	Единицы измерения	Количество, протяженность	
1	2	3	4	
Канализация				
1	Канализация (общая протяженность)	м	2060,12	
	1) из стальных труб	м	**1666,26**	
	2) из чугунных труб	м		
	3) из асбестоцементных труб	м		
	4) из железобетонных труб	м		
	5) из полиэтиленовых труб	м	393,86	
2	Распределительная сеть (общая протяженность)	м		
	1) из стальных труб	м		
	2) из чугунных труб	м		
	3) из асбестоцементных труб	м		
	4) из полиэтиленовых труб	м		
	5)	м		
3	**Прочие устройства**			
	Смотровой колодец	шт	**18**	
	Задвижка d-	шт	**3**	
	" d-150	шт	**3**	
	" d-50	шт		
	" d-	шт		
	Вентили d-	шт		
	" d-25	шт		
	" d-	шт		
	Кран d-	шт		
	" d-	шт		
	" d-	шт		
	Гидрант	шт		
	Водоразборная колонка	шт		
	Стальной футляр	шт	**9**	
	Питьевой фонтанчик	шт		

Горизонтальный разрез колодца	Вертикальный разрез колодца
Масштаб _____	Масштаб _____
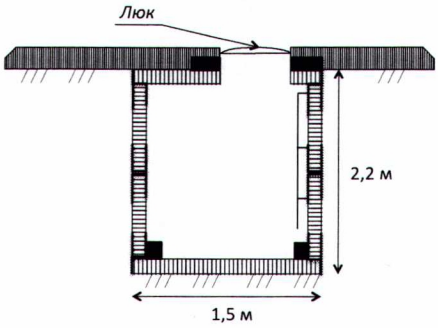	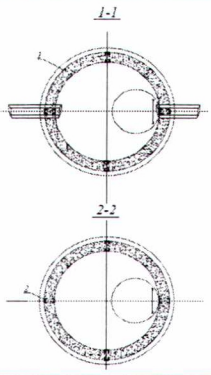

Спецификация

№ п/п	Наименование	Марка	Мате-риал	Диаметр (мм) (размеры)	Количество	Примечание
1	Колодцы круглые из сборного железобетона д=1000мм	серия 3.900. 1-14	Железо-бетон	1000	2	
2	Колодцы круглые из сборного железобетона д=1500мм	серия 3.900. 1-14	Железо-бетон	1500	16	

Схема привязки колодца к постоянным точкам-ориентирам

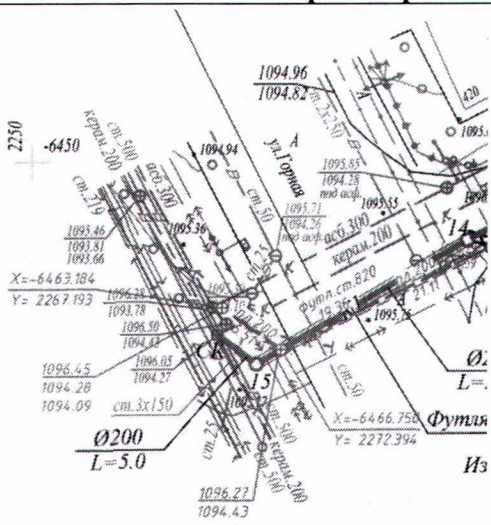

Заказчик:

Директор департамента водоотведения ГКП на ПХВ «Алматы Су» УЭиВ города Алматы Биманов Д.Е. .

фамилия, имя, отчество (при наличии), подпись руководителя М.П.

Авторский надзор:

Начальник проектно- сметного отдела ГКП на ПХВ «Алматы Су» УЭиВ Мамонов Д.Г. .

фамилия, имя, отчество (при наличии), подпись руководителя М.П.

Алматы қаласы Энергетика және сумен жабдықтау басқармасының шаруашылық жүргізу құқығындағы мемлекеттік кәсіпорны
ЖОБАЛАУ-СМЕТАЛЫҚ БӨЛІМІ
Государственное коммунальное предприятие на праве хозяйственного ведения "Алматы Су" Управления энергетики и водоснабжения города Алматы
ПРОЕКТНО-СМЕТНЫЙ ОТДЕЛ
Департамент капитального строительства