Приложение 1
к приказу Министра
индустрии и инфраструктурного развития
Республики Казахстан
от 9 августа 2019 года № 632

Утвержден
приказом Министра по инвестициям
и развитию Республики Казахстан
от 24 апреля 2017 года № 235

форма

Акт приемки объекта в эксплуатацию

"29" декабря 2020 года

Заказчик *Государственное учреждение «Отдел архитектуры, градостроительства и строительства Мендыкаринского района»* 111300, Костанайская область, Мендыкаринский района, с.Боровское, ул. Королева,5

фамилия, имя, отчество (при наличии) – для физических лиц, наименование организации – для юридических лиц, почтовый индекс, область, город, район, населенный пункт, наименование улицы, номер дома/здания (стационарного помещения)

на основании:

Декларации о соответствии (прилагается) "20" ноября 2020 года
ТОО «АиФ», и.о. директора Мастега Сергей Владимирович, 110000, Костанайская область, г.Костанай, ул.Уральская, 12,

дата декларации, наименование подрядной (генподрядной) организации, фамилия, имя, отчество (при наличии) руководителя, юридический адрес

Заключения о качестве строительно-монтажных работ (прилагается) "____" _____ 2020 года
ТОО «ДСП» СТРОЙИНТЕГРАЦИЯ», Директор регионального подразделения Костанайской области Баженов Асет Маралович, аттестат эксперта №KZ87VJE00021523 от 20.12. 2016 года, №KZ43VJE00022121 от 18.01.2017 года, KZ91VJE00023003 от 20.02.2017 года

дата заключения, наименование организации, фамилия, имя, отчество (при наличии) экспертов технического надзора, № и дата получения аттестатов

Заключения о соответствии выполненных работ проекту (прилагается)
от "28" декабря 2020 года
Эксперт авторского надзора ТОО «ПИП Костанайводпроект» Кочин Владимир Федорович

дата заключения, наименование организации, фамилия, имя, отчество (при наличии) экспертов авторского надзора, № и дата получения аттестатов

произведя осмотр готовности предъявленного подрядчиком (генеральным подрядчиком) к приемке в эксплуатацию объекта:
«Реконструкция насосной станции 2-го подъема (Установка станции обезжелезивания и деманганации) в селе Харьковское Мендыкаринского района Костанайской области», реконструкция, II уровень ответственности, технически и технологически не сложный объект

наименование объекта, вид строительства (новое, расширение, реконструкция, техническое перевооружение, модернизация, капитальный ремонт), уровень ответственности, техническая и технологическая сложность объекта

по адресу: Костанайская область, село Харьковское, улица Элеваторная, строение 5, 5/1.

(область, район, населенный пункт, микрорайон, квартал, улица, номер дома (корпуса)

проверив комплектность исполнительной технической документации подтверждает что:

1. Строительство объекта осуществлено на основании:
1) правоустанавливающего документа на земельный участок от акт на право собственности на земельный участок за №3415153 от 29.06.2017 года

документ, подтверждающий наступление юридических фактов (юридических составов), на основании которых возникают, изменяются или прекращаются права на земельный участок, в том числе договоры, решения судов, правовые акты исполнительных органов, свидетельство о праве на наследство, передаточный акт или разделительный баланс при реорганизации негосударственных юридических лиц, владеющих земельным участком на праве собственности или выкупивших право временного возмездного землепользования (аренды)

либо решения о реконструкции (перепланировке, переоборудовании) помещений (отдельных частей) существующих зданий
Постановление акимата Мендыкаринского района №144 от 5 августа 2017 года.

наименование органа вынесшего решение

2) талона о приеме уведомления о начале или прекращении осуществления деятельности или определенных действий ГУ «Управление государственного архитектурно-строительного контроля акимата Костанайской области», «12» января 2021 года №KZ87REA00206786;

наименование органа принявшего уведомление, дата выдачи талона

3) проекта (проектно-сметной документации) ТОО «ПИП Костанайводпроект», № 70.2-3/13-2018

наименование проектной организации, номер проекта

утвержденного(й), Государственное учреждение «Отдел архитектуры,

градостроительства и строительства Мендыкаринского района» приказ №22 от 23.04.2019 года ;

наименование организации утвердившей (переутвердившей) проект и дата утверждения

2. Строительно-монтажные работы осуществлены в сроки:
начало работ: июнь 2020 года;
месяц, год
окончание работ: декабрь 2020 года;
месяц, год
при продолжительности строительства, месяц:
по норме или по проекту организации строительства, месяц: 3;
фактически, месяц: 6;

3. Объект (комплекс) имеет следующие основные технико-экономические показатели (мощность, производительность, производственная площадь, протяженность, вместимость, объем, пропускная способность, провозная способность, число рабочих мест и тому подобное, заполняется по всем объектам (кроме жилых домов) в единицах измерения соответственно целевой продукции или основным видам услуг):

Мощность, производительность и так далее	Единица измерения	По проекту		Фактически	
		общая (с учетом ранее принятых)	в том числе пускового комплекса или очереди	общая (с учетом ранее принятых)	в том числе пускового комплекса или очереди
Строительство контрольно-пропускного пункта	$м^2$	16,47	-	16,47	-
Строительство склада для хранения реагентов	$м^2$	16,86	-	16,86	-
Строительство прудов-испарителей 2 шт.	га	0,86	-	0,86	-
Напорная канализация из труб ПЭ100 SDR17 диаметром 63*3,8 мм	м	268	-	268	-

Установка обезжелезивания и деманганации	м3/ч	6,5	-	6,5	-
Ограждение территории КВС и прудов-испарителей	м/оград	672,8	-	654,8	-

Выпуск продукции (оказания услуг), предусмотренной проектом в объеме, соответствующем нормам освоения проектных мощностей в начальный период

_____;

факт начала выпуска продукции с указанием объема

Жилой дом имеет следующие показатели:

Показатели	Единица измерения	По проекту	Фактически
Общая площадь жилого здания	метр в квадрате (далее – м2)	-	-
Число этажей	этаж	-	-
Общий строительный объем	метр в кубе (далее – м3)	-	-
В том числе подземной части	м3	-	-
Площадь встроенных, встроенно-пристроенных и пристроенных помещений	м2	-	-

Показатели	По проекту			Фактически		
	число квартир	площадь квартир, м2		число квартир	площадь квартир, м2	
		общая	жилая		общая	жилая
Всего квартир, в том числе: однокомнатных двухкомнатных трехкомнатных четырехкомнатных и более	-	-	-	-	-	-

4. Технологические и архитектурно-строительные решения по объекту характеризуются следующими данными: КПП с пазмерами в плане 3,0*6,0 м в осях (фундамент ленточный ж/б блоки, стены-кирпич, перегородка-кирпич, покрытие – из ж/б многопустотных плит, кровля-плоская, совмещенная рулоннаяс наружным неорганизованным водостоком, окна ПВХ профиля, двери-деревянные и стальные, полы-деревянные и керамические.)

Склад хранения реагентов размерами в осях 3,00*6,00 м. (фундамент ленточный ж/б блоки, наружные стены – кирпичная кладка толщиной 380 мм, покрытие – из ребристых плит, кровля-рулонная с наружным неорганизованным водостоком, двери-стальные, полы-бетонные.) Внутренняя отделка (потолок, стены) – штукатурка цементно-песчаным раствором, окраска ВД-ВА-27А. Наружная отделка – кирпичная кладка под расшивку швов.

Напорная канализация из труб ПЭ100 SDR17 диаметром 63*3,8 мм колодцев на канализации Д=1,5м – 2 шт. и Д=1,0 м – 1шт, задвижка Д=100 мм – 4 шт.

Ограждение территории КВС и прудов-испарителей – металлические столбы СТ-3 установлены в монолитный фундамент из бетона, ограждение из колючей проволоки.

краткие технические характеристики по особенностям его размещения, по основным материалам и конструкциям, инженерному и технологическому оборудованию

5. На объекте установлено предусмотренное проектом оборудование в количестве согласно актам о его приемке после индивидуального испытания и комплексного опробования;

6. Мероприятия по охране труда, обеспечению взрывоопасности, пожаро безопасности, охране окружающей природной среды и антисейсмические мероприятия, предусмотренные проектом выполнены;

7. Наружные инженерные коммуникации (холодное и горячее водоснабжение, канализация, теплоснабжение, газоснабжение, электроснабжение и связь) обеспечивают нормальную эксплуатацию объекта (здания, сооружения, помещения) и приняты городскими эксплуатационными организациями;

8. Сметная стоимость по утвержденному проекту (проектной-сметной документации): всего – 89 621,261 тысяч тенге, в том числе строительно-монтажных работ 33 240,510 тысяч тенге, оборудование 27 202,040 прочие 29 178,711 тысяч тенге;

9. Сметная стоимость основных фондов, принимаемых в эксплуатацию 77618,116 тысяч тенге, в том числе: стоимость строительно-монтажных работ 33 240,510 тысяч тенге; оборудование 27 202,040, прочие 17175,566 тысяч тенге;

10. Объект построен в соответствии с утвержденным проектом (проектно-сметной документацией) и требованиями государственных нормативных документов в области архитектуры, градостроительства и строительства.

РЕШИЛ: «Реконструкция насосной станции 2-го подъема (Установка станции обезжелезивания и деманганации) в селе Харьковское Мендыкаринского района Костанайской области» принять в эксплуатацию.

наименование объекта (комплекса)

Заказчик *Государственное учреждение «Отдел архитектуры, градостроительства и строительства Мендыкаринского района» в лице руководителя Бажирова Н.О*

фамилия, имя, отчество (при наличии), подпись руководителя Место печати (при наличии)

Технический надзор *Баженов А.М.*

фамилия, имя, отчество (при наличии), подпись эксперта Место печати (при наличии)

Авторский надзор *Кочин В.Ф.*

Эксперт авторского надзора Кочин В.Ф.
№ KZ94VJE00024016 18.02.2014 г., Пр. № 46

фамилия, имя, отчество (при наличии), подпись эксперта Место печати (при наличии)

Подрядчик (генеральный подрядчик) *Мастега С.В.*

*фамилия, имя, отчество (при наличии), подпись руководителя Место печати (при наличии)**

Приложение 13
к акту приемки объекта
в эксплуатацию

Технические характеристики объекта
(сети, водоводы, коллекторы и тому подобное)

№ п/п	Наименование	Единицы измерения	Количество, протяженность	Примечание
1	2	3	4	5
2	Канализационная сеть (общая протяженность)	м	268	
	1) из керамических труб	м		
	2) из чугунных труб	м		
	3) из бетонных труб	м		
	4) из асбестоцементных труб	м		
	5) из железобетонных труб	м		
	6) из полиэтиленовых труб	м	268	
3	Прочие устройства			
	Смотровой колодец	шт	3	
	Выпуск	шт		

Горизонтальный разрез колодца	Вертикальный разрез колодца
Масштаб ___б/м___	Масштаб ___б/м___
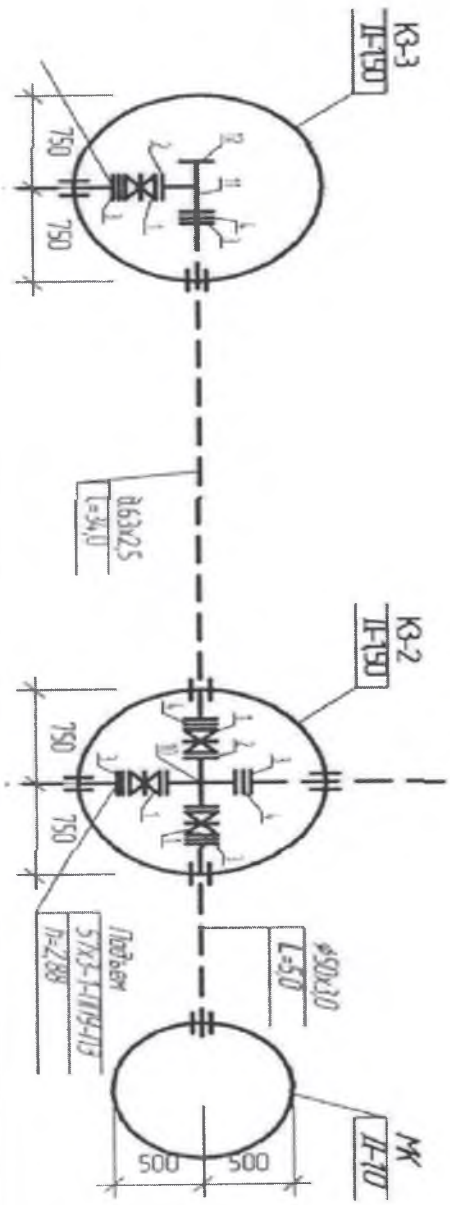	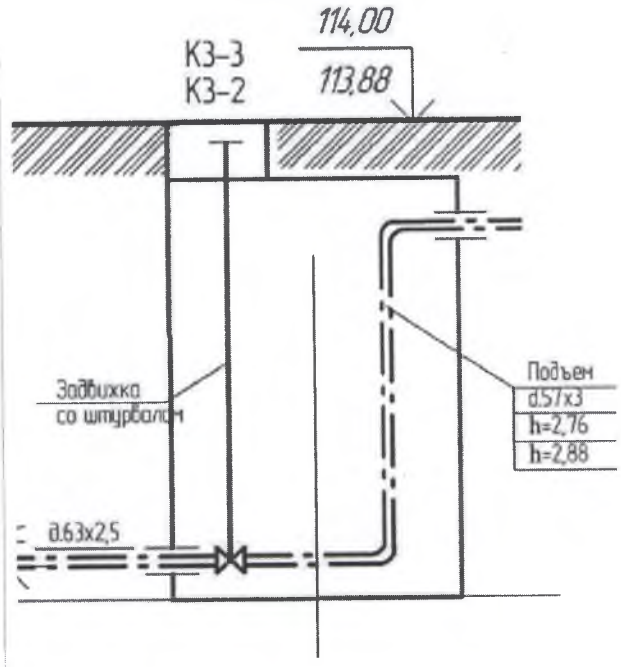

Заказчик _____
фамилия, имя, отчество (при наличии), подпись руководителя Место печати (при наличии)

Эксперт авторского надзора Козин В.Ф.
№ KZ94VJE00024016 18.02.2014 г. Пр. № 46

Авторский надзор_____
фамилия, имя, отчество (при наличии), подпись эксперта Место печати (при наличии)

Приложение 2
к акту приемки объекта
в эксплуатацию

форма

Технические характеристики объекта
(многоквартирные жилые дома, промышленные, торговые объекты и тому подобное)

Наименование (многоквартирный жилой дом, промышленные, торговые объекты и т.п.)	Общие сведения									
	количество этажей (этаж)	количество квартир	количество помещений, комнат	площадь застройки (м2)	объем здания (м3)	общая площадь (м2)	жилая площадь (м2)	площадь не жилых помещений (м2)	площадь парковочных мест (м2)	площадь балкона, лоджии (м2)
1	2	3	4	5	6	7	8	9	10	11
Строительство контрольно-пропускного пункта	1		2			16,47		16,47		
Строительство склада для хранения реагентов	1		2			16,86		16,86		
Строительство прудов-испарителей 2 шт.										
Напорная канализация из										

труб ПЭ100 SDR17 диаметром 63*3,8 мм										
Установка обезжелезивания и деманганации										
Ограждение территории КВС и прудов-испарителей										

продолжение таблицы

Описание конструктивных элементов			Вид отопления	Благоустройство				
фундамент	стены	кровля		электроснабжение	водоснабжение	горячее водоснабжение	канализация	газоснабжение
12	13	14	15	16	17	18	19	20
Ж/Б блоки	Кирпич	рулонная	электронагреватель	+	+		+	

Распределение площади

№		В отдельных квартирах	В помещениях коридорного типа	В общежитиях	В гостиницах
1	Количество жилых квартир				
2	Количество жилых комнат				
3	Общая площадь (м 2)				

4	Жилая площадь (м 2)				

продолжение таблицы

Из общего числа площади				Распределение квартир по числу комнат				
в мансардах	в подвалах	в цокольных этажах	в бараках	1-комнатные	2-комнатные	3-комнатные	4-комнатные	5-комнатные

Нежилые помещения

Площадь (м2)	Жилая площадь в нежилых помещениях	Торговая	Промышленно-производственных зданий и сооружений	Складская	Бытового обслуживания	Гаражи	Организаций и учреждений управления, научных, банковский, общественных и т.п.
1	2	3	4	5	6	7	8
Основная							
Вспомогательная							

продолжение таблицы

Общественного питания	Учреждений образования	Транспортных зданий и сооружений	Здравоохранения, лечебного назначения	Физкультуры и спорта	Учреждений культуры и искусства	Сооружений инженерных сетей	Прочие	Всего
9	10	11	12	13	14	15	16	17

Перечень документов, прилагаемых к техническим характеристикам объекта:
1. Поэтажные планы _____
2. Экспликация к поэтажным планам _____
Экспликация земельного участка (м2)

Общая площадь земельного участка	Застроенная площадь			Незастроенная площадь		
	всего	под основными строениями	под прочими постройками и сооружениями	асфальтовые покрытия	прочие замощения	грунт
1	2	3	4	5	6	7

продолжение таблицы

Незастроенная площадь (м2)									
оборудованные площадки				зеленые насаждения					
всего	спортивные	детские	хозяйственные	всего	в том числе				
					газон с деревьями	плодовый сад	газоны, цветочные клумбы	огород	прочие
8	9	10	11	12	13	14	15	16	17

Экспликация к плану объекта

Этаж	Номер помещения, квартиры	Номера частей помещения, квартиры	Назначение частей помещения, квартиры	Площадь по внутреннему обмеру (м2), в том числе

				Общая	Полезная	Жилая	Нежилая
1	2	3	4	5	6	7	8

продолжение таблицы

Площадь по внутреннему обмеру (м2), в том числе								
В отдельных квартирах	В общежитиях	В гостиницах	Торговая	Промышленно-производственных зданий и сооружений	Складская	Учреждений образования	Предприятий бытового обслуживания	Организаций и учреждений управления, научных, банковских, общественных и т.п.
9	10	11	12	13	14	15	16	17

Площадь по внутреннему обмеру (м2), в том числе							
Предприятий общественного питания	Организации здравоохранения	Физкультурно-спортивная	Учреждений культуры и искусства	Транспортных зданий и сооружений	Сооружений инженерных сетей	Гаражей	Прочие
18	19	20	21	22	23	24	25

Техническое описание конструктивных элементов основного строения

№ п.п.	Наименование конструктивных элементов		Описание конструктивных элементов (материал, отделка и т.д.)
1	2		3
1	Фундамент		Ж/б блоки
2	1) наружные и внутренние капитальные стены		Кирпич
	2) перегородки		Кирпич
3	Перекрытия	чердачное	
		междуэтажное	
4	Крыша		
5	Полы	1-го этажа	
		последующих этажей	
6	Проемы	окна	ПВХ
		двери	металлические

7	Отделочные работы	внутренние		
		наружные		
8	Горячее водоснабжение			
9	Водопровод			+
10	Канализация			+
11	Электроосвещение			+
12	Отопление	печное		
13		печное газовое		
14		от ТЭЦ		
15		от АГВ		
16		от индивидуальной отопительной установки	на газе	
17			на твердом топливе	
18		от районной котельной	на газе	

19			на твердом топливе	
20	Разные работы			

Техническое описание служебных построек

Показатели	Наименование служебных построек								
Площадь (м 2)									
Высота строения (м)									
Объем строения (м 3)									
Фундамент									
Стены									
Перекрытия									
Крыша									
Полы									
Окна									
Двери									
Внутренняя отделка									
Наружная отделка									
Печи									

Техническое описание внутридворовых сооружений

Наименование сооружений	Размер в метрах				Объем (м3)	Материал
	длина	ширина	площадь	высота или глубина		

1	2	3	4	5	6	7

Техническое описание отдельных частей строения (подвалов, полуподвалов, мезонинов, мансард)

Наименование и назначение отдельных частей строения	Заглубление спланированной поверхности земли до пола подвала	Описание элементов					
		стены	перекрытия	полы	внутренняя отделка	крыша	дополнительные устройства
1	2	3	4	5	6	7	8

Техническое описание нежилых пристроек к основному строению

Наименование конструктивных элементов		Техническое описание конструктивных элементов
1		2
Фундамент		
Стены и перегородки		
Крыша		
Полы		
Перекрытия		
Проемы	окна	
	двери	

Отделочные работы	внутренние	
	наружные	
Разные работы		
Итого:		
Фундамент		
Стены и перегородки		
Крыша		
Полы		
Перекрытия		
Проемы	окна	
	двери	
Отделочные работы	внутренние	
	наружные	
Разные работы		
Итого:		
Фундамент		
Стены и перегородки		
Крыша		
Полы		
Перекрытия		

Проемы	окна	
	двери	
Отделочные работы	внутренние	
	наружные	
Разные работы		
Итого:		

Исчисление площадей и объемов основной и отдельных частей строения
(подвалов, полуподвалов, мезонинов, мансард, крыш, пристроек и т.п.)

Наименование частей строения и пристроек	Формула для подсчета площадей по наружному обмеру	Площадь (м 2)	Высота (м)	Объем (м 3)	Наименование частей строения и пристроек	Формула для подсчета площадей по наружному обмеру	Площадь (м 2)	Высота (м)	Объем (м 3)
1	2	3	4	5	6	7	8	9	10

Заказчик _____
фамилия, имя, отчество (при наличии), подпись руководителя Место печати (при наличии)

Эксперт авторского надзора Почин В.Ф.
№ KZ94VJE00024016 18.02.2014 г. по № 46

Авторский надзор_____
фамилия, имя, отчество (при наличии), подпись эксперта Место печати (при наличии)