Приложение 1
к приказу Министра
индустрии и инфраструктурного развития
Республики Казахстан
от 9 августа 2019 года № 632
Утвержден
приказом Министра
по инвестициям и развитию
Республики Казахстан
от 24 апреля 2017 года № 234
форма

«ЖМТ» АЖ ЕНГІЗІЛДІ
Орындаушы Байзиолдин С.С.
(Т.А.Ә., қолы)
Күні 20 19 ж. « 13 » ауган

**Акт приемки объекта в эксплуатацию**

«16» 07 2019 г.

Заказчик *ТОО «Trading House Nuray», 021804, Акмолинская область, Целиноградский район, Косшынский аульный округ, аул Косшы, квартал 016, участок 4340, директор Муканова Гульжан Самарбековна*

фамилия, имя, отчество (при наличии) – для физических лиц, наименование организации – для юридических лиц, почтовый индекс, область, город, район, населенный пункт, наименование улицы, номер дома/здания (стационарного помещения)

на основании:

Декларации о соответствии от «15» 07 2019 г. *ТОО «Компания НурайСтрой», Директор Акмагамбетов Жанат Канатович, Акмолинская область, Целиноградский район, Косшынский аульный округ, аул Косшы, квартал 0156, участок 4340*

дата декларации, наименование подрядной (генподрядной) организации, фамилия, имя, отчество (при наличии) руководителя, юридический адрес

Заключения о качестве строительно-монтажных работ *от «15» 07 2019 г., ТОО «М-СтройПроект» в лице эксперта Мизёва Сергея Юрьевича KZ48VJE00044438 №56 от 28.01.2013г.*

дата заключения, наименование организации, фамилия, имя, отчество (при наличии) экспертов технического надзора, № и дата получения аттестатов

Заключения о соответствии выполненных работ проекту *от «15» 07 2019 г., ТОО «Компания-НурайСтрой» в лице Рахимжанова Азата Болатулы*

дата заключения, наименование организации, фамилия, имя, отчество (при наличии) экспертов авторского надзора, № и дата получения аттестатов

произведя осмотр готовности предъявленного подрядчиком (генеральным подрядчиком) к приемке в эксплуатацию объекта *«Строительство жилого комплекса «Нурай»(наружные сети теплоснабжения)»; технический не сложный II (нормальный) уровня ответственности*

наименование объекта и вид строительства (новое, расширение, реконструкция, техническое перевооружение, модернизация, капитальный ремонт уровень ответственности, техническая и технологическая сложность объекта)

по адресу *РК, Акмолинская область, Целиноградский район, Косшынский аульный округ, аул Косшы,*

(область, район, населенный пункт, микрорайон, квартал, улица, номер дома (корпуса)

проверив комплектность исполнительной технической документации, подтверждает что:

1. Строительство объекта осуществлено на основании:

1) правоустанавливающего документа на земельный участок от "22" мая 2019 года №210;

документ, подтверждающий наступление юридических фактов (юридических составов), на основании которых возникают, изменяются или прекращаются права на земельный участок, в том числе договоры, решения судов, правовые акты исполнительных органов, свидетельство о праве на наследство, передаточный акт или разделительный баланс при реорганизации негосударственных юридических лиц, владеющих земельным участком на праве собственности или выкупивших право временного возмездного землепользования (аренды).

либо решения о реконструкции (перепланировке, переоборудовании) помещений (отдельных частей) существующих зданий от «__»_____20__года

№_____;

наименование органа вынесшего решение

2) талона о приеме уведомления о начале или прекращении осуществления деятельности или определенных действий *вх.рег KZ18REA00136539 от «01» июля 2019 г. ГУ «Управление государственного архитектурно-строительного контроля Акмолинской области»*

наименование органа принявшего уведомление, дата выдачи талона

3) проекта (проектно-сметной документации) *проектная организация ТОО «Компания-НурайСтрой», номер проекта 2018-НЭС*

наименование проектной организации, номер проекта

утвержденного(й) *ТОО «Компания-НурайСтрой», 28.11.2018г.*

наименование организации утвердившей (переутвердившей) проект и дата утверждения

2. Строительно-монтажные работы осуществлены в сроки:

начало работ *июнь 2019 года*;

месяц, год

окончание работ *июль 2019 года*;

месяц, год

при продолжительности строительства *месяцев*:

по норме или по проекту организации строительства, месяц: *3,4 месяца*;

фактически, месяц: *1 месяц*;

3. Объект (комплекс) имеет следующие основные технико-экономические показатели (мощность, производительность, производственная площадь, протяженность, вместимость, объем, пропускная способность, провозная способность, число рабочих мест и тому подобное, заполняется по всем объектам (кроме жилых домов) в единицах измерения соответственно целевой продукции или основным видам услуг):

| Мощность, производительность и так далее | Ед.измерения | По проекту | | Фактически | |
|---|---|---|---|---|---|
| | | общая (с учетом ранее принятых) | в том числе пускового комплекса или очереди | общая (с учетом ранее принятых) | в том числе пускового комплекса или очереди |
| Трубы стальные электросварные из стали в ППУ-ОЦ-изоляции по ГОСТ 30732-2001 д.133х4/225 | м. | 422,3 | | 422,3 | |
| Трубы стальные электросварные из стали в ППУ-ПЭ-изоляции по ГОСТ 30732-2001 д.133х4/225 | м. | 171,7 | | 171,7 | |
| Трубы стальные электросварные из стали в ППУ- ПЭ-изоляции по ГОСТ 30732-2001 д.108х4/200 | м. | 132 | | 132 | |
| Трубы стальные электросварные из стали в ППУ- ПЭ-изоляции по ГОСТ 30732-2001 д.89х3,5/180 | м. | 115 | | 115 | |
| Трубы стальные электросварные из стали в ППУ- ПЭ-изоляции по ГОСТ 30732-2001 д.76х3/160 | м. | 114 | | 114 | |
| Трубы стальные электросварные из стали в ППУ- ПЭ-изоляции по ГОСТ 30732-2001 д.57х3/140 | м. | 86,5 | | 86,5 | |
| Трубы стальные электросварные из стали | м. | 59,5 | | 59,5 | |

| | | | | | |
|---|---|---|---|---|---|
| в ППУ- ПЭ-изоляции по ГОСТ 30732-2001 д.45х3/140 | | | | | |

Жилой дом имеет следующие показателй:

| Показатели | Единица измерения | По проекту | Фактически |
|---|---|---|---|
| Общая площадь | $м^2$ | | |
| Число этажей | $м^2$ | | |
| Общий строительный объем | $м^3$ | | |
| В том числе подземной части | $м^2$ | | |
| Площадь встроенных, встроенно-пристроенных и пристроенных помещений | $м^2$ | | |

| Показатели | По проекту | | | Фактически | | |
|---|---|---|---|---|---|---|
| | Число квартир | Площадь квартир, $м^2$ | | Число квартир Общая | Площадь квартир, $м^2$ | |
| | | Общая | Жилая | | Общая | Жилая |
| Всего число квартир, в том числе: | | | | | | |
| однокомнатных | | | | | | |
| двухкомнатных | | | | | | |
| трехкомнатных | | | | | | |
| Четырехкомнатных и более | | | | | | |

4. Технологические и архитектурно - строительные решения по объекту характеризуется следующими данными:

Источник теплоснабжения сети теплоснабжения с теплоисточников а.Косшы,

центральная котельная мощностью 50 Гкал/час, параметры теплоносителя 130-70 °С.

Присоединение предусмотрено от существующего трубопровода 2Ду 159 мм, УТ3.

Способ прокладки трубопроводов в ППУ-изоляции. Трубы приняты стальные электросварные из стали , термически обработанные по ГОСТ 10704-76 в ППУ-изоляции по ГОСТ 30732-2001. По данным об инженерно-геологических изысканиях подземные воды на площадке вскрыты на глубине 1.55-1.95 м от поверхности земли, абсолютные отметки УГВ 347.75-348.05 м.- при пересечении с подземными инженерными коммуникациями прокладка кабеля 10кВ выполнена в ПНД трубах Ø150мм.

краткие технические характеристики по особенностям его размещения, по основным материалам и конструкциям, инженерному и технологическому оборудованию

5. На объекте установлено предусмотренное проектом оборудование в количестве согласно актам о его приемке после индивидуального испытания и комплексного опробования;

6. Наружные инженерные коммуникации (холодное и горячее водоснабжение, канализация, теплоснабжение, газоснабжение, электроснабжение и связь) обеспечивают нормальную эксплуатацию объекта (здания, сооружения, помещения) и приняты городскими эксплуатационными организациями;

7. Сметная стоимость по утвержденному проекту (проектной-сметной документации): всего **60 471,412** тысяч тенге, в том числе строительно-монтажных работ **48 310, 973** тысяч тенге, оборудования, инструмента и инвентаря **12 160, 439** тысяч тенге;

8. Сметная стоимость основных фондов, принимаемых в эксплуатацию **60 471,412** тысяч тенге, в том числе: стоимость строительно-монтажных работ **48 310, 973** тысяч тенге; стоимость оборудования, инструмента и инвентаря **12 160, 439** тысяч тенге;

9. Объект построен в соответствии с утвержденным проектом (проектно-сметной документацией) и требованиями государственных нормативных документов в области архитектуры, градостроительства и строительства.

РЕШИЛ *«Строительство жилого комплекса «Нурай» (наружные сети теплоснабжения)»* принять в эксплуатацию.

наименование объекта (комплекса)

Заказчик *ТОО «Trading House Nuray* _____ *Муканова Г. С.*
фамилия, имя, отчество (при наличии), подпись руководителя

М.П.

Технический надзор *ТОО «М-СтройПроект»* _____ *Мизёв С. Ю.*
фамилия, имя, отчество (при наличии), подпись эксперта

М.П.

Авторский надзор *ТОО «Компания-НурайСтрой»* _____ *Рахимжанов А. Б.*
фамилия, имя, отчество (при наличии), подпись эксперта

М.П.

Подрядчик (генеральный подрядчик) *ТОО «Компания НурайСтрой»* _____ *Акмагамбетов Ж. К.*
фамилия, имя, отчество (при наличии), подпись руководителя

М.П.

Приложение 14
к акту приемки объекта
в эксплуатацию
форма

**Технические характеристики объекта (тепловая трасса)**

| № п/п | Наименование | Единицы измерения | Количество, протяженность | Примечание |
|---|---|---|---|---|
| 1 | Протяженность тепловой трассы | м | 1101 | |
| | Протяженность воздушной прокладки: | м | 422,3 | |
| | 1) на эстакадах | м | | |
| | 2) на опорах | м | 422,3 | |
| | Количество опор | шт | 112 | |
| | Протяженность подземной прокладки: | м | 678,7 | |
| | 1) в проходных каналах | м | | |
| | 2) в полупроходных каналах | м | | |
| | 3) бесканальная прокладка | м | 678,7 | |
| 2 | Количество колодцев (камер) | шт | 28 | |
| 3 | Количество компенсаторов | шт | 5 | |
| 4 | Количество вводов | шт | 7 | |
| 5 | Количество задвижек | шт | | |

| Горизонтальный разрез колодца (камеры) | Вертикальный разрез колодца (камеры) |
|---|---|
| Масштаб _____ | Масштаб _____ |
| 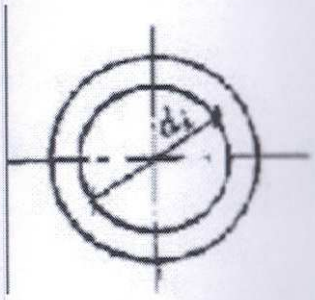 | 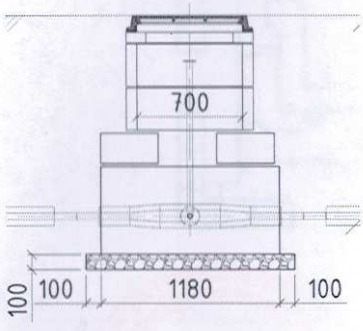 |

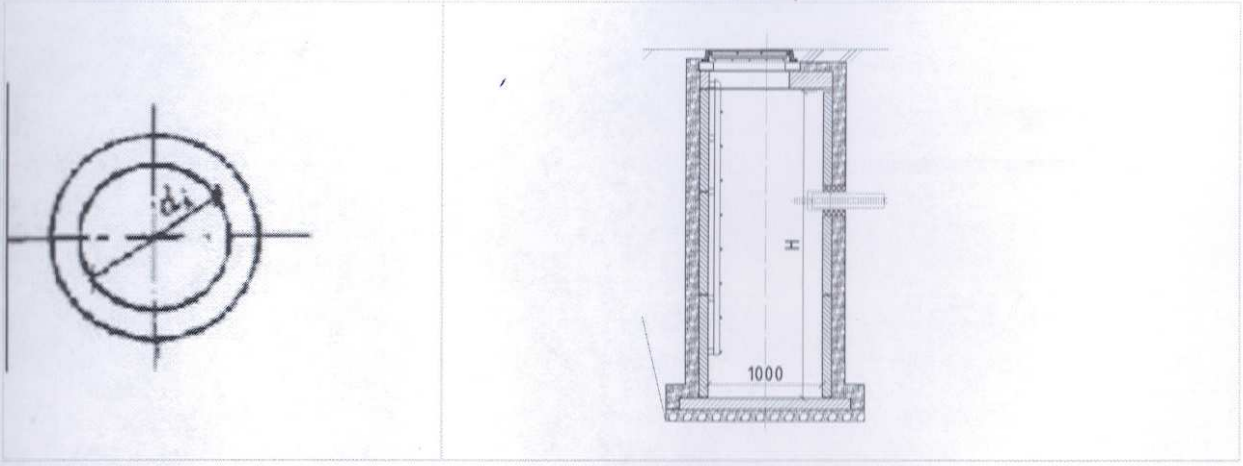


Спецификация

| № п/п | Наименование | Марка | Материал | Диаметр (мм) (размеры) | Количество | Примечание |
|---|---|---|---|---|---|---|
| | Колодцы | По серии 3.900-3 в.7 | ж/бетон | 700х840 | 24 | |
| | Колодцы | По серии 3.900-3 в.7 | ж/бетон | 10000х1160 | 4 | |

Схема привязки колодца (камеры) к постоянным точкам-ориентирам

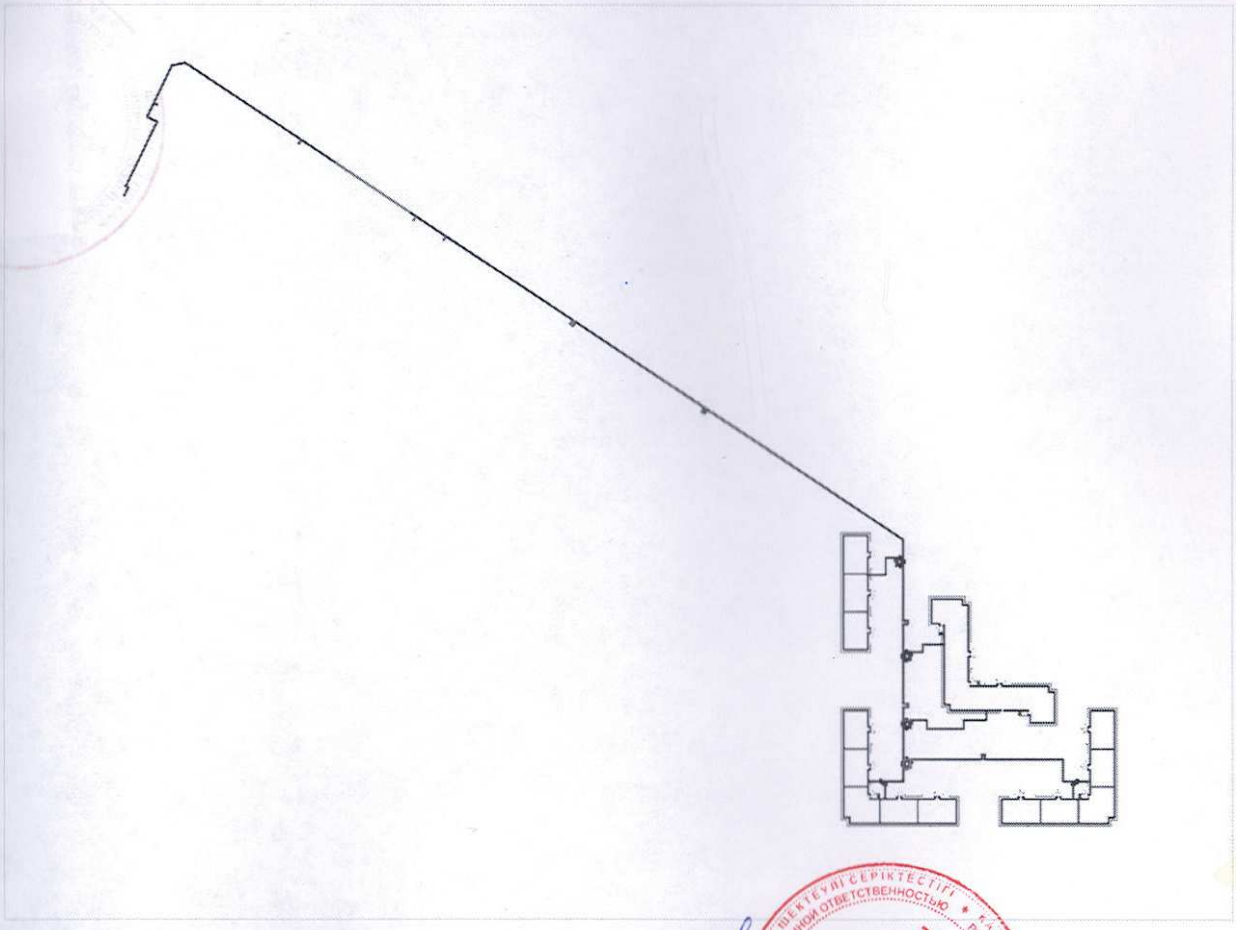

Заказчик: Муканова Гульжан Самарбековна _____
фамилия, имя, отчество (при наличии), подпись руководителя М.П.

Авторский надзор: Рахимжанов Азат Болатулы _____
фамилия, имя, отчество (при наличии), подпись эксперта М.П.

Прошито и
пронумеровано
Дата:
На 6 листах