Утвержден приказом
Министра по инвестициям и
развитию
Республики Казахстан
от 24 апреля 2017 года № 234

Акт приемки объекта в эксплуатацию

"02" октября 2024 года

Заказчик **Государственное учреждение «Отдел жилищно–коммунального хозяйства, пассажирского транспорта и автомобильных дорог города Темиртау», БИН 010840003064, тел. 8-7213-41-55-51, 101400, Карагандинская область, город Темиртау– Уахитов Акылжан Куатович**

фамилия, имя, отчество (при его наличии) ИИН, телефон – для физических лиц, наименование организации – для юридических лиц, БИН, телефон, почтовый индекс, область, город, район, населенный пункт, наименование улицы, номер дома/здания (стационарного помещения)

на основании:

Декларации о соответствии *(прилагается)* **от «24» сентября 2024 года, ТОО «Компания НурайСтрой», БИН 040840003535, в лице директора Нургалиев Алибек Галиевич, Республика Казахстан, Восточно-Казахстанская область, г.Усть-Каменогорск, К.Либкнехта, 38, тел.: +77019839492**

дата подписания декларации, наименование подрядной (генподрядной) организации, фамилия, имя, отчество (при его наличии) руководителя, юридический адрес, БИН, телефон

Заключения о качестве строительно-монтажных работ (прилагается **от «24» сентября 2024 года, ТОО «Достар Строй Групп», БИН 100140016723, г.Кызылорда, мкр Нур-Орда, №80/1, эксперт технического надзора Скурихин Николай Павлович, №KZ85VJE00081893 от 18.07.2023 г.- в части несущих и ограждающих конструкций; №KZ62VJE00085411 от 29.02.2024 г.- в части инженерных сетей, тел. +7 701 218 2990.**

дата подписания заключения, наименование организации, фамилия, имя, отчество (при его наличии) экспертов технического надзора, № и дата получения аттестатов, БИН, телефон

Заключения о соответствии выполненных работ проекту (прилагается) **от «24» сентября 2024 года, ТОО «Строй-Аст», БИН 050840007748, №16017992 от 23.11.2016 г., авторский надзор Замиралова Ирина Валерьевна, телефон: 8-7213-90-00-10**

дата подписания заключения, наименование организации, фамилия, имя, отчество (при его наличии) экспертов авторского надзора, № и дата получения аттестатов, БИН, телефон

произведя осмотр готовности предъявленного подрядчиком (генеральным подрядчиком) к приемке в эксплуатацию **объекта «Капитальный ремонт тепловых сетей по следующему адресу: Тепломагистраль №1 по проспекту Республики (от жилого дома №16/2 до ТК-31)» Карагандинская область, город Темиртау. (Корректировка), I (повышенный) уровень ответственности, относящийся к технически сложным**

наименование объекта, вид строительства (новое, расширение, реконструкция, техническое перевооружение, модернизация, капитальный ремонт), уровень ответственности, техническая и технологическая сложность объекта по адресу **Карагандинская область, город Темиртау, проспект Республики**
(область, район, населенный пункт, микрорайон, квартал, улица, номер дома (корпуса)

проверив комплектность исполнительной технической документации, в том числе посредством электронного модуля исполнительной технической документации "__"_____20__ года, дата ознакомления подтверждает что:

1. Строительство объекта осуществлено на основании:

1) правоустанавливающего документа на земельный участок:

Решение акимата города Темиртау от 17.11.2020г., № 56/4

документ, подтверждающий наступление юридических фактов (юридических составов), на основании которых возникают, изменяются или прекращаются права на земельный участок, в том числе договоры, решения судов, правовые акты исполнительных органов, свидетельство о праве на наследство, передаточный акт или разделительный баланс при реорганизации негосударственных юридических лиц, владеющих земельным участком на праве собственности или выкупивших право временного возмездного землепользования (аренды).

либо решения о реконструкции (перепланировке, переоборудовании) помещений (отдельных частей) существующих зданий от " " года

наименование органа вынесшего решение

2) талона о приеме уведомления о начале строительно-монтажных работ

Государственное учреждение «Управление государственного архитектурно-строительного контроля Карагандинской области», №KZ37REA00330100 от 04.05.2023 г., №KZ05REA00354344 от 29.09.2023 г., №KZ10REA00381511 от 02.04.2024г.

наименование органа, принявшего уведомление, дата и № принятия талона

3) проекта (проектно-сметной документации) **ТОО «Строй-Аст» гос. лицения 1 категории ГСЛ 16017992 от 23.11.2016 г., г. Темиртау, ул. Абая, строение 82а, тел. 8-7213-90-00-10, шифр 1-661-ТС**

наименование проектной организации, номер проекта утвержденного(й)

ГУ «Отдел жилищно–коммунального хозяйства, пассажирского транспорта и автомобильных дорог города Темиртау». Приказ №64. Дата утверждения 27.09.2023г.

дата и номер проекта, наименование организации, утвердившей (переутвердившей) проект и дата утверждения

2. Строительно-монтажные работы осуществлены в сроки:
начало работ май 2023 года;

окончание работ сентябрь 2024_ года;

при продолжительности строительства

по норме или по проекту организации строительства, месяц: 10;

фактически, месяц: 16 (перерыв: окт. 2023г. – апрель 2024г. – 7 месяцев отопительный сезон)

3. Объект (комплекс) имеет следующие основные технико-экономические показатели (мощность, производительность, производственная площадь, протяженность, вместимость, объем, пропускная способность, провозная способность, число рабочих мест и тому подобное, заполняется по всем объектам (кроме жилых домов) в единицах измерения соответственно целевой продукции или основным видам услуг):

		По проекту		Фактически	
Мощность, производительность и так далее	Единица измерения	общая (с учетом ранее принятых)	в том числе пускового комплекса или очереди	общая (с учетом ранее принятых)	в том числе пускового комплекса или очереди
Общая протяженность тепловой сети, в т.ч.:	м	1221		1221	
Протяженность воздушной прокладки	м	207		207	
Протяженность подземной прокладки:	м	1014		1014	

4. Технологические и архитектурно-строительные решения по объекту характеризуются следующими данными:

Тепловые сети: произведена укладка предизолированных труб от камеры УТ1 в раойне жилого дома №16/2 до проектной камеры УТ16 в районе пересечения улиц Б.Момышулы и пр.Республики- 2442м (в 2 нитки), в том числе: 2д530х7-ППУ-ОЦ- 360м; 2д530х7-ППУ-ПЭ- 1700м; 2д630х8-ППУ-ОЦ- 54м; 2д630х8-ППУ-ПЭ- 328м.

(краткие технические характеристики по особенностям его размещения, по основным материалам и конструкциям, инженерному и технологическому оборудованию)

5. На объекте установлено предусмотренное проектом оборудование в количестве согласно актам о его приемке после индивидуального испытания и комплексного опробования;

6. Наружные инженерные коммуникации (холодное и горячее водоснабжение, канализация, теплоснабжение, газоснабжение, электроснабжение и связь) обеспечивают нормальную эксплуатацию объекта (здания, сооружения, помещения) и приняты городскими эксплуатационными организациями;

7. Сметная стоимость по утвержденному проекту (проектно-сметной документации): всего 1 916 161 тысяч тенге, в том числе строительно-монтажных работ 1 657 198 тысяч тенге, прочие затраты- 258 963 тысяч тенге;

8. Сметная стоимость основных фондов, принимаемых в эксплуатацию всего 1 821 416,07 тысяч тенге, в том числе строительно-монтажных работ 1 574 337,5 тысяч тенге, прочие затраты- 247 078,57 тысяч тенге.

9. Доля местного содержания предусмотрена в проектно-сметной документации _____% и фактически применено _____% (на объектах, финансируемых за счет государственных инвестиций и средств квазигосударственного сектора);

10. Класс энергоэффективности здания ___;

11. Объект построен в соответствии с утвержденным проектом (проектно-сметной документацией) и требованиями государственных нормативных документов в области архитектуры, градостроительства и строительства.

РЕШИЛ: **«Капитальный ремонт тепловых сетей по следующему адресу: Тепломагистраль №1 по проспекту Республики (от жилого дома №16/2 до ТК-31)» Карагандинская область, город Темиртау. (Корректировка)**

наименование объекта (комплекса)

принять в эксплуатацию.

Заказчик **Государственное учреждение «Отдел жилищно-коммунального хозяйства, пассажирского транспорта и автомобильных дорог города Темиртау», Уахитов Акылжан Куатович**

фамилия, имя, отчество (при его наличии), подпись руководителя *МП (при наличии)*

Технический надзор:

1) аттестованный (-ые) эксперт (-ы) _____

(фамилия, имя, отчество (при его наличии) эксперта, специализация аттестата, подпись, дата *МП (при наличии)*

2) аккредитованная организация **ТОО «Достар Строй Групп», директор Ержанов Ерболат Ержанович**

(наименование организации) имеющей в своем составе аттестованного (-ых) эксперта (-ов), фамилия, имя, отчество (при его наличии) руководителя, подпись, дата *МП (при наличии)*

Скурихин Николай Павлович, №KZ85VJE00081893 от 18.07.2023 г.- в части несущих и ограждающих конструкций; №KZ62VJE00085411 от 29.02.2024 г.- в части инженерных сетей

(фамилия, имя, отчество (при его наличии) эксперта, специализация аттестата, подпись, дата *МП (при наличии)*

Авторский надзор:

1) **разработчик проекта ТОО «Строй -Аст», директор Замиралова Ирина Валерьевна.**

(наименование организации, фамилия, имя, отчество (при его наличии), должность), подпись, дата

МП (при наличии)

ТОО «Строй -Аст», директор Замиралова Ирина Валерьевна, лицензия №16017992 от 23.11.2016г.

(наименование организации, фамилия, имя, отчество (при его наличии), должность), подпись, дата

МП (при наличии)

ТОО "Строй-Аст" Новиков Валерий Павлович, лицензия №16017992 от 23.11.2016 г.

_____(

наименование организации, фамилия, имя, отчество (при его наличии), должность), подпись, дата

МП (при наличии)

ТОО "Строй-Аст" Митрохов Андрей Николаевич, лицензия №16017992 от 23.11.2016 г.

_____(

наименование организации, фамилия, имя, отчество (при его наличии), должность), подпись, дата

МП (при наличии)

2) _____,

(наименование организации) имеющей в своем составе аттестованного (-ых) эксперта (-ов), фамилия, имя, отчество (при его наличии) руководителя, подпись, дата

МП (при наличии)

_____

(фамилия, имя, отчество (при его наличии) эксперта, специализация аттестата), подпись, дата

МП (при наличии)

3) аттестованный (-ые) эксперт (-ы)_____

(фамилия, имя, отчество (при его наличии) эксперта, специализация аттестата), подпись, дата

МП (при наличии)

Подрядчик (генеральный подрядчик)

ТОО «Компания НурайСтрой», директор Нургалиев Алибек Галиевич

фамилия, имя, отчество (при его наличии), подпись руководителя

МП (при наличии)

Приложение 14 к акту приемки
объекта в эксплуатацию
форма

Технические характеристики объекта (тепловая трасса)

№ п/п	Наименование	Единицы измерения	Количество, протяженность	Примечание
1	Протяженность тепловой трассы	м	1221	
	Протяженность воздушной прокладки:	м	207	
	1) на эстакадах	м		
	2) на опорах	м	207	
	Количество опор	шт	13	
	Протяженность подземной прокладки:	м	1014	
	1) в непроходных каналах	м	1014	
	2) в полупроходных каналах	м	-	
	3) бесканальная прокладка	м	-	
2	Количество колодцев (камер)	шт	3 (9)	
3	Количество компенсаторов	шт	5	
4	Количество вводов	шт	8	
5	Количество задвижек	шт	35	

Горизонтальный разрез колодца	Вертикальный разрез колодца
Масштаб _____	Масштаб _____

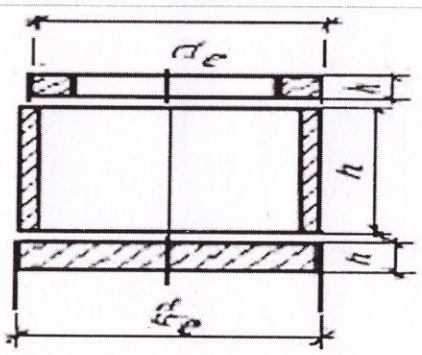

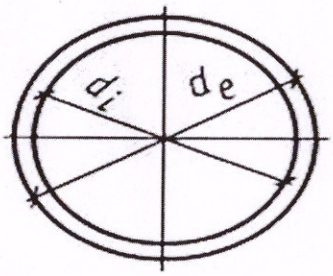

Спецификация

№ п/п	Наименование	Марка	Материал	Диаметр (мм) (размеры)	Количество	Примечание
1	Колодец из сборных ж/б элементов Ø1500	Серия 3.9001-14	железобетон	2000мм	3	
2	Камера из сборных ж/б элементов	серия ГОСТ 13579-78	железобетон ФБС 24.4.6, ФБС 12.4.6, ФБС 9.4.6	2400х400х600мм; 1200х400х600мм; 900х400х600мм;	9	

Схема привязки колодца (камеры) к постоянным точкам-ориентирам

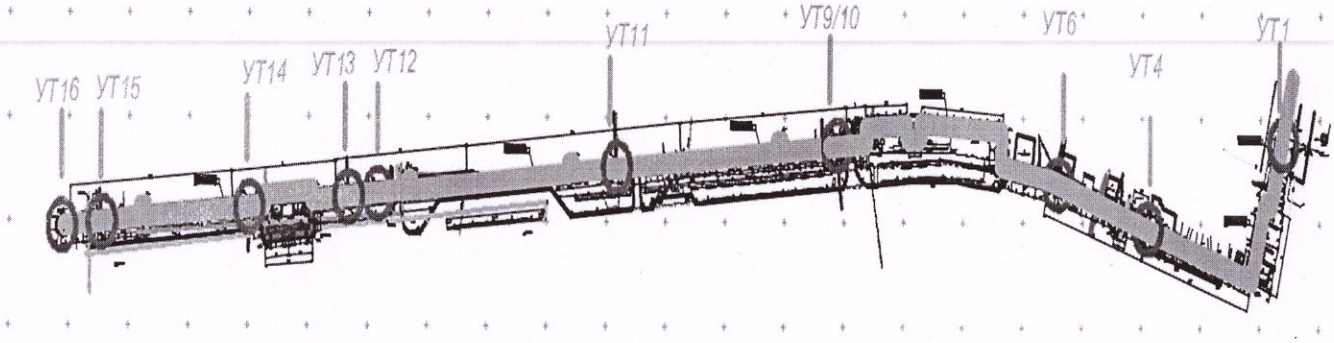

Заказчик:
Уахитов Акылжан Куатович
фамилия, имя, отчество *подпись руководителя*
М.П.

Авторский надзор
Замиралова Ирина Валерьевна
фамилия, имя, отчество *подпись эксперта*
М.П

Новиков Валерий Павлович
фамилия, имя, отчество *подпись эксперта*
М.П

Митрохов Андрей Николаевич
фамилия, имя, отчество *подпись эксперта*
М.П

Графическое исполнение

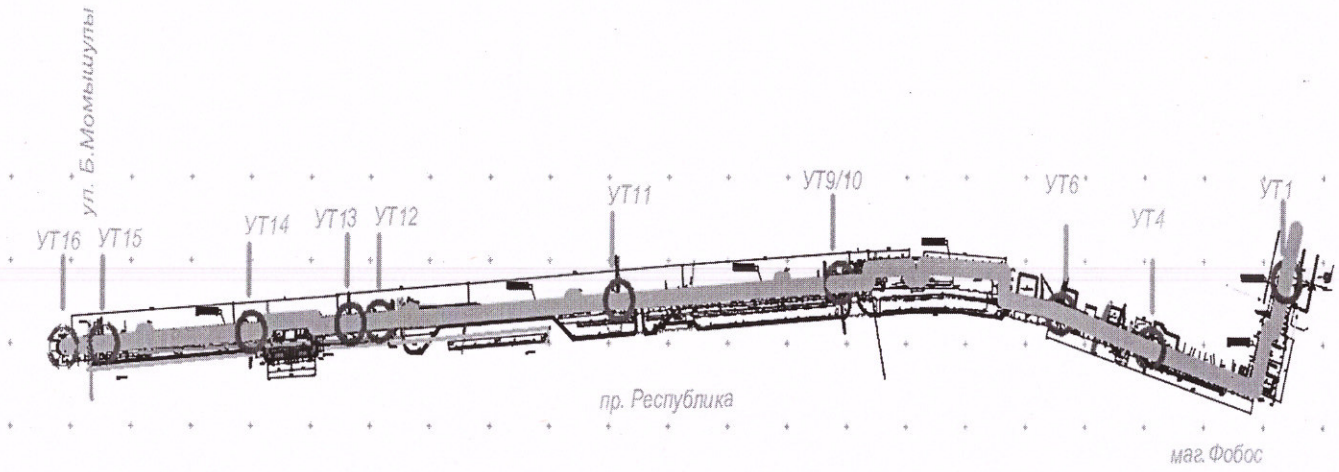

Протяженность труб тепловых сетей д530-630мм - 1221м

Авторский надзор

Замиралова Ирина Валерьевна _____
фамилия, имя, отчество *подпись эксперта*
М.П.

Новиков Валерий Павлович _____
фамилия, имя, отчество *подпись эксперта*
М.П

Митрохов Андрей Николаевич _____
фамилия, имя, отчество *подпись эксперта*
М.П