Вид "А"(КЖ-8)
Опалубочный чертеж монолитной стены лифтовой шахты

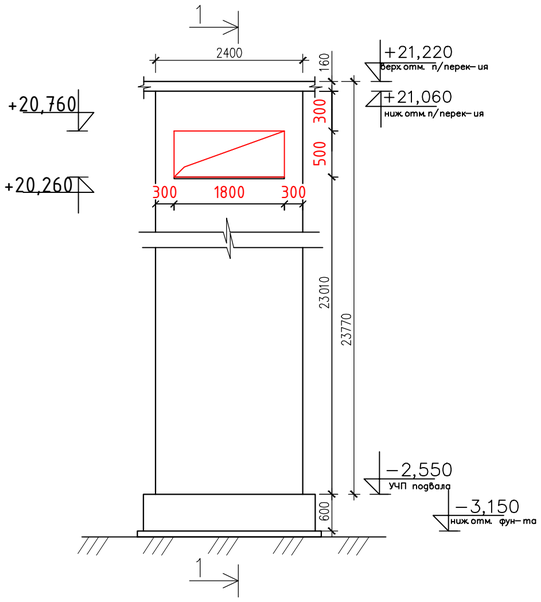

Вид "Б"(КЖ-8)
Опалубочный чертеж монолитной стены лифтовой шахты

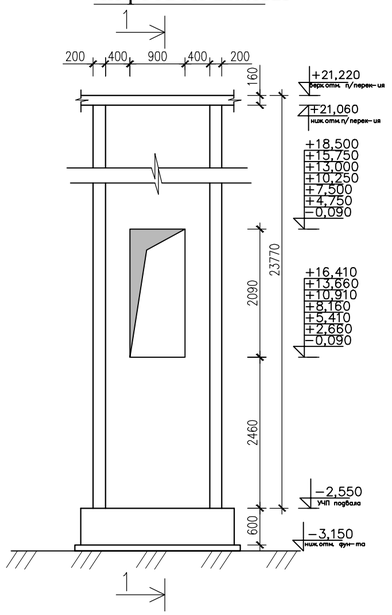

Вид "В"(КЖ-8)
Опалубочный чертеж монолитной стены лифтовой шахты

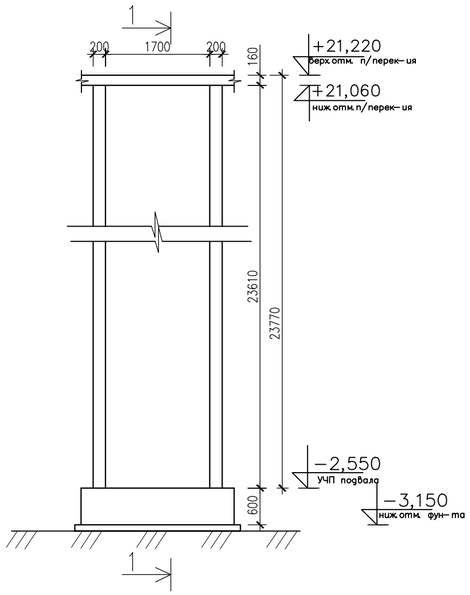

Вид "А"
Схема армирования монолитной стены лифтовой шахты

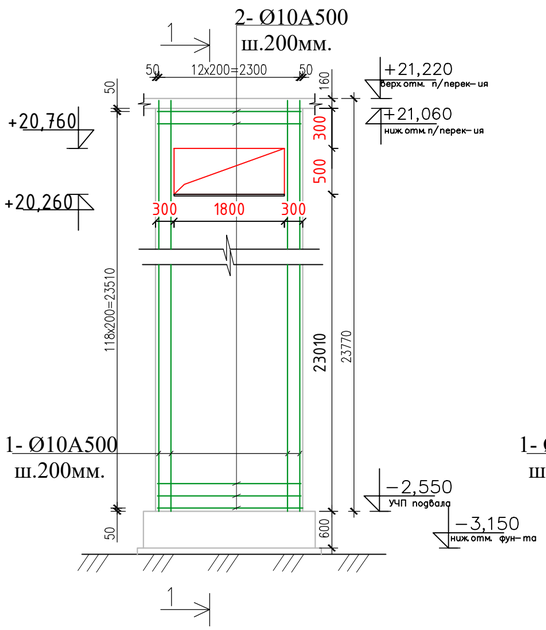

Вид "Б"
Схема армирования монолитной стены лифтовой шахты

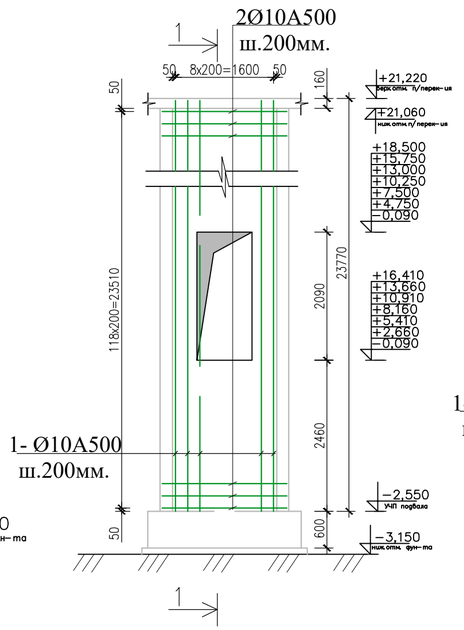

Вид "В"
Схема армирования монолитной стены лифтовой шахты

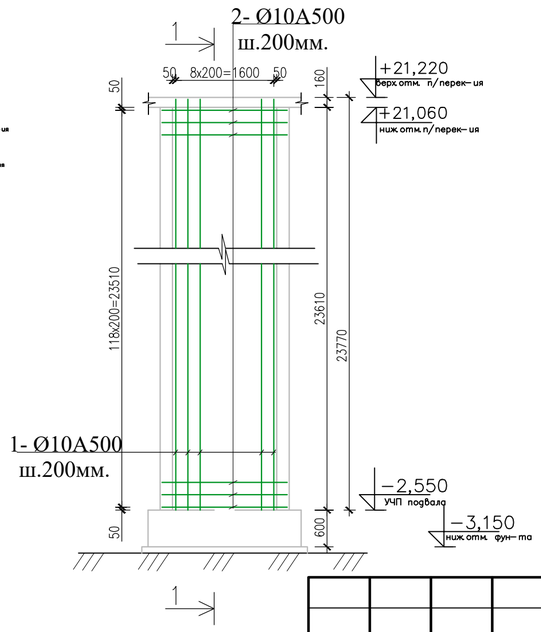

1 - 1

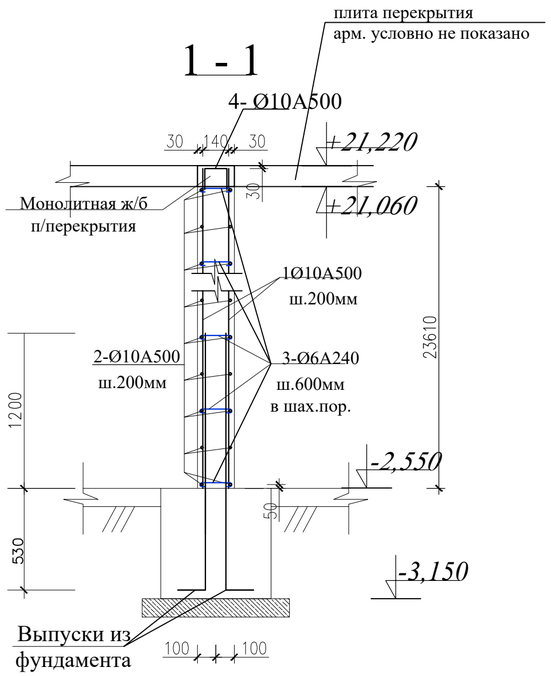

Ведомость деталей

Поз.	Эскиз
3	210; 70; 70
4	130; 300; 300

1. Данный лист смотреть совместно с листами КЖ-8; 24.

Изм.	Кол. уч.	Лист	? док.	Подп.	Дата	2017-18-КЖ
ГИП		Каржаова				Строительство многоэтажного арендного жилого дома по ул.Алашахана, 34Е
Проверил		Оспанов				Блок А
Исполнил		Сенченко				Стадия: РП; Лист: 22; Листов:
Норм. конт.		Оспанов				Монолитные стены лифтовой шахты

ТОО" Дала–Центр" Лицензия №14013512 от 12.09.20

Формат А3

Привязан: для жилого дома пл улице Алашахана 34Л в городе Жезказган.			
Нор.кон.	Максутова П.К.		04.23
Испол.	Сергазиева А.		04.23
ИНВ. №			

Подпись и дата | Взам. инв.? | Инв.? подл.

SHAFT VERTICAL SECTION

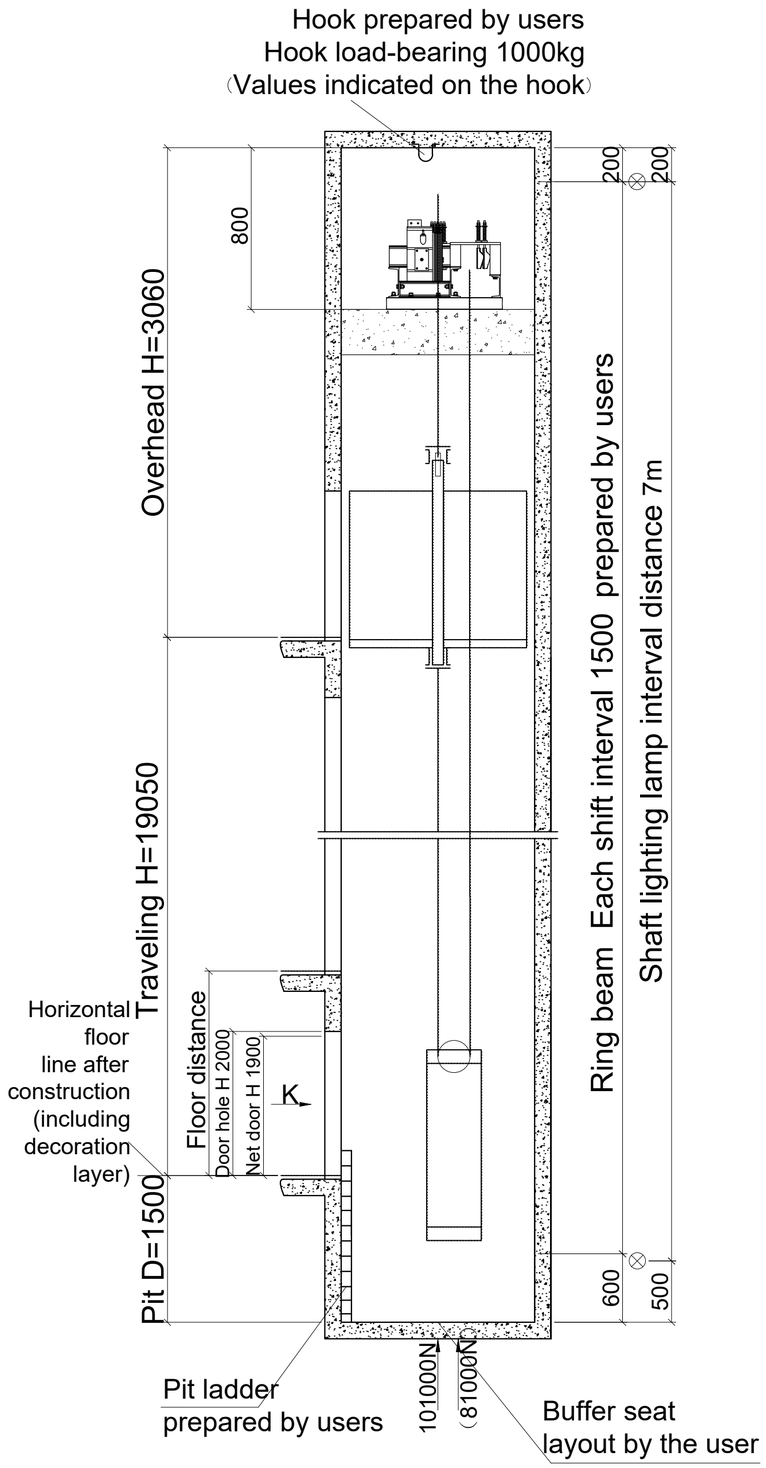

TOP FLOOR LAYOUT

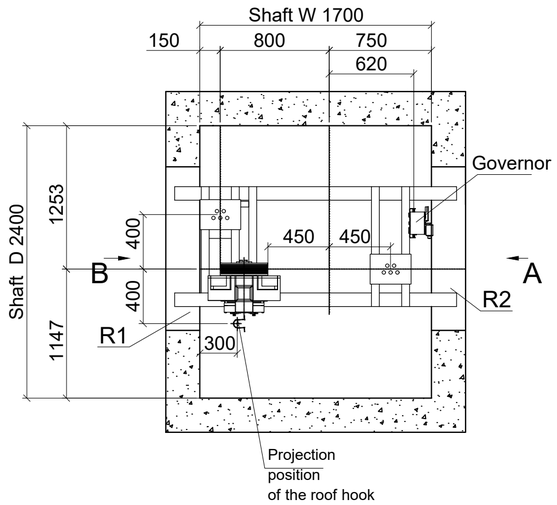

TOP FLOOR HOLE PLAN

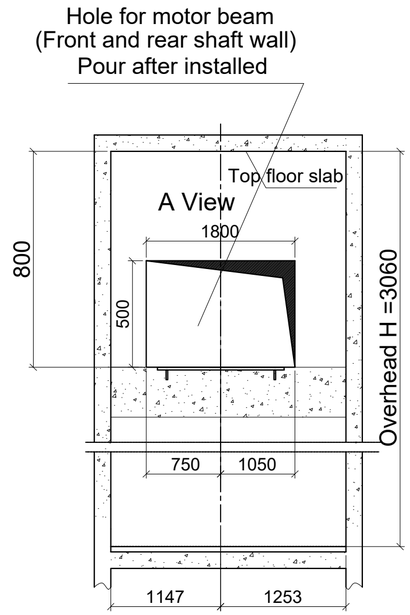

SHAFT LAYOUT

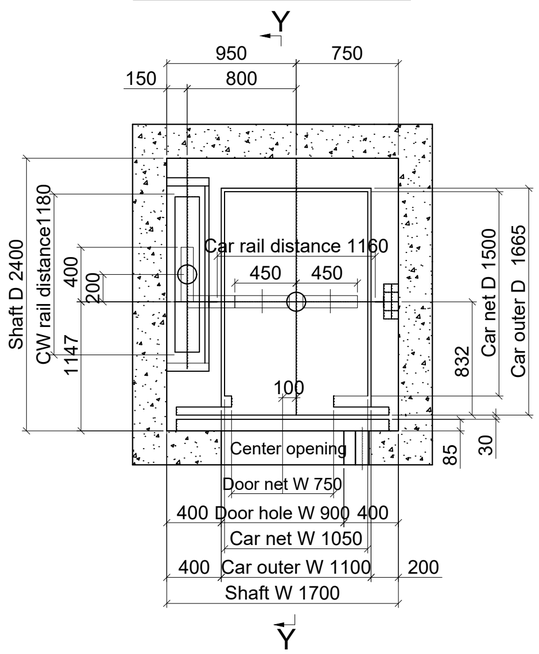

K View

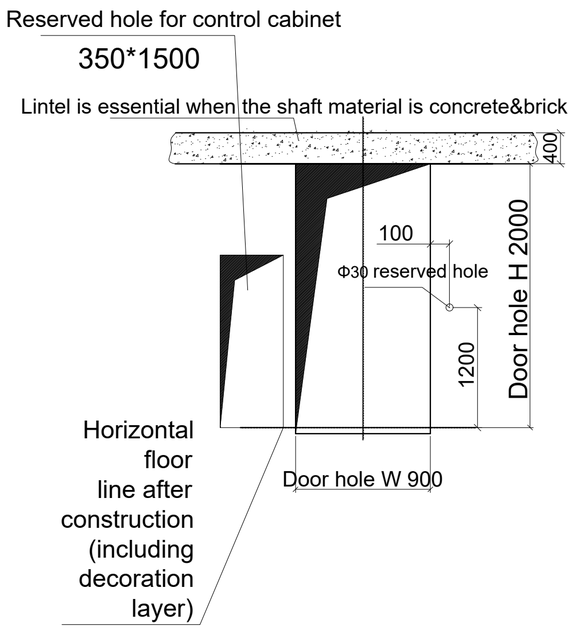

Specification	
Type	Roomless passenger elevator
Speed（m/s）	1.0
Load（kg）	630
Speed mode	VVVF
Control mode	Selective collective
Traction ratio	2 : 1
Door opening	Center opening
Door size	750(W)*1900(H)
Car net size	1050（W）*1500（D）
Car gross H	2400
Overhead H	3060
Pit D	1500
Traveling H	19050
Floor Stop Door	7/7/7
Power supply	380V,50Hz,3P
Motor Power	4.2kw/Unit
Measurement	mm

Machine room bearing（N）			
R1	70000	R2	65000

3225-Alashakhan project	
Drawing by Pan Sihao	
Date:	2025.1.7
MDMRL-630-20250107-4-A	
Metron Elevator(zhejiang) Co.Ltd.	

SHAFT VERTICAL SECTION

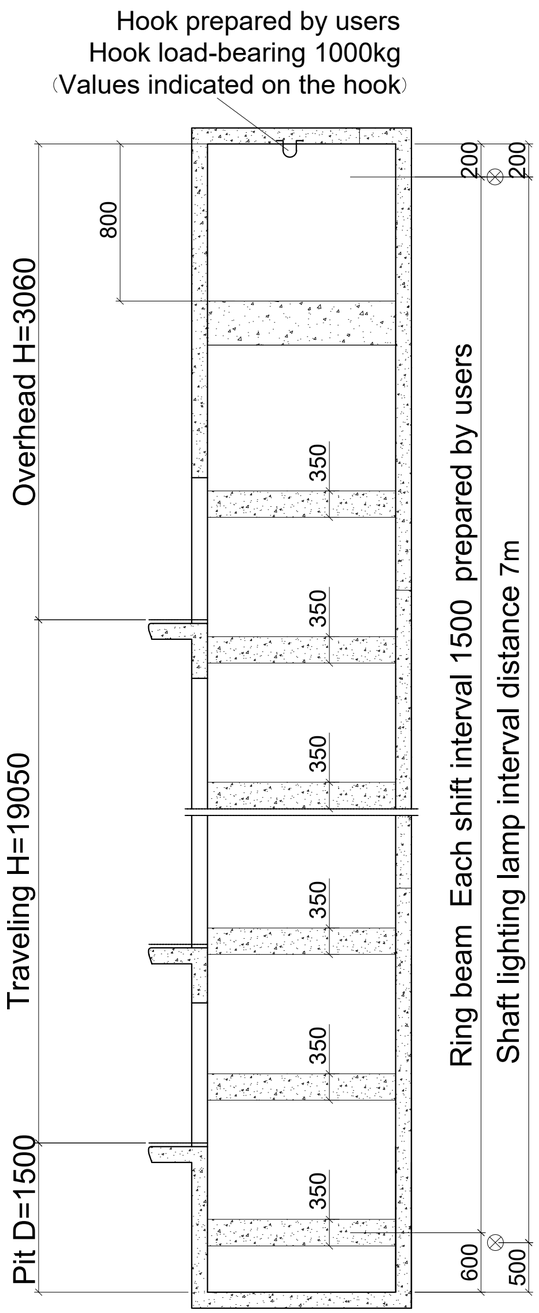

TOP FLOOR LAYOUT

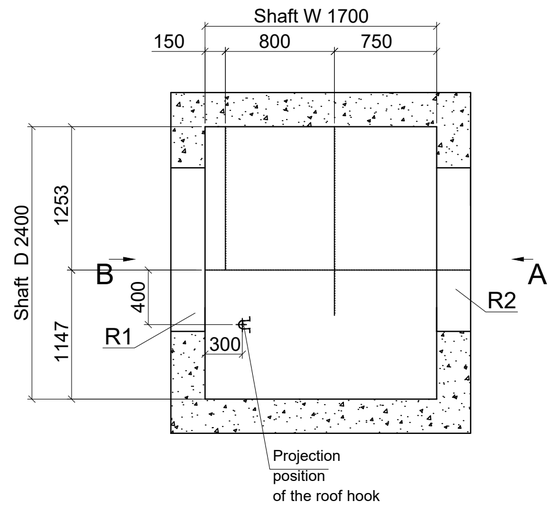

SHAFT LAYOUT

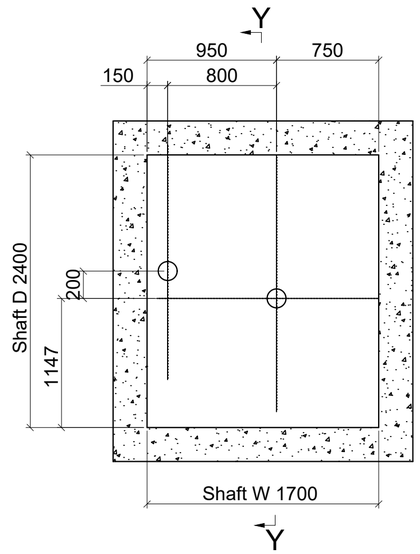

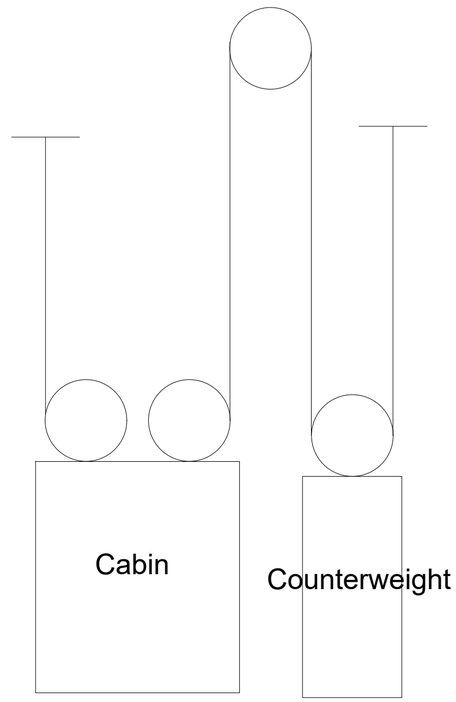

Specification	
Type	Roomless passenger elevator
Speed（m/s）	1.0
Load（kg）	630
Speed mode	VVVF
Control mode	Selective collective
Traction ratio	2 : 1
Door opening	Center opening
Door size	750(W)*1900(H)
Car net size	1050（W）*1500（D）
Car gross H	2400
Overhead H	3060
Pit D	1500
Traveling H	19050
Floor Stop Door	7/7/7
Power supply	380V,50Hz,3P
Motor Power	4.2kw/Unit
Measurement	mm

Machine room bearing（N）			
R1	70000	R2	65000

3225-Alashakhan project	
Drawing by Pan Sihao	
Date:	2025.1.7
MDMRL-630-20250107-4-A	
Metron Elevator(zhejiang) Co.Ltd.	

ТРЕБОВАНИЯ ПО ШАХТЕ

1. В комплект поставки лифта не входят грузоподъёмные средства для монтажа и ремонта лифта.
2. Строительная часть лифта должна выдерживать нагрузки, возникающие при работе лифтового оборудования. Толщина и прочность стен шахты и приямка должны выдержать все указанные нагрузки. Нагрузки в чертеже: 1)от подлебедочных балок, на последнем этаже, на стены шахты R1 и R2; 2) от буферов в приямке R3 и R4
3. Силовое электропитание должно быть трехфазное 380 В, 50 Гц, допустимое колебание напряжения - 7%, питание электроосвещения - однофазное 220 В.
4. Провода нулевой линии и заземления для основного электроснабжения должны быть разделены между собой. Заземление не должно превышать 4 Ом.
5. Температурный режим в шахте лифта должен сохраняться в диапазоне +5°C ~ +40°C, относительная влажность - не более 85% (при температуре 25°C). Если есть необходимость, нужно установить вентиляционные отверстия в глухой шахте (в основном наверху и внизу шахты). Площадь вентиляционных отверстий должна быть не менее 1% от общей горизонтальной площади шахты, и также они должны быть снабжены защитной сеткой. Подпор воздуха сверху вниз. Место ввода определяется заказчиком самостоятельно, исключая места отверстий А и В.
6. На каждом этаже в шахте лифта должно быть оборудовано стационарное электрическое освещение, обеспечивающее освещенность не менее 50лк при закрытых дверях.
7. Для шахты лифта из кирпича необходимы закладные детали, армопояса или уголки, каждые 1500 мм для закрепления кронштейнов направляющих. Для монолитной шахты из бетона закладные детали не требуются.
8. Шахта на объекте должна отвечать требованиям противопожарной безопасности. Не разрешается подсоединять или крепить устройства и электроприборы, которые не относятся к лифтовому оборудованию.
9. Шахта должна быть вертикальной. Горизонтальные размеры шахты должны быть с минимальными отклонениями, и перпендикулярные отклонения разрешаются в размере 0 ~ +25мм/0 ~ 30м, 0 ~ +30мм/30м ~ 60м, 0 ~ +50мм/ свыше 60 м.
10. Приямок должен быть изготовлен из армированного монолитного бетона толщиной не менее 200 мм, пол приямка должен армироваться арматурной сеткой из двух рядов, для того чтобы пол приямка выдерживал нагрузки от буферов.
11. Приямок должен быть водозащищенным, не допускается попадание грунтовых и сточных вод. Если вода все же попала в приямок, то она должна стекаться в угол приямка. Также необходимо установить лестницу (скобы), расположенную в пределах досягаемости из дверного проема.

13. До начала монтажа, в дверных проёмах лифта на каждом этаже Заказчик должен установить защитные ограждения с высотой не менее 1200 мм. Заказчик обязан удостовериться в устойчивости защитных ограждений.

14. После окончания монтажа все отверстия в проёмах дверей, панелей вызова и остальных проёмов, должны быть устранены.
15. В стенах шахты из кирпича категорический запрещено кладка вентиляционных каналов и любых инженерных сетей.
16. Дистанция между этажами должна быть не менее 2600 мм.
17. Все технологические отверстия подготавливаются Заказчиком.
18. В шахте лифта не должно быть посторонних (лишних) проводов.
19. В случае отклонений Заказчика от чертежей лифта FUJI SL, все дополнительные работы и материалы оплачиваются Заказчиком самостоятельно.
20. Для лифтов без МП необходимо изготовить точку заземления по всему периметру шахты на 500 мм ниже от низа отверстия под подлебедочную балку для заземления направляющих ограничителя скорости и лебёдки, а также подвести точку заземления к шкафу управления.

Все точки заземления должны быть подключены к общей системе заземления дома.

Ген.проектировщик: ТОО"Дала - Центр"
№ 14013512 от 12.09.2014 г.

Заказчик: ГУ "Отдел строительства города Жезказгана"

РАБОЧИЙ ПРОЕКТ

Строительство многоэтажного арендного жилого дома по ул.Алашахана, 34Е г.Жезказган Карагандинской области. (Без наружных инженерных сетей)

Том 4 Альбом 3
Конструкции железобетонные
Блок А

Директор	Мелдебеков Г		11.22	**Привязан: для жилого дома пл улице Алашахана 34Л в городе Жезказган.**	**ТОО "КазЦентрПроект" ГСЛ № 22005983**
ГИП	Максутова П.К		11.22		
Исполнил	Сергазиева А.			"Разработка проектно-сметной документаций к жилому дому по улице Алашахана 34Л, в городе Жезказган (привязка)".	

Директор Оспанов А.С

ГИП Каржауова М.М

2018г.

ОБЩАЯ ЧАСТЬ

Рабочий проект по конструктивному разделу проекта разработан на основании задания на проектирования, АПЗ, а также архитектурногои инженерного разделов проекта к объекту "Строительство многоэтажного арендного жилого дома по ул.Алашахана, 34Е". Рабочие чертежи проекта разработаны в соответствии с действующими нормативными документами, действующими на территории Республики Казахстан:

№п/п	Обозначение	Прим.
1	СП РК 3.04-102-2014 "Бетонные и железобетонные конструкции"	
2	СП РК 3.02-137-2013 "Крыши и кровли"	
3	СП РК 3.02-101-2012 (по состоянию на 10.10.2016г.) "Жилые здания"	
4	СП РК 3.06-101-2012 "Доступность зданий и сооружений для маломобильных групп населения"	
5	СП РК 2.02-101-2014 "Пожарная безопасность зданий и сооружений"	
6	СП РК 2.01-101-2013 "Защита строительных конструкций от коррозии"	
7	СП РК 2.04-01-2017"Строительная климатология"	
8	НТП РК 01-01-3.1-2017"Нагрузки и воздействия"	
9	НТП РК 05-01-2011"Деревянные конструкции"	
10	СП РК 5.02-02-2010 "Каменные и армокаменные конструкции"	
11	СП РК 5.01-102-2013"Основания зданий и сооружений"	
12	СП РК 50-101-2004"Проектирование и устройство оснований и фундаментов зданий и сооружений"	
13	СН РК 1.02.03-201"Порядок разработки, согласования, утверждения и состав проектной документации на строительство"	

Защита строительных конструкций от коррозии

В проекте принято, что грунты и грунтовые воды не агрессивны по отношению к ж/бетону. Проектом предусмотрены следующие антикоррозийные мероприятия:

- бетоны марки W 6 по водонепроницаемости для стен и покрытий;
- обетонирование или металлизация всех закладных и соединительных изделий;
- окраска всех необетонированных металлоконструкций и трубопроводов.

Закладные изделия ж/бетонных конструкций и соединительные изделия, а также другие стальные элементы, оговоренные на соответствующих чертежах проекта, подлежат защите от коррозии слоем алюминия или цинка толщиной 200мкм, наносимого методом металлизации. Необетонированных металлоконструкций (лестницы, люки) подлежат окраске за 4 раза эмалью ХС-710 по одному слою краски ХС-720 и грунта ВЛ-023. Трубопроводы окрасить 3 слоями лака ХС-76 на растворителе Р -4 по слою ХС-04.

Технические решения, принятые в рабочих чертежах, соответствуют требованиям экологических, санитарно-гигиенических, противопожарных и других норм и обеспечивают безопасную для жизни и здоровья людей эксплуатацию объекта при соблюдении предусмотренных чертежами мероприятий.
Главный инженер проекта _____ Каржаова М.М.

Противопожарные мероприятия

Все деревянные конструкции обработать антисептиком и подвергнуть глубокой пропитке антипиренами с поглощением солей не менее 75 кг/м3.

Металлические конструкции окрасить огнезащитной пастой ВПМ.

Антикоррозийные мероприятия

Защита несущих конструкции фундаментов от коррозии полностью соответствует требованиям СП РК 2.01-101-2013

Выступающие из бетона части закладных изделий, доступные для возобновления защитных покрытий, покрасить эмалью ПФ-115 (два слоя), толщиной 55мкм, по грунту ГФ-021 (один слой).

Толщина покрытия на лицевой плоскости закладных 50 мкм, на остальных плоскостях и анкерах на расстоянии 50мм от лицевой плоскости - 150мкм.

Все металлические конструкции покрасить эмалью ПФ115. Все деревянные конструкции и детали должны быть защищены от гниения, возгорания и поражения древоточцами согласно

НТП РК 05-01-11-2011«Защита деревянных конструкций» и серии 2.160-9.1. Все металлические изделия, конструкции и закладные детали должны иметь антикоррозийное покрытие согласно СП РК 2.01-101-2013 «Защита строительных конструкций от коррозий». При производстве и приемке работ по защите от коррозии руководствоваться этим же СП РК

Характеристика района строительства

Район строительства характеризуется следующими природно-климатическими условиями, принятыми для проектирования:

- район строительства - г.Жезказган Карагандинская область;
- сейсмичность района - 5 баллов;
- климатический район строительства - IIIВ
- расчетная зимняя температура наружного воздуха: - наиболее холодной пятидневки - -29,6
- нормативное значение: - вес снегового покрова - 1,2кПа - ветровое давление - 0,56кПа- толщина стенки гололеда - 10мм.

Основанием фундаментов служит дресвяно щебеночный грунт дресва мелкий и крупный щебень малопрочных мергелей с суглинистым заполнителем до 30% плотный в состояние естественной влажности

Грунтовые воды на участке в период изысканий выработками не вскрыты.

По суммарному содержанию легко- и среднерастворимых солей(1,573--2,750%) рыхлые грунты преимущественно относятся к незасоленным

Грунты по содержанию сульфатов являются к бетонам марки W4 по водонепроницаемости на простых, шлакопортландцементе и цементах с минеральными добавками среднеагресивными, на сульфатостойких цементах-неагрессивными.

Плотность сопротивлениегрунта для суглинков - 1,74 г/см³;
- плотность скального грунта - 1,98 г/см³.

Расчетная глубина промерзания грунтов для суглинков - 137см.
Расчетная глубина проникновения нулевой изотермы 0°С в грунт - 171см.
Степень огнестойкости - II. Степень долговечности - II.

Конструктивное решение.

Жилой дом состоит из четырех блоков. Конструктивное решение - каркасное, в виде монолитных ж/б колонн и ригелей в продольном и поперечном направлении со всеми жесткими узлами сопряжений и горизонтальными монолитными ж/б перекрытиями воспринимающие нагрузки во всех направлениях.

- блок А - 7-ми этажный, с подвалом и техническим этажом, прямоугольной формы в плане, с выступающими и западающими частями здания, размером по осям 21,2 х 14,4 м. Высота этажа 2,75м, подвала - 2,55м.

За условную отметку 0,000 принято считать уровень чистого пола 1-го этажа, что соответствует абсолютной отметки 376,80

Фундаменты монолитные ж/б перекрестно ленточные сечением 1000х600 мм. Бетон класса С16/20, глубина заложения 1950 мм от уровня земли. Под фундаменты предусмотреть бетонную подготовку толщиной 100мм из бетона класса С8/10 Фундаменты под перегородки бетонировать одновременно с бетонным полом.

Стены подвала - монолитные ж/б толщиной 400 мм Бетон кл. С16/20 Колонны - монолитные ж/б сечением 400х400 мм бетон кл.С20/25

Ригеля - монолитные ж/б сечением 400х400 мм бетон кл. С20/25 Перекрытия - монолитные, толщиной 160мм. Бетон кл. С20/25

Стены лифтовой шахты - монолитные ж/б толщиной 200 мм Бетон кл. С20/25

Площадки и марши - монолитные ж/б. Бетон кл.С20/25

Наружные стены - заполнение каркаса из пеноблоков толщиной 250мм с дополнительным утеплением 100мм и облицовочным кирпичом толщиной 120мм.

Перегородки межквартирные - из обыкновенного кирпича толщиной 380мм включены в работу каркаса. Перегородки межкомнатные - из обыкновенного кирпича толщиной 120мм.

В кирпичных стенах и перегородках над проемами запроектированы брусковые железобетонные перемычки по серии 1.038.1-1 выпуск 1. Крепление ненесущих стеновых конструкций к несущим ж/б конструкциям выполнить соединительными элементами, привариваемыми к закладным изделиям анкерными болтами.

Крыша плоская ж/б с устройством внутреннего водостока.

Директор	Мелдебеков Г		11.22
ГИП	Максутова П.К		11.22
Исполнил	Сергазиева А.		

Привязан: для жилого дома пл улице Алашахана 34Л в городе Жезказган.

ТОО "КазЦентрПроект" ГСЛ № 22005983

"Разработка проектно-сметной документаций к жилому дому по улице Алашахана 34Л, в городе Жезказган (привязка)".

2017-18-КЖ

Строительство многоэтажного арендного жилого дома по ул.Алашахана, 34Е

Изм.	Кол.уч.	Лист	№док.	Подпись	Дата
ГИП		Каржаова			
Проверил		Оспанов			
Исполнил		Сенченко			
Норм. конт.		Оспанов			

Блок А

Стадия	Лист	Листов
Р П	1	

Общие указания.

ТОО"Дала-Центр" Лицензия № 14013512 от 12.09.2014г.

Согласовано: раздел ОВ — Шилохвостов 11.22; раздел ВК — Жусупов 11.22

Согласовано: раздел ПП — Нестеренко 11.22; раздел АР — Гасанова 11.22; раздел ЭО,СС — Умирбеков 11.22

Взамен инв. № | Подп. и дата | Инв. № Подл.

Перечень актов освидетельствования скрытых работ

Наименование актов	Обоснование	Примечание
Геодезические работы по СН РК 1.03-03-2018		
Акт приемки геодезической разбивочной основы для строительства	прилож.7	с исполнительной схемой
Акт приемки-передачи результатов геодезических работ при строительстве зданий, сооружений	прилож.8	с исполнительной схемой и разбивочными схемами
Основания и фундаменты по СН РК 5.01-01-2013		
Акт приемки естественного основания	п.1.11, прилож. 2, п.1А	
Акт приемки обратных засыпок и оснований под полы	п.4.26, прилож. 2, п.1Д	
Проектирование бетонных и железобетонных конструкций из тяжелых бетонов без предварительного напряжения арматуры по НТП РК 02-01-1.1-2011		
Акт приемки опалубки		
Акт приемки арматурной стали, закладных деталей и анкеров		
Акт приемки смонтированной арматуры, закладных деталей и конструкций, закрываемых при бетонировании		
Акты приемки готовых конструкций		
Антикоррозионная защита по СН РК 1.04-01-2013		
Акт приемки изоляционных материалов		
Акт приемки защищаемых поверхностей конструкций		
Акт приемки защитного покрытия в целом		
Акт приемки швов, примыканий и стыков защиты		

Примечание:
Акты освидетельствования скрытых работ должны быть составлены на все виды строительно-монтажных работ, регламентированные нормативно-технической документацией по организации строительства, правилами производства и приемки работ.

Указания по производству работ в зимнее время

При ожидаемой среднесуточной температуре наружного воздуха ниже +5°С и минимальной суточной температуре ниже 0°С бетонные работы следует производить в строгом соответствии с требованиями п.п.2.53 - 2.62 СН РК 5.03-07-2013 "Несущие и ограждающие конструкции".

Основные указания по производству работ в зимний период.

Устройство перекрытий рекомендуется выполнить способом "термоса" с противоморозными и пластифицирующими добавками при температуре ниже -15град.С.

Выдерживание бетона способом замораживания запрещается.

Способ "термоса" основан на том, что количество тепла аккумулированного бетонной смесью при изготовлении из нагретых материалов изотермического тепла цемента достаточно для набора бетоном требуемой прочности.

Метод "термоса" с противоморозными добавками основан на свойстве бетона набирать прочность при отрицательной температуре. В качестве противоморозных добавок применяют нитрит натрия (Nano3) и поташ (K2CO3).

Сущность метода обогрева бетона в греющейся опалубке заключается в передаче теплоты через разделительную стенку (палубу щита) в поверхностный слой бетона от электронагревателей, установленных в утепленной опалубке.

Теплота в толще бетона распределяется в основном путем теплопроводности.

Способы выдерживания бетона должны обеспечивать достижение прочности бетона к моменту замерзания 80% для перекрытий и 50% для ленточных фундаментов.

Привязан: для жилого дома пл улице Алашахана 34Л в городе Жезказган.

Нор.кон.	Максутова П.К.		04.23
Испол.	Сергазиева А.		04.23
ИНВ. №			

Изм.	Кол. уч.	Лист? док.	Подп.	Дата
ГИП		Каржаова		
Проверил		Оспанов		
Исполнил		Сенченко		
Норм. конт.		Оспанов		

2017-18-КЖ

Строительство многоэтажного арендного жилого дома по ул.Алашахана, 34Е

Блок А

Стадия	Лист	Листов
РП	1.1	

Общие данные

ТОО"Дала-Центр"
Лицензия № 14013512 от 12.09.2014г.

Подпись и дата Взам.инв.?

Инв.? подл.

Формат А3

Ведомость основных комплектов рабочих чертежей

Обозначение	Наименование	Примечание
ПП	Паспорт проекта	Том 1
ЭП	Энергетический паспорт проекта	Том 2
ОПЗ	Общая пояснительная записка	Том 3
ГП	Генеральный план	Том 4 Альбом 1
АР	Архитектурные решения	Том 4 Альбом 2
КЖ	Конструкции железобетонные	Том 4 Альбом 3
ОВ	Отопление, вентиляция и кондиционирование	Том 4 Альбом 4
ВК	Водопровод и канализация	Том 4 Альбом 5
ЭОМ	Силовое электрооборудование. Электрическое освещение (внутренее)	Том 4 Альбом 6
СС	Слаботочные системы	Том 4 Альбом 7
СД	Сметная документация	Том 5
	Прайс-листы	Том 6
ПОС	Проект организации строительства	Том 7
ОВОС	Оценка воздействия на окружающую среду	
	Инженерные изыскания	

Ведомость рабочих чертежей раздела КЖ (начало)

Лист	Наименование	Прим.
1	Общие указания.	
2	Ведомость рабочих чертежей.	
3	План котлована.	
4	План фундаментов. Спецификация.	
5	Схема армирования фундаментной ленты (нижнее). Сечения.	
6	Схема армирования фундаментной ленты (верхнее). Сечения.	
7	Схема расположения фундаментных выпусков. Узлы.	
8	Схема армирования стен подвала.	
9	Узлы. Спецификация.	
10	Монолитная стена №1.	
11	Монолитная стена №2.	
12	Монолитная стена №3.	
13	Монолитная стена №4.	
14	Монолитная стена №5.	
15	Монолитная стена №6.	

Ведомость рабочих чертежей раздела КЖ (продолжение)

16	Монолитная стена №7.	
17	Монолитная стена №8, 9.	
18	Монолитная стена №10, 11.	
19	Монолитная стена №12, 13.	
20	Монолитная стена №14.	
21	Монолитная стена №15.	
22	Монолитная стена шахты лифта.	
23	Спецификация.	
24	Спецификация.	
25	Схема расположения ж/б каркаса подвала.	
26	Схема расположения ж/б каркаса типового этажа.	
27	Схема расположения ж/б каркаса 7-го этажа.	
28	Схема расположения ж/б каркаса тех. этажа.	
29	Км-1. Сечения. Спецификация.	
30	Км-1.1. Сечения. Спецификация.	
31	Рм-1, Рм-2. Сечения.	
32	Рм-3, Рм-4. Сечения.	
33	Рм-5. Сечения.	
34	Рм-6. Сечения.	
35	Рм-7, Рм-8. Сечения.	
36	Рм-8.1. Сечения.	
37	Рм-9. Сечения.	
38	Рм-9.1. Сечения.	
39	Рм-10. Сечения.	
40	Рм-11. Сечения.	
41	Рм-12 - Рм-16. Сечения.	
42	Рм-17 - Рм-19. Сечения.	
43	Рм-20 - Рм-22. Сечения.	
44	Рм-23 - Рм-25. Сечения.	
45	Рм-26 - Рм-29. Сечения.	
46	Спецификация.	
47	Спецификация.	
48	Спецификация.	
49	Спецификация.	
50	Спецификация.	
51	Спецификация.	
52	Спецификация.	

Ведомость рабочих чертежей раздела КЖ (окончание)

53	Схема расположения армирования плиты перекрытия подвала. Спецификация.	
54	Схема расположения армирования плиты перекрытия типового этажа. Спецификация.	
55	Схема расположения армирования плиты 7-го этажа. Спецификация.	
56	Схема расположения армирования плиты перекрытия тех. этажа. Спецификация.	
57	Сечение 5-5. Спецификация обрамлений отверстий.	
58	Схема расположения ж/б перемычек 1-го этажа. Спецификация.	
59	Схема расположения ж/б перемычек 2-го - 7-го этажа. Спецификация.	
60	Схема расположения ж/б перемычек тех. этажа. Спецификация.	
61	Ж/бетонные пермычки ПР-1 - ПР-9.	
62	Разрез по лестничной клетке. Лм-1, Лм-2, Лп-1, Лп-2.	
63	Схема армирования лестничных площадок.	
64	Схема армирования лестничных площадок.	
65	Спецификация.	

Директор	Мелдебеков Г.		11.22	**Привязан: для жилого дома пл улице Алашахана 34Л в городе Жезказган.**
ГИП	Максутова П.К		11.22	
Исполнил	Сергазиева А.			"Разработка проектно-сметной документаций к жилому дому по улице Алашахана 34Л, в городе Жезказган (привязка)".

ТОО "КазЦентрПроект" ГСЛ № 22005983

Изм.	Кол.уч.	Лист	№док.	Подпись	Дата
ГИП		Каржаубова			
Проверил		Оспанов			
Исполнил		Сенченко			
Норм. конт.		Оспанов			

2017-18-КЖ

Строительство многоэтажного арендного жилого дома по ул.Алашахана, 34Е

Блок А

Стадия	Лист	Листов
Р П	2	

Ведомость рабочих чертежей.

ТОО"Дала-Центр"
Лицензия № 14013512 от 12.09.2014г.

Взамен инв. №

Подп. и дата

Инв. № Подл.

План котлована.

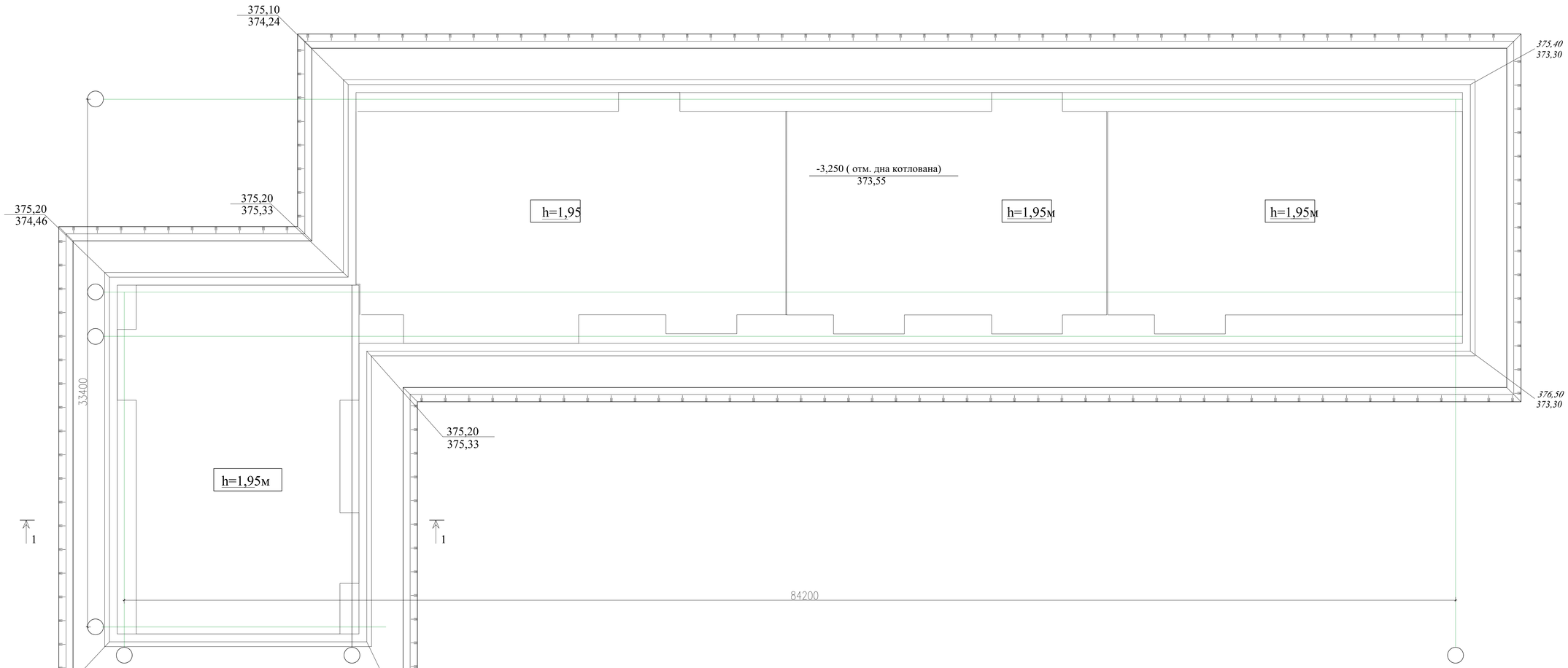

Разрез 1 - 1

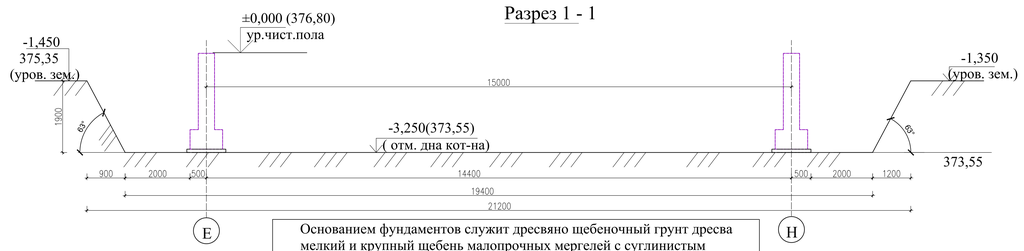

Основанием фундаментов служит дресвяно щебеночный грунт дресва мелкий и крупный щебень малопрочных мергелей с суглинистым заполнителем до 30% плотный в состояние естественной влажности

1. Разработка котлована = 4030,5м³.
2. Обратная засыпка - 3338,7м³.
3. Засыпка под полы - 1622,0м³.
4. Обратную засыпку пазухов выполнить грунтом послойно с трамбовкой, толщина слоя не более 300мм.

Привязан: для жилого дома на улице Алашахана 34Л в городе Женгиздан.					
Нор.кон.	Максутова П.К.		04.23		
Испол.	Сергазиева А.		04.23		
ИНВ. №					

						2017-18-КЖ		
						Строительство многоэтажного арендного жилого дома по ул.Алашахана, 34Е		
Изм.	Кол.уч	Лист	N док.	Подпись	Дата			
ГИП		Каржаубов				Блок А - Г	Стадия	Лист	Листов
Проверил		Осланов					Р П	3	
Исполнил		Сенченко							
Норм. кон		Осланов				План котлована.	ТОО"Дизайн-Центр" Лицензия № 14/13512 от 12.09.2014г.		

План фундаментов

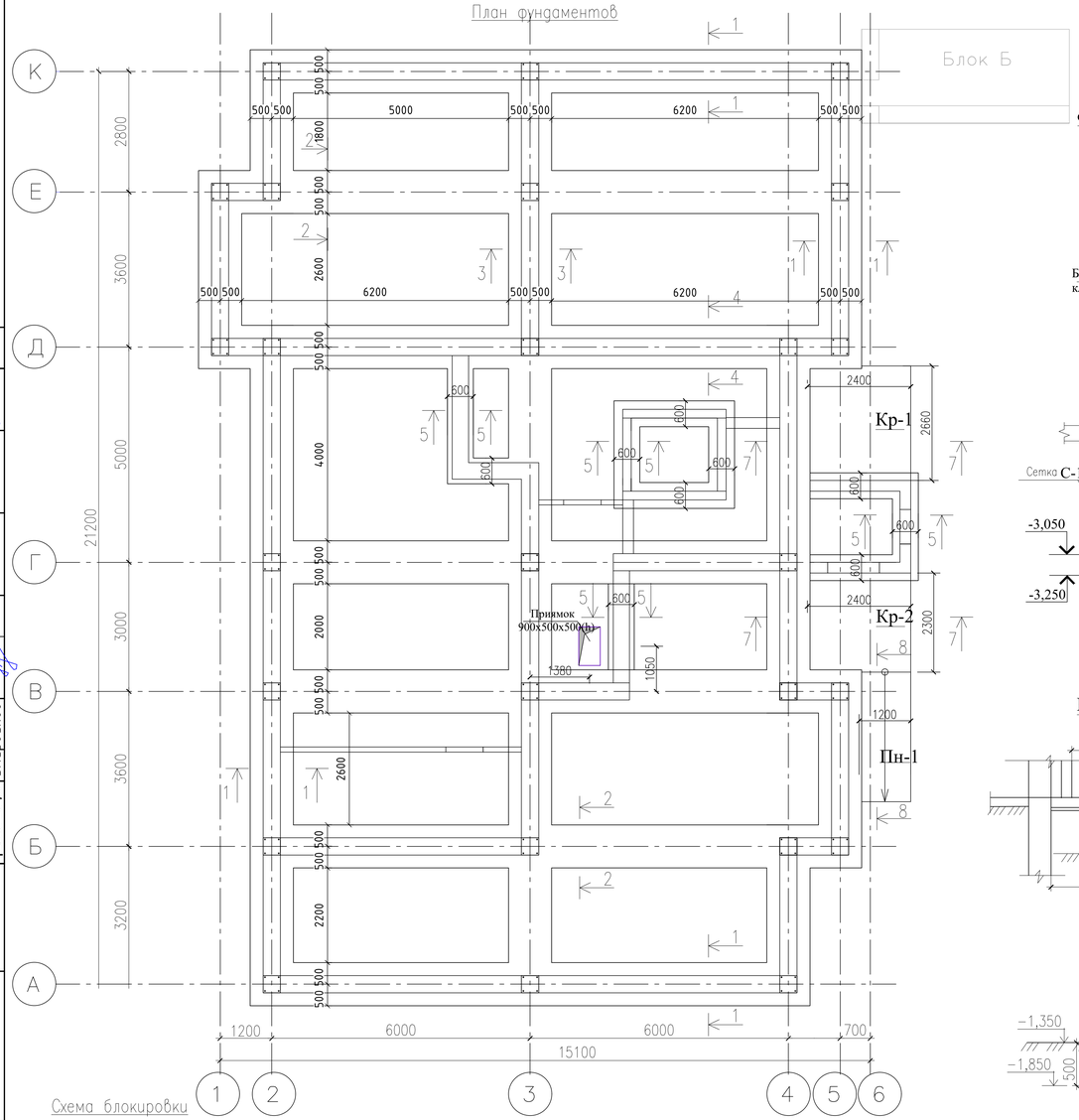

Схема блокировки

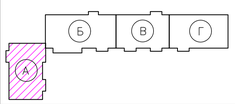

Фундамент под перегородки (120мм)

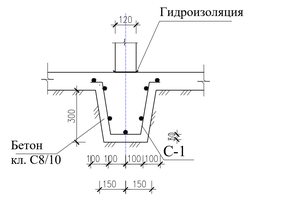

Фундамент под перегородки (250мм)

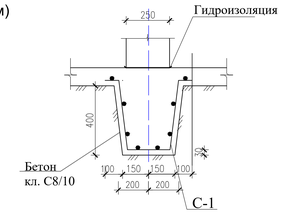

6-6
Приямок

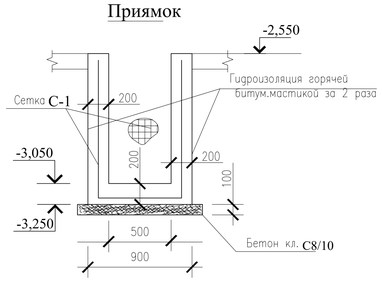

7 - 7
Крыльцо Кр-1, Кр-2

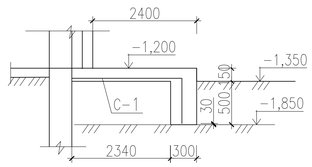

С-1 (1,0 кв.м.)

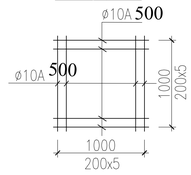

8 - 8
Пандус Пн-1

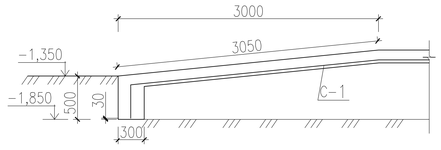

Спецификация элементов и материалов

№поз.	Обозначение	Наименование	К-во	Масса ед.кг	Примеч.
		Фундамент под перегородки 120мм			
С-1		Арматурная сетка С-1, м²	7,1	7,4	52,54
				Итого	
		Бетон кл. С8/10 м³	0,57		
		Фундамент под перегородки 250мм			
С-1		Арматурная сетка С-1, м²	3,1	7,4	22,94
				Итого	
		Бетон кл. С8/10 м³	0,35		
		Приямок 900x500x500(h)			
С-1		Арматурная сетка С-1, м²	1,85	7,4	13,69
				Итого	13,69
		Бетон кл.С8/10 м³	0,37		
		Бетон кл. С8/10 м³	0,1		
		Крыльцо Кр-1	1шт		
С-1		Арматурная сетка С-1, м²	11,28	7,4	83,47
				Итого	83,47
		Бетон кл. В10, м³	2,15		
		Крыльцо Кр-2	1шт		
С-1		Арматурная сетка С-1, м²	10,14	7,4	75,04
				Итого	75,04
		Бетон кл. В10, м³	1,96		
		Пандус Пн-1	1шт		
С-1		Арматурная сетка С-1, м²	6,54	7,4	48,4
				Итого	48,4
		Бетон кл. В10, м³	1,65		
		Сетка С-1 на 1 кв.м.			
1	ГОСТ 34028-2016	Арматура ⌀10А А 500 L=1000мм.	6	0,617	3,7
2	ГОСТ 34028-2016	Арматура ⌀10А А 500 L=1000мм.	6	0,617	3,7
				Итого	7,4

Привязан: для жилого дома пл улице Алашахана 34Л в городе Жезказган.

Нор.кон.	Максутова П.К.	04.23
Испол.	Сергазиева А.	04.23
ИНВ. №		

1. Данный лист смотреть совместно с листами КЖ-5; 6.
2. Для фундаментов принять бетон на сульфатостойком портландцементе W4.
В состав гидроизоляции включить добавку Пенетрон Адмикс не менее 1% от массы цемента.
Расчет на 1% составляет 4,0 кг по ТУ 5745-001-77921756-2006. Общий расход на добавку составляет - 17 327 кг.

Изм.	Кол. уч.	Лист	№ док.	Подп.	Дата
ГИП		Каржаубова			
Проверил		Оспанов			
Исполнил		Сенченко			
Норм. конт.		Оспанов			

2017-18-КЖ

Строительство многоэтажного арендного жилого дома по ул.Алашахана, 34Е

Блок А

Стадия	Лист	Листов
РП	4	

План фундаментов

ТОО"Дала-Центр"
Лицензия № 14013512 от 12.09.2014г.

Формат А3

Согласовано

раздел ОВ	Шилохвостов		11.22
раздел ВК	Жусупов		11.22
раздел ПС	Нестеренко		11.22
раздел АР	Гасанова		11.22
раздел ЭОМ,СС	Умирбеков		11.22

Взам. инв.?

Подпись и дата

Инв.? подл.

Схема армирования фундаментов (нижнее)

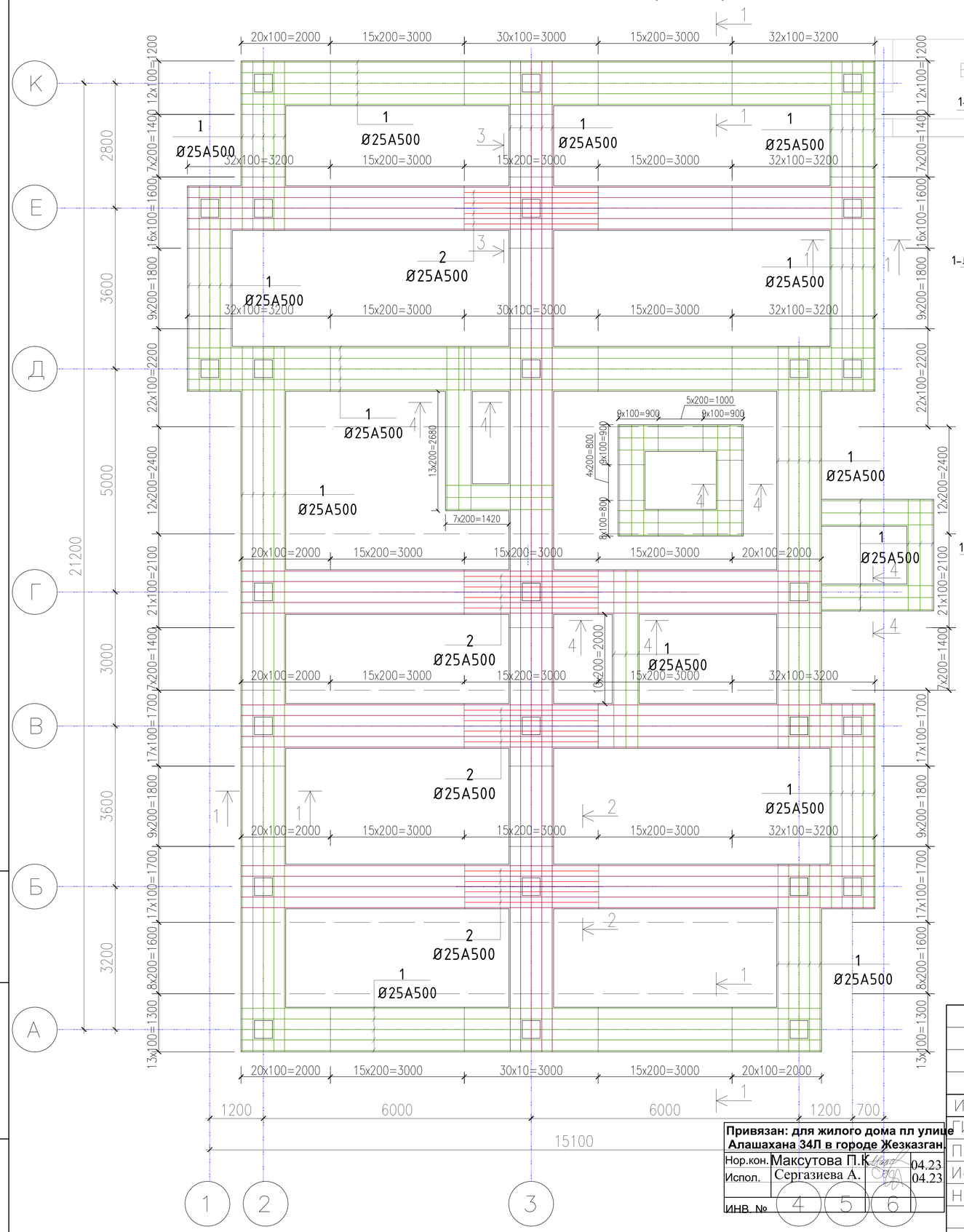

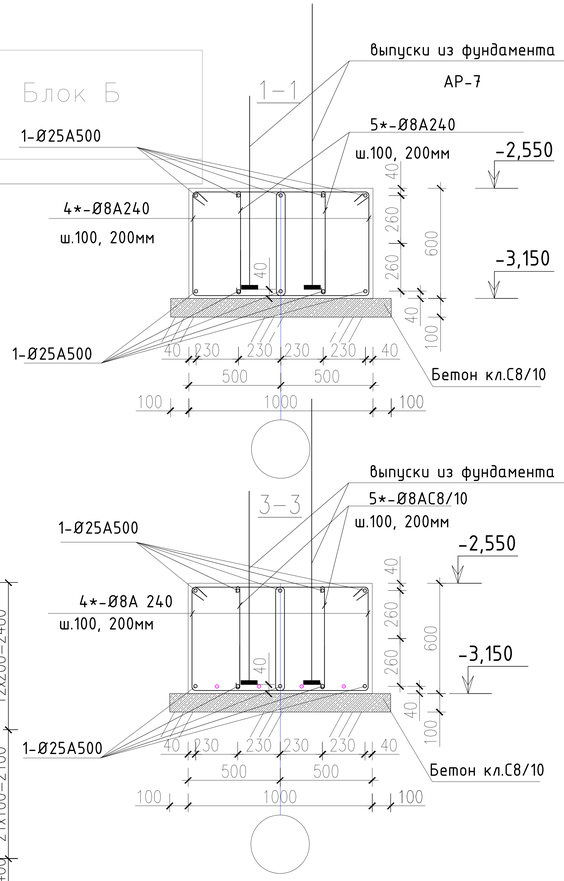

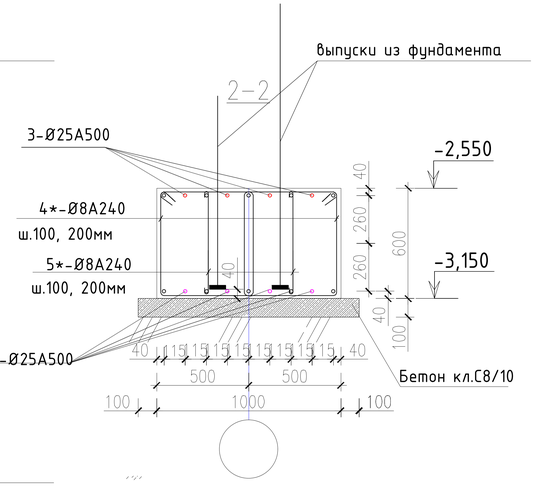

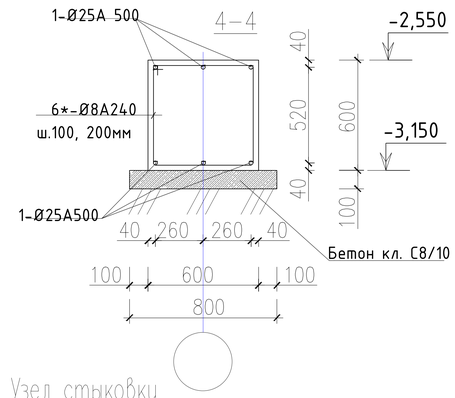

Узел стыковки арматуры (без сварки)

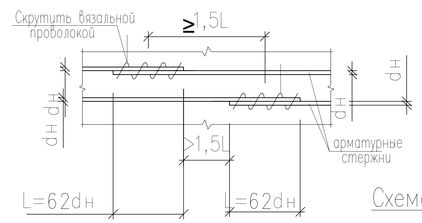

Схема блокировки

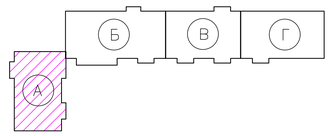

1. Данный лист смотреть совместно с листами КЖ-4; 6.

Привязан: для жилого дома пл улице Алашахана 34Л в городе Жезказган.

Нор.кон.	Максутова П.К.	04.23
Испол.	Сергазиева А.	04.23

ИНВ. № 4 5 6

Взам. инв.? | Подпись и дата | Инв.? подл.

Изм.	Кол. уч.	Лист	? док.	Подп.	Дата
ГИП		Каржауова			
Проверил		Оспанов			
Исполнил		Сенченко			
Норм. конт.		Оспанов			

2017-18-КЖ

Строительство многоэтажного арендного жилого дома по ул.Алашахана, 34Е

Блок А

Стадия	Лист	Листов
РП	5	

Схема армирования ленточного фундамента (нижнее)

ТОО"Дала-Центр"
Лицензия № 14013512 от 12.09.2014г.

Формат А3

Схема армирования фундаментов (верхнее)

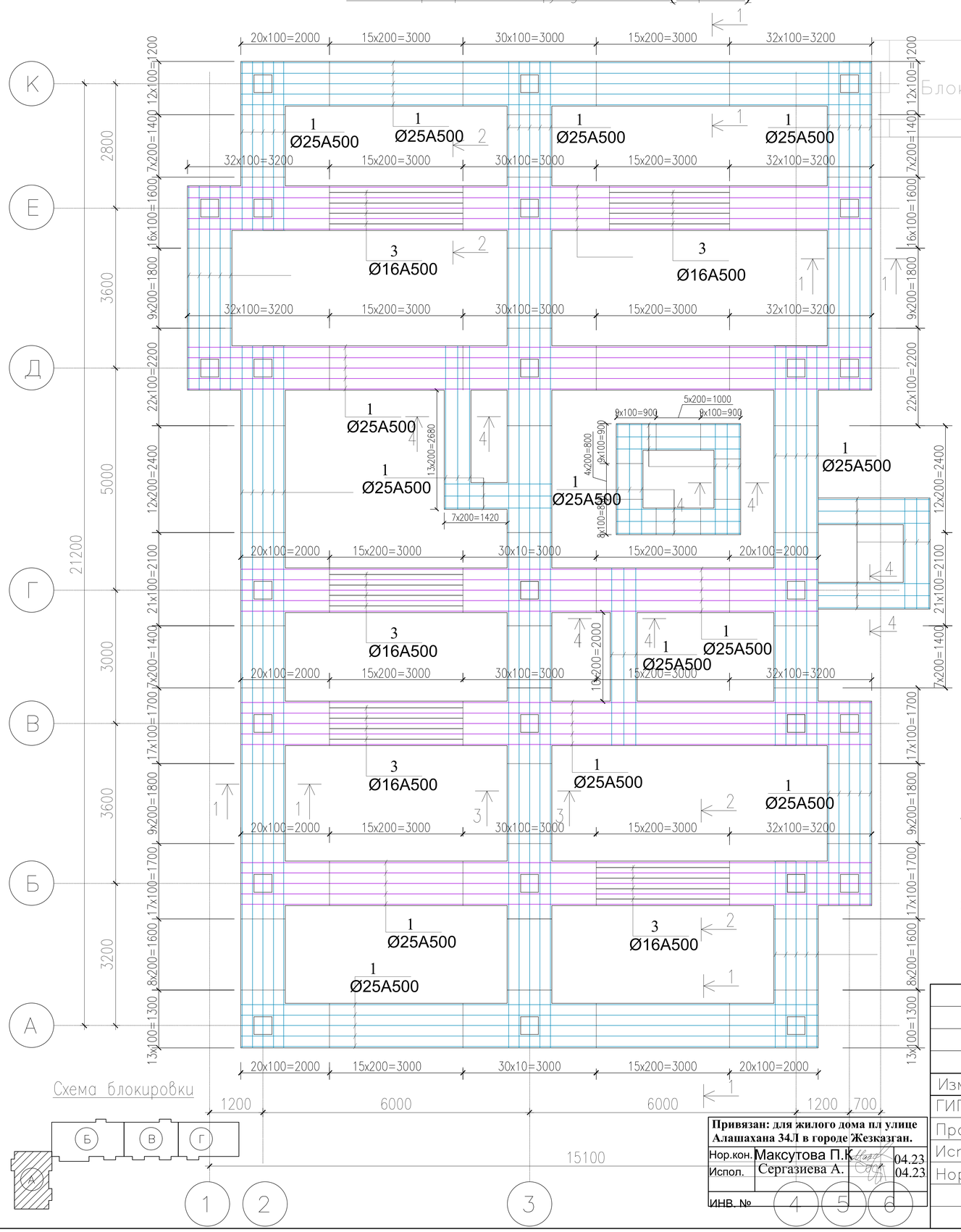

Спецификация элементов монолитного ленточного фундамента

№ поз.	Обозначение	Наименование	К-во	Масса ед.кг	Примеч.
	Фл-1	Фундамент ленточный			
1	ГОСТ 34028-2016	Арматура ⌀ 25 А 500 , п.м.	1684,0	3,85	6483,4
2	ГОСТ 34028-2016	Арматура ⌀ 25 А 500 , п.м.	48,0	3,85	184,8
3	ГОСТ 34028-2016	Арматура ⌀ 16 А 500 , п.м.	180,0	1,58	284,4
4	ГОСТ 34028-2016	Проволока ⌀8 А240 , L=2400мм.	2670	0,948	2531,16
5	ГОСТ 34028-2016	Проволока ⌀8 А240 , L=800мм.	2670	0,316	843,72
6	ГОСТ 34028-2016	Проволока ⌀8 А240 , L=2600мм.	164	1,027	168,43
				Итого	10495,91
	Материалы:	Бетон кл.С20/25,W6, F50 на сульфатостойком портландцем, м3.	94,22		$м^3$
		Бетон кл. С8/10	18,71		$м^3$
		Гидроизоляция – горячий битум за 2 раза	396,71		$м^2$

1. Под фундаменты выполнить бетонную подготовку из бетона кл.С8/10 толщиной 100мм, с заведением за грани фундамента на 100мм.
2. Продольную арматуру ленточного фундамента стыковать внахлестку, без сварки на скрутках из вязальной проволоки не менее 3шт. на стык. Стыки располагать в разбежку, в одном сечении стыковать не более 50% арматуры.
3. Бетонные работы выполнять в соответствии СП РК 5.03-107-2013
4. Соприкасающиеся части фундамента с грунтом обмазать горячим битумом за 2 раза.
5. По верху фундаментов выполнить горизонтальную гидроизоляцию - слой из цементо-песчанного раствора марки 100 толщиной 40мм.

Схема блокировки

Привязан: для жилого дома пл улице Алашахана 34Л в городе Жезказган.

Нор.кон.	Максутова П.К	04.23
Испол.	Сергазиева А.	04.23
ИНВ. №		

Изм.	Кол. уч.	Лист? док.	Подп.	Дата
ГИП		Каржауова		
Проверил		Оспанов		
Исполнил		Сенченко		
Норм. конт.		Оспанов		

2017-18-КЖ

Строительство многоэтажного арендного жилого дома по ул.Алашахана, 34Е

Блок А

Стадия	Лист	Листов
РП	6	

Схема армирования ленточного фундамента (верхнее)

ТОО"Дала-Центр"
Лицензия № 14013512 от 12.09.2014г.

Подпись и дата | Взам.инв.? | Инв.? подл.

Формат А3

Схема расположения выпусков из фундаментов под монолитные стены подвала

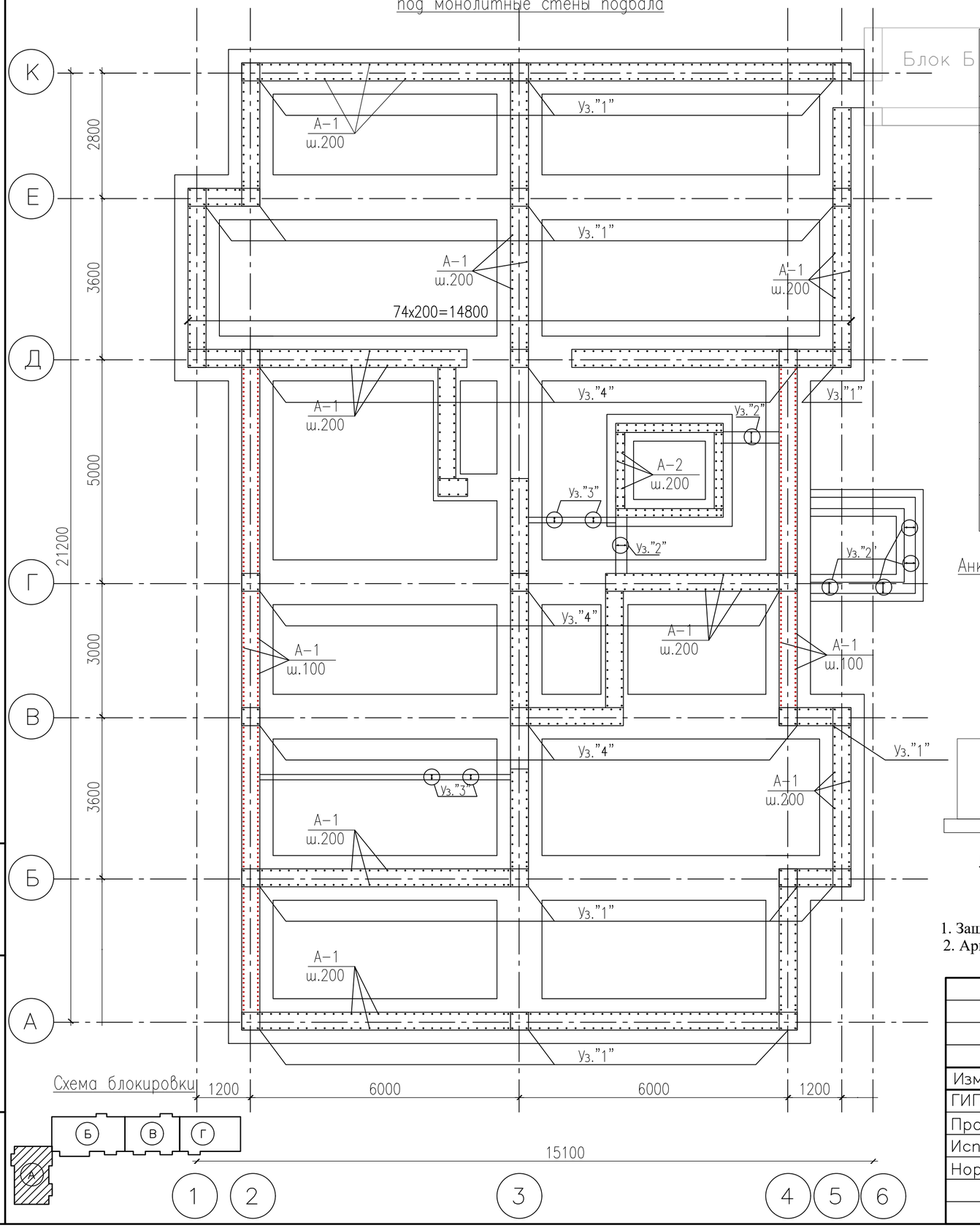

Спецификация элементов и материалов выпусков из фундаментов под монолитные стены подвала и перегородок

№Поз.	Обозначение	Наименование	К-во	Масса ед.кг	Примеч.
Уз."1"	см.данный лист	Уз."1"	20	37,65	753,0
Уз."2"	-//-	Уз."2"	6	6,16	36,96
Уз."3"	-//-	Уз."3"	4	6,16	24,64
А-1	ГОСТ 34028-2016	⌀ 12А 500 , L= 1730	610	1,54	939,4
А-2	-//-	⌀ 12А 500 , L= 1730	42	1,54	64,68
	Уз."1"	Уз."1"			37,65
1	ГОСТ 34028-2016	⌀28 А 500 , L=1150 мм	4	5,55	22,2
2	-//-	⌀28 А 500 , L=2270 мм	4	10,9	43,6
3	-//-	⌀8А А240 , L=1600 мм	5	0.63	3,15
Ш-1	ГОСТ 19903-2015	Шайба -8х80х80	8	0,4	3,2
	Уз."2" и "3"	Узел "2" и "3"			
1	-//-	⌀ 25А 500, L=800 мм.	2	3,08	6,16

Анкер А-1, А-2

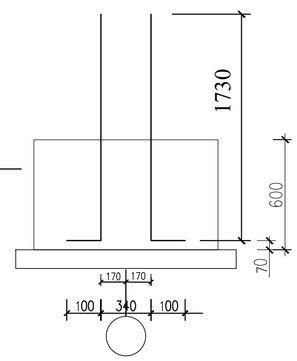

Уз."1"

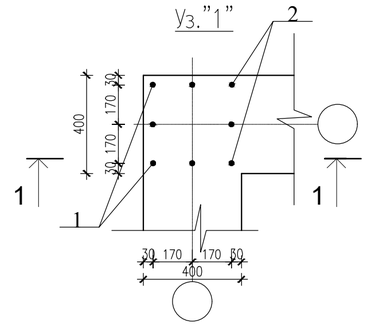

1-1

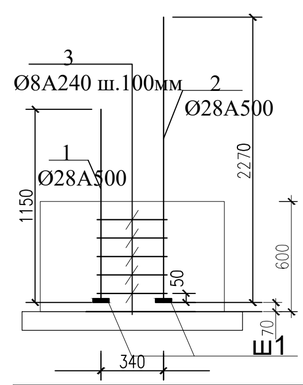

1. Защитный слой принят по наружной грани рабочей арматуры.
2. Арматуру во всех направлениях вязать вязальной проволокой, без сварки.

Привязан: для жилого дома пл улице Алашахана 34Л в городе Жезказган.

Нор.кон.	Максутова П.К.	04.23
Испол.	Сергазиева А.	04.23
ИНВ. №		

Изм.	Кол. уч.	Лист	№ док.	Подп.	Дата
ГИП		Каржаова			
Проверил		Оспанов			
Исполнил		Сенченко			
Норм. контр.		Оспанов			

2017-18-КЖ

Строительство многоэтажного арендного жилого дома по ул.Алашахана, 34Е

Блок А

Стадия	Лист	Листов
РП	7	

Схема расположения выпусков из фундаментов под монолитные стены подвала

ТОО"Дала-Центр"
Лицензия № 14013512 от 12.09.2014г.

Подпись и дата Взам.инв.?

Инв.? подл.

Формат А3

Схема расположения выпусков из фундаментов под монолитные стены подвала

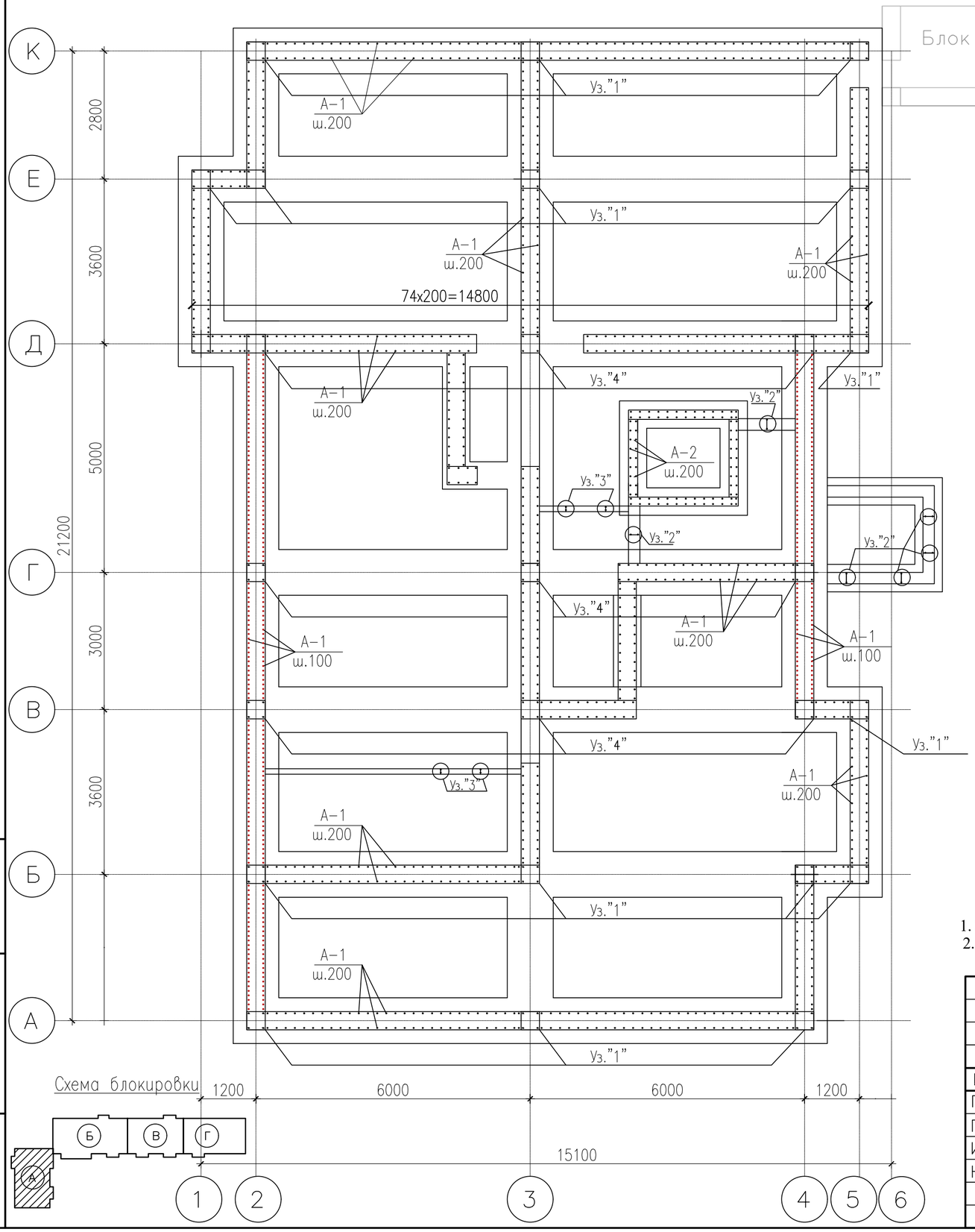

Схема блокировки

Спецификация элементов и материалов выпусков из фундаментов под монолитные стены подвала и перегородок

№Поз.	Обозначение	Наименование	К-во	Масса ед.кг	Примеч.
Уз."4"	см.данный лист	Уз."4"	6	51,43	308,58
		Уз."4"			
1	ГОСТ 34028-2016	**Ø32А500 L=1150**	4	7,25	29,0
2	-//-	**Ø32А500 L=2550**	4	16,1	64,4
3	-//-	ø8А А240 , L=1600 мм	5	0.63	3,15
Ш-1	ГОСТ 19903-2015	Шайба -8х80х80	8	0,4	3,2
				Итого	51,43

Уз."2"

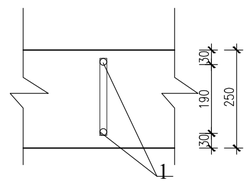

Уз."3"

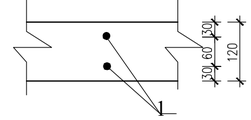

Уз."4"

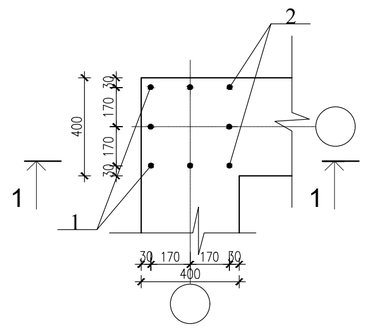

1-1

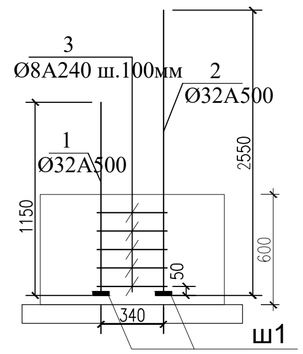

1. Защитный слой принят по наружной грани рабочей арматуры.
2. Арматуру во всех направлениях вязать вязальной проволокой, без сварки.

Привязан: для жилого дома пл улице Алашахана 34Л в городе Жезказган.

Нор.кон.	Максутова П.К.		04.23
Испол.	Сергазиева А.		04.23
ИНВ. №			

Изм.	Кол. уч.	Лист	? док	Подп.	Дата
ГИП		Каржауова			
Проверил		Оспанов			
Исполнил		Сенченко			
Норм. конт.		Оспанов			

2017-18-КЖ

Строительство многоэтажного арендного жилого дома по ул.Алашахана, 34Е

Блок А

Стадия	Лист	Листов
РП	7. 1	

Схема расположения выпусков из фундаментов под монолитные стены подвала

ТОО"Дала-Центр"
Лицензия № 14013512 от 12.09.2014г.

Подпись и дата | Взам.инв.? | Инв.? подл.

Формат А3

Схема армирования монолитных стен подвала

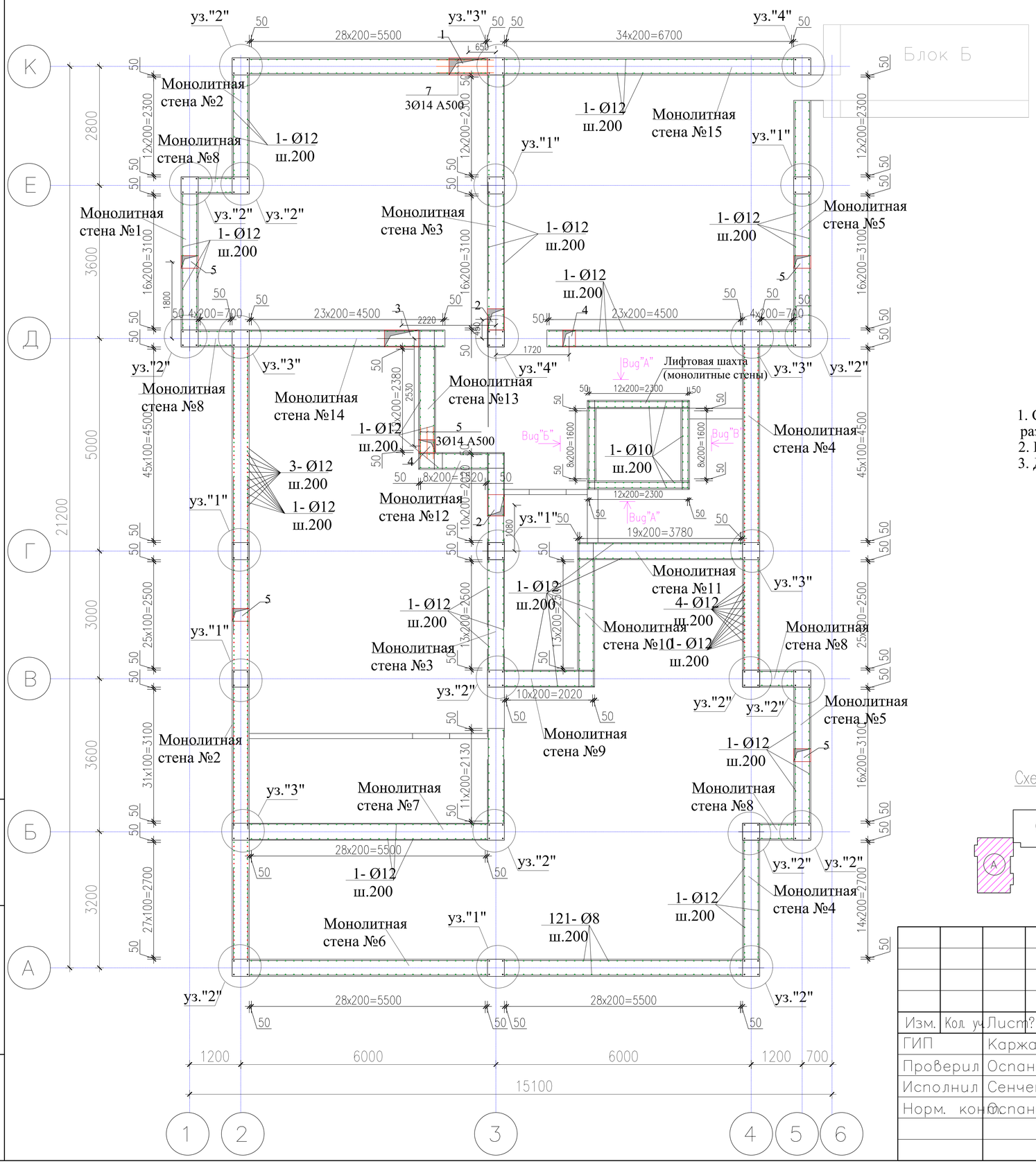

Спецификация

№ п/п	Размеры,мм	Отметка низа	Кол-во шт.	Назначение
1	900x450(h)	-2,250	1	ОВ
2	500x300(h)	-0,800	3	ОВ
3	800x300(h)	-0,800	1	ОВ
4	300x300(h)	-0,800	2	ОВ
5	300x300(h)	-0,750	4	ОВ

1. Соприкасающиеся части монолитных стен с грунтом обмазать горячим битумом за 2 раза.
2. Над отверстиями предусмотрена дополнительная арматура 3Ø14А по ГОСТ 34028-2016.
3. Данный лист см.совместно с листами КЖ-9-24.

Схема блокировки

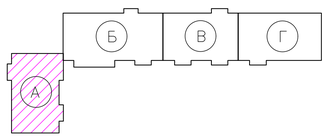

Привязан: для жилого дома пл улице Алашахана 34Л в городе Жезказган.

Нор.кон.	Максутова П.К.	04.23
Испол.	Сергазиева А.	04.23
ИНВ. №		

Изм.	Кол. уч.	Лист	? док.	Подп.	Дата
ГИП		Каржауова			
Проверил		Оспанов			
Исполнил		Сенченко			
Норм. конт.		Оспанов			

2017-18-КЖ

Строительство многоэтажного арендного жилого дома по ул.Алашахана, 34Е

Блок А

Стадия	Лист	Листов
РП	8	

Схема армирования монолитных стен подвала

ТОО"Дала-Центр"
Лицензия № 14013512 от 12.09.2014г.

Формат А3

Подпись и дата | Взам.инв.? | Инв.? подл.

Узел 1

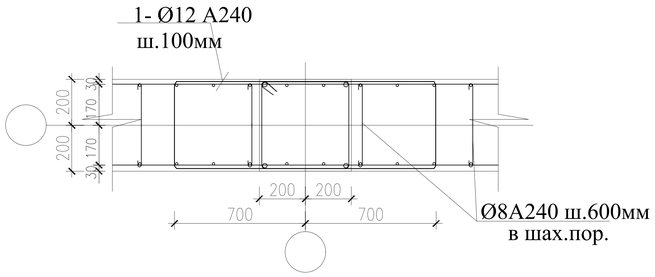

Узел 2

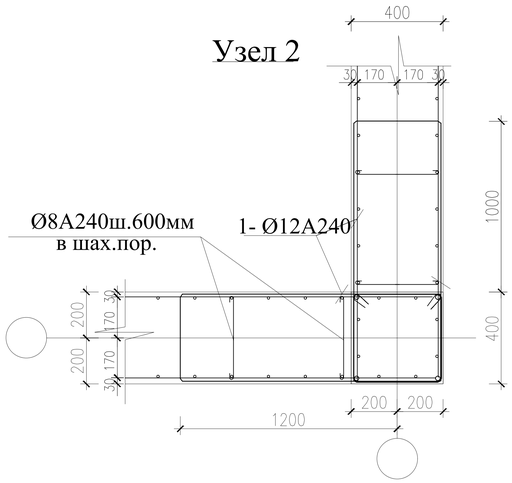

Узел 3

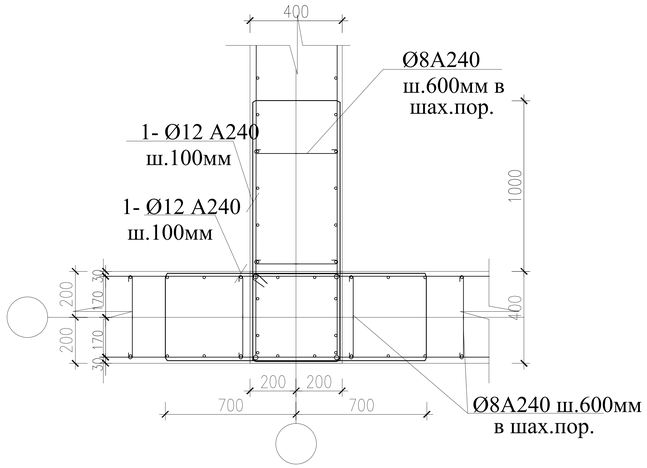

Узел 4

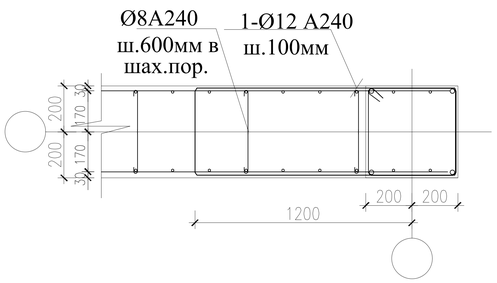

Спецификация элементов на узлы 1-4.

№ поз	Обозначение	Наименование	К-во	Масса ед.кг	Прим.
		Узел 1 , шт.	6	65,4	392,4
1	ГОСТ 34028-2016	Ø12 А 500 ,L=3680мм,шт			
		Узел 2, шт.	14	65,4	915,6
1	ГОСТ 34028-2016	Ø12 А 500 L=3680мм, шт.			
		Узел 3, шт.	4	98,1	392,4
1	ГОСТ 34028-2016	Ø12 А 500 L=3680мм, шт.			
		Узел 4, шт.	2	32,7	65,4
1	ГОСТ 34028-2016	Ø12 А 500L=3680мм, шт.	10	3,27	32,7

Ведомость деталей

Поз.	Эскиз
1	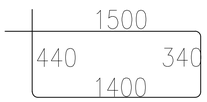

1. Данный лист смотреть совместно с листами КЖ-8.

Привязан: для жилого дома пл улице Алашахана 34Л в городе Жезказган.		
Нор.кон.	Максутова П.К.	04.23
Испол.	Сергазиева А.	04.23
ИНВ. №		

Изм.	Кол. уч.	Лист	? док.	Подп.	Дата
ГИП		Каржауова			
Проверил		Оспанов			
Исполнил		Сенченко			
Норм. конт.		Оспанов			

2017-18-КЖ

Строительство многоэтажного арендного жилого дома по ул.Алашахана, 34Е

Блок А	Стадия	Лист	Листов
	РП	9	
Узлы 1—4. Спецификация	ТОО"Дала-Центр" Лицензия № 14013512 от 12.09.2014г.		

Взам.инв.? | Подпись и дата | Инв.? подл.

Формат А3

Опалубочный чертеж монолитной стены №1 по оси 1

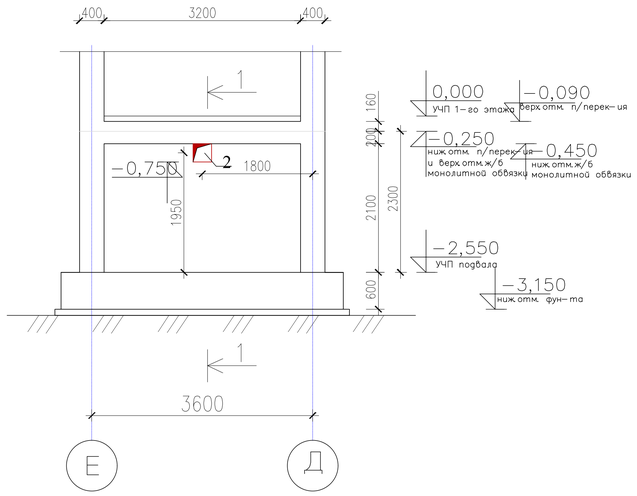

Схема армирования монолитной стены №1 по оси 1

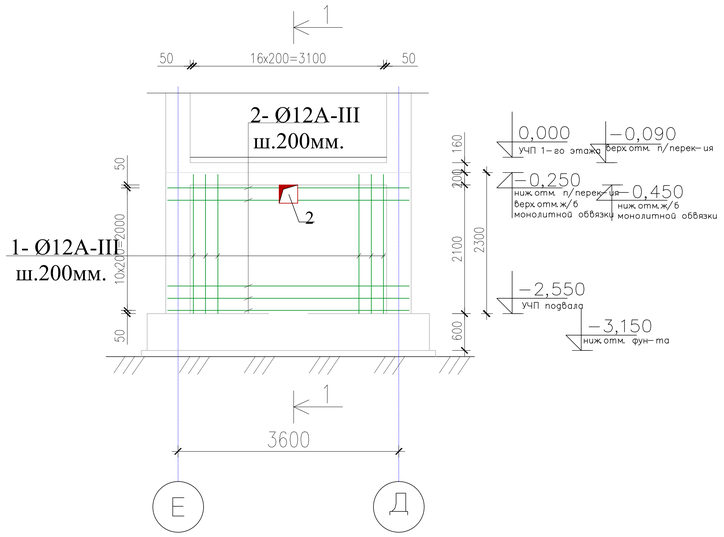

1. Данный лист смотреть совместно с листами КЖ-8; 23.

1 - 1

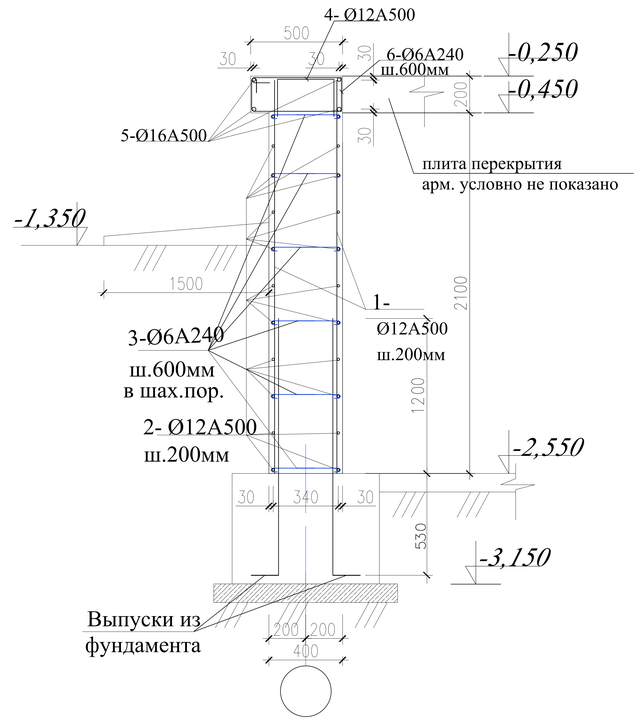

Спецификация

№ п/п	Размеры,мм	Отметка низа	Кол-во шт.	Назначение
1	900x450(h)	-2,250	1	ОВ
2	500x300(h)	-0,800	3	ОВ
3	800x300(h)	-0,800	1	ОВ
4	300x300(h)	-0,800	2	ОВ
5	300x300(h)	-0,750	4	ОВ

Ведомость деталей

Поз.	Эскиз
3	360; 70; 70
4	270; 300; 300

Изм.	Кол. уч.	Лист	? док.	Подп.	Дата	2017-18-КЖ
						Строительство многоэтажного арендного жилого дома по ул.Алашахана, 34Е
ГИП		Каржауова				Блок А — Стадия: РП; Лист: 10; Листов:
Проверил		Оспанов				
Исполнил		Сенченко				
Норм. конт.		Оспанов				Монолитная стена ?1 — ТОО"Дала-Центр" Лицензия № 14013512 от 12.09.2014г.

Привязан: для жилого дома пл улице Алашахана 34Л в городе Жезказган.		
Нор.кон.	Максутова П.К.	04.23
Испол.	Сергазиева А.	04.23
ИНВ. №		

Взам.инв.? | Подпись и дата | Инв.? подл.

Формат А3

Опалубочный чертеж монолитной стены №2 по оси 2

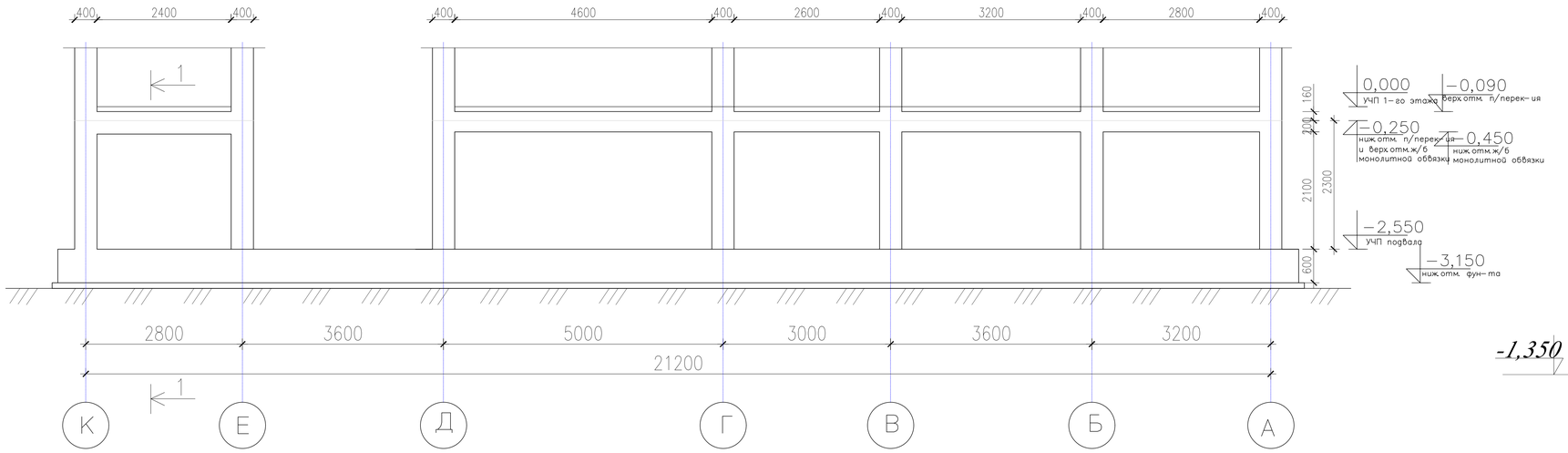

1 - 1

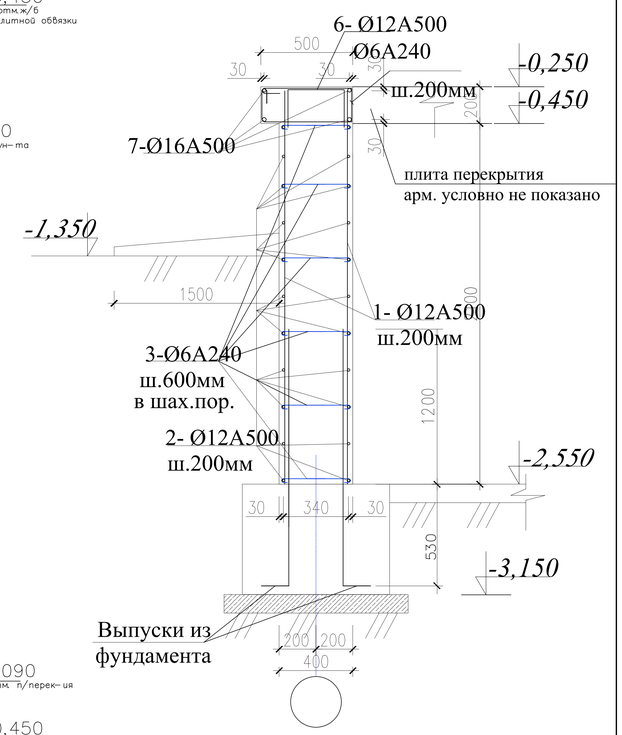

Схема армирования монолитной стены №2 по оси 2

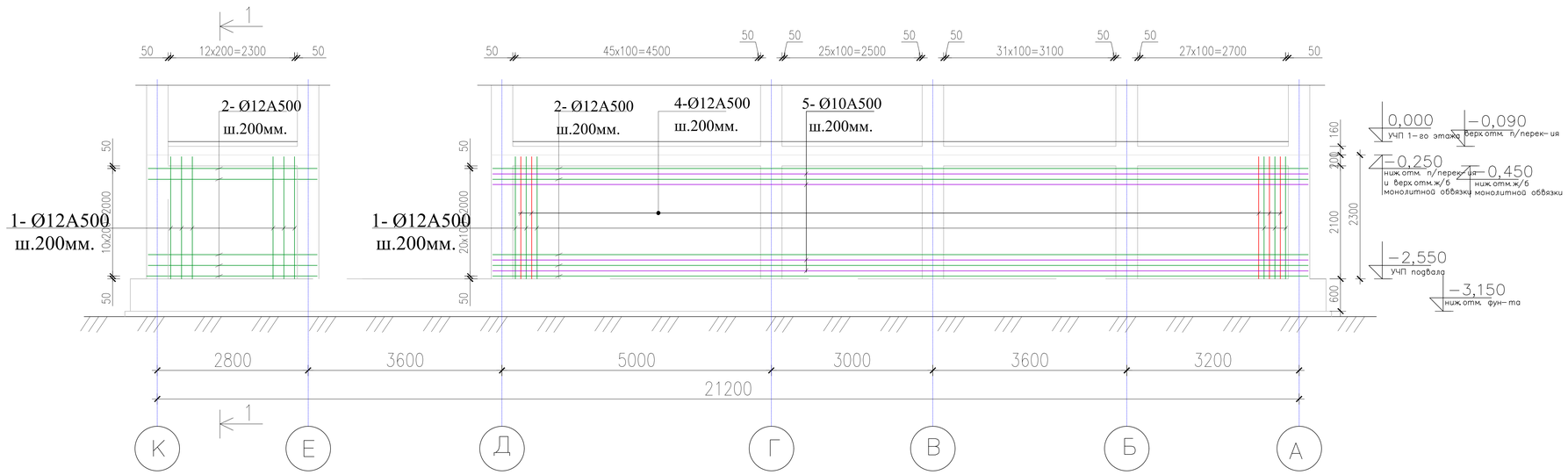

Ведомость деталей

Поз.	Эскиз
3	360; 70; 70
6	270; 300; 300

1. Данный лист смотреть совместно с листами КЖ-8; 23.

Изм.	Кол. уч.	Лист	? док.	Подп.	Дата	2017-18-КЖ
ГИП		Каржаова				Строительство многоэтажного арендного жилого дома по ул.Алашахана, 34Е
Проверил		Оспанов				Блок А — Стадия: РП; Лист: 11; Листов:
Исполнил		Сенченко				
Норм. конт.		Оспанов				Монолитная стена ?2 — ТОО"Дала-Центр" Лицензия № 14013512 от 12.09.2014г.

Привязан: для жилого дома пл улице Алашахана 34Л в городе Жезказган.		
Нор.кон.	Максутова П.К.	04.23
Испол.	Сергазиева А.	04.23
ИНВ. №		

Подпись и дата | Взам. инв.? | Инв.? подл.

Формат А3

Опалубочный чертеж монолитной стены №3 по оси 3

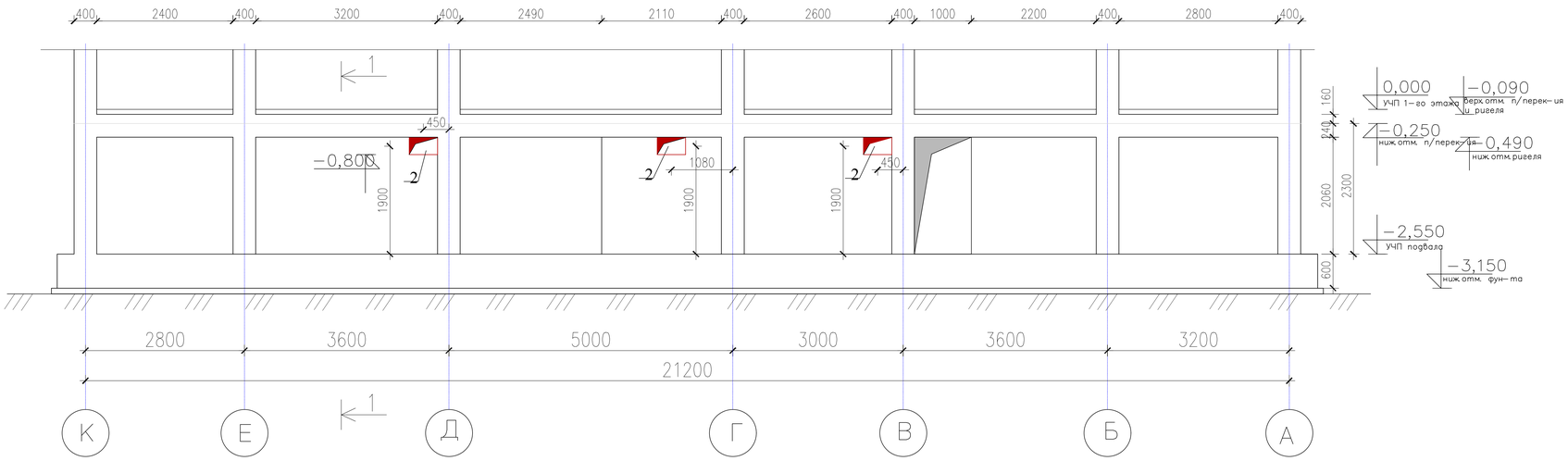

Схема армирования монолитной стены №3 по оси 3

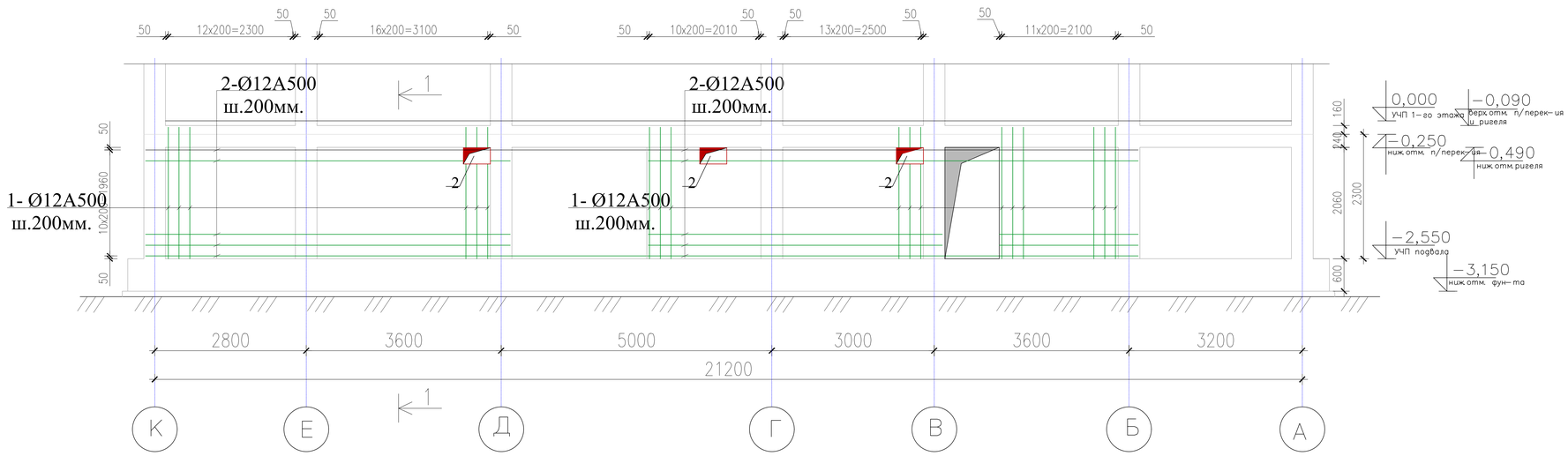

1 - 1

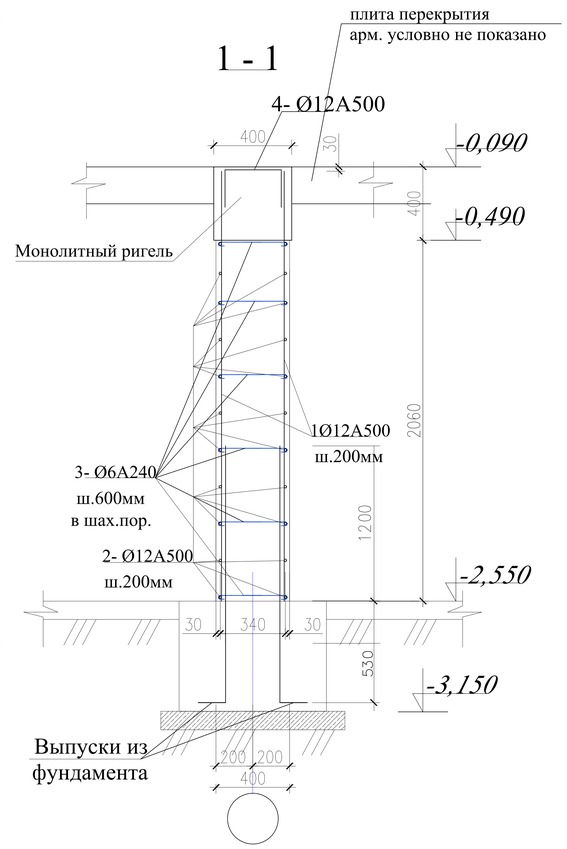

Ведомость деталей

Поз.	Эскиз
3	360; 70; 70
4	270; 300; 300

Спецификация

№ п/п	Размеры,мм	Отметка низа	Кол-во шт.	Назначение
1	900x450(h)	-2,250	1	ОВ
2	500x300(h)	-0,800	3	ОВ
3	800x300(h)	-0,800	1	ОВ
4	300x300(h)	-0,800	2	ОВ
5	300x300(h)	-0,750	4	ОВ

1. Данный лист смотреть совместно с листами КЖ-8; 23.

Изм.	Кол. уч.	Лист? док.	Подп.	Дата		2017-18-КЖ
ГИП		Каржауова				Строительство многоэтажного арендного жилого дома по ул.Алашахана, 34Е
Проверил		Оспанов				Блок А — Стадия: РП; Лист: 12; Листов:
Исполнил		Сенченко				
Норм. конт.		Оспанов				Монолитная стена ?3 — ТОО"Дала-Центр" Лицензия № 14013512 от 12.09.2014г.

Привязан: для жилого дома пл улице Алашахана 34Л в городе Жезказган.		
Нор.кон.	Максутова П.К	04.23
Испол.	Сергазиева А.	04.23
ИНВ. №		

Взам.инв.? | Подпись и дата | Инв.? подл.

Формат А3

Опалубочный чертеж монолитной стены №4 по оси 4

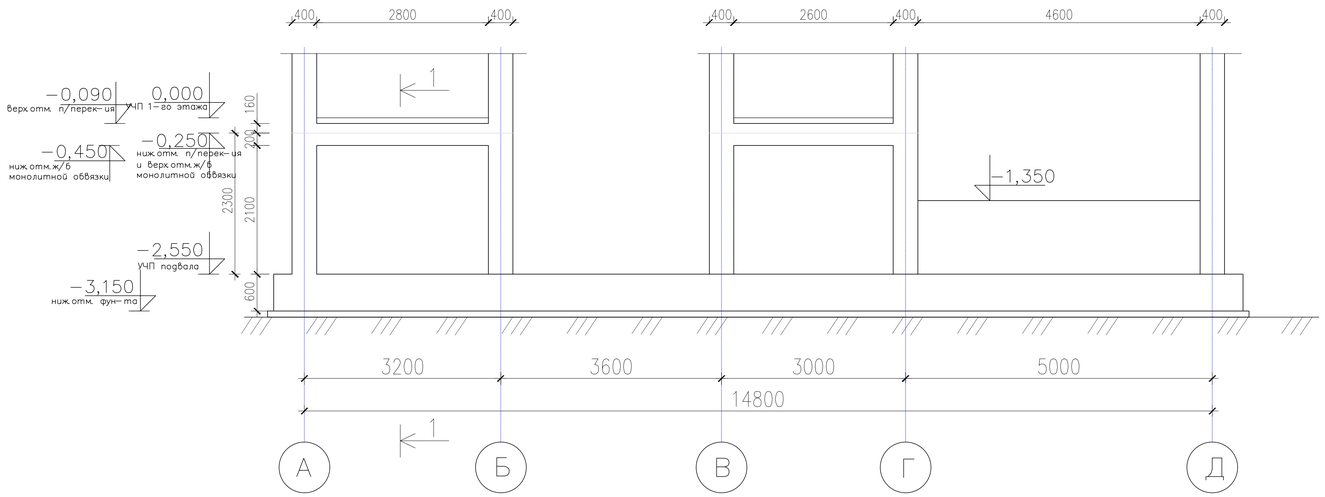

1 - 1

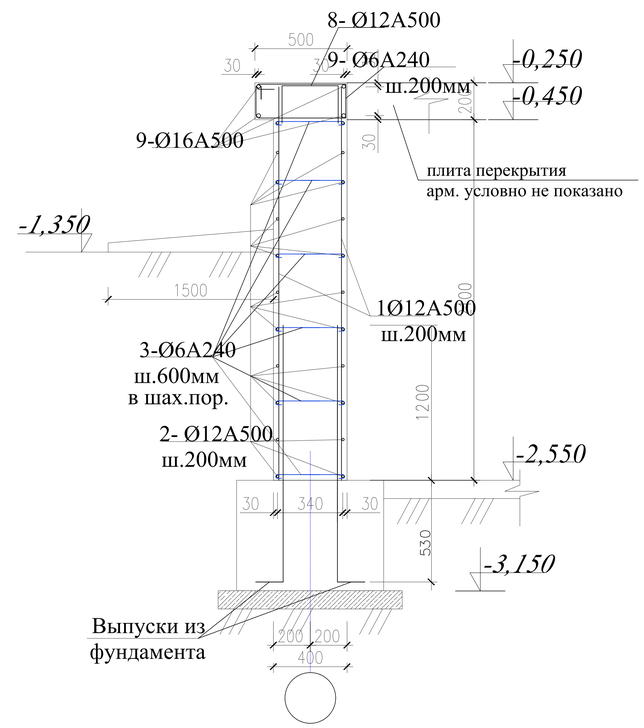

Схема армирования монолитной стены №4 по оси 4

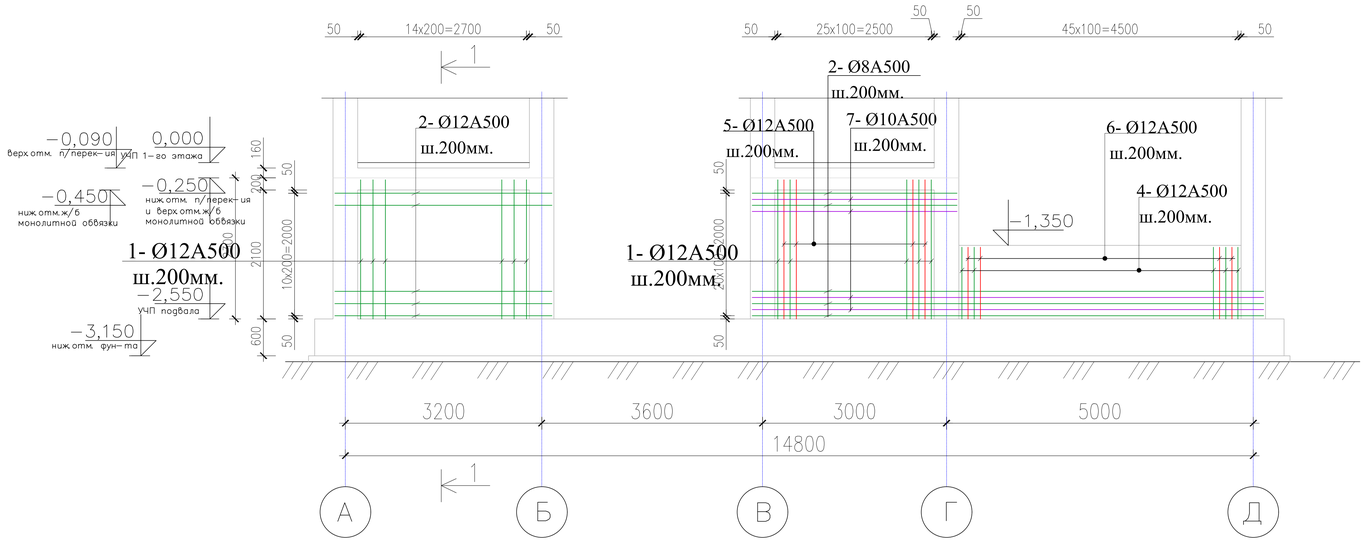

Ведомость деталей

Поз.	Эскиз
3	360; 70; 70
8	270; 300; 300

1. Данный лист смотреть совместно с листами КЖ-8; 23.

Изм.	Кол. уч.	Лист? док.	Подп.	Дата		2017-18-КЖ
						Строительство многоэтажного арендного жилого дома по ул.Алашахана, 34Е
ГИП		Каржауова			Блок А	Стадия: РП; Лист: 13; Листов:
Проверил		Оспанов				
Исполнил		Сенченко				
Норм. конт.		Оспанов			Монолитная стена ?4	ТОО"Дала-Центр" Лицензия № 14013512 от 12.09.2014г.

Привязан: для жилого дома пл улице Алашахана 34Л в городе Жезказган.		
Нор.кон.	Максутова П.К	04.23
Испол.	Сергазиева А.	04.23
ИНВ. №		

Подпись и дата | Взам.инв.? | Инв.? подл.

Формат А3

Опалубочный чертеж монолитной стены №5 по оси 5

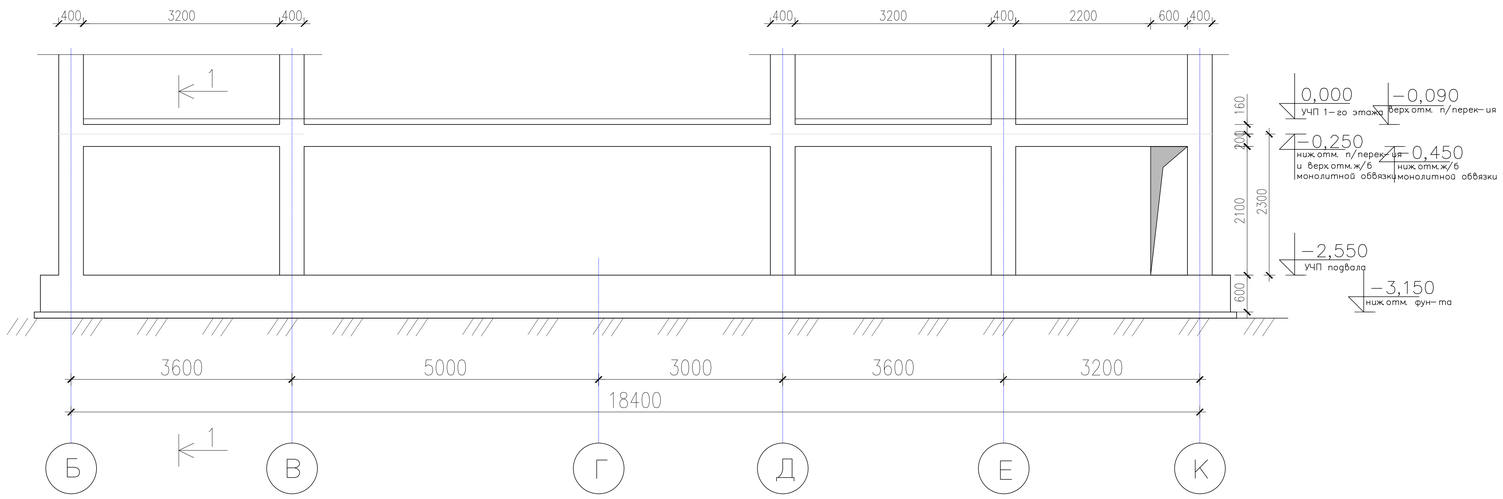

Схема армирования монолитной стены №5 по оси 5

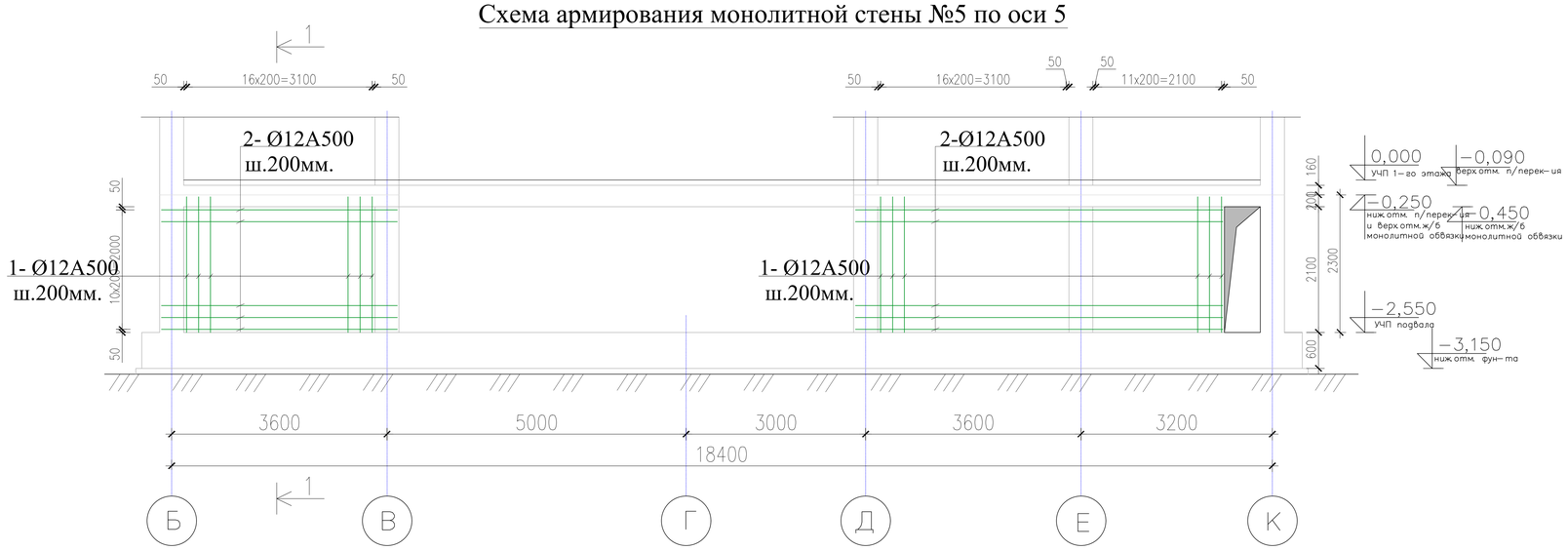

1 - 1

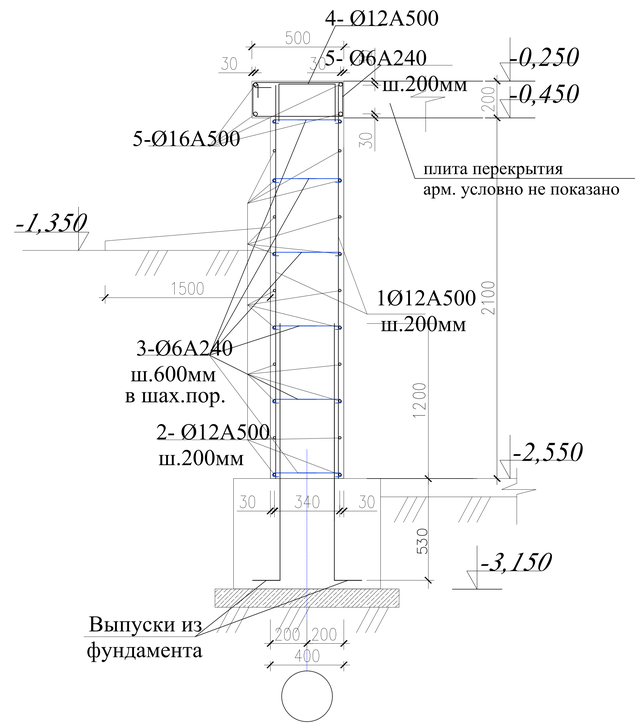

Ведомость деталей

Поз.	Эскиз
3	360; 70; 70
4	270; 300; 300

1. Данный лист смотреть совместно с листами КЖ-8; 23.

Изм.	Кол. уч.	Лист? док.	Подп.	Дата
ГИП		Каржаубова		
Проверил		Оспанов		
Исполнил		Сенченко		
Норм. конт.		Оспанов		

2017-18-КЖ

Строительство многоэтажного арендного жилого дома по ул.Алашахана, 34Е

Блок А

Стадия	Лист	Листов
РП	14	

Монолитная стена ?5

ТОО"Дала-Центр"
Лицензия № 14013512 от 12.09.2014г.

Привязан: для жилого дома пл улице Алашахана 34Л в городе Жезказган.

Нор.кон.	Максутова П.К.		04.23
Испол.	Сергазиева А.		04.23
ИНВ. №			

Подпись и дата Взам.инв.?

Инв.? подл.

Формат А3

Опалубочный чертеж монолитной стены №6 по оси А

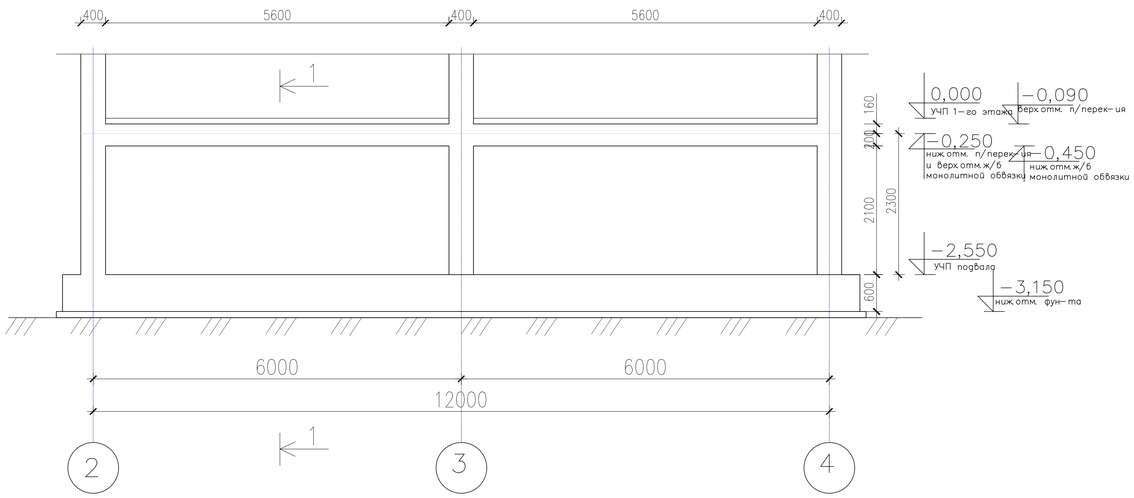

Схема армирования монолитной стены №6 по оси А

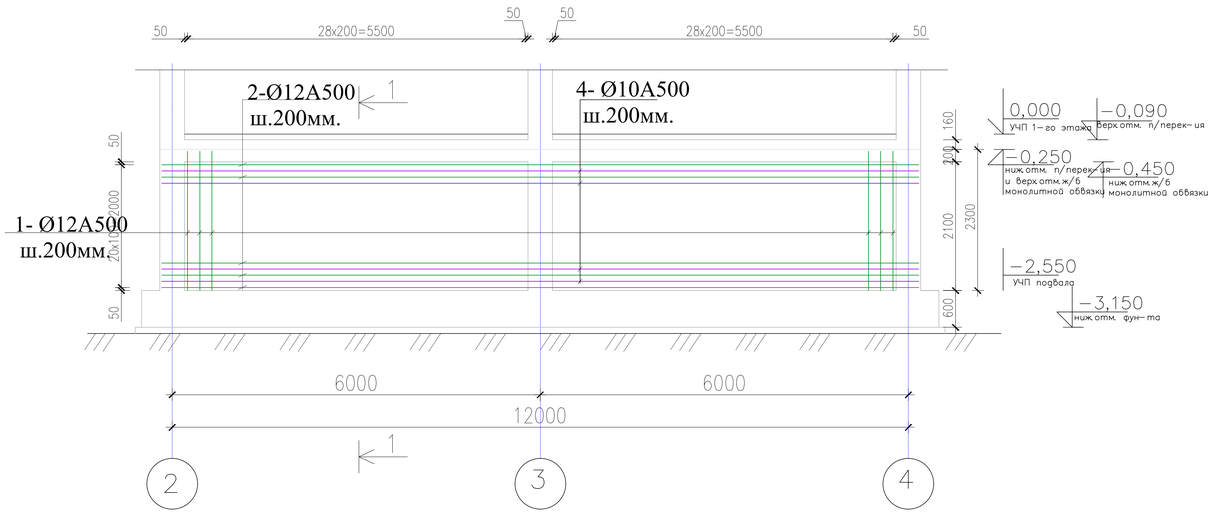

1 - 1

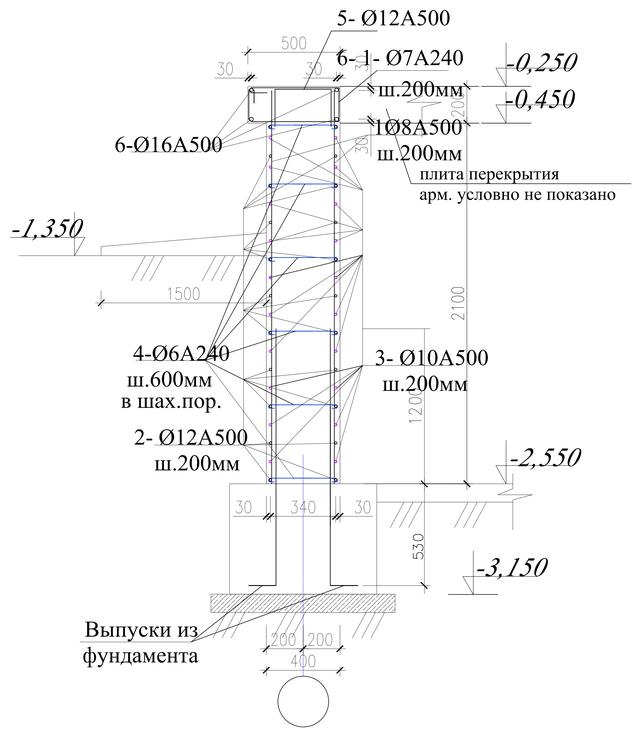

Ведомость деталей

Поз.	Эскиз
4	360; 70; 70
5	270; 300; 300

1. Данный лист смотреть совместно с листами КЖ-8; 23.

Изм.	Кол. уч.	Лист? док.	Подп.	Дата		2017-18-КЖ
						Строительство многоэтажного арендного жилого дома по ул.Алашахана, 34Е
ГИП		Каржаова			Блок А	Стадия: РП; Лист: 15; Листов:
Проверил		Оспанов				
Исполнил		Сенченко				
Норм. конт.		Оспанов			Монолитная стена ?6	ТОО"Дала-Центр" Лицензия № 14013512 от 12.09.2014г.

Привязан: для жилого дома пл улице Алашахана 34Л в городе Жезказган.		
Нор.кон. Максутова П.К.		04.23
Испол. Сергазиева А.		04.23
ИНВ. №		

Взам.инв.? | Подпись и дата | Инв.? подл.

Формат А3

Опалубочный чертеж монолитной стены №7 по оси Б

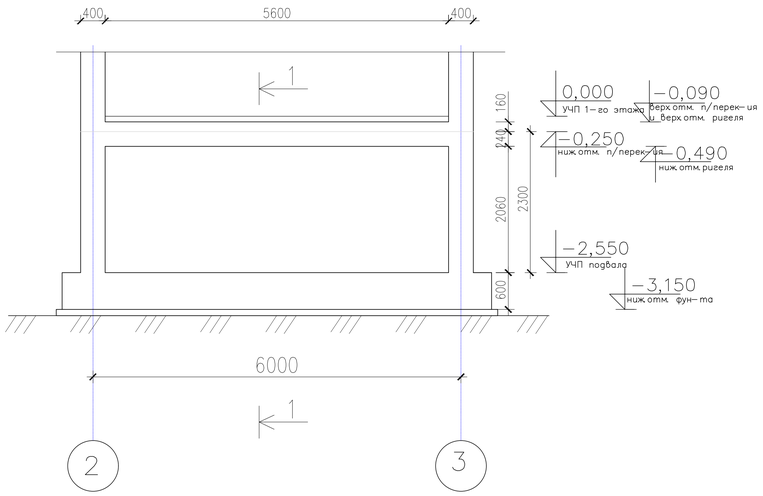

Схема армирования монолитной стены №7 по оси Б

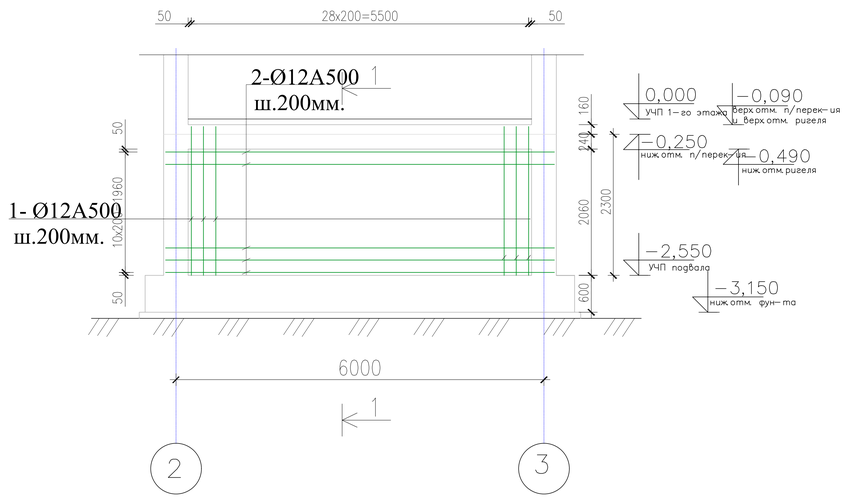

1 - 1

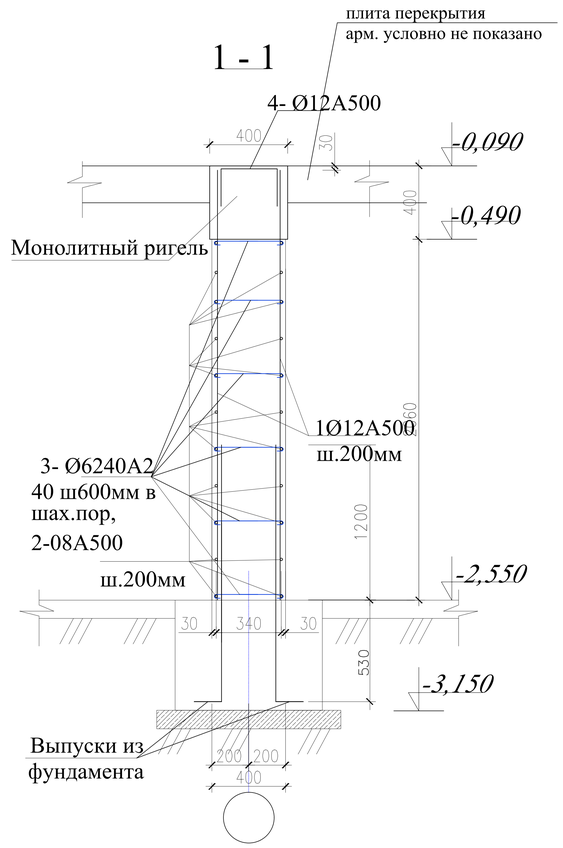

Ведомость деталей

Поз.	Эскиз
3	360; 70; 70
4	270; 300; 300

1. Данный лист смотреть совместно с листами КЖ-8; 23.

Изм.	Кол. уч.	Лист? док.	Подп.	Дата		
ГИП		Каржаубова				
Проверил		Оспанов				
Исполнил		Сенченко				
Норм. конт.		Оспанов				

2017-18-КЖ

Строительство многоэтажного арендного жилого дома по ул.Алашахана, 34Е

Блок А	Стадия	Лист	Листов
	РП	16	
Монолитная стена ?7	ТОО"Дала-Центр" Лицензия № 14013512 от 12.09.2014г.		

Привязан: для жилого дома пл улице Алашахана 34Л в городе Жезказган.			
Нор.кон.	Максутова П.К.		04.23
Испол.	Сергазиева А.		04.23
ИНВ. №			

Инв.? подл. | Подпись и дата | Взам.инв.?

Формат А3

Опалубочный чертеж монолитной стены №8 по оси Б, В, Д, Е

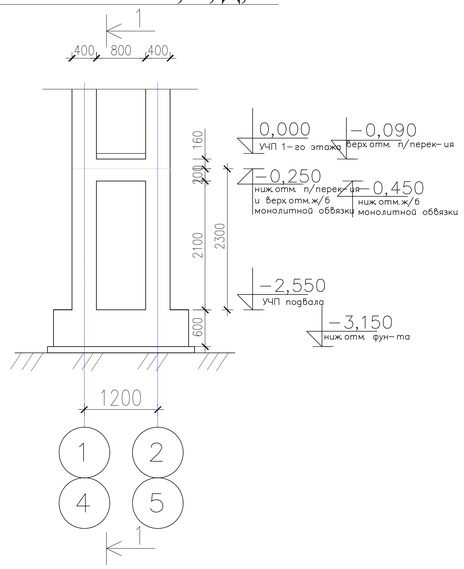

Схема армирования монолитной стены №8 по оси Б, В, Д, Е

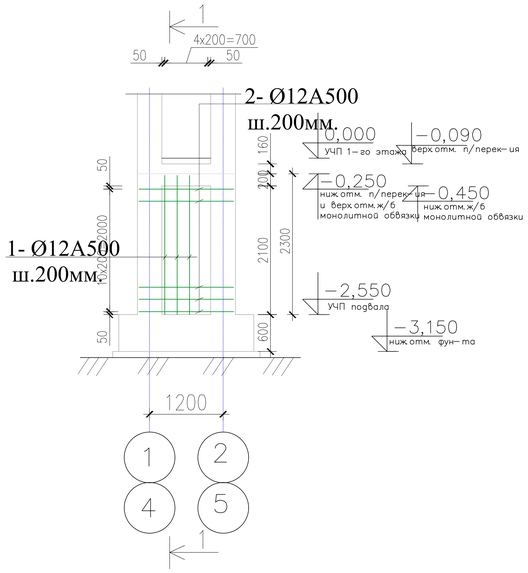

Опалубочный чертеж монолитной стены №9 по оси В

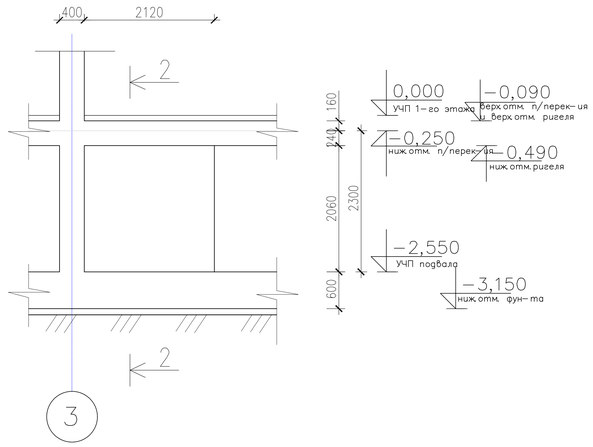

Схема армирования монолитной стены №9 по оси В

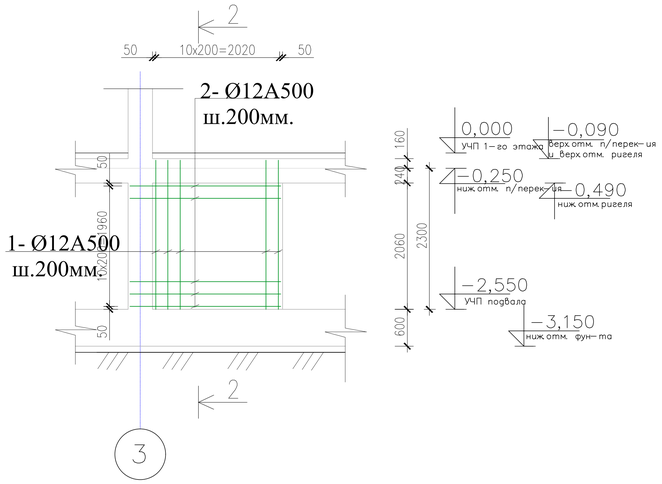

1 - 1

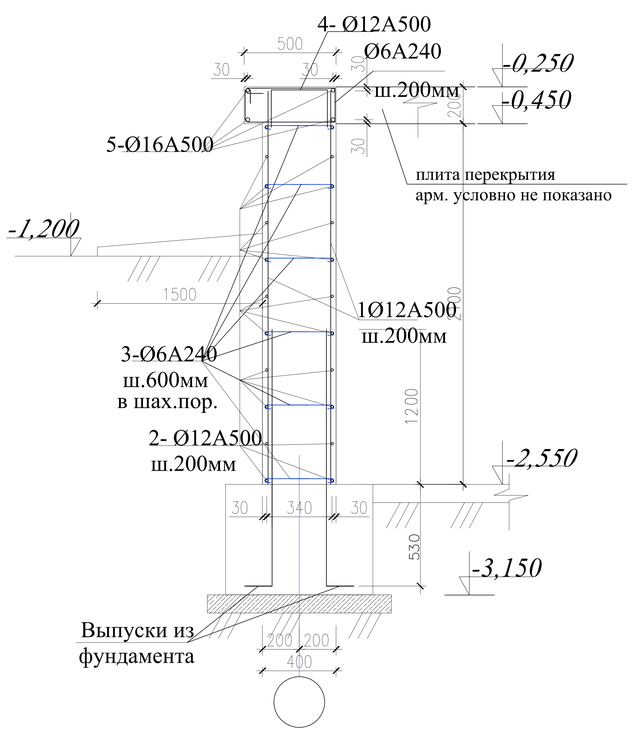

2 - 2

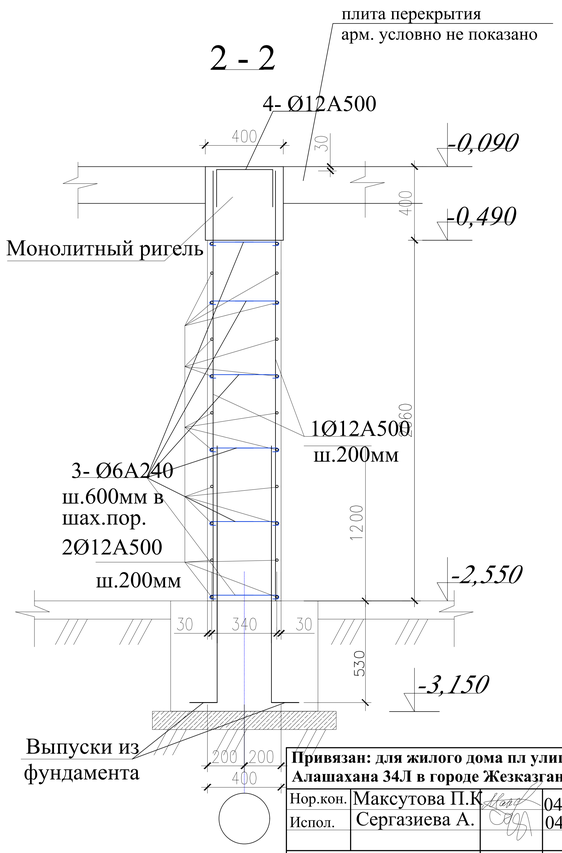

Привязан: для жилого дома пл улице Алашахана 34Л в городе Жезказган.

Нор.кон.	Максутова П.К		04.23
Испол.	Сергазиева А.		04.23
ИНВ. №			

Ведомость деталей

Поз.	Эскиз
3	360; 70; 70
4	270; 300; 300

1. Данный лист смотреть совместно с листами КЖ-8; 24.

Изм.	Кол. уч.	Лист? док.	Подп.	Дата	2017-18-КЖ		
					Строительство многоэтажного арендного жилого дома по ул.Алашахана, 34Е		
ГИП		Каржауова			Блок А	Стадия	Лист	Листов
Проверил		Оспанов				РП	17	
Исполнил		Сенченко						
Норм. конт.		Оспанов			Монолитная стена ?8 Монолитная стена ?9	ТОО"Дала-Центр" Лицензия № 14013512 от 12.09.2014г.	

Подпись и дата | Взам.инв.? | Инв.? подл.

Формат А3

Опалубочный чертеж монолитной стены №10

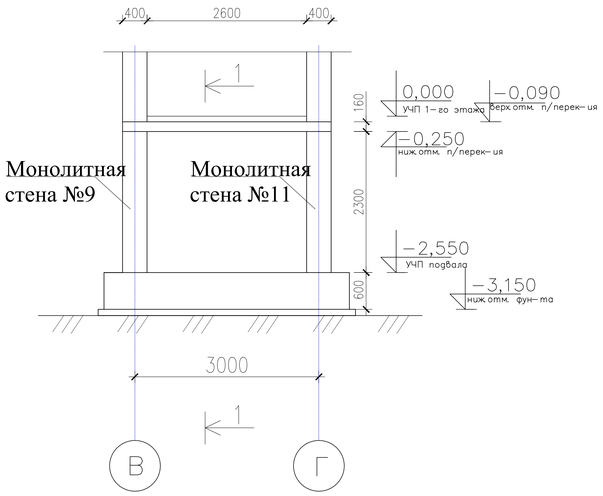

Схема армирования монолитной стены №10

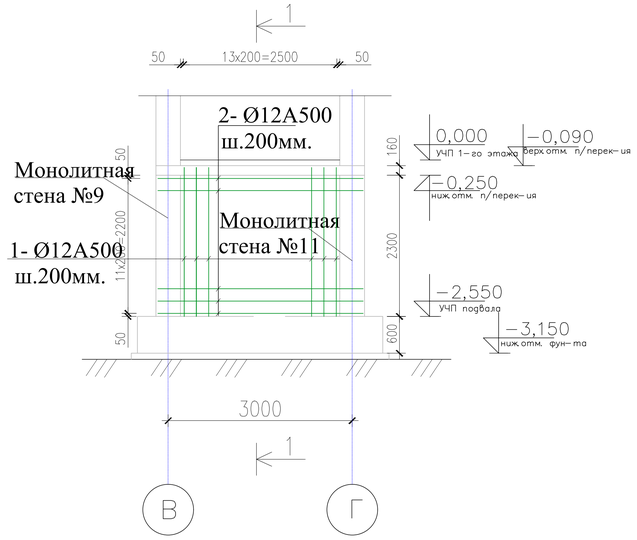

Опалубочный чертеж монолитной стены №11 по оси Г

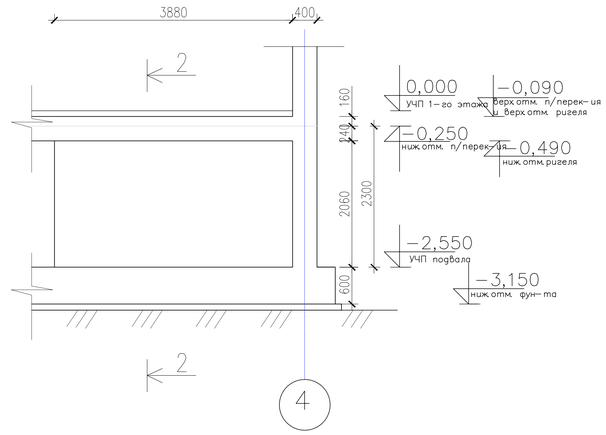

1 - 1

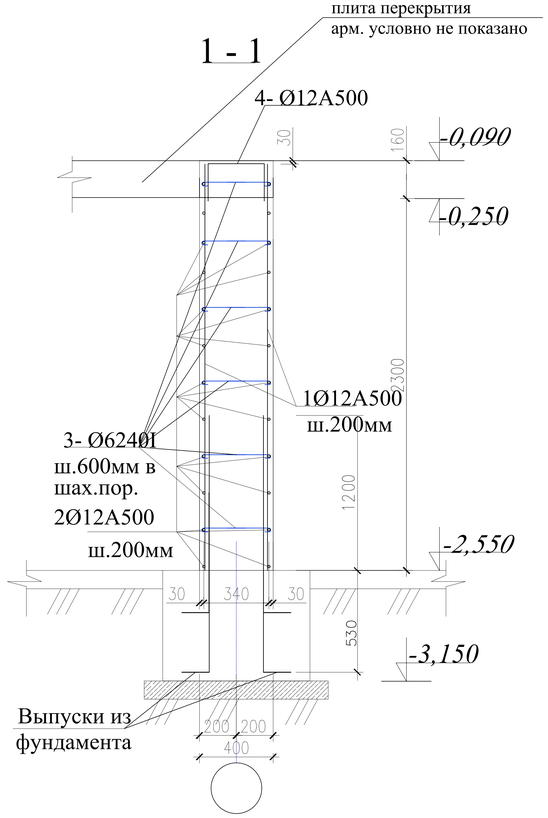

2 - 2

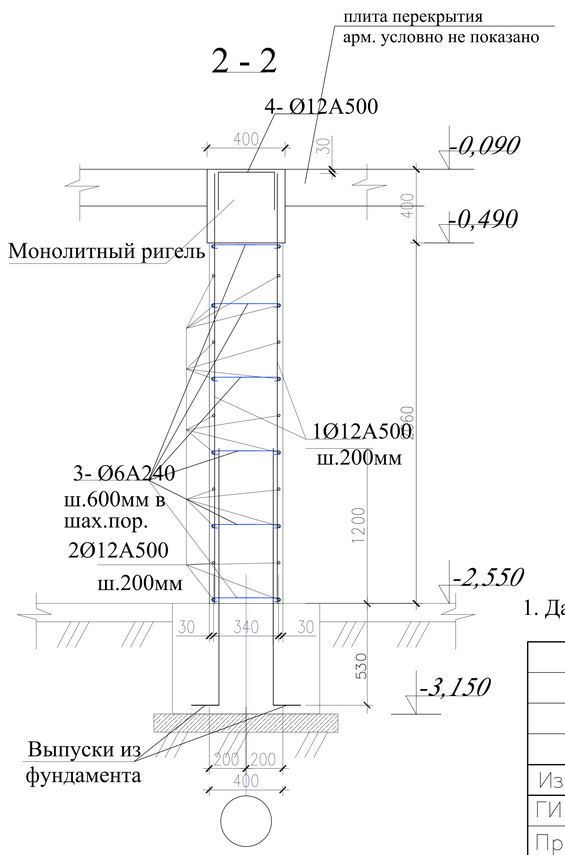

Схема армирования монолитной стены №11 по оси Г

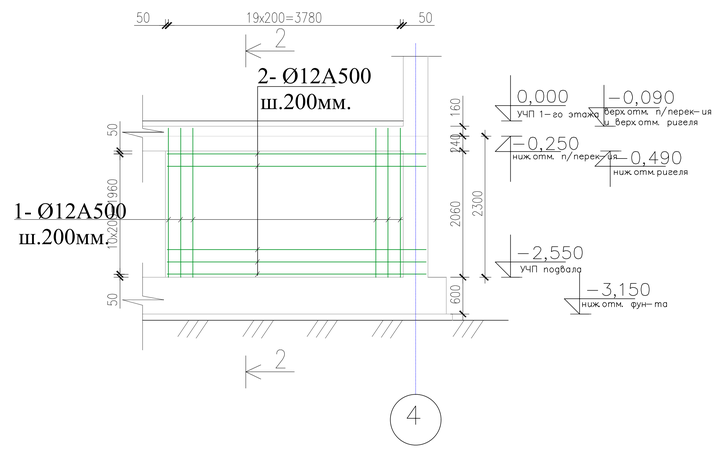

Ведомость деталей

Поз.	Эскиз
3	360; 70; 70
4	270; 300; 300

1. Данный лист смотреть совместно с листами КЖ-8; 24.

Привязан: для жилого дома пл улице Алашахана 34Л в городе Жезказган.

Нор.кон.	Максутова П.К.	04.23
Испол.	Сергазиева А.	04.23

ИНВ. №

Изм.	Кол. уч.	Лист? док.	Подп.	Дата
ГИП		Каржаова		
Проверил		Оспанов		
Исполнил		Сенченко		
Норм. конт.		Оспанов		

2017-18-КЖ

Строительство многоэтажного арендного жилого дома по ул.Алашахана, 34Е

Блок А

Стадия	Лист	Листов
РП	18	

Монолитная стена ?10
Монолитная стена ?11

ТОО"Дала-Центр"
Лицензия № 14013512 от 12.09.2014г.

Подпись и дата Взам.инв.?

Инв.? подл.

Формат А3

Опалубочный чертеж монолитной стены №12

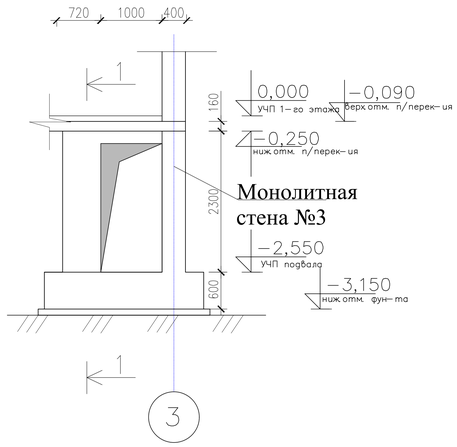

Схема армирования монолитной стены №12

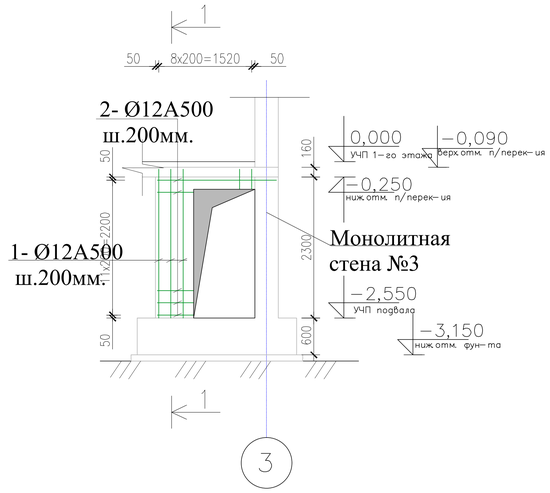

Опалубочный чертеж монолитной стены №13

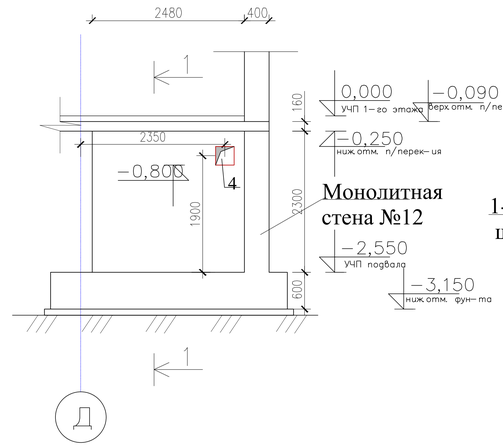

Схема армирования монолитной стены №13

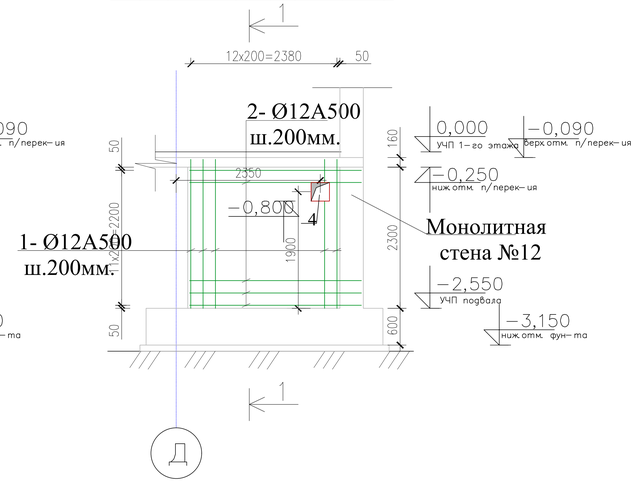

1 - 1

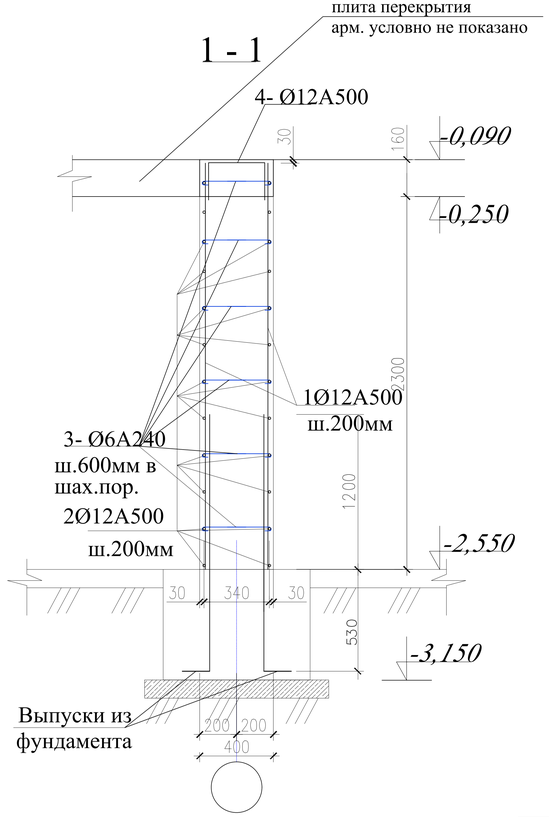

Спецификация

№ п/п	Размеры,мм	Отметка низа	Кол-во шт.	Назначение
1	900x450(h)	-2,250	1	ОВ
2	500x300(h)	-0,800	3	ОВ
3	800x300(h)	-0,800	1	ОВ
4	300x300(h)	-0,800	2	ОВ
5	300x300(h)	-0,750	4	ОВ

Ведомость деталей

Поз.	Эскиз
3	360; 70; 70
4	270; 300; 300

1. Данный лист смотреть совместно с листами КЖ-8; 24.

Изм.	Кол. уч.	Лист	№ док.	Подп.	Дата
ГИП		Каржауова			
Проверил		Оспанов			
Исполнил		Сенченко			
Норм. конт.		Оспанов			

2017-18-КЖ

Строительство многоэтажного арендного жилого дома по ул.Алашахана, 34Е

Блок А

Стадия	Лист	Листов
РП	19	

Монолитная стена ?12
Монолитная стена ?13

ТОО"Дала-Центр"
Лицензия № 14013512 от 12.09.2014г.

Привязан: для жилого дома пл улице Алашахана 34Л в городе Жезказган.

Нор.кон.	Максутова П.К.		04.23
Испол.	Сергазиева А.		04.23
ИНВ. №			

Взам.инв.? | Подпись и дата | Инв.? подл.

Формат А3

Опалубочный чертеж монолитной стены №14 по оси Д

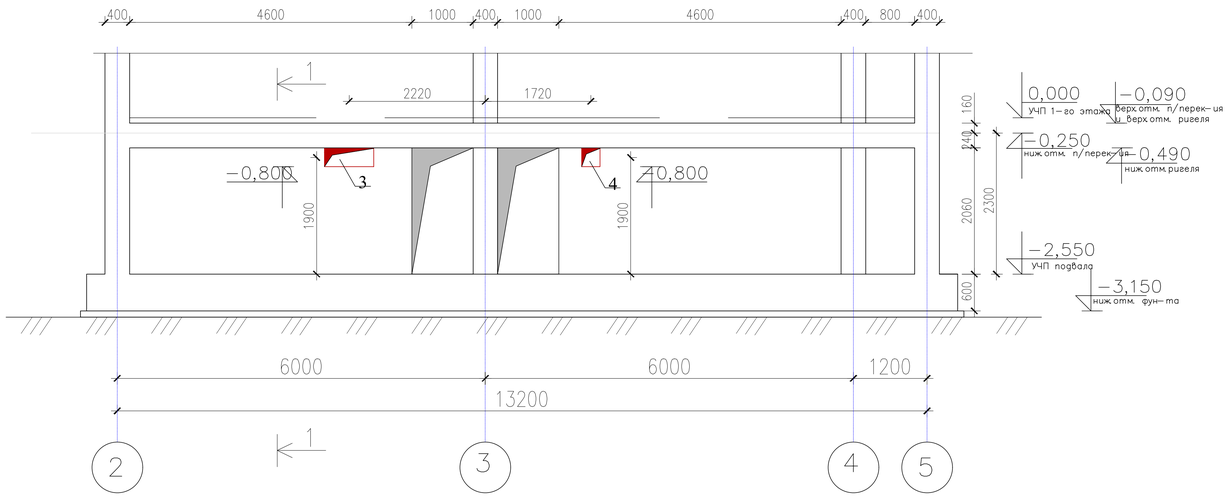

Схема армирования монолитной стены №14 по оси Д

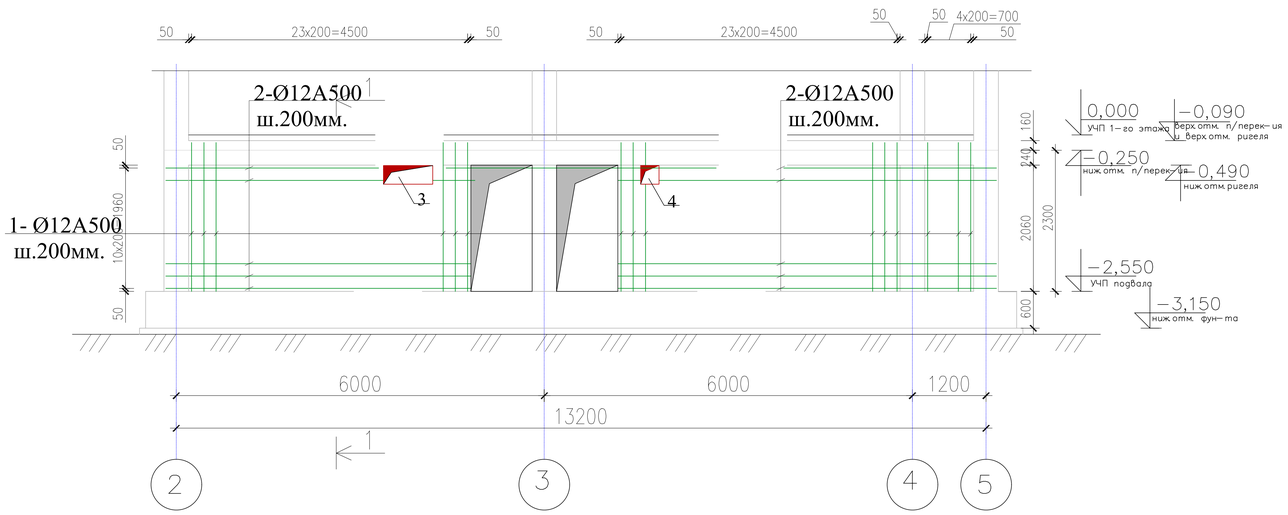

1 - 1

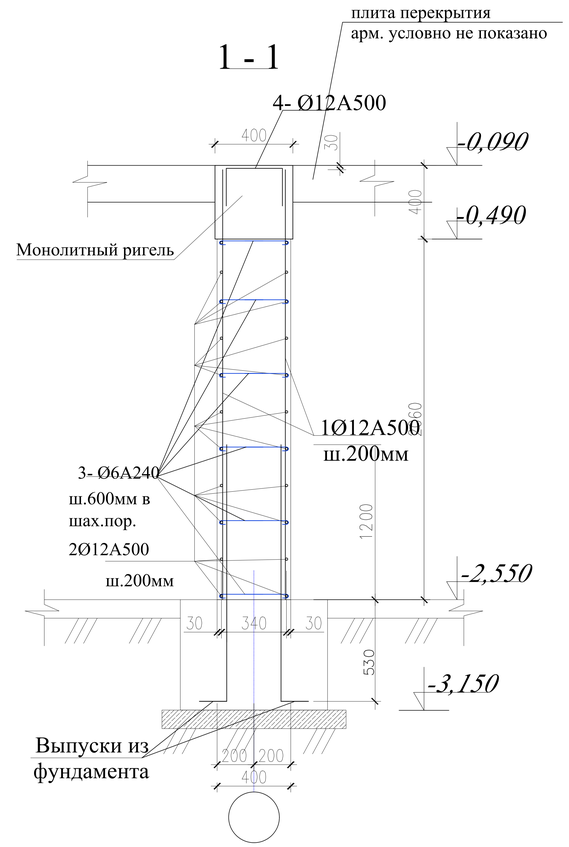

Ведомость деталей

Поз.	Эскиз
3	360; 70; 70
4	270; 300; 300

Спецификация

№ п/п	Размеры,мм	Отметка низа	Кол-во шт.	Назначение
1	900x450(h)	-2,250	1	ОВ
2	500x300(h)	-0,800	3	ОВ
3	800x300(h)	-0,800	1	ОВ
4	300x300(h)	-0,800	2	ОВ
5	300x300(h)	-0,750	4	ОВ

1. Данный лист смотреть совместно с листами КЖ-8; 24.

Изм.	Кол. уч.	Лист	? док.	Подп.	Дата	2017-18-КЖ
ГИП		Каржауова				Строительство многоэтажного арендного жилого дома по ул.Алашахана, 34Е
Проверил		Оспанов				Блок А — Стадия: РП; Лист: 20; Листов:
Исполнил		Сенченко				
Норм. конт.		Оспанов				Монолитная стена ?14

ТОО"Дала-Центр"
Лицензия № 14013512 от 12.09.2014г.

Привязан: для жилого дома пл улице Алашахана 34Л в городе Жезказган.		
Нор.кон.	Максутова П.К	04.23
Испол.	Сергазиева А.	04.23
ИНВ. №		

Взам.инв.? | Подпись и дата | Инв.? подл.

Формат А3

Опалубочный чертеж монолитной стены №15 по оси К

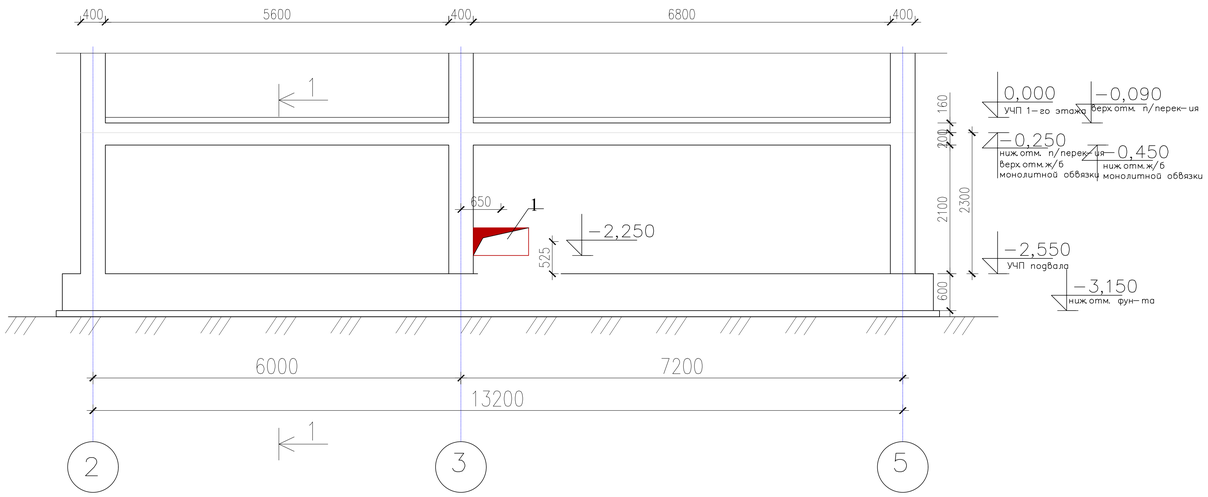

Схема армирования монолитной стены №15 по оси К

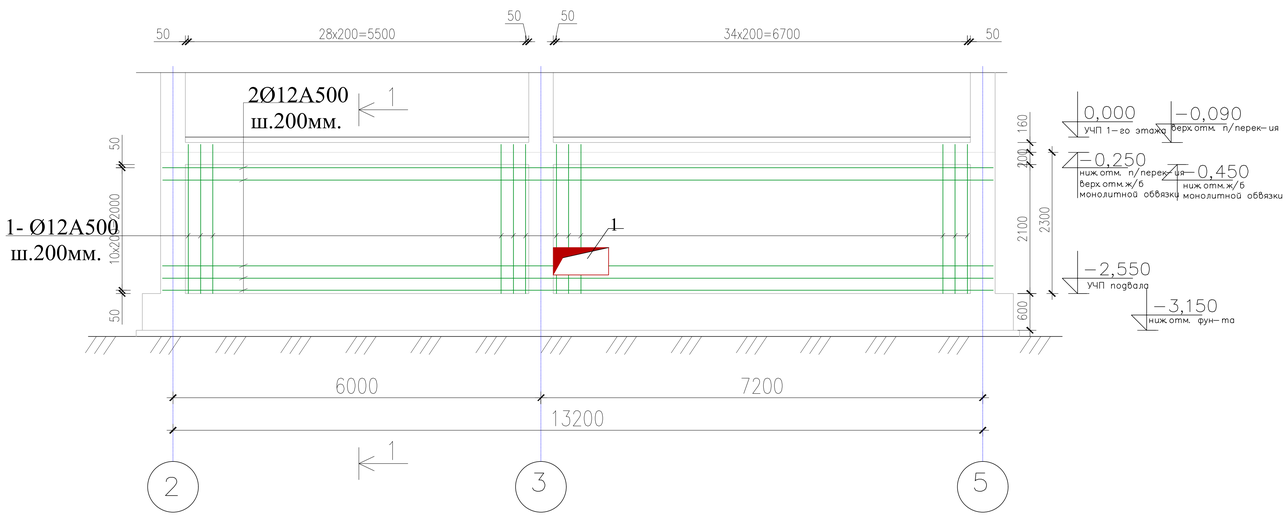

1 - 1

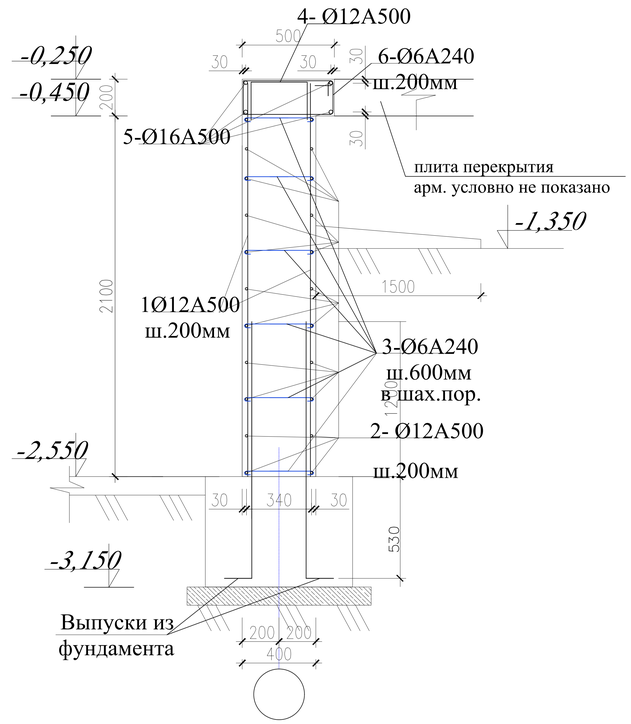

Ведомость деталей

Поз.	Эскиз
3	360; 70; 70
4	270; 300; 300

№ п/п	Размеры,мм	Отметка низа	Кол-во шт.	Назначение
1	900x450(h)	-2,250	1	ОВ
2	500x300(h)	-0,800	3	ОВ
3	800x300(h)	-0,800	1	ОВ
4	300x300(h)	-0,800	2	ОВ
5	300x300(h)	-0,750	4	ОВ

1. Данный лист смотреть совместно с листами КЖ-8; 24.

Изм.	Кол. уч.	Лист? док.	Подп.	Дата	
ГИП		Каржаубова			
Проверил		Оспанов			
Исполнил		Сенченко			
Норм. конт.		Оспанов			

2017-18-КЖ

Строительство многоэтажного арендного жилого дома по ул.Алашахана, 34Е

Блок А	Стадия	Лист	Листов
	РП	21	
Монолитная стена ?15	ТОО"Дала-Центр" Лицензия № 14013512 от 12.09.2014г.		

Привязан: для жилого дома пл улице Алашахана 34Л в городе Жезказган.

Нор.кон.	Максутова П.К.	04.23
Испол.	Сергазиева А.	04.23
ИНВ. №		

Подпись и дата | Взам.инв.? | Инв.? подл.

Формат А3

Вид "А"(КЖ-8)
Опалубочный чертеж монолитной стены лифтовой шахты

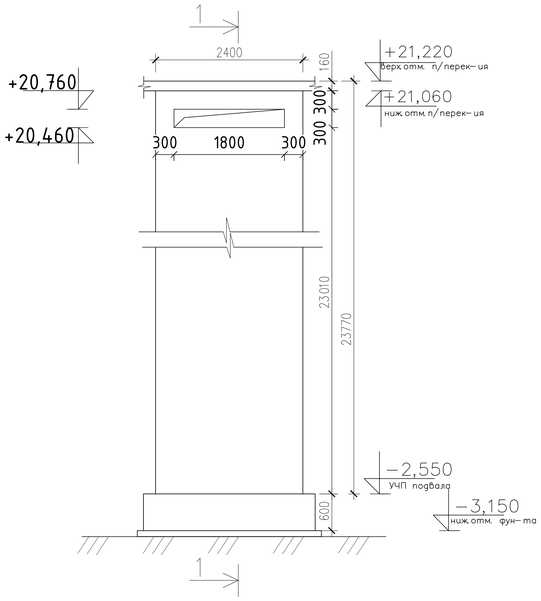

Вид "Б"(КЖ-8)
Опалубочный чертеж монолитной стены лифтовой шахты

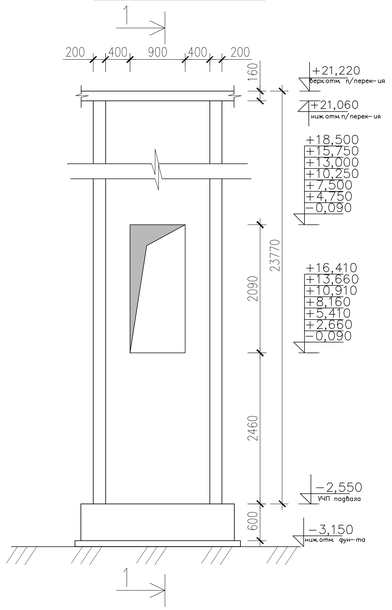

Вид "В"(КЖ-8)
Опалубочный чертеж монолитной стены лифтовой шахты

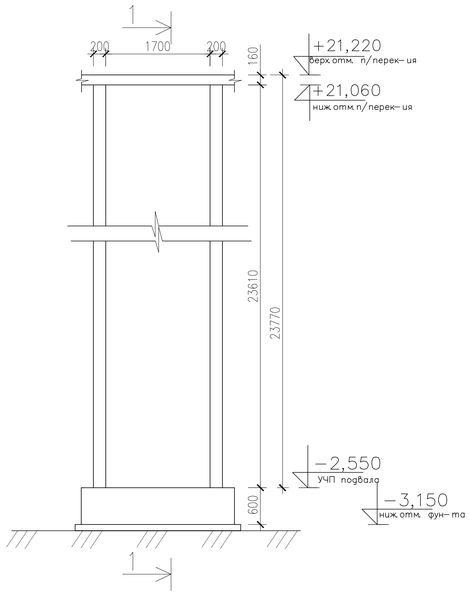

1 - 1

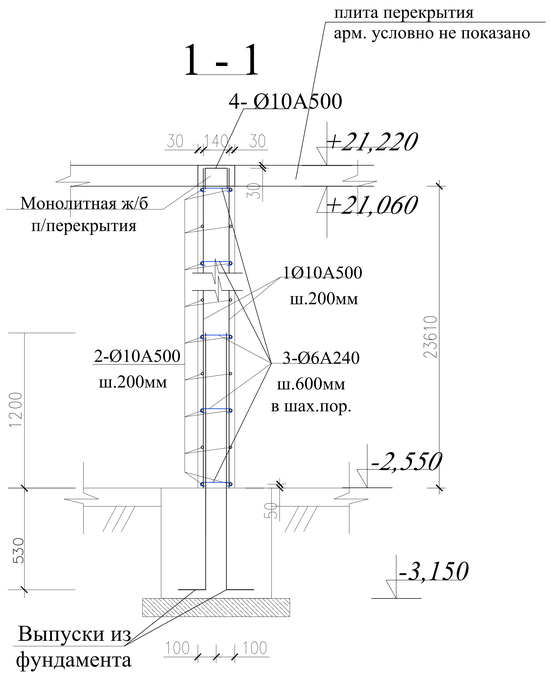

Вид "А"
Схема армирования монолитной стены лифтовой шахты

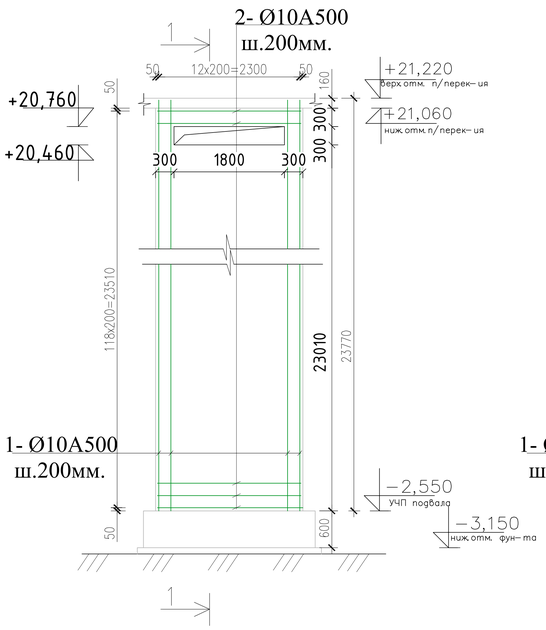

Вид "Б"
Схема армирования монолитной стены лифтовой шахты

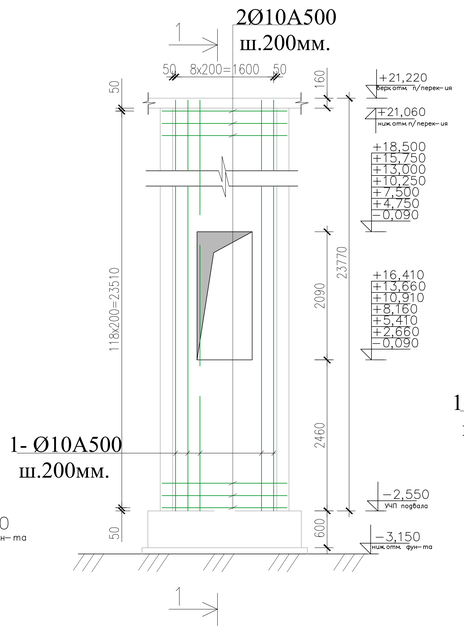

Вид "В"
Схема армирования монолитной стены лифтовой шахты

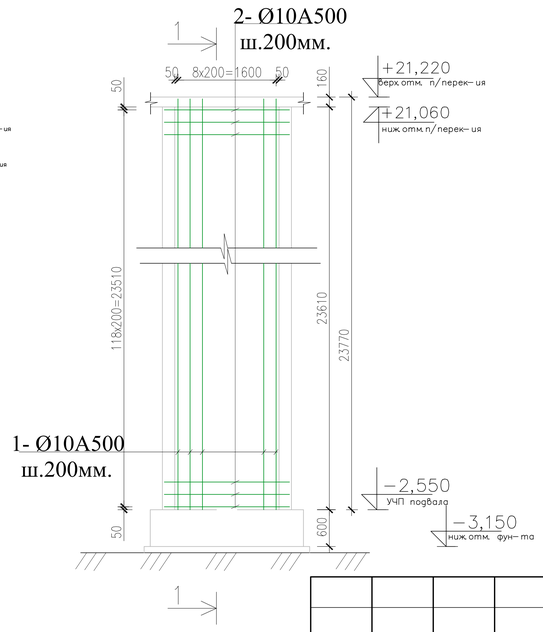

Ведомость деталей

Поз.	Эскиз
3	210; 70; 70
4	130; 300; 300

1. Данный лист смотреть совместно с листами КЖ-8; 24.

Изм.	Кол. уч.	Лист? док.	Подп.	Дата	2017-18-КЖ	
ГИП		Каржаова			Строительство многоэтажного арендного жилого дома по ул.Алашахана, 34Е	
Проверил		Оспанов			Блок А	Стадия: РП; Лист: 22; Листов:
Исполнил		Сенченко				
Норм. конт.		Оспанов			Монолитные стены лифтовой шахты	ТОО"Дала-Центр" Лицензия №14013512 от 12.09.20

Привязан: для жилого дома пл улице Алашахана 34Л в городе Жезказган.

Нор.кон.	Максутова П.К.	04.23
Испол.	Сергазиева А.	04.23
ИНВ. №		

Взам. инв.? | Подпись и дата | Инв.? подл.

Формат А3

Спецификация элементов и материалов к схеме армирования монолитных стен подвала (начало)

№ поз	Обозначение	Наименование	К-во	Масса ед.кг	Прим.
		Монолитная стена №1	1 шт.		
1	**ГОСТ 34028-2016**	Ø12 А,500 L=2270мм, шт.	32	2,02	64,5
2	-//-	Ø12 А 500, L=п.м.	86,68	0,888	34,24
3	-//-	Ø6 А 240, L=500 мм, шт.	36	0,111	4,0
4	-//-	Ø12 А500, L=870 мм, шт.	16	0,77	12,32
5	ГОСТ **34028-2016**	Ø16 А А500, L=п.м.	15,76	1,578	24,87
6	-//-	Ø6 А 240, L=1480мм, шт.	20	0,329	6,58
				Итого:	103,89
	Материалы:	Бетон кл.С20/25,W6, F50 на сульфатостойком портландцем, м3.	3,09		м³
		Гидроизоляия - горячий битум за 2 раза	9,6		м²
		Монолитная стена №2	1 шт.		
1	**ГОСТ 34028-2016**	Ø12 А500 L=2270мм, шт.	156	2,02	315,12
2	-//-	Ø12 А500 L=п.м.	402,16	0,888	357,12
3	-//-	Ø6 А А240, L=500 мм, шт.	138	0,111	15,32
4	-//-	Ø12 А500, L=2270мм, шт.	132	2,02	266,64
5	-//-	Ø10 А А500 L=п.м.	333,08	0,617	205,51
6	-//-	Ø12 А500 L=870 мм, шт.	144	0,77	110,88
7	**ГОСТ 34028-2016**	Ø16 А А500 L=п.м.	73,12	1,578	115,38
8	-//-	Ø6 А А240, L=1480мм, шт.	92	0,329	30,27
				Итого:	833,2
	Материалы:	Бетон кл.С20/25,W6, F50 на сульфатостойком портландцем, м3.	15,26		м³
		Гидроизоляия - горячий битум за 2 раза	44,16		м²
		Монолитная стена №3	1 шт.		
1	**ГОСТ 34028-2016**	Ø12 А500 L=2430мм, шт.	124	2,16	267,84
2	-//-	Ø12 А500, L=п.м.	326,48	0,888	289,91
3	-//-	Ø6 А 240, L=500 мм, шт.	138	0,111	15,32
4	-//-	Ø12 А500 L=870 мм, шт.	62	0,77	47,74
				Итого:	284,65
	Материалы:	Бетон кл.С20/25,W6, F50 на сульфатостойком портландцем, м3.	10,2		м³
		Монолитная стена №4	1 шт.		
1	**ГОСТ 34028-2016**	Ø12 А500, L=2270мм, шт.	54	2,02	109,08
2	-//-	Ø12 А500, L=п.м.	211,36	0,77	162,75
3	-//-	Ø6 А 240, L=500 мм, шт.	108	0,111	11,99
4	-//-	Ø12 А500 L=1170мм, шт.	46	1,04	47,84
5	-//-	Ø12 А500, L=2270мм, шт.	26	2,02	52,52
6	-//-	Ø12 А500, L=1170мм, шт.	46	1,04	47,84
7	-//-	Ø10 А А400, L=п.м.	143,48	0,617	88,53
8	-//-	Ø12 А500 L=870 мм, шт.	86	0,77	66,22
9	**ГОСТ 34028-2016**	Ø16 А400, L=п.м.	15,76	1,578	24,87
10	-//-	Ø6 А240, L=1480мм, шт.	20	0,329	6,58
				Итого:	359,3
	Материалы:	Бетон кл.С20/25,W6, F50 на сульфатостойком портландцем, м3.	6,74		м³
		Гидроизоляия - горячий битум за 2 раза	27,84		м²

Спецификация элементов и материалов к схеме армирования монолитных стен подвала (продолжение)

№ поз	Обозначение	Наименование	К-во	Масса ед.кг	Прим.
		Монолитная стена №5	1 шт.		
1	ГОСТ 34028-2016	Ø12 А500 L=2270мм, шт.	86	2,02	173,72
2	-//-	Ø12 А500L=п.м.	221,76	0,888	196,92
3	-//-	Ø6 А 240, L=500 мм, шт.	96	0,111	10,66
4	-//-	Ø12 А500, L=870 мм, шт.	43	0,77	33,11
5	**ГОСТ 34028-2016**	Ø16 А 500 L=п.м.	44,32	1,578	69,94
6	-//-	Ø6 А 240, L=1480мм, шт.	56	0,329	18,42
				Итого:	278,55
	Материалы:	Бетон кл.С20/25,W6, F50 на сульфатостойком портландцем, м3.	7,22		м³
		Гидроизоляия - горячий битум за 2 раза	26,16		м²
		Монолитная стена №6	1 шт.		
1	ГОСТ 34028-2016	Ø12 А500 L=2270мм, шт.	112	2,02	226,24
2	-//-	Ø12 А500, L=п.м.	271,48	0,888	241,07
3	-//-	Ø6 А 240, L=500 мм, шт.	120	0,111	13,32
4	-//-	Ø10 А 400, L=п.м.	271,48	0,617	167,50
5	-//-	Ø12 А 500 L=870 мм, шт.	56	0,77	43,12
6	ГОСТ 34028-2016	Ø16 А 500 L=п.м.	49,36	1,578	77,89
7	-//-	Ø6 А 240, L=1480мм, шт.	62	0,329	20,40
				Итого:	506,06
	Материалы:	Бетон кл.С20/25,W6, F50 на сульфатостойком портландцем, м3.	9,41		м³
		Гидроизоляия - горячий битум за 2 раза	29,76		м²
		Монолитная стена №7	1 шт.		
1	ГОСТ 34028-2016	Ø12 А500, L=2430мм, шт.	56	2,16	120,96
2	-//-	Ø12 А500 L=п.м.	139,48	0,888	123,86
3	-//-	Ø6 А 240 L=500 мм, шт.	60	0,111	6,66
4	-//-	Ø12 А500, L=870 мм, шт.	28	0,344	9,63
				Итого:	125,14
	Материалы:	Бетон кл.С20/25,W6, F50 на сульфатостойком портландцем, м3.	4,61		м³

Взам.инв.? | Подпись и дата | Инв.? подл.

Привязан: для жилого дома пл улице Алашахана 34Л в городе Жезказган.

Нор.кон.	Максутова П.К.		04.23
Испол.	Сергазиева А.		04.23

ИНВ. №

Изм.	Кол. уч.	Лист? док.	Подп.	Дата
ГИП		Каржауова		
Проверил		Оспанов		
Исполнил		Сенченко		
Норм. контр.		Оспанов		

2017-18-КЖ

Строительство многоэтажного арендного жилого дома по ул.Алашахана, 34Е

Блок А

Стадия	Лист	Листов
РП	23	

Спецификация монолитных стен подвала

ТОО"Дала-Центр"
Лицензия № 14013512 от 12.09.2014г.

Формат А3

Спецификация элементов и материалов к схеме армирования монолитных стен подвала (продолжение)

№ поз	Обозначение	Наименование	К-во	Масса ед.кг	Прим.
		Монолитная стена №8	4 шт.		
1	ГОСТ 34028-2016	Ø12 А500, L=2270мм, шт.	8	2,02	16,16
2	-//-	Ø12 А500, L=п.м.	33,88	0,888	30,09
3	-//-	Ø6 А 240, L=500 мм, шт.	12	0,111	1,33
4	-//-	Ø12 А500 L=870 мм, шт.	4	0,77	3,08
5	**ГОСТ 34028-2016**	Ø16 А 500 L=п.м.	6,16	1,578	9,72
6	-//-	Ø6 А 240, L=1480мм, шт.	8	0,329	2,63
				Итого:	36,07
	Материалы:	Бетон кл.С20/25,W6, F50 на сульфатостойком портландцем, м3.	0,67		м³
		Гидроизоляия - горячий битум за 2 раза	3,84		м²
		Монолитная стена №9	1 шт.		
1	ГОСТ 34028-2016	Ø12 А500, L=2430мм, шт.	20	2,16	43,2
2	-//-	Ø12 А500, L=п.м.	54,12	0,888	48,06
3	-//-	Ø6 А А240, L=500 мм, шт.	18	0,111	2,0
4	-//-	Ø12 А500, L=870 мм, шт.	10	0,77	7,7
				Итого:	46,02
	Материалы:	Бетон кл.С20/25,W6, F50 на сульфатостойком портландцем, м3.	1,74		м³
		Монолитная стена №10	1 шт.		
1	ГОСТ 34028-2016	Ø12 А500, L=2430мм, шт.	26	2,16	56,16
2	-//-	Ø12 А500, L=п.м.	80,4	0,888	71,40
3	-//-	Ø6 А 240, L=500 мм, шт.	30	0,111	3,33
4	-//-	Ø12 А 500, L=870 мм, шт.	13	0,77	10,01
				Итого:	64,52
	Материалы:		2,41		м³
		Монолитная стена №11	1 шт.		
1	ГОСТ 34028-2016	Ø12 А500, L=2430мм, шт.	38	2,16	82,08
2	-//-	Ø12 А500, L=п.м.	92,84	0,888	82,44
3	-//-	Ø6 А 240, L=500 мм, шт.	42	0,111	4,66
4	-//-	Ø12 А500 L=870 мм, шт.	19	0,77	14,63
				Итого:	84,35
	Материалы:	Бетон кл.С20/25,W6, F50 на сульфатостойком портландцем, м3.	3,19		м³
		Монолитная стена №12	1 шт.		
1	ГОСТ 34028-2016	Ø12 А500 L=п.м.	22,4	0,888	19,89
2	-//-	Ø12 А500,L=п.м.	19,06	0,888	16,93
3	-//-	Ø6 А 240, L=500 мм, шт.	13	0,111	1,44
4	-//-	Ø12 А 500, L=870 мм, шт.	8	0,77	6,16
				Итого:	30,57
	Материалы:	Бетон кл.С20/25,W6, F50 на сульфатостойком портландцем, м3.	0,73		м³

Спецификация элементов и материалов к схеме армирования монолитных стен подвала (окончание)

№ поз	Обозначение	Наименование	К-во	Масса ед.кг	Прим.
		Монолитная стена №13	1 шт.		
1	ГОСТ 34028-2016	Ø12 А500, L=2430мм, шт.	24	2,16	51,84
2	-//-	Ø12 А500, L=п.м.	67,2	0,888	59,94
3	-//-	Ø6 А 240, L=500 мм, шт.	30	0,111	3,33
4	-//-	Ø12 А500, L=870 мм, шт.	12	0,77	9,24
5	-//-	Ø14 А 400, L=п.м	2,25	1,208	2,72
				Итого:	59,76
	Материалы:	Бетон кл.С20/25,W6, F50 на сульфатостойком портландцем, м3.	2,3		м³
		Монолитная стена №14	1 шт.		
1	ГОСТ 34028-2016	Ø12 А500, L=2430мм, шт.	104	2,16	224,64
2	-//-	Ø12 А500, L=п.м.	248,16	0,888	220,37
3	-//-	Ø6 А 240, L=500 мм, шт.	20	0,111	2,22
4	-//-	Ø12 А500, L=870 мм, шт.	52	0,77	40,04
				Итого:	217,97
	Материалы:	Бетон кл.С20/25,W6, F50 на сульфатостойком портландцем, м3.	8,28		м³
		Монолитная стена №15	1 шт.		
1	ГОСТ 34028-2016	Ø12 А500, L=2430мм, шт.	124	2,16	267,84
2	-//-	Ø12 А500, L=п.м.	297,88	0,888	264,52
3	-//-	Ø6 А 240 L=500 мм, шт.	132	0,111	14,65
4	-//-	Ø12 А500 L=870 мм, шт.	62	0,77	47,74
5	ГОСТ 34028-2016	Ø16 А 500 L=п.м.	54,16	1,578	85,46
6	-//-	Ø6 А 240, L=1480мм, шт.	68	0,329	22,37
7	-//-	Ø14 А 500, L=п.м	4,05	1,208	4,89
				Итого:	385,4
	Материалы:	Бетон кл.С20/25,W6, F50 на сульфатостойком портландцем, м3.	10,42		м³
		Гидроизоляия - горячий битум за 2 раза	32,48		м²
		Лифтовая шахта (монолитные стены)	1 шт.		
1	ГОСТ 34028-2016	Ø10 А 500, L=п.м.	1892,84	0,617	1167,88
2	-//-	Ø10 А 500, L=п.м.	1941,36	0,617	1197,82
3	-//-	Ø6 А 240, L=350 мм, шт.	640	0,078	49,92
4	-//-	Ø10 А 400, L=730 мм, шт.	42	0,45	18,9
				Итого:	2434,52
	Материалы:	Бетон кл.С20/25,W6, F50 на сульфатостойком портландцем, м3.	36,1		м³

Привязан: для жилого дома пл улице Алашахана34.1 в городе Жезказган.

Нор.кон.	Максутова П.К.		04.23
Исп.	Сергазиева А.		04.23
ИНВ. №			

Изм.	Кол. уч.	Лист? док.	Подп.	Дата
ГИП		Каржаова		
Проверил		Оспанов		
Исполнил		Сенченко		
Норм. конт.		Оспанов		

2017-18-КЖ

Строительство многоэтажного арендного жилого дома по ул.Алашахана, 34Е

Блок А

Стадия	Лист	Листов
РП	24	

Спецификация монолитных стен подвала и лифтовой шахты

ТОО" Дала– Центр"

Лицензия № 14013512 от 12.09.20

Формат А3

Подпись и дата | Взам.инв.? | Инв.? подл.

Схема расположения элементов каркаса на отм.-0,090 (подвал).

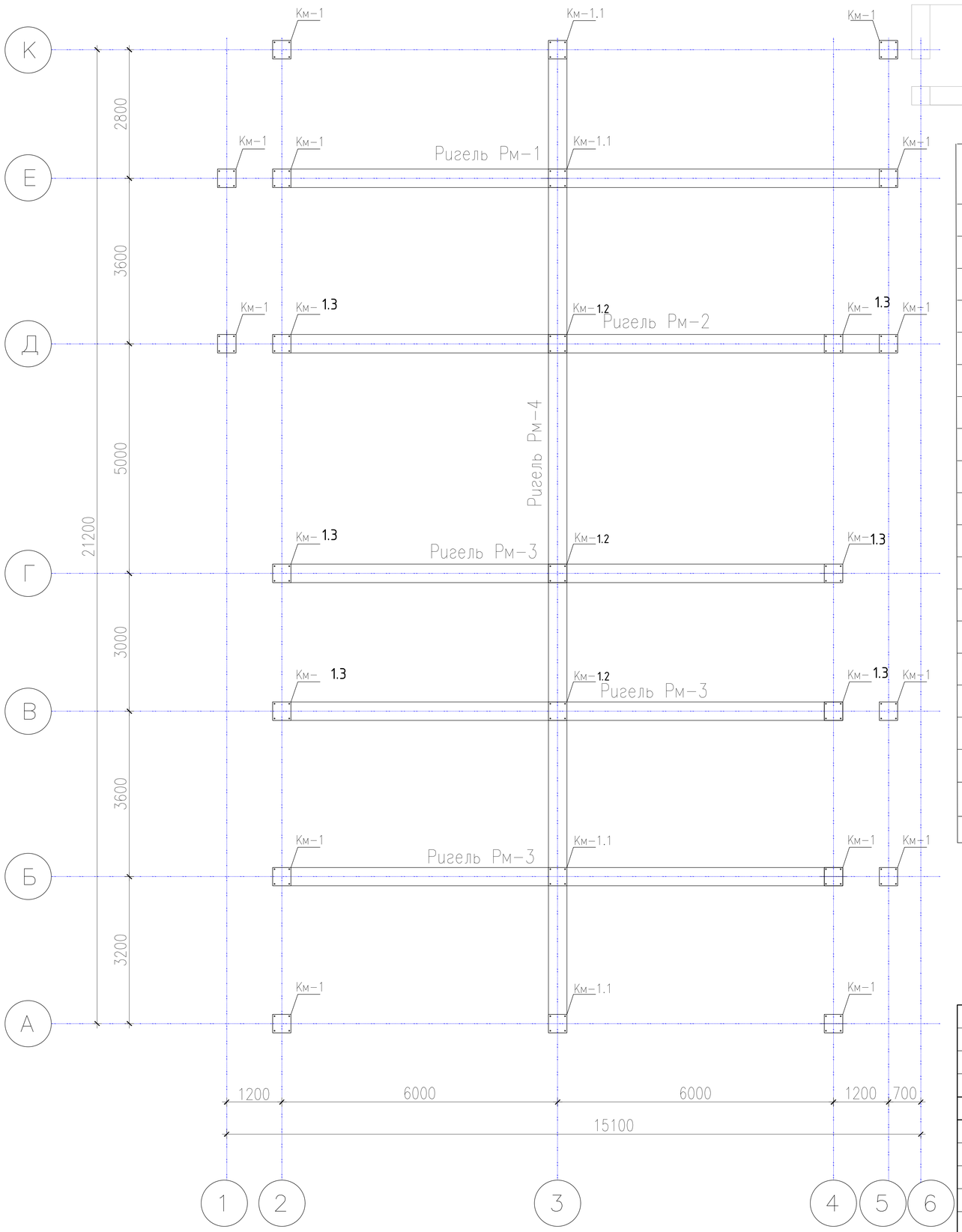

Спецификация к схеме расположения элементов каркаса (начало)

Марка поз.	Обозначение	Наименование	Количество: на отм. -0,090	на отм. +2,660	на отм. +5,410	на отм. +8,160	на отм. +10,910	на отм. +13,660	на отм. +16,410	на отм. +19,160	на отм. +21,220	Всего	Масса ед., кг	Примечание
		Колонны												
Км-1	Лист КЖ-29	Колонна Км-1										13		
Км-1.1	Лист КЖ-30	Колонна Км-1.1										4		
		Ригели												
Рм-1	Лист КЖ-31	Ригель Рм-1	1	–	–	–	–	–	–	–	–	1		
Рм-2	-//-	Ригель Рм-2	1	–	–	–	–	–	–	–	–	1		
Рм-3	Лист КЖ-32	Ригель Рм-3	3	–	–	–	–	–	–	–	–	3		
Рм-4	-//-	Ригель Рм-4	1	–	–	–	–	–	–	–	–	1		
Рм-5	Лист КЖ-33	Ригель Рм-5	–	1	1	1	1	1	1	–	–	6		
Рм-6	Лист КЖ-34	Ригель Рм-6	–	1	1	1	1	1	1	–	–	6		
Рм-7	Лист КЖ-35	Ригель Рм-7	–	1	1	1	1	1	1	–	–	6		
Рм-8	-//-	Ригель Рм-8	–	1	1	1	1	1	1	–	–	6		
Рм-8.1	Лист КЖ-36	Ригель Рм-8.1	–	1	1	1	1	1	1	–	–	6		
Рм-9	Лист КЖ-37	Ригель Рм-9	–	1	1	1	1	1	1	–	–	6		
Рм-9.1	Лист КЖ-38	Ригель Рм-9.1	–	1	1	1	1	1	1	–	–	6		
Рм-10	Лист КЖ-39	Ригель Рм-10	–	1	1	1	1	1	1	–	–	6		
Рм-11	Лист КЖ-40	Ригель Рм-11	–	1	1	1	1	1	1	–	–	6		
Рм-12	Лист КЖ-41	Ригель Рм-12	–	2	2	2	2	2	2	–	–	12		
К-1.2	Лист КЖ 30.1	Колонна Км-1.2										3		
К-1.3	Лист КЖ30.2	Колонна Км-1.3										6		

Схема блокировки

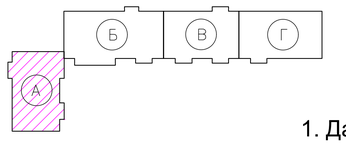

1. Данный лист смотреть совместно с листами КЖ-31-52.

Привязан: для жилого дома пл улице Алашахана 34Л в городе Жезказган.		
Нор.кон.	Максутова П.К.	04.23
Испол.	Сергазиева А.	04.23
ИНВ. №		

Изм.	Кол. уч.	Лист?	док.	Подп.	Дата
ГИП		Каржаова			
Проверил		Оспанов			
Исполнил		Сенченко			
Норм. конт.		Оспанов			

2017-18-КЖ

Строительство многоэтажного арендного жилого дома по ул.Алашахана, 34Е

Блок А

Стадия	Лист	Листов
РП	25	

Схема расположения элементов каркаса на отм.-0,090 (подвал)

ТОО"Дала-Центр"
Лицензия № 14013512 от 12.09.2014г.

Формат А3

Инв.? подл. | Подпись и дата | Взам. инв.?

Схема расположения элементов каркаса на отм.+2,660; +5,410; +8,160; +10,910;+13,660; +16,410 (1-6 типовой этаж).

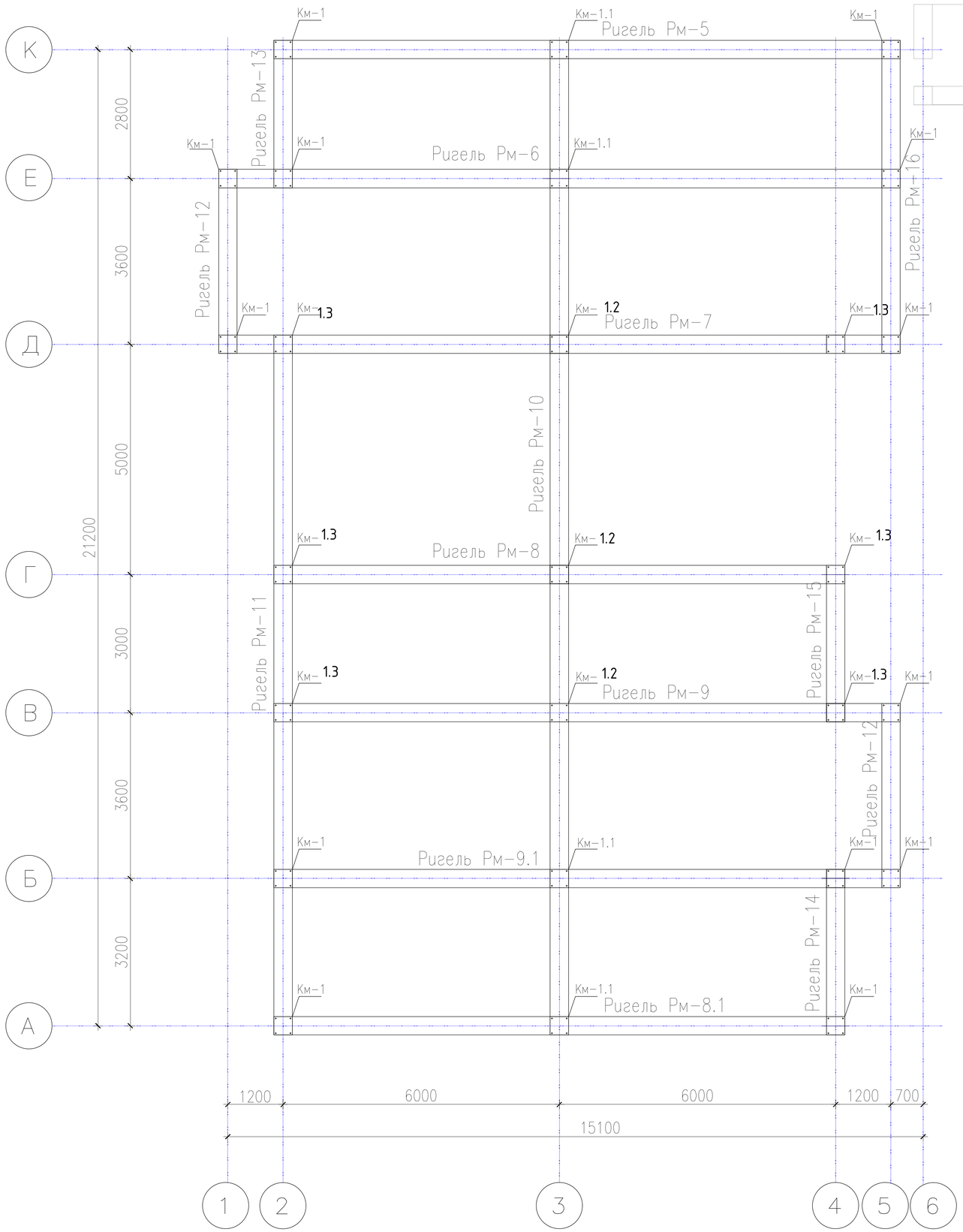

Блок Б

Спецификация к схеме расположения элементов каркаса (окончание)

Марка поз.	Обозначение	Наименование	Количество										Масса ед., кг	Примечание
			на отм. -0,090	на отм. +2,660	на отм. +5,410	на отм. +8,160	на отм. +10,910	на отм. +13,660	на отм. +16,410	на отм. +19,160	на отм. +21,220	Всего		
Рм-13	Лист КЖ-41	Ригель Рм-13	-	1	1	1	1	1	1	-	-	6		
Рм-14	-//-	Ригель Рм-14	-	1	1	1	1	1	1	-	-	6		
Рм-15	-//-	Ригель Рм-15	-	1	1	1	1	1	1	-	-	6		
Рм-16	-//-	Ригель Рм-16	-	1	1	1	1	1	1	-	-	6		
Рм-17	Лист КЖ-42	Ригель Рм-17	-	-	-	---	---	---	-	1	1	2		
Рм-18	-//-	Ригель Рм-18	---	---	---	-	-	-	-	1	1	2		
Рм-19	-//-	Ригель Рм-19	---	---	---	-	-	-	-	1	1	2		
Рм-20	Лист КЖ-43	Ригель Рм-20	---	---	---	-	-	-	-	1	1	2		
Рм-20.1	-//-	Ригель Рм-20.1	---	---	---	-	-	-	-	1	1	2		
Рм-21	-//-	Ригель Рм-21	---	---	---	-	-	-	-	1	1	2		
Рм-22	-//-	Ригель Рм-22	---	---	---	-	-	-	-	1	1	2		
Рм-23	Лист КЖ-44	Ригель Рм-23	---	---	---	-	-	-	-	2	2	4		
Рм-24	-//-	Ригель Рм-24	---	---	---	-	-	-	-	1	1	2		
Рм-25	-//-	Ригель Рм-25	---	---	---	-	-	-	-	1	1	2		
Рм-26	Лист КЖ-45	Ригель Рм-26	---	---	---	-	-	-	-	1	1	2		
Рм-27	-//-	Ригель Рм-27	---	---	---	-	-	-	-	1	-	1		
Рм-28	-//-	Ригель Рм-28	---	---	---	-	-	-	-	1	1	2		
Рм-29	-//-	Ригель Рм-29	---	---	---	-	-	-	-	-	1	1		

Схема блокировки

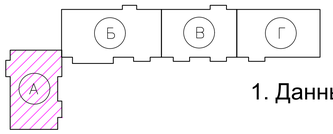

1. Данный лист смотреть совместно с листами КЖ-31-52.

Привязан: для жилого дома пл улице Алашахана 34Л в городе Жезказган.

Нор.кон.	Максутова П.К.		04.23
Испол.	Сергазиева А.		04.23
ИНВ. №			

Изм.	Кол. уч.	Лист? док.	Подп.	Дата
ГИП		Каржауова		
Проверил		Оспанов		
Исполнил		Сенченко		
Норм. конт.		Оспанов		

2017-18-КЖ

Строительство многоэтажного арендного жилого дома по ул.Алашахана, 34Е

Блок А

Стадия	Лист	Листов
РП	26	

Схема расположения элементов каркаса на отм.+2,660; +5,410; 8,160; +10,910; 13,660; +16,410 (1-6 типовой этаж)

ТОО"Дала-Центр"
Лицензия № 14013512 от 12.09.2014г.

Подпись и дата | Взам.инв.? | Инв.? подл.

Формат А3

Схема расположения элементов каркаса на отм.+19,160 (7 этаж).

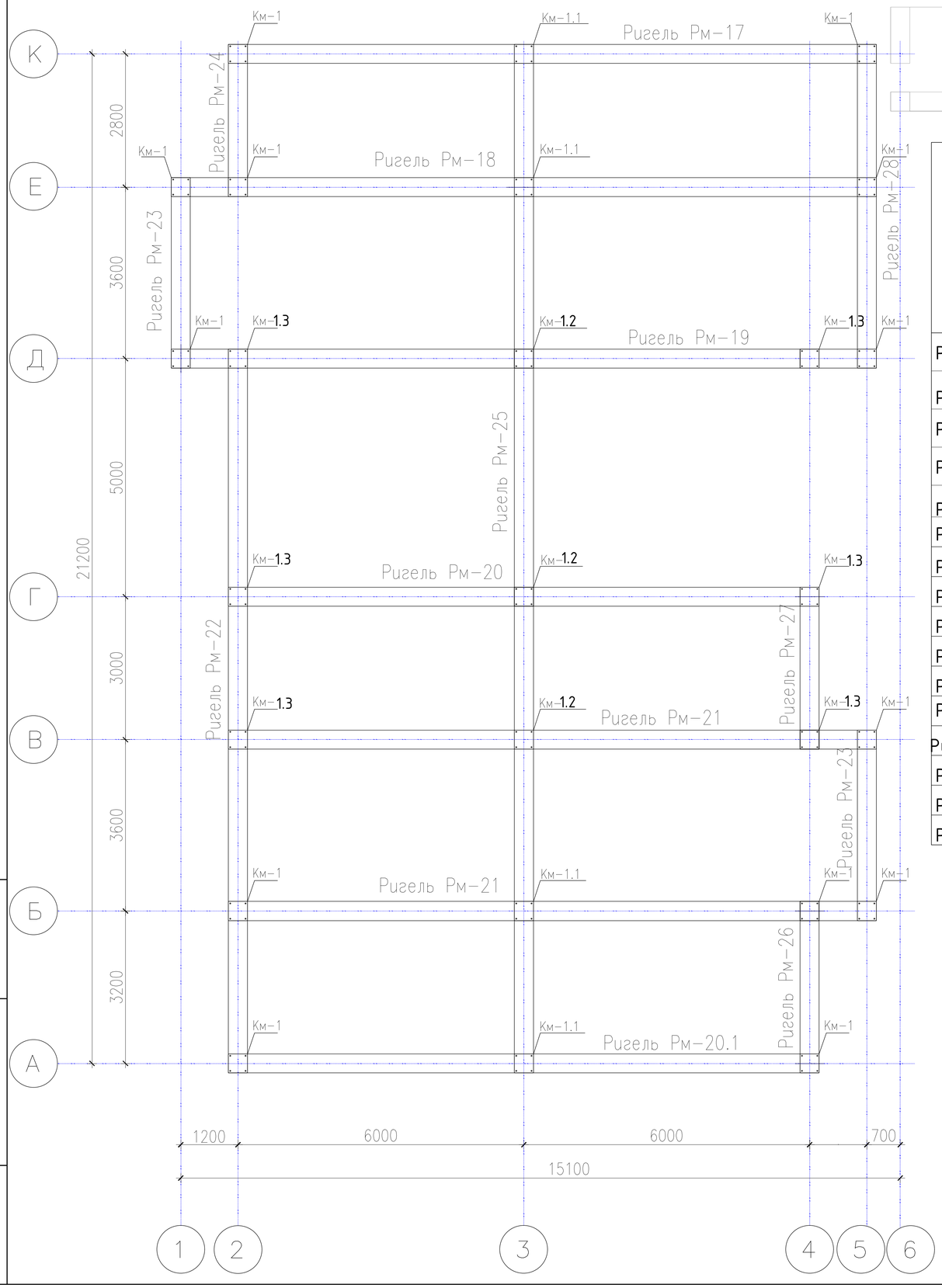

Ведомость расхода стали на 1 элемент ригеля в кг. (начало)

Марка элемента	Изделия арматурные								Изделия закладные		Общий расход
	Арматура класса								Прокат		
	А А240			А А400					С235		
	ГОСТ 34028-2016			ГОСТ 34028-2016					ГОСТ 19903-2015		
	∅6	∅8	итого	∅16	∅18	∅20	∅25	итого	- t=10	итого	
Ригель Рм-1		57,0	57,0			538,16		538,16	2,00	2,00	597,16
Ригель Рм-2		55,8	55,8			538,16		538,16	2,00	2,00	595,96
Ригель Рм-3		154,8	154,8			1472,4		1472,4	2,00	2,00	1629,2
Ригель Рм-4		81,6	81,6			697,6		697,6	2,00	2,00	781,2
Ригель Рм-5		655,5	655,5			4545,6		4545,6	5,00	5,00	5206,1
Ригель Рм-6		334,8	334,8			3690,8		3690,8	3,00	3,00	4028,6
Ригель Рм-7		360,0	360,0			907,0		907,0	3,00	3,00	1270,0
Ригель Рм-8		309,6	309,6			757,14		757,14	3,00	3,00	1069,74
Ригель Рм-8.1		593,4	593,4			4719,4		4719,4	7,00	7,00	5319,8
Ригель Рм-9		334,8	334,8			1105,56		1105,56	3,00	3,00	1443,36
Ригель Рм-9.1		309,6	309,6			4880,0		4880,0	5,00	5,00	5194,6
Ригель Рм-10		489,6	489,6			4638,72		4638,72	3,00	3,00	5131,32
Ригель Рм-11		662,4	662,4			3716,64		3716,64	5,00	5,00	4384,04
Ригель Рм-12		317,4	317,4			1922,16		1922,16	5,00	5,00	2244,56
Ригель Рм-13		117,3	117,3			765,48		765,48	5,00	5,00	887,78
Ригель Рм-14		138,0	138,0			601,5		601,5	5,00	5,00	744,5

Схема блокировки

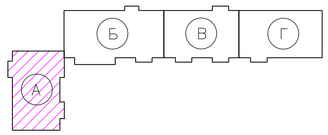

1. Данный лист смотреть совместно с листами КЖ-31-52.

Привязан: для жилого дома пл улице Алашахана 34Л в городе Жезказган.

Нор.кон.	Максутова П.К.		04.23
Испол.	Сергазиева А.		04.23
ИНВ. №			

Подпись и дата Взам.инв.?

Инв.?подл.

Изм.	Кол. уч.	Лист? док.	Подп.	Дата
ГИП		Каржауова		
Проверил		Оспанов		
Исполнил		Сенченко		
Норм. конт.		Оспанов		

2017-18-КЖ

Строительство многоэтажного арендного жилого дома по ул.Алашахана, 34Е

Блок А

Стадия	Лист	Листов
РП	27	

Схема расположения элементов каркаса на отм.+19,160 (7этаж)

ТОО"Дала-Центр"
Лицензия № 14013512 от 12.09.2014г.

Формат А3

Схема расположения элементов каркаса на отм.+21,220 (тех.этаж).

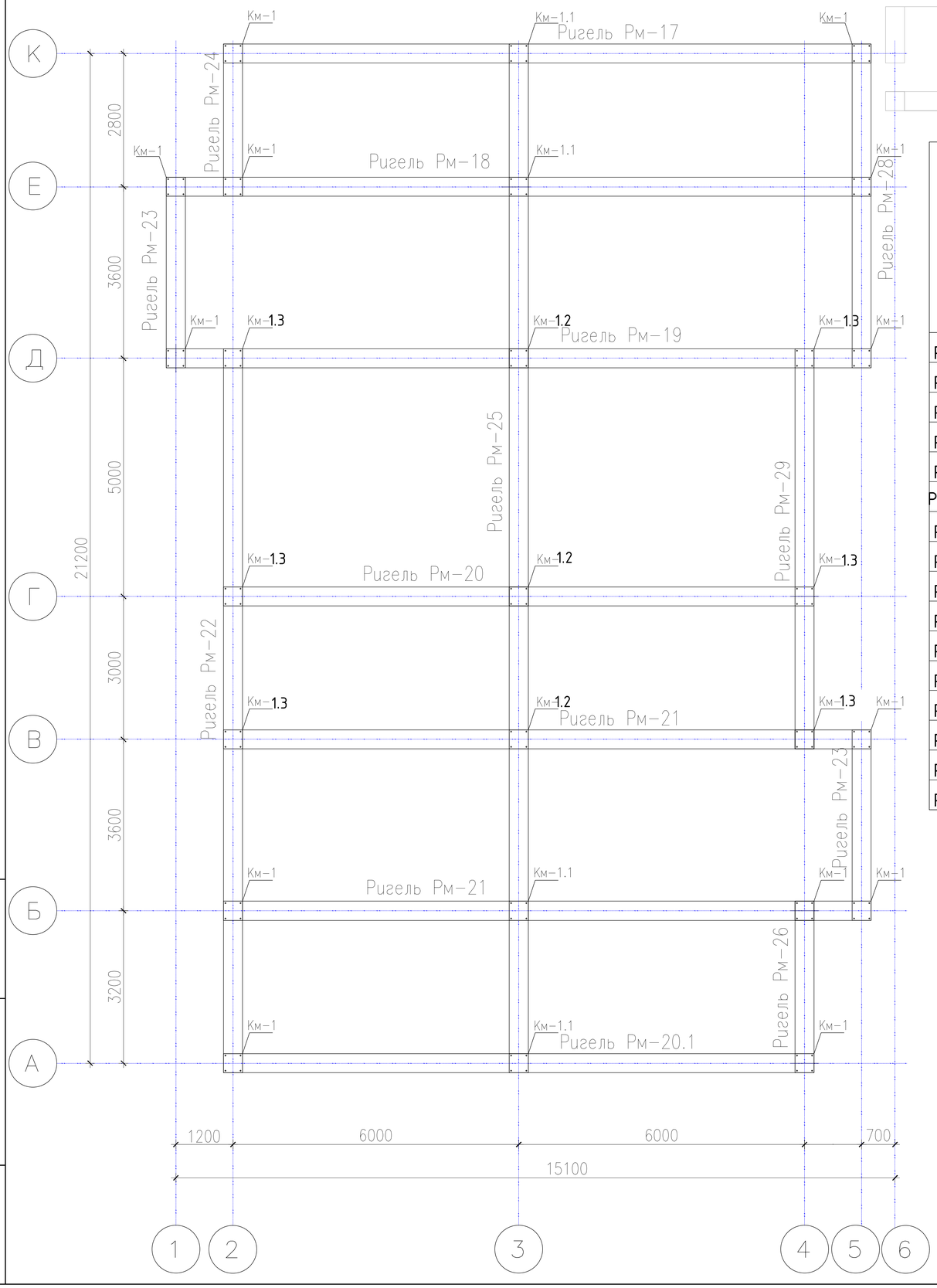

Блок Б

Ведомость расхода стали на 1 элемент ригеля в кг. (окончание)

Марка элемента	Изделия арматурные								Изделия закладные		Общий расход
	Арматура класса								Прокат		
	А А240			А А400					С235		
	ГОСТ 34028-2016			ГОСТ 34028-2016					ГОСТ 19903-2015		
	∅6	∅8	итого	∅16	∅18	∅20	∅25	итого	- t=10	итого	
Ригель Рм-15		131,1	131,1			814,68		814,68	5,00	5,00	950,78
Ригель Рм-16		276,0	276,0			1644,12		1644,12	5,00	5,00	1925,12
Ригель Рм-17		218,5	218,5			1108,68		1108,68	4,00	4,00	1327,18
Ригель Рм-18		111,6	111,6			1048,8		1048,8	2,00	2,00	1162,4
Ригель Рм-19		120,0	120,0			1048,8		1048,8	2,00	2,00	1170,8
Ригель Рм-20		103,2	103,2			889,12		889,12	2,00	2,00	994,32
Ригель Рм-20.1		197,6	197,6			1011,04		1011,04	4,00	4,00	1212,64
Ригель Рм-21		223,2	223,2			1949,76		1949,76	2,00	2,00	2174,96
Ригель Рм-22		220,8	220,8			1238,88		1238,88	4,00	4,00	1463,68
Ригель Рм-23		105,8	105,8			642,72		642,72	4,00	4,00	752,52
Ригель Рм-24		39,1	39,1			255,16		255,16	4,00	4,00	298,26
Ригель Рм-25		163,2	163,2			1546,24		1546,24	2,00	2,00	1713,44
Ригель Рм-26		46,0	46,0			287,8		287,8	4,00	4,00	335,8
Ригель Рм-27		21,85	21,85			135,78		135,78	4,00	4,00	161,63
Ригель Рм-28		92,0	92,0			819,6		819,6	4,00	4,00	915,6
Ригель Рм-29		63,25	63,25			339,04		339,04	4,00	4,00	406,29

Схема блокировки

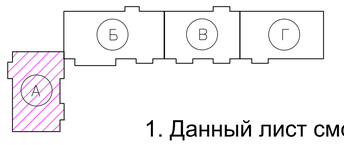

1. Данный лист смотреть совместно с листами КЖ-31-52.

Привязан: для жилого дома пл улице Алашахана 34Л в городе Жезказган.

Нор.кон.	Максутова П.К		04.23
Испол.	Сергазиева А.		04.23
ИНВ. №			

Изм.	Кол. уч.	Лист	? док.	Подп.	Дата
ГИП		Каржаова			
Проверил		Оспанов			
Исполнил		Сенченко			
Норм. конт.		Оспанов			

2017-18-КЖ

Строительство многоэтажного арендного жилого дома по ул.Алашахана, 34Е

Блок А

Стадия	Лист	Листов
РП	28	

Схема расположения элементов каркаса на отм.+21,220 (тех.этаж)

ТОО"Дала-Центр"
Лицензия № 14013512 от 12.09.2014г.

Взам. инв.? | Подпись и дата | Инв.? подл.

Формат А3

Колонна монолитная Км-1
Опалубочный чертеж

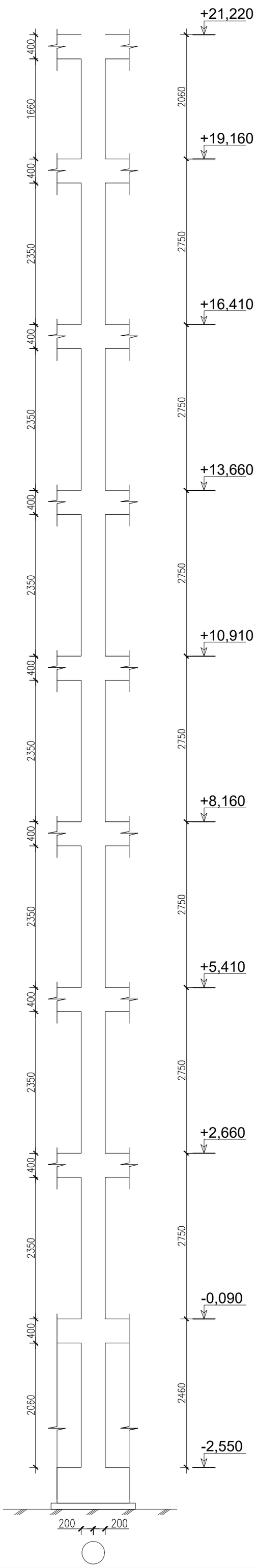

Колонна монолитная Км-1
Схема армирования

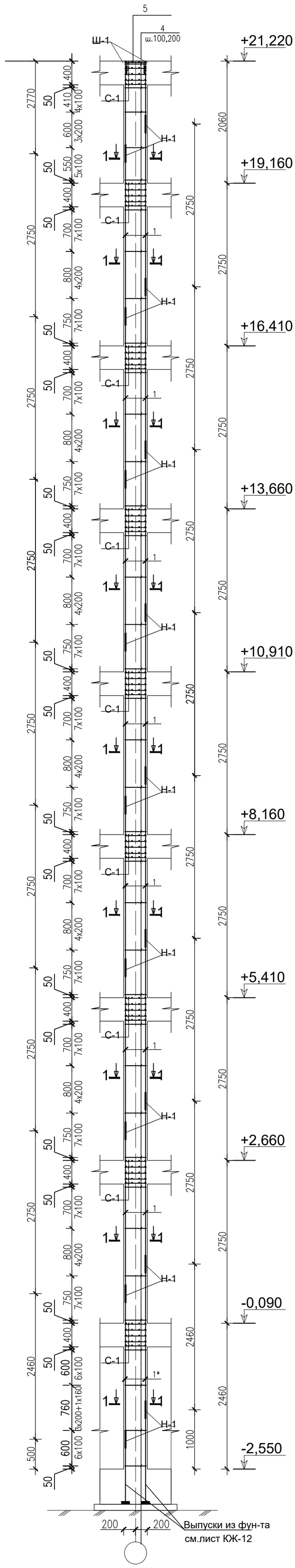

Спецификация элементов и материалов монолитных колонн Км-1 (на один элемент)

№поз.	Обозначение	Наименование	К-во	Масса ед.кг	Примеч.
	Км-1	Колонна монолитная Км-1	13		
1	ГОСТ **34028-2016**	Арматура ⌀28А500 , L=2750мм	56	13,28	743,6
1*	ГОСТ **34028-2016**	Арматура ⌀28А500 , L=2460мм	4	11,88	47,52
2	ГОСТ **34028-2016**	Арматура ⌀28А500 , L=2770мм	4	13,38	53,52
3	ГОСТ **34028-2016**	Арматура ⌀28А500 , L=2270мм	4	10,96	43,84
4	ГОСТ **34028-2016**	Проволока ⌀8А240 , L=1520мм.	184	0,6	110,4
5	ГОСТ **34028-2016**	Арматура ⌀14А500 , L=770мм.	2	0,93	1,86
Н-1	ГОСТ **34028-2016**	Арматура ⌀28А500 , L=250мм.	18	1,21	21,78
С-1	ГОСТ **34028-2016**	Арматурная сетка С-1	45	1,5	67,5
6	**ГОСТ 34028-2016**	**Арматура Ø8А240 L=1160**	**184**	**0,46**	**84,64**
	Материалы	Бетон кл.С20/25 F50	4,00		$м^3$
		Арматурная сетка С-1			
1	ГОСТ **34028-2016**	Проволока ⌀8А А500 L=380мм.	10	0,15	1,50

1 – 1

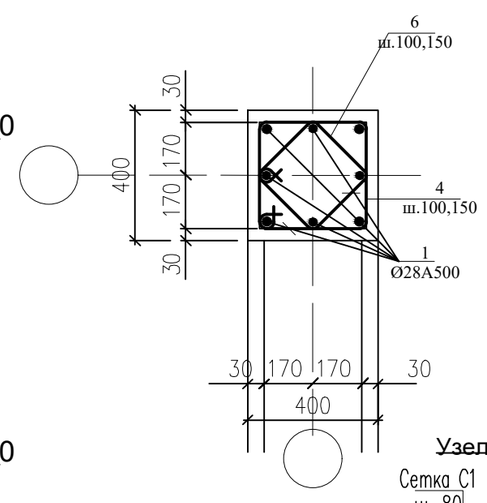

2 – 2

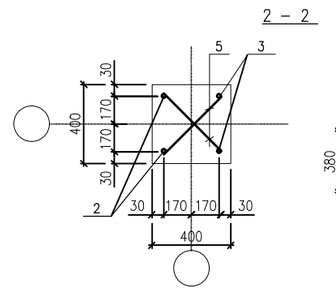

Сетка С1

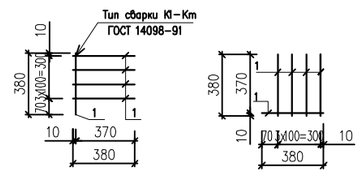

Узел "1"

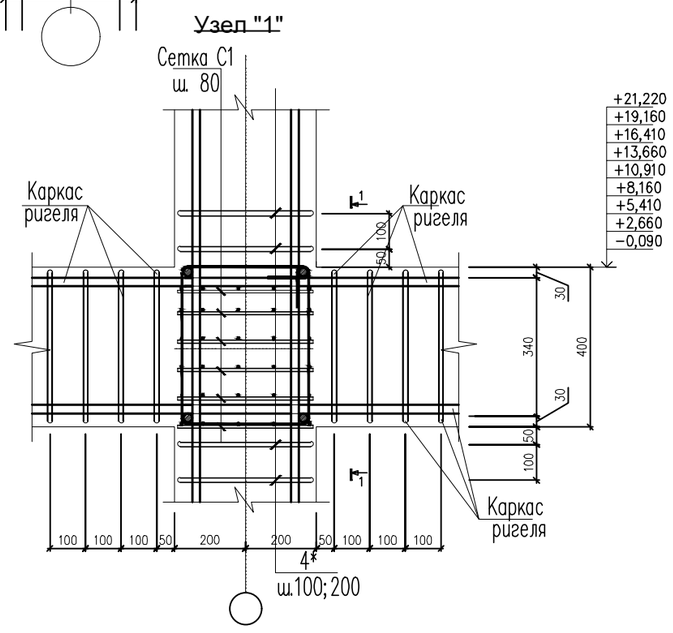

Соединение арматуры накладками С21-Рн ГОСТ 14098-91.

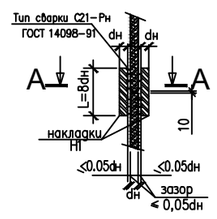

А-А

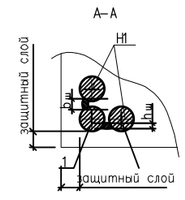

Ведомость деталей

Поз.	Эскиз
4	420 340 340 420
5	85 320 85 R55 140 140
12	340 240 340 240

Ведомость расхода стали на 1 элемент колонны в кг.

Марка элемента	Изделия арматурные							Изделия закладные		Общий расход
	Арматура класса							Прокат		
	А А240			А А400				С235		
	ГОСТ 34028-2016			ГОСТ 34028-2016				ГОСТ 19903-2015		
	∅6	∅8	итого	∅8	∅14	∅ 28	итого	- t=8	итого	
Колонна Км-1	–	5072,34	5072,34		24,18	11833,38	11857,56	–	–	16929,9
Колонна Км-1.1	–	729,28	729,28		7,44	3445,36	3452,8	1,6	1,6	4182,08

1. Сварку производить электродами Э-42А.
2. Рабочую арматуру стыковать дуговой ручной сваркой протяженными швами с накладками из стержней.
3. Все работы производить с соблюдением требований соответствующих глав по производству работ, техники безопасности
4. Привязка защитного слоя дана по наружной грани рабочей арматуры.
5. Схему расположения каркаса см.КЖ-25.

Привязан: для жилого дома пл улице Алашахана 34Л в городе Жезказган.

Нор.кон.	Максутова П.К.		04.23
Испол.	Сергазиева А.		04.23
ИНВ. №			

Изм.	Кол.уч.	Лист	Nдок.	Подпись	Дата
ГИП		Каржаубова			
Проверил		Оспанов			
Исполнил		Сенченко			
Н. конт.		Оспанов			

2017-18-АС

Строительство многоэтажного арендного жилого дома по ул.Алашахана, 34Е

Блок А

Стадия	Лист	Листов
РП	29	

Колонна Км-1. Сечения. Спецификация элементов.

ТОО"Дала-Центр" Лицензия № 14013512 от 12.09.2014г.

Формат А2 М1:100

Колонна монолитная Км-1.1
Опалубочный чертеж

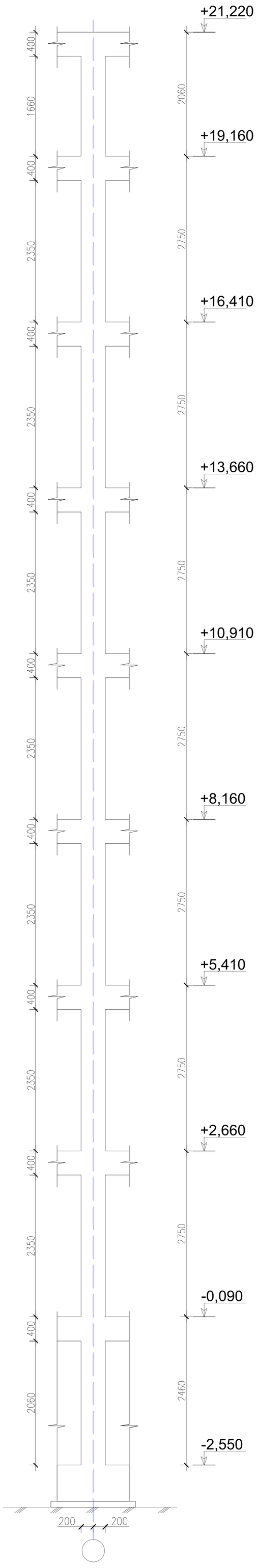

Колонна монолитная Км-1.1
Схема армирования

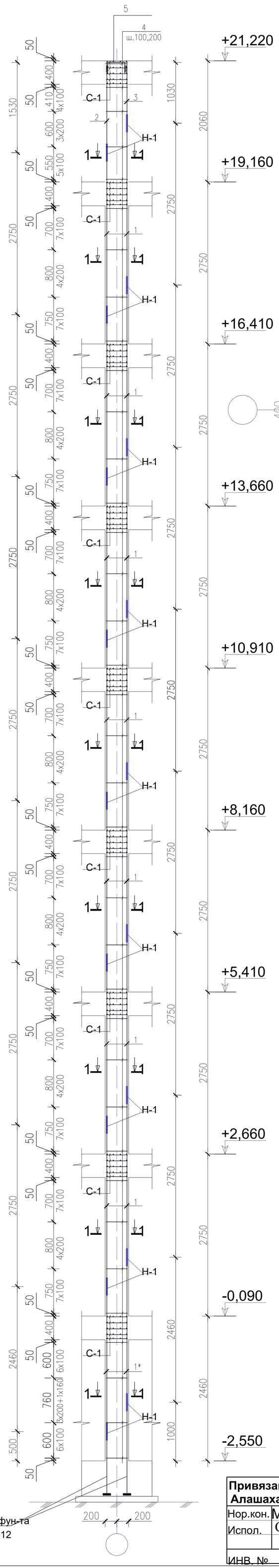

Выпуски из фун-та
см.лист КЖ-12

Спецификация элементов и материалов монолитных колонн Км-1.1 (на один элемент)

№ поз.	Обозначение	Наименование	К-во	Масса ед.кг	Примеч.
	Км-1.1	Колонна монолитная Км-1.1	4		
1	ГОСТ 34028-2016	Арматура ⌀28А 500, L=2750мм	56	13,28	743,6
1*	ГОСТ 34028-2016	Арматура ⌀28А 500, L=2460мм	4	11,88	47,52
2	ГОСТ 34028-2016	Арматура ⌀28А 500, L=1530мм	4	7,39	28,56
3	ГОСТ 34028-2016	Арматура ⌀28А 500, L=1030мм	4	4,97	19,88
4	ГОСТ 34028-2016	Проволока ⌀8А 240, L=1520мм.	172	0,6	103,2
Н-1	ГОСТ 34028-2016	Арматура ⌀28А 500, L=250мм.	18	1,21	21,78
5	ГОСТ 34028-2016	Арматура ⌀14А 500, L=770мм.	2	0,93	1,86
С-1	ГОСТ 34028-2016	Арматурная сетка С-1	45	1,5	67,5
6	**ГОСТ 34028-2016**	**Арматура Ø8А240 L=1160**	**172**	**0,46**	**79,12**
	Материалы:	бетон кл,С20/25 F50	3,8		$м^3$
		Арматурная сетка С-1			
1	ГОСТ 34028-2016	Проволока ⌀8А 500, L=380мм.	10	14,63	146,3

1 – 1

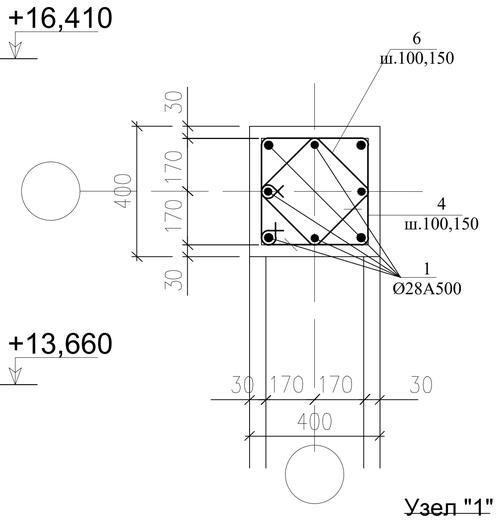

Сетка С1

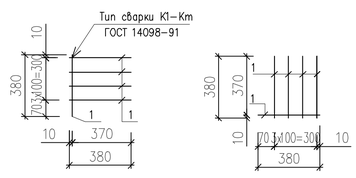

Узел "1"

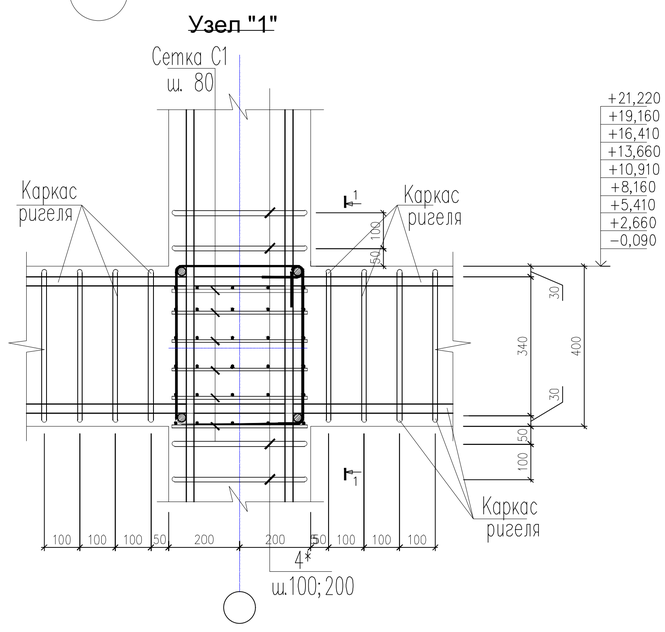

Соединение арматуры накладками
С21-Рн ГОСТ 14098-91.

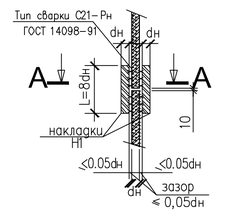

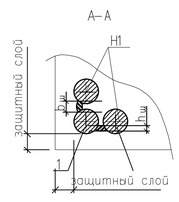

Ведомость деталей

Поз.	Эскиз
4	420, 340, 340, 420
5	320, R55, 140, 140
12	340, 240, 340, 240

1. Сварку производить электродами Э-42А.
2. Рабочую арматуру стыковать дуговой ручной сваркой протяженными швами с накладками из стержней.
3. Все работы производить с соблюдением требований соответствующих глав по производству работ, техники безопасности
4. Привязка защитного слоя дана по наружной грани рабочей арматуры.
5. Схему расположения каркаса см.КЖ-25.

Привязан: для жилого дома пл улице Алашахана 34Л в городе Жезказган.

Нор.кон.	Максутова П.К.		04.23
Испол.	Сергазиева А.		04.23
ИНВ. №			

Изм.	Кол.уч.	Лист	Nдок.	Подпись	Дата
ГИП		Каржаова			
Проверил		Оспанов			
Исполнил		Сенченко			
Н. конт.		Оспанов			

2017-18-АС

Строительство многоэтажного арендного жилого дома по ул.Алашахана, 34Е

Блок А

Стадия	Лист	Листов
РП	30	

Колонна Км-1.1. Сечения. Спецификация элементов.

ТОО"Дала-Центр" Лицензия № 14013512 от 12.09.2014г.

Формат А2 М1:100

Колонна монолитная Км–1.2
Опалубочный чертеж

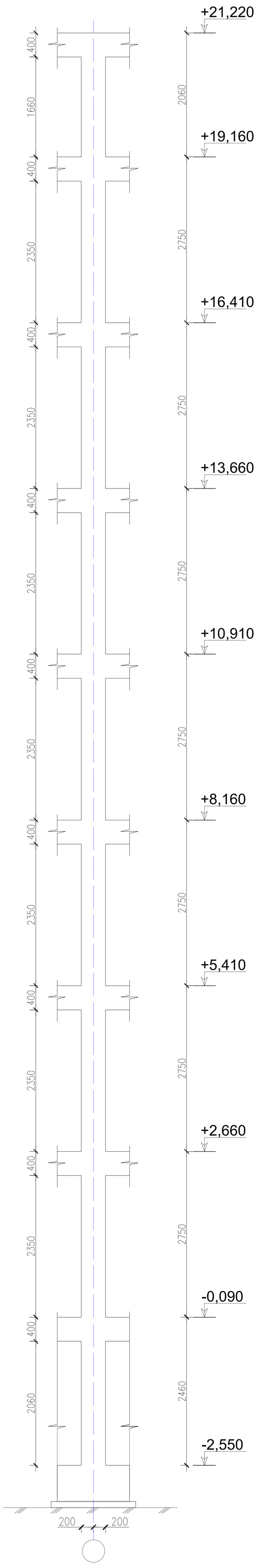

Колонна монолитная Км–1.2
Схема армирования

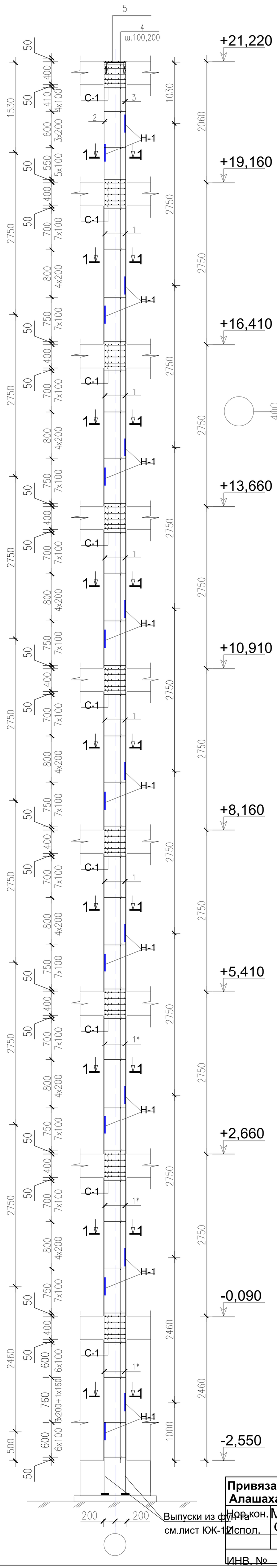

Спецификация элементов и материалов монолитных колонн Км–1.2 (на один элемент)

№ поз.	Обозначение	Наименование	К–во	Масса ед.кг	Примеч.
	Км–1.2	Колонна монолитная Км–1.2	3		
1	ГОСТ 34028-2016	Арматура ⌀ 32 А500 L=2750мм	40	17,35	694,0
1*	ГОСТ 34028-2016	Арматура ⌀ 32 А500 L= П.М.	31,84	6,31	200,91
2	ГОСТ 34028-2016	Арматура ⌀ 32 А500 L=1530мм	2	9,65	19,3
3	ГОСТ 34028-2016	Арматура ⌀ 32 А500 L=1030мм	2	6,5	13
4	ГОСТ 34028-2016	Проволока ⌀8А 240 , L=1316мм.	344	0,53	172
Н–1	ГОСТ 34028-2016	Арматура ⌀ 32 А500 L=250мм.	18	1,58	28,44
5	ГОСТ 34028-2016	Арматура ⌀14А500 , L=770мм.	2	0,93	1,86
С–1	ГОСТ 34028-2016	Арматурная сетка С–1	45	1,5	67,5
6	**ГОСТ 34028-2016**	**Арматура Ø8А240 L=1160**	**172**	**0,46**	**79,12**
	Материалы:	бетон кл,С20/25 F50	3,8		$м^3$
		Арматурная сетка С–1			
1	ГОСТ 34028-2016	Проволока ⌀8А 500, L=380мм.	10	14,63	146,3
				Итого	1,50

1 – 1

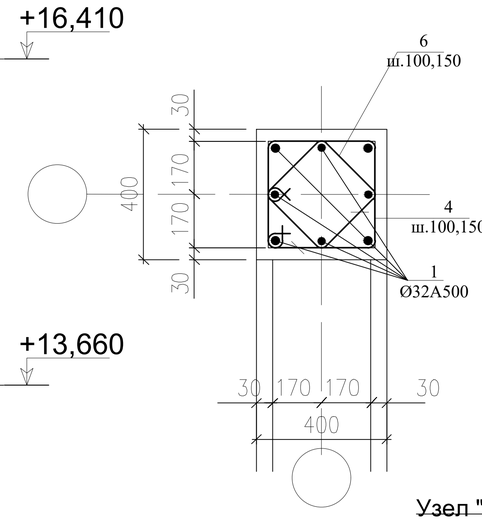

Сетка С1

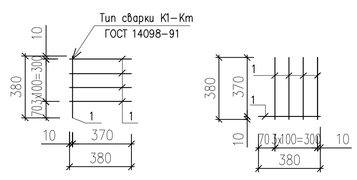

Узел "1"

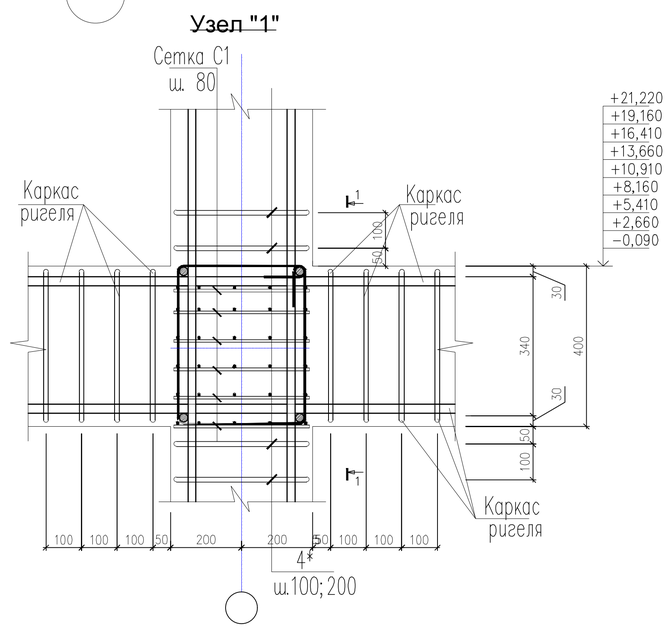

Соединение арматуры накладками С21–Рн ГОСТ 14098–91.

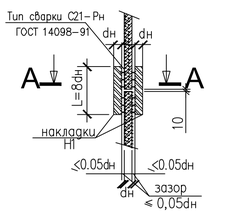

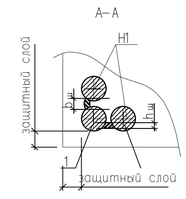

Ведомость деталей

Поз.	Эскиз
4	420 340 340 420
5	320 R55 140 140
12	340 240 340 240

1. Сварку производить электродами Э–42А.
2. Рабочую арматуру стыковать дуговой ручной сваркой протяженными швами с накладками из стержней.
3. Все работы производить с соблюдением требований соответствующих глав по производству работ, техники безопасности
4. Привязка защитного слоя дана по наружной грани рабочей арматуры.
5. Схему расположения каркаса см.КЖ–25.

Ведомость расхода стали на 1 элемент колонны в кг.

Марка элемента	Изделия арматурные							Изделия закладные		Общий расход
	Арматура класса							Прокат		
	А А240			А А400				С235		
	ГОСТ 34028-2016			ГОСТ 34028-2016				ГОСТ 19903–2015		
	∅6	∅8	итого	∅8	∅14	∅ 32	итого	– t=8	итого	
Колонна Км–1.2	–	516,0	516,0		5,58	2866,95	2872,53	–	–	3388,53
Колонна Км–1.3	–	1032,0	1032,0		11,16	7010,28	7021,44	1,6	1,6	8053,44

Привязан: для жилого дома пл улице Алашахана 34Л в городе Жезказган

Нор.кон.	Максутова П.К.		04.23
Испол.	Сергазиева А.		04.23
ИНВ. №			

Изм.	Кол.уч.	Лист	№док.	Подпись	Дата
ГИП		Каржаубова			
Проверил		Оспанов			
Исполнил		Сенченко			
Н. конт.		Оспанов			

2017-18-АС

Строительство многоэтажного арендного жилого дома по ул.Алашахана, 34Е

Блок А

Стадия	Лист	Листов
РП	30.1	

Колонна Км-1.1. Сечения. Спецификация элементов.

ТОО"Дала–Центр" Лицензия № 14013512 от 12.09.2014г.

Формат А2 М1:100

Колонна монолитная Км–1.3
Опалубочный чертеж

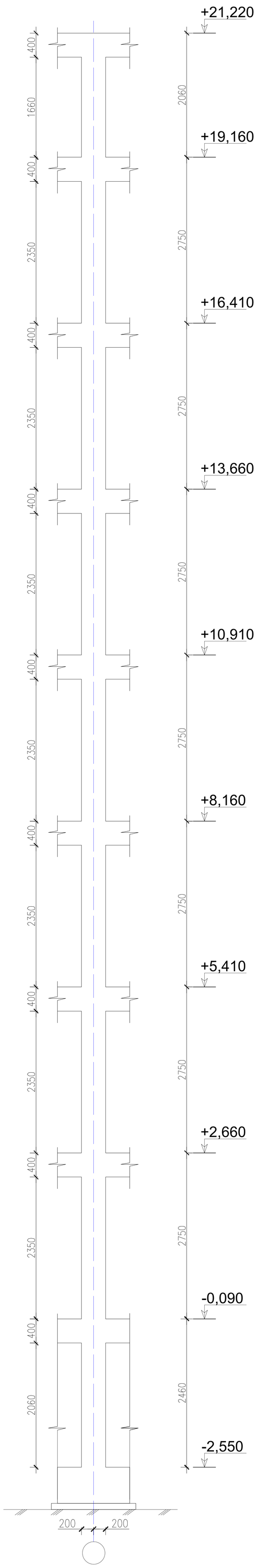

Колонна монолитная Км–1.3
Схема армирования

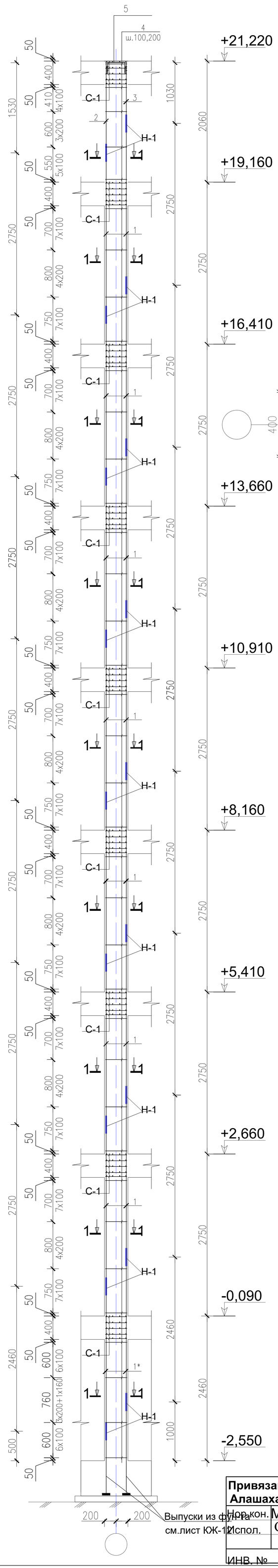

Привязан: для жилого дома пл улице Алашахана 34Л в городе Жезказган.

Выпуски из фун-та см.лист КЖ-12

Спецификация элементов и материалов монолитных колонн Км–1.3(на один элемент)

№ поз.	Обозначение	Наименование	К–во	Масса ед.кг	Примеч.
	Км–1.3	Колонна монолитная Км–1.3	6		
1	ГОСТ 34028-2016	Арматура ⌀ 32 А500 L=2750мм	56	17,35	971,6
1*	ГОСТ 34028-2016	Арматура ⌀ 32 А500 L=2460мм	4	15,52	62,08
2	ГОСТ 34028-2016	Арматура ⌀ 32 А500 L=1530мм		46,63	93,26
3	ГОСТ 34028-2016	Арматура ⌀ 32 А500 L=1030мм		6,5	13
4	ГОСТ 34028-2016	Проволока ⌀8А 240 , L=1316мм.	344	0,53	172
Н–1	ГОСТ 34028-2016	Арматура ⌀ 32 А500 L=250мм.	18	1,58	28,44
5	ГОСТ 34028-2016	Арматура ⌀14А500 , L=770мм.	2	0,93	1,86
С–1	ГОСТ 34028-2016	Арматурная сетка С–1	45	1,5	67,5
6	**ГОСТ 34028-2016**	**Арматура Ø8А240 L=1160**	**172**	**0,46**	**79,12**
	Материалы:	бетон кл,С20/25 F50	3,8		$м^3$
		Арматурная сетка С–1			
1	ГОСТ 34028-2016	Проволока ⌀8А 500, L=380мм.	10	14,63	146,3
				Итого	1,50

1 – 1

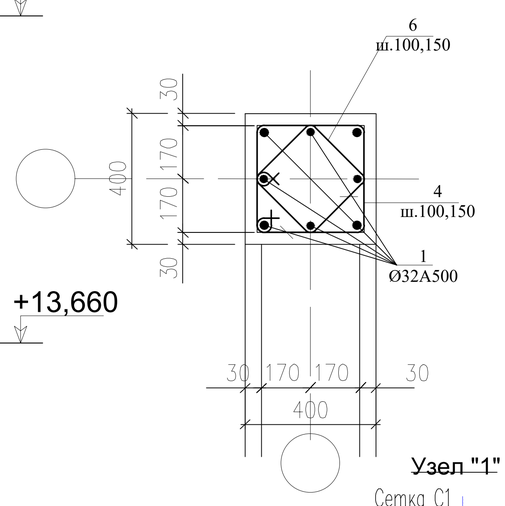

Сетка С1

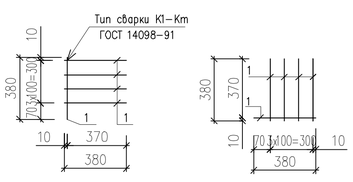

Узел "1"

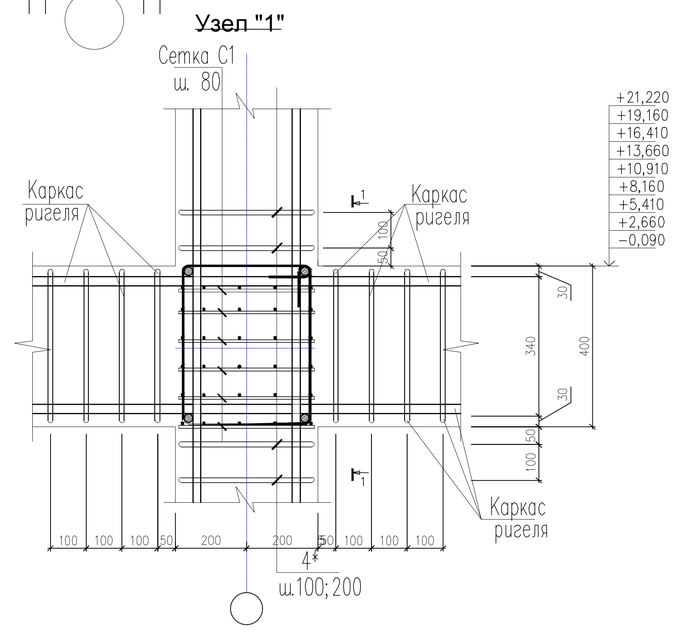

Соединение арматуры накладками С21–Рн ГОСТ 14098–91.

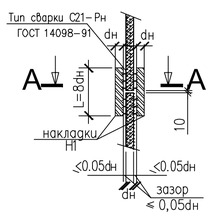

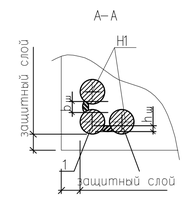

Ведомость деталей

Поз.	Эскиз
4	420 340 340 420
5	140 R55 320 140
12	340 240 340 240

1. Сварку производить электродами Э–42А.
2. Рабочую арматуру стыковать дуговой ручной сваркой протяженными швами с накладками из стержней.
3. Все работы производить с соблюдением требований соответствующих глав по производству работ, техники безопасности
4. Привязка защитного слоя дана по наружной грани рабочей арматуры.
5. Схему расположения каркаса см.КЖ–25.

Изм.	Кол.уч.	Лист	№док.	Подпись	Дата		
ГИП		Каржаубова				2017-18-АС	
Проверил		Осипов				Строительство многоэтажного арендного жилого дома по ул.Алашахана, 34Е	
Исполнил		Сенченко				Блок А	Стадия: РП; Лист: 30.2; Листов:
Н. конт.		Осипов				Колонна Км-1.1. Сечения. Спецификация элементов.	ТОО"Дала–Центр" Лицензия № 14013512 от 12.09.2014г.
Нач.кон.		Максутова П.К.			04.23		
Испол.		Сергазиева А.			04.23		
ИНВ. №							

Формат А2 М1:100

Ригель Рм-1 (по оси Е)

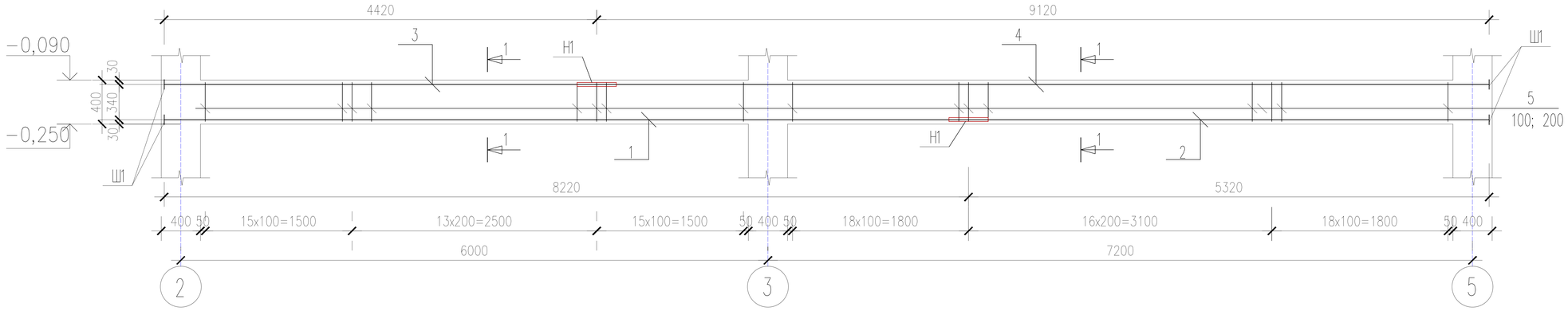

Шайба Ш-1

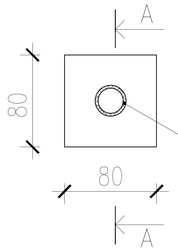

Ручная дуговая сварка в разженкованных отв. РСТУ865-98-Т10-Р3

Ригель Рм-2 (по оси Д)

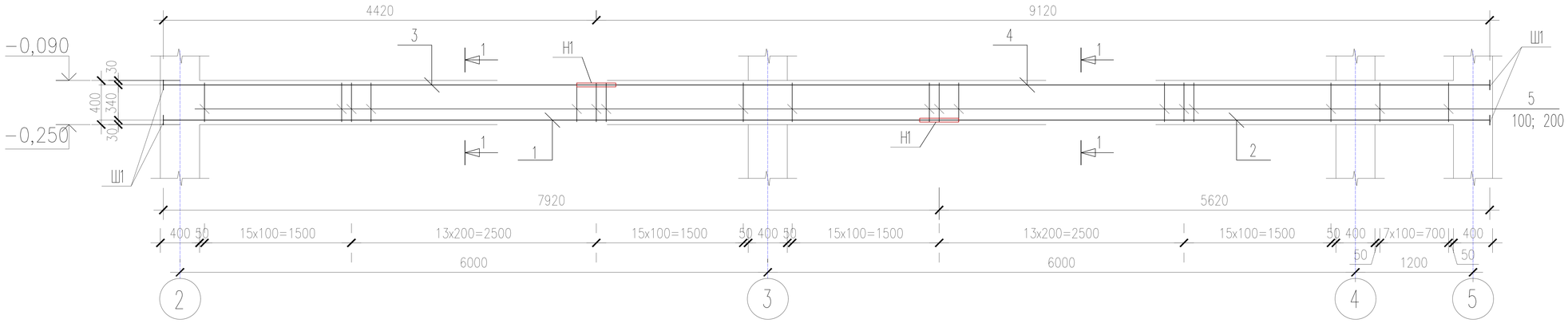

Сварка Т10-Рз

А - А

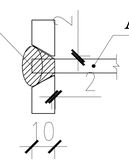

Арматура

Соединение арматуры накладками
С21−Рн ГОСТ 14098−91

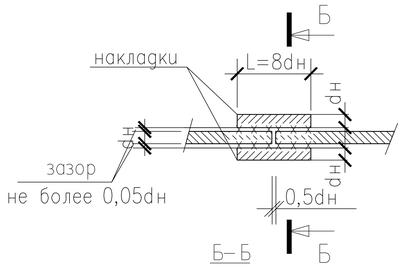

Сечение 1-1

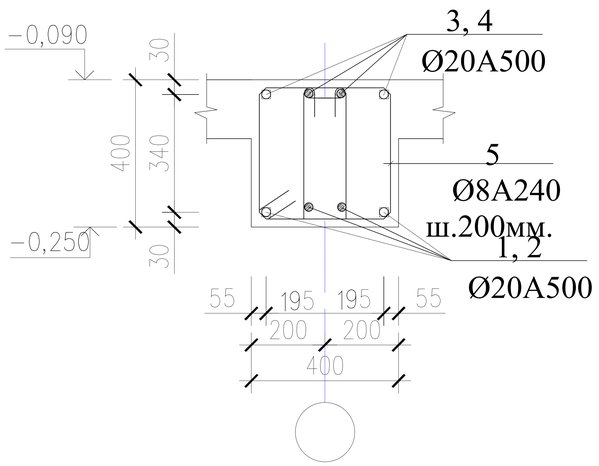

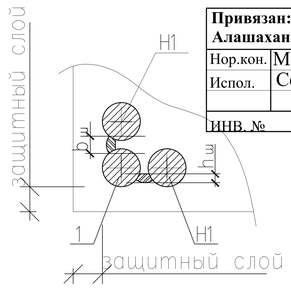

Привязан: для жилого дома пл улице Алашахана 34Л в городе Жезказган.			
Нор.кон.	Максутова П.К		04.23
Испол.	Сергазиева А.		04.23
ИНВ. №			

1. Привязка защитного слоя дана по наружной грани рабочей арматуры.
2. Сварку элементов выполнять электродами Э-42А по ГОСТ9467-75*.

Ведомость деталей

Поз.	Эскиз
5	360; 340; 460; 240

Изм.	Кол.уч.	Лист	№док.	Подпись	Дата				
						2017-18-АС			
						Строительство многоэтажного арендного жилого дома по ул.Алашахана, 34Е			
ГИП		Каржаова				Блок А	Стадия	Лист	Листов
Проверил		Оспанов					РП	31	
Исполнил		Сенченко							
Н. конт.		Оспанов				Ригель Рм-1, Рм-2 Сечения.	ТОО" Дала− Центр" Лицензия № 14013512 от 12.09.2014г.		

Подп. и дата | Взамен инв. № | Инв. № Подл.

Формат А3 М1:100

Ригель Рм-3 (по оси Б, В, Г)

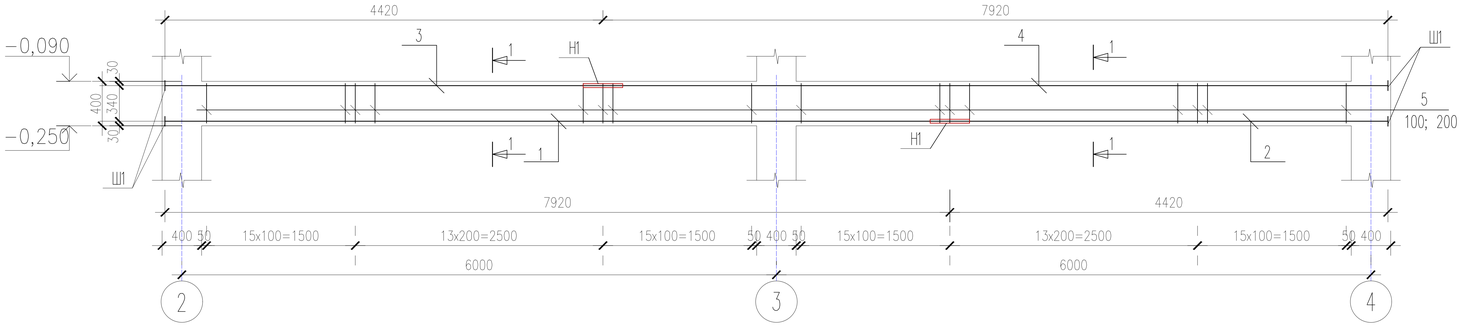

Шайба Ш-1

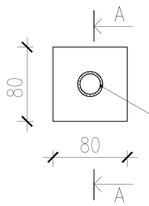

Ручная дуговая сварка
в раззенкованных отв.
РСТУ865-98-Т10-Р3

Сварка Т10-Р3

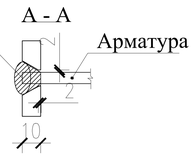

Ригель Рм-4 (по оси 3)

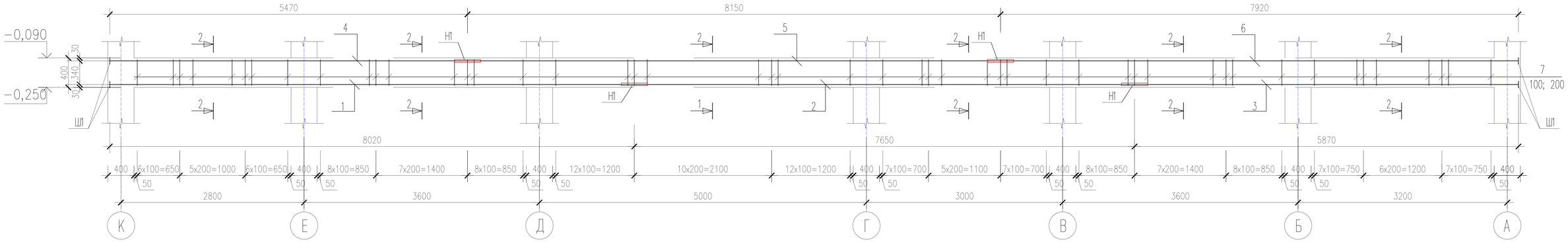

Сечение 1-1

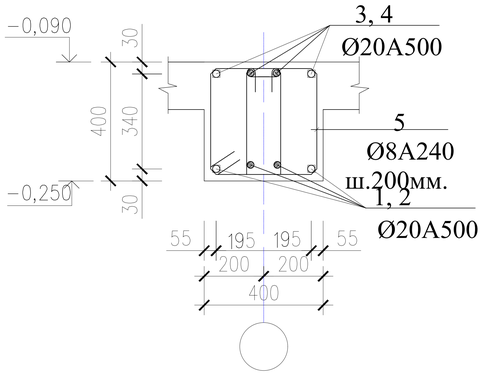

Сечение 2-2

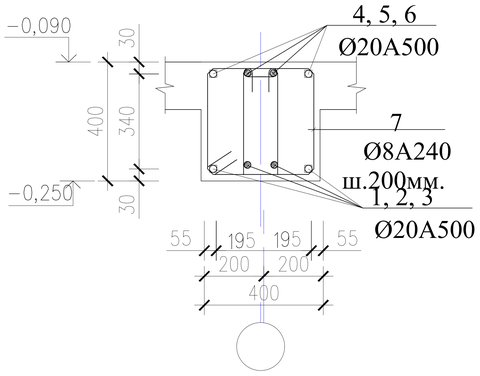

Соединение арматуры накладками

С21−Рн ГОСТ 14098−91

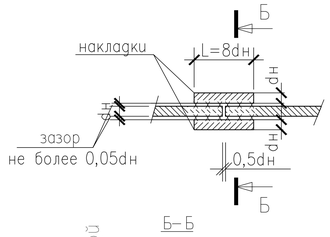

Б−Б

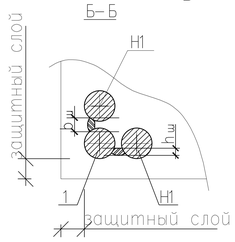

1. Привязка защитного слоя дана по наружной грани рабочей арматуры.
2. Сварку элементов выполнять электродами Э-42А по ГОСТ9467-75*.

Ведомость деталей

Поз.	Эскиз
5, 7	360; 340; 460; 240

Привязан: для жилого дома пл улице Алашахана 34Л в городе Жезказган.			
Нор.кон.	Максутова П.К.		04.23
Испол.	Сергазиева А.		04.23
ИНВ. №			

Изм.	Кол.уч.	Лист	№док.	Подпись	Дата			
						2017-18-АС		
						Строительство многоэтажного арендного жилого дома по ул.Алашахан		
ГИП		Каржауова				Блок А	Стадия	Лист	Листов
Проверил		Оспанов					РП	32	
Исполнил		Сенченко							
Н. конт.		Оспанов				Ригель Рм-3, Рм-4 Сечения.	ТОО" Дала− Центр" Лицензия № 14013512 от 12.09.2014г.		

Инв. № Подл. | Подп. и дата | Взамен инв. №

Ригель Рм-5 (по оси К)

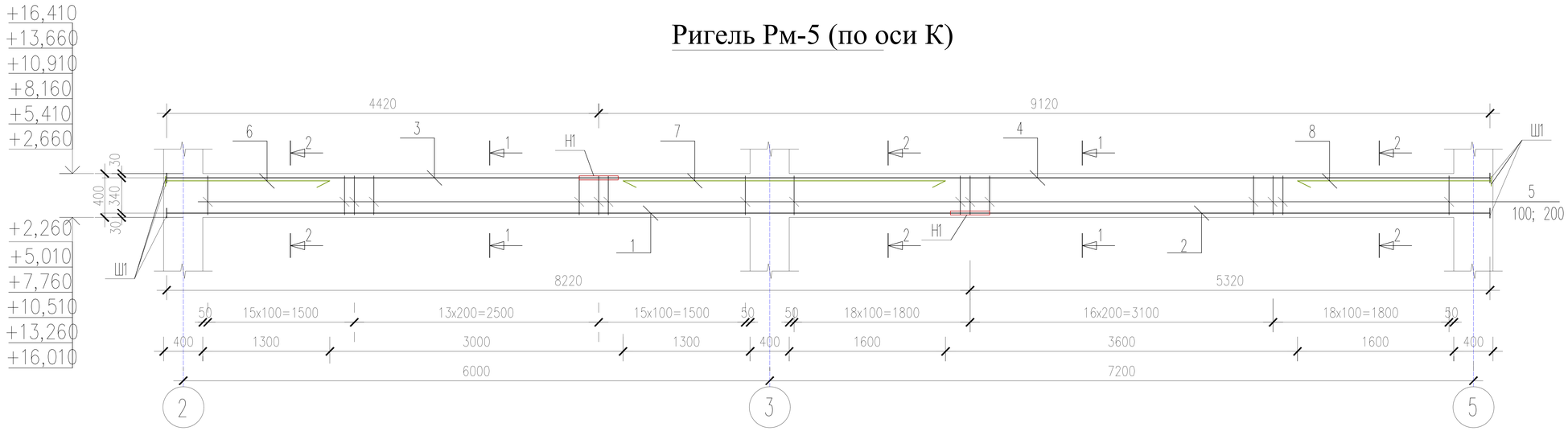

Сечение 1-1

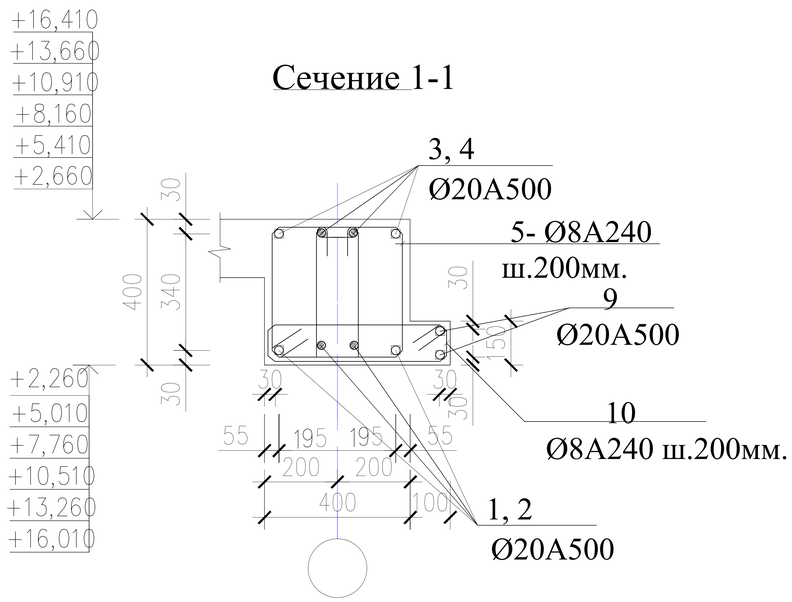

Шайба Ш-1

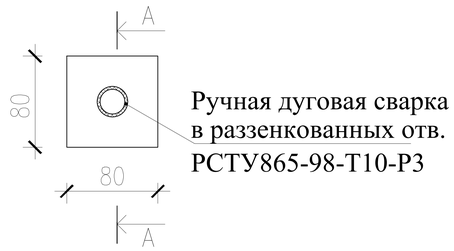

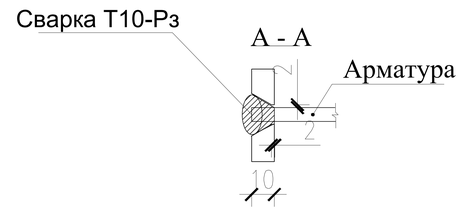

Соединение арматуры накладками

С21-Рн ГОСТ 14098-91

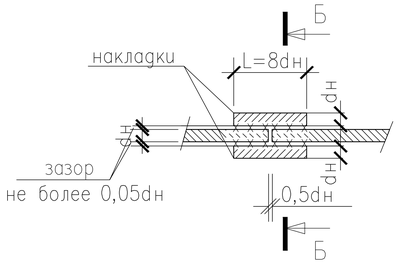

Б-Б

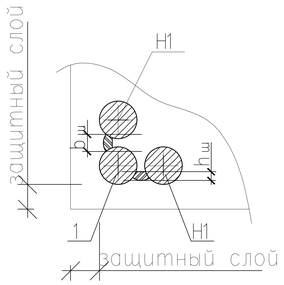

Ведомость деталей

Поз.	Эскиз
5	360; 340; 460; 240
10	580; 110; 230; 460

1. Привязка защитного слоя дана по наружной грани рабочей арматуры.
2. Сварку элементов выполнять электродами Э-42А по ГОСТ9467-75*.

Привязан: для жилого дома пл улице Алашахана 34Л в городе Жезказган.			
Нор.кон.	Максутова П.К.		04.23
Испол.	Сергазиева А.		04.23
ИНВ. №			

Изм.	Кол.уч.	Лист	№док.	Подпись	Дата
ГИП		Каржауова			
Проверил		Оспанов			
Исполнил		Сенченко			
Н. конт.		Оспанов			

2017-18-АС

Строительство многоэтажного арендного жилого дома по ул.Алашахан

Блок А

Стадия	Лист	Листов
РП	33	

Ригель Рм-5
Сечения.

ТОО"Дала-Центр"
Лицензия № 14013512
от 12.09.2014г.

Инв. № Подл. | Подп. и дата | Взамен инв. №

Ригель Рм-6 (по оси Е)

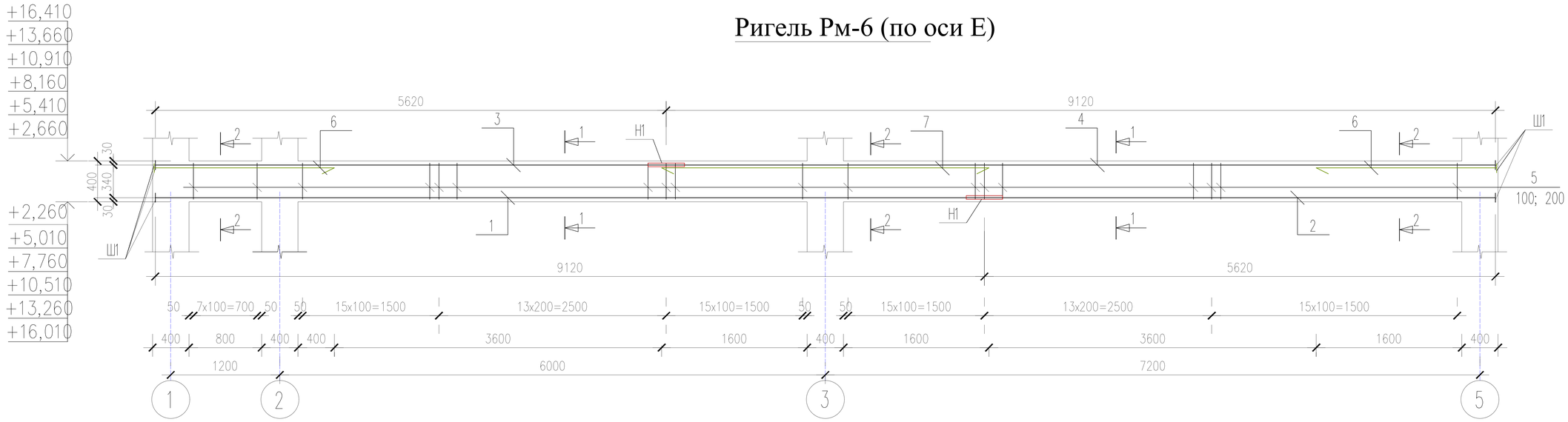

Сечение 1-1

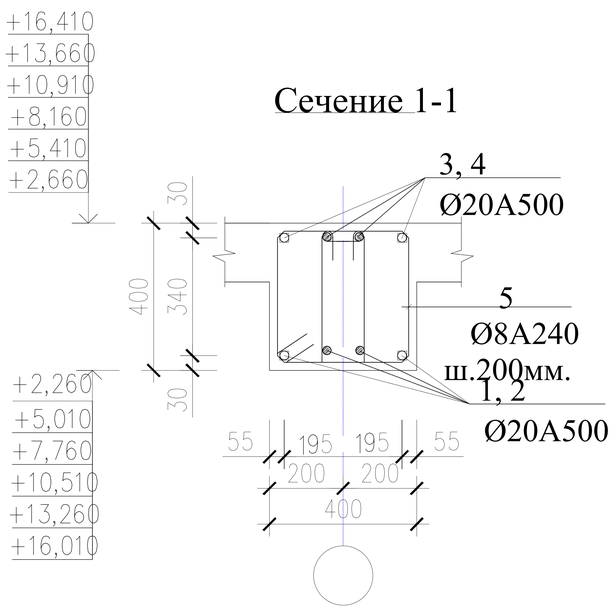

Шайба Ш-1

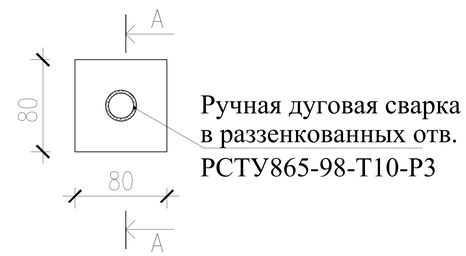

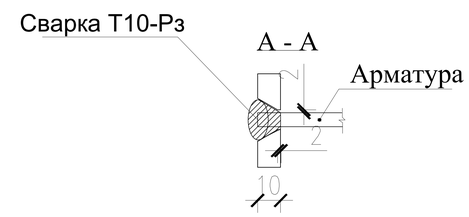

Соединение арматуры накладками С21-Рн ГОСТ 14098-91

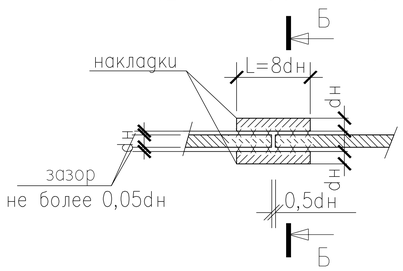

Б-Б

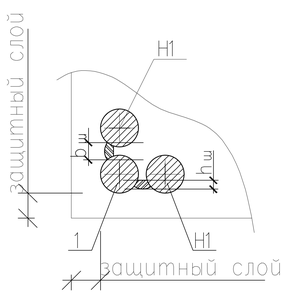

Ведомость деталей

Поз.	Эскиз
5	360; 340; 460; 240

1. Привязка защитного слоя дана по наружной грани рабочей арматуры.
2. Сварку элементов выполнять электродами Э-42А по ГОСТ9467-75*.

Привязан: для жилого дома пл улице Алашахана 34Л в городе Жезказган.

Нор.кон.	Максутова П.К.		04.23
Испол.	Сергазиева А.		04.23
ИНВ. №			

Изм.	Кол.уч.	Лист	№док.	Подпись	Дата	2017-18-АС		
						Строительство многоэтажного арендного жилого дома по ул.Алашахан		
ГИП		Каржаурова				Блок А	Стадия	Лист	Листов
Проверил		Оспанов					РП	34	
Исполнил		Сенченко							
Н. конт.		Оспанов				Ригель Рм-6 Сечения.	ТОО" Дала-Центр" Лицензия № 14013512 от 12.09.2014г.		

Подп. и дата | Взамен инв. № | Инв. № Подл.

Ригель Рм-7 (по оси Д)

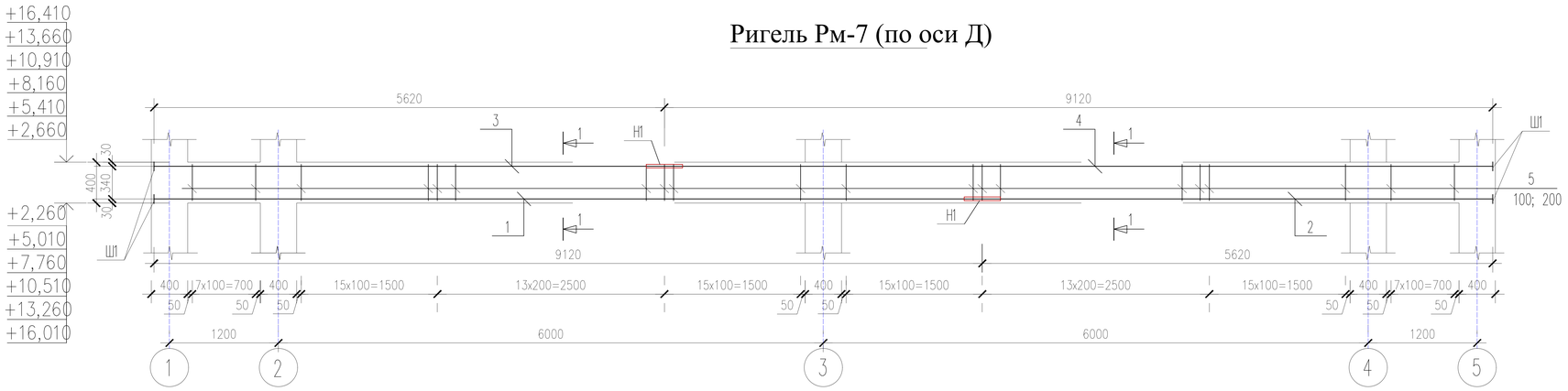

Ригель Рм-8 (по оси Г)

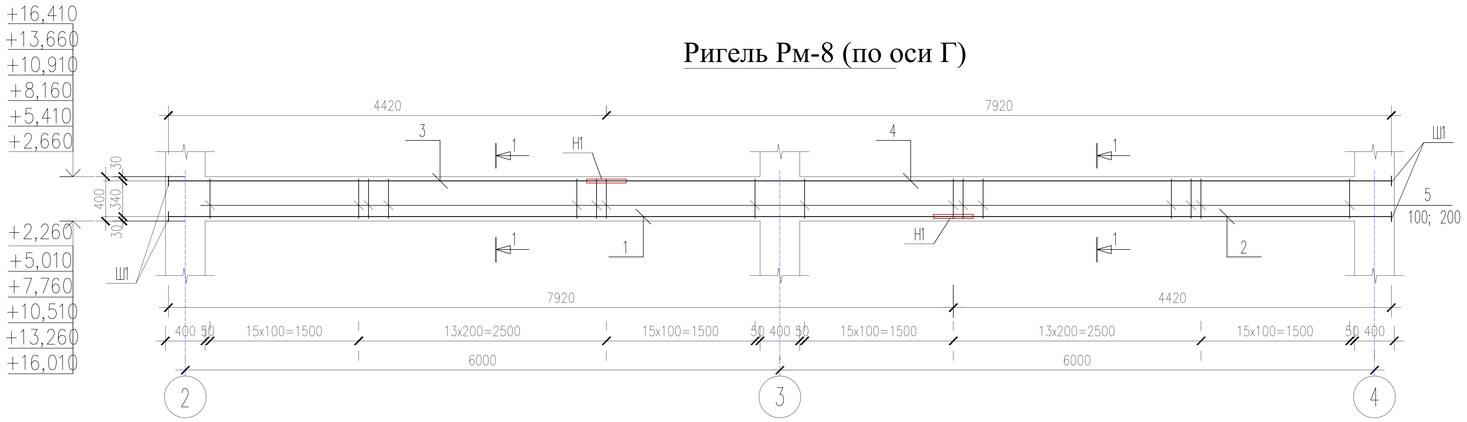

Сечение 1-1

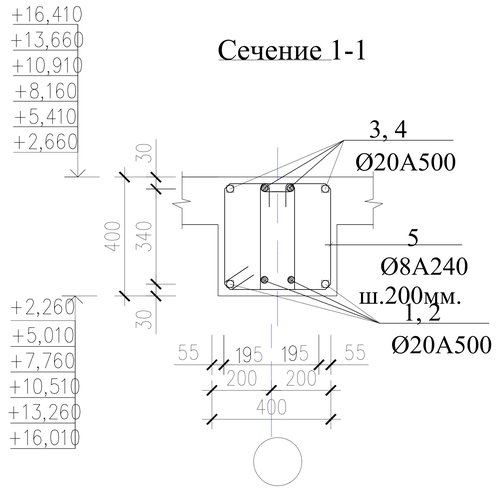

Ведомость деталей

Поз.	Эскиз
5	360; 340; 460; 240

Соединение арматуры накладками

С21–Рн ГОСТ 14098–91

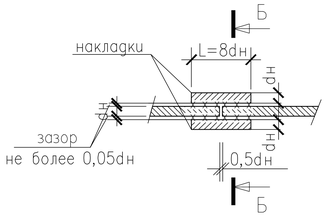

Б–Б

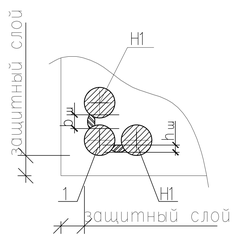

Шайба Ш-1

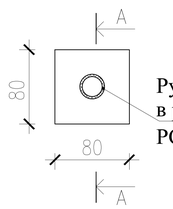

Ручная дуговая сварка
в раззенкованных отв.
РСТУ865-98-Т10-Р3

Сварка Т10-Рз

А - А

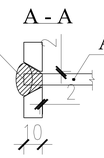

1. Привязка защитного слоя дана по наружной грани рабочей арматуры.
2. Сварку элементов выполнять электродами Э-42А по ГОСТ9467-75*.

Привязан: для жилого дома пл улице Алашахана 34Л в городе Жезказган.			
Нор.кон.	Максутова П.К		04.23
Испол.	Сергазиева А.		04.23
ИНВ. №			

Изм.	Кол.уч.	Лист	№док.	Подпись	Дата	2017-18-АС			
						Строительство многоэтажного арендного жилого дома по ул.Алашахана, 34Е			
ГИП		Каржауова				Блок А	Стадия	Лист	Листов
Проверил		Оспанов					РП	35	
Исполнил		Сенченко							
Н. конт.		Оспанов				Ригель Рм-7, Рм-8 Сечения.	ТОО" Дала– Центр" Лицензия № 14013512 от 12.09.2014г.		

Подп. и дата	Взамен инв. №

Инв. № Подл.

Ригель Рм -8.1 (по оси А)

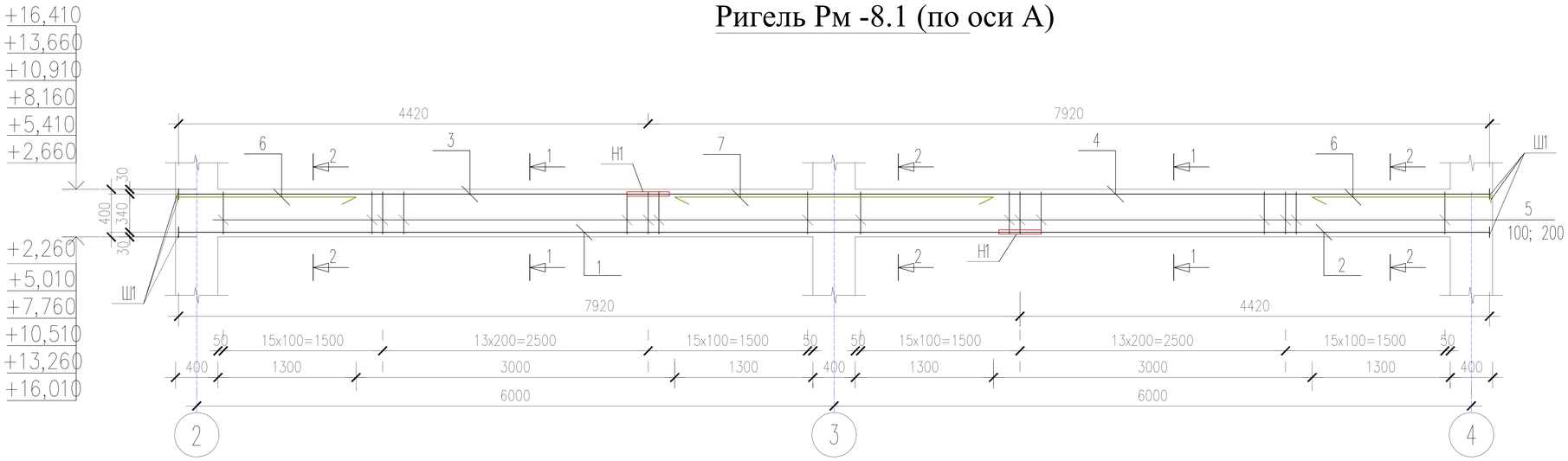

Сечение 1-1

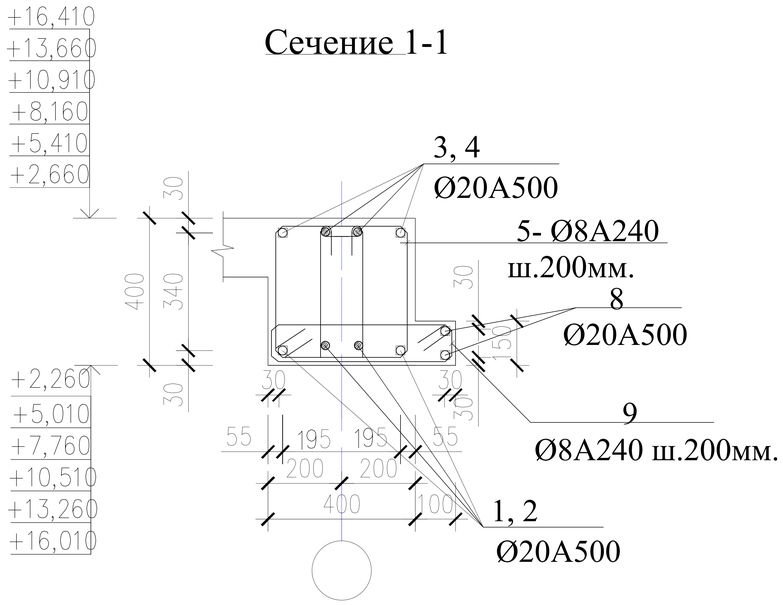

Шайба Ш-1

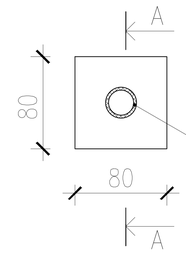

Ручная дуговая сварка
в раззенкованных отв.
РСТУ865-98-Т10-Р3

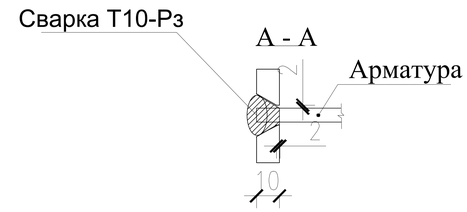

Соединение арматуры накладками С21-Рн ГОСТ 14098-91

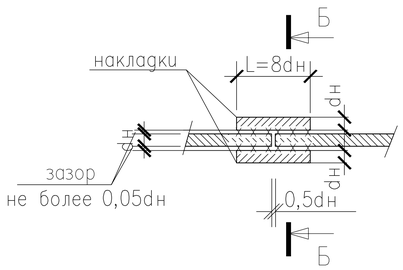

Б-Б

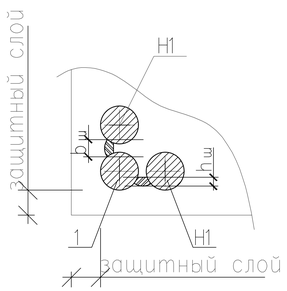

Ведомость деталей

Поз.	Эскиз
5	360; 340; 460; 240
9	580; 110; 230; 460

1. Привязка защитного слоя дана по наружной грани рабочей арматуры.
2. Сварку элементов выполнять электродами Э-42А по ГОСТ9467-75*.

Привязан: для жилого дома пл улице Алашахана 34Л в городе Жезказган.			
Нор.кон.	Максутова П.К.		04.23
Испол.	Сергазиева А.		04.23
ИНВ. №			

Изм.	Кол.уч.	Лист	№док.	Подпись	Дата				
						2017-18-АС			
						Строительство многоэтажного арендного жилого дома по ул.Алашахана, 34Е			
ГИП		Каржаубова				Блок А	Стадия	Лист	Листов
Проверил		Оспанов					РП	36	
Исполнил		Сенченко							
Н. конт.		Оспанов				Ригель Рм-8.1 Сечения.	ТОО" Дала-Центр" Лицензия № 14013512 от 12.09.2014г.		

Подп. и дата Взамен инв. №

Инв. № Подл.

Ригель Рм-9 (по оси В)

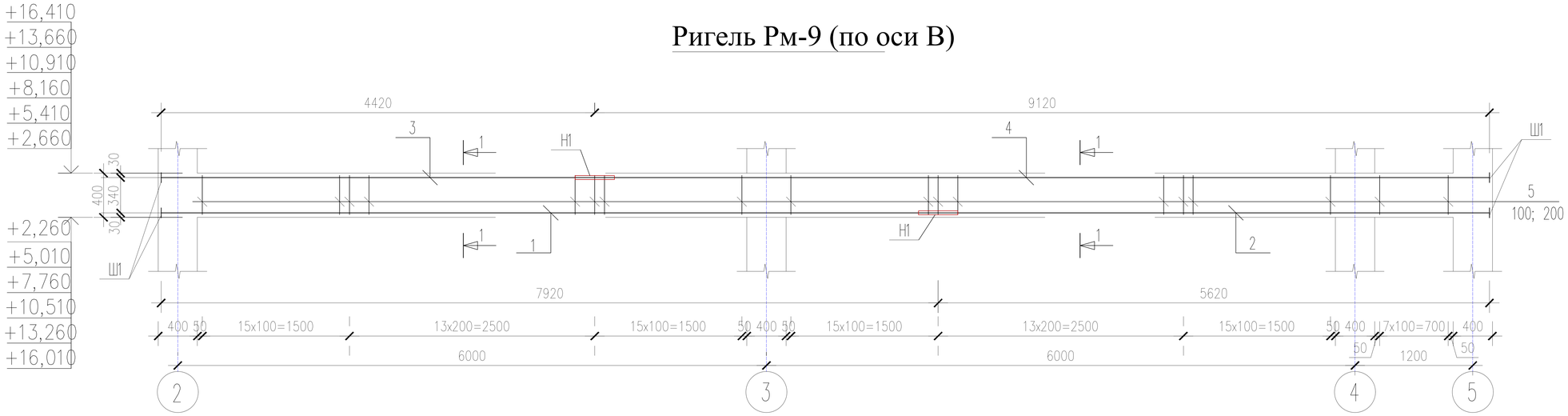

Сечение 1-1

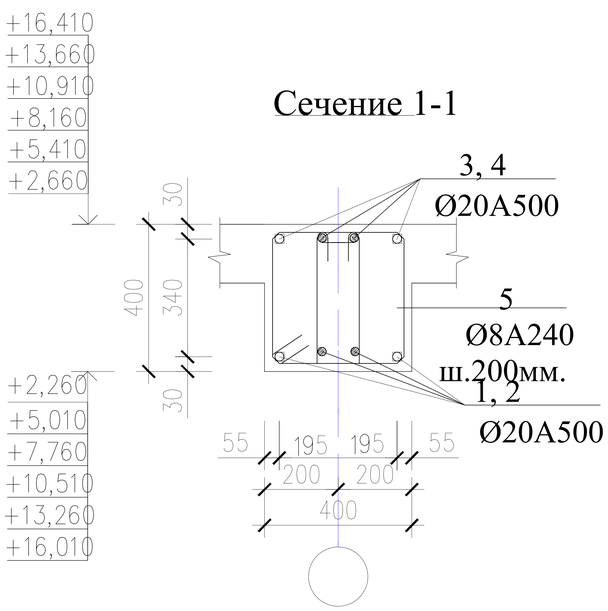

Соединение арматуры накладками

С21–Рн ГОСТ 14098–91

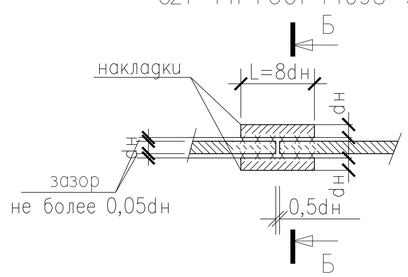

Б–Б

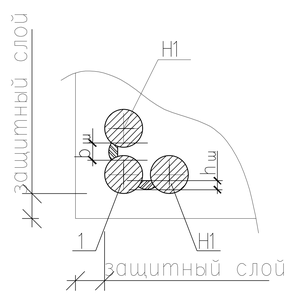

Шайба Ш-1

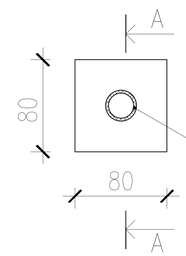

Ручная дуговая сварка
в раззенкованных отв.
РСТУ865-98-Т10-Р3

А - А

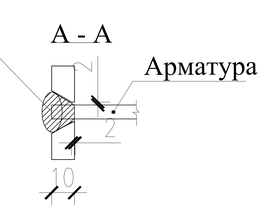

Ведомость деталей

Поз.	Эскиз
5	360; 340; 460; 240

1. Привязка защитного слоя дана по наружной грани рабочей арматуры.
2. Сварку элементов выполнять электродами Э-42А по ГОСТ9467-75*.

						2017-18-АС
						Строительство многоэтажного арендного жилого дома по ул.Алашахана, 34Е
Изм.	Кол.уч.	Лист	№док.	Подпись	Дата	
ГИП		Каржаурова				Блок А — Стадия: РП; Лист: 37; Листов:
Проверил		Оспанов				
Исполнил		Сенченко				
Н. конт.		Оспанов				Ригель Рм-9 Сечения.

ТОО "Дала–Центр" Лицензия № 14013512 от 12.09.2014 г.

Привязан: для жилого дома пл улице Алашахана 34Л в городе Жезказган.

Нор.кон.	Максутова П.К.		04.23
Испол.	Сергазиева А.		04.23
ИНВ. №			

Инв. № Подл. | Подп. и дата | Взамен инв. №

Ригель Рм-9.1 (по оси Б)

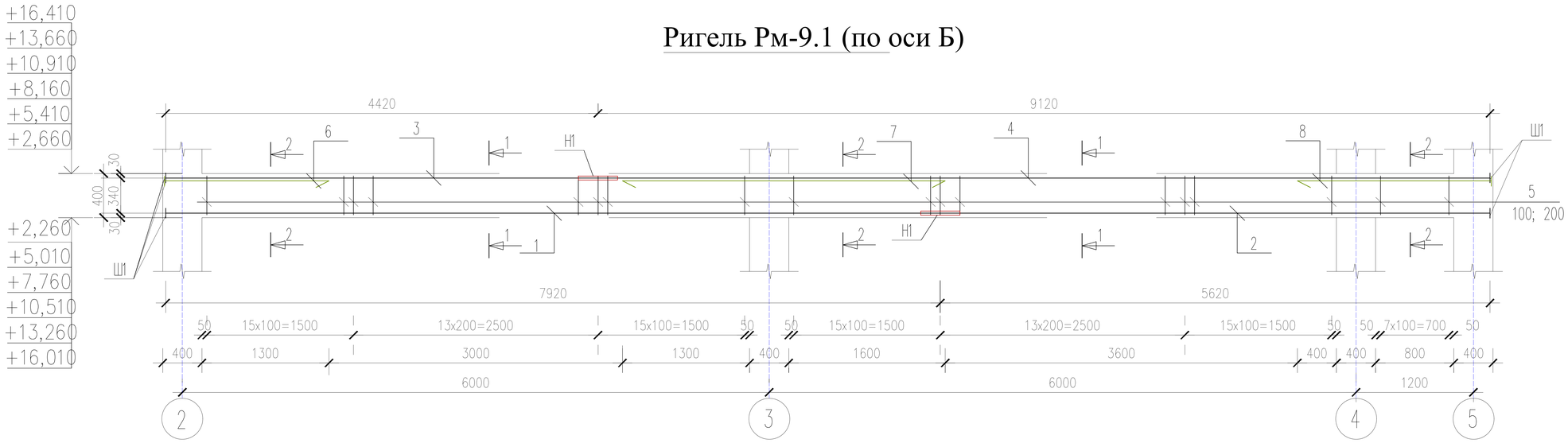

Сечение 1-1

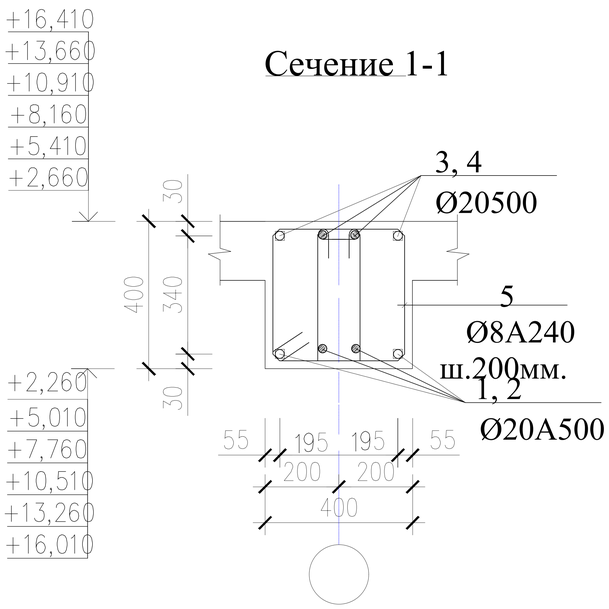

Шайба Ш-1

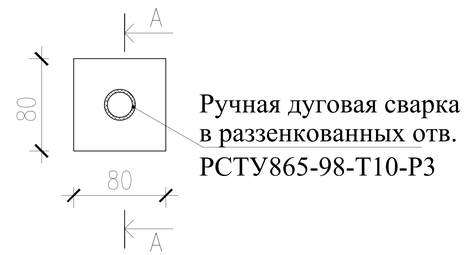

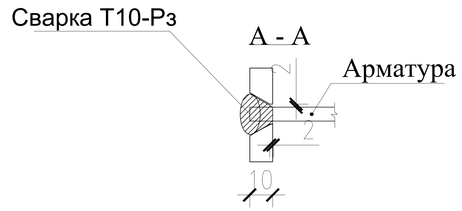

Соединение арматуры накладками

С21-Рн ГОСТ 14098-91

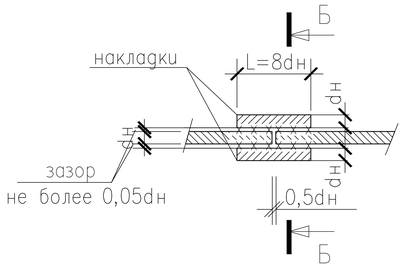

Б-Б

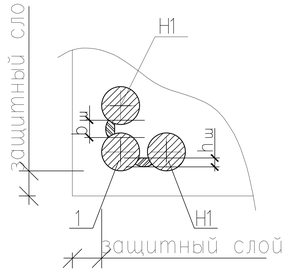

Ведомость деталей

Поз.	Эскиз
5	360; 340; 460; 240

1. Привязка защитного слоя дана по наружной грани рабочей арматуры.
2. Сварку элементов выполнять электродами Э-42А по ГОСТ9467-75*.

Привязан: для жилого дома пл улице Алашахана 34Л в городе Жезказган.

Нор.кон.	Максутова П.К.		04.23
Испол.	Сергазиева А.		04.23
ИНВ. №			

Изм.	Кол.уч.	Лист	№док.	Подпись	Дата
ГИП		Каржаова			
Проверил		Оспанов			
Исполнил		Сенченко			
Н. конт.		Оспанов			

2017-18-АС

Строительство многоэтажного арендного жилого дома по ул.Алашахана, 34Е

Блок А

Стадия	Лист	Листов
РП	38	

Ригель Рм-9.1
Сечения.

ТОО" Дала- Центр"
Лицензия № 14013512
от 12.09.2014г.

Подп. и дата Взамен инв. №

Инв. № Подл.

Ригель Рм-10 (по оси 3)

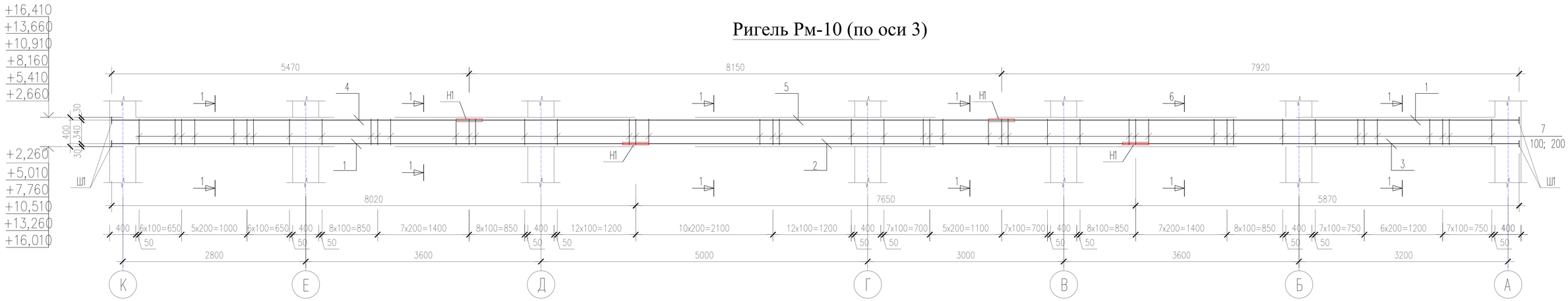

Сечение 1-1

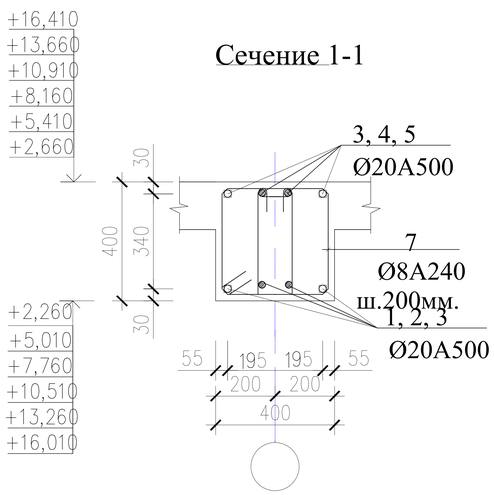

Шайба Ш-1

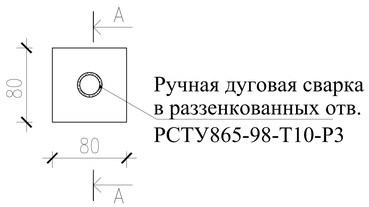

Соединение арматуры накладками

С21–Рн ГОСТ 14098–91

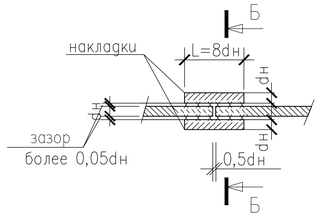

Б–Б

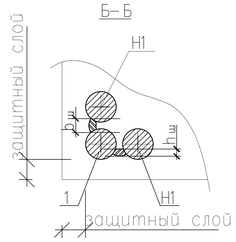

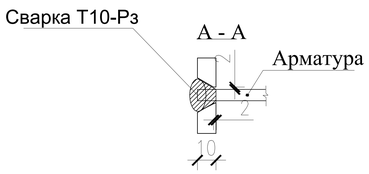

Ведомость деталей

Поз.	Эскиз
7	360; 340; 460; 240

1. Привязка защитного слоя дана по наружной грани рабочей арматуры.
2. Сварку элементов выполнять электродами Э-42А по ГОСТ9467-75*.

Изм.	Кол.уч.	Лист	№док.	Подпись	Дата
ГИП		Каржаова			
Проверил		Оспанов			
Исполнил		Сенченко			
Н. конт.		Оспанов			

2017-18-АС

Строительство многоэтажного арендного жилого дома по ул.Алашахана, 34Е

Блок А

Стадия	Лист	Листов
РП	39	

Ригель Рм-10
Сечения.

ТОО" Дала–Центр"
Лицензия № 14013512
от 12.09.2014г.

Привязан: для жилого дома пл улице Алашахана 34Л в городе Жезказган.

Нор.кон.	Максутова П.К	04.23
Испол.	Сергазиева А.	04.23
ИНВ. №		

Инв. № Подл. | Подп. и дата | Взамен инв. №

Ригель Рм-11 (по оси 2)

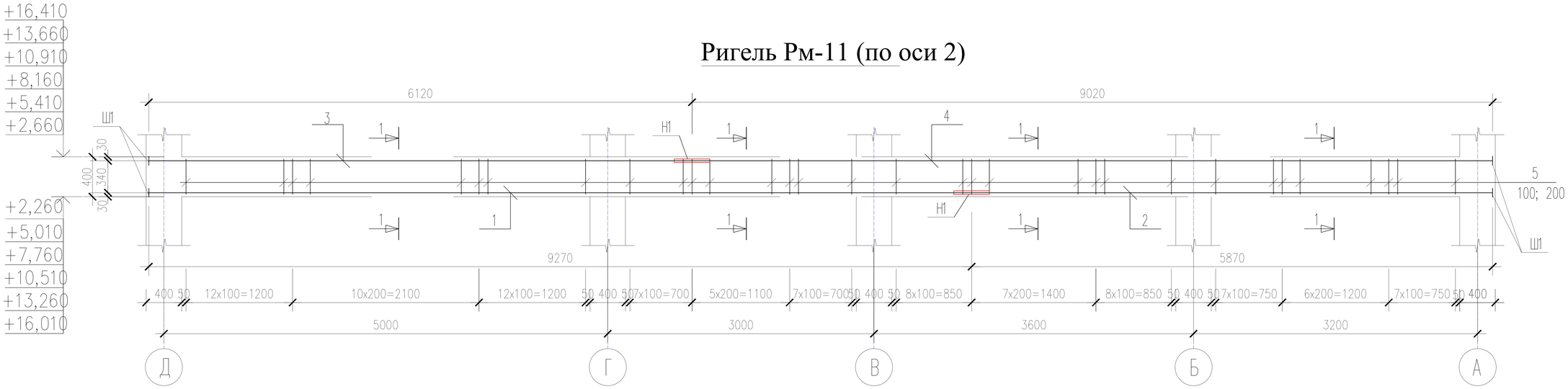

Сечение 1-1

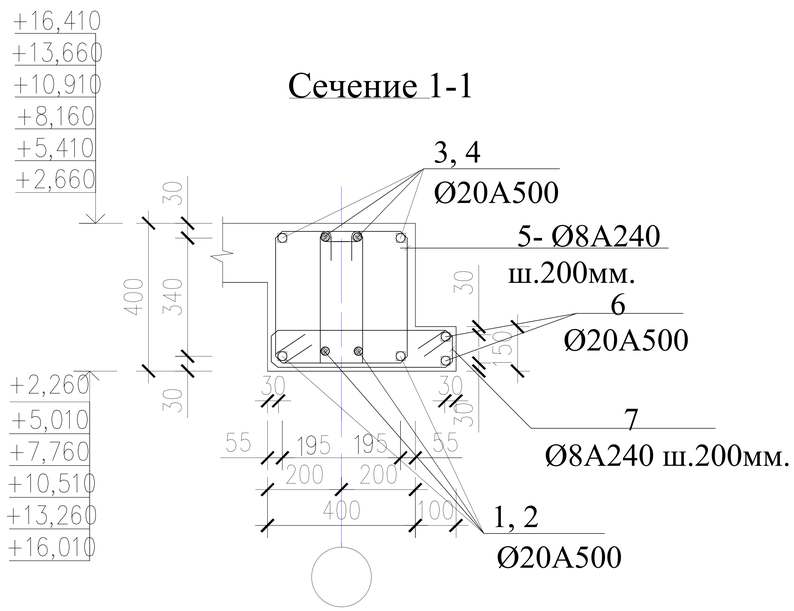

Соединение арматуры накладками

С21-Рн ГОСТ 14098-91

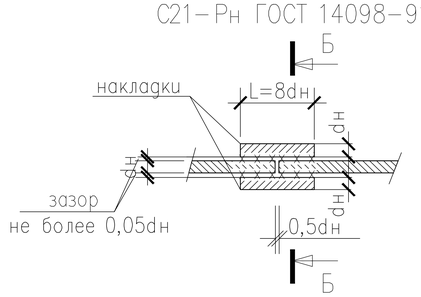

Б–Б

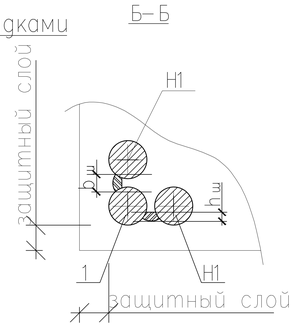

Ведомость деталей

Поз.	Эскиз
5	360; 340; 460; 240
7	580; 110; 230; 460

Шайба Ш-1

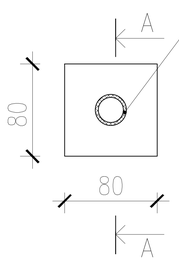

Ручная дуговая сварка в раззенкованных отв. РСТУ865-98-Т10-Р3

Сварка Т10-Рз

А - А

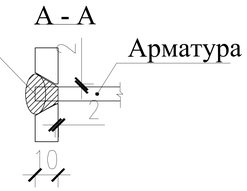

Арматура

1. Привязка защитного слоя дана по наружной грани рабочей арматуры.
2. Сварку элементов выполнять электродами Э-42А по ГОСТ9467-75*.

						2017-18-АС
						Строительство многоэтажного арендного жилого дома по ул.Алашахана, 34Е
Изм.	Кол.уч.	Лист	№док.	Подпись	Дата	
ГИП		Каржаова				Блок А — Стадия: РП; Лист: 40; Листов:
Проверил		Оспанов				
Исполнил		Сенченко				
Н. конт.		Оспанов				Ригель Рм-11 Сечения.
						ТОО" Дала– Центр" Лицензия № 14013512 от 12.09.2014г.

Привязан: для жилого дома пл улице Алашахана 34Л в городе Жезказган.		
Нор.кон.	Максутова П.К.	04.23
Испол.	Сергазиева А.	04.23
ИНВ. №		

Подп. и дата Взамен инв. №

Инв. № Подл.

Ригель Рм-12 (по оси 1 и 5)

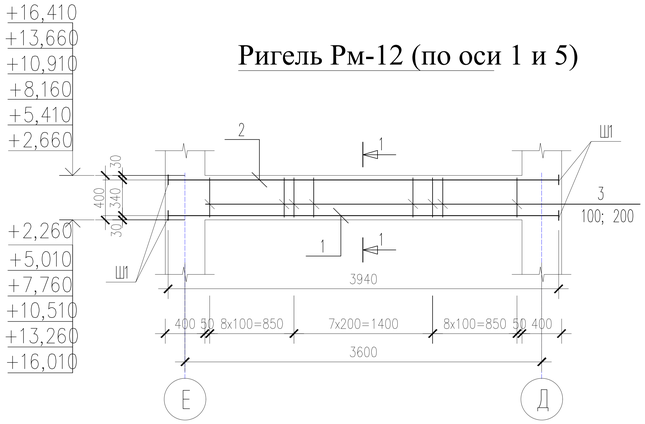

Ригель Рм-13 (по оси 2)

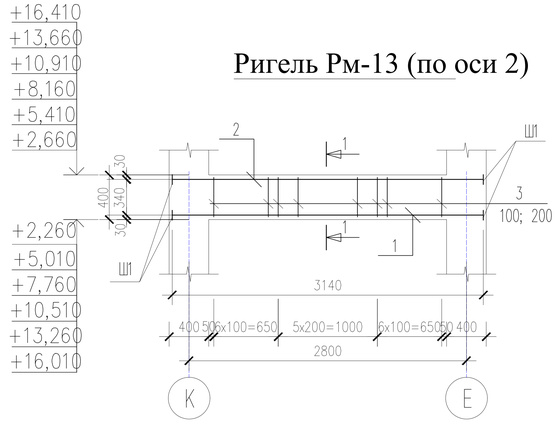

Сечение 1-1

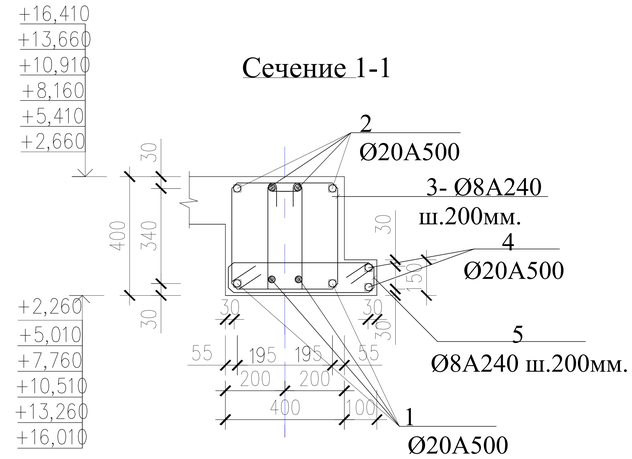

Ригель Рм-14 (по оси 4)

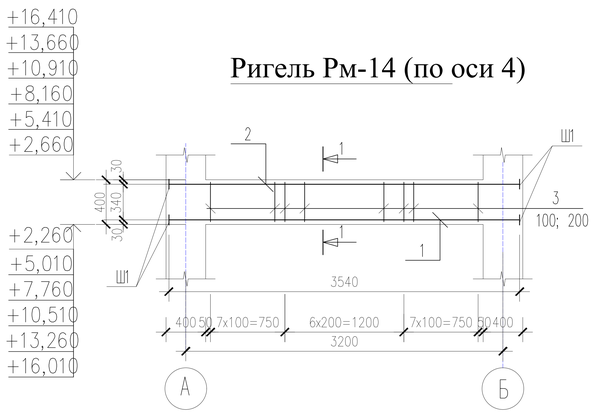

Ригель Рм-15 (по оси 4)

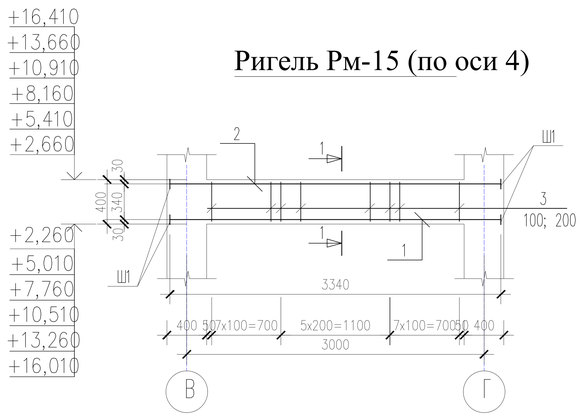

Соединение арматуры накладками
С21-Рн ГОСТ 14098-91

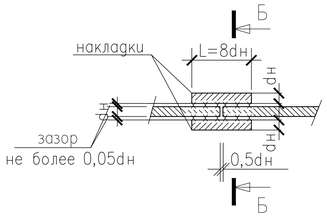

Б-Б

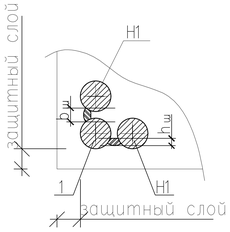

Шайба Ш-1

Ручная дуговая сварка
в раззенкованных отв.
РСТУ865-98-Т10-Р3

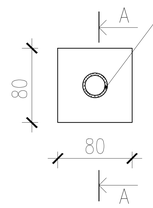

Сварка Т10-Рз

А - А

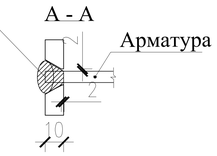

Ригель Рм-16 (по оси 5)

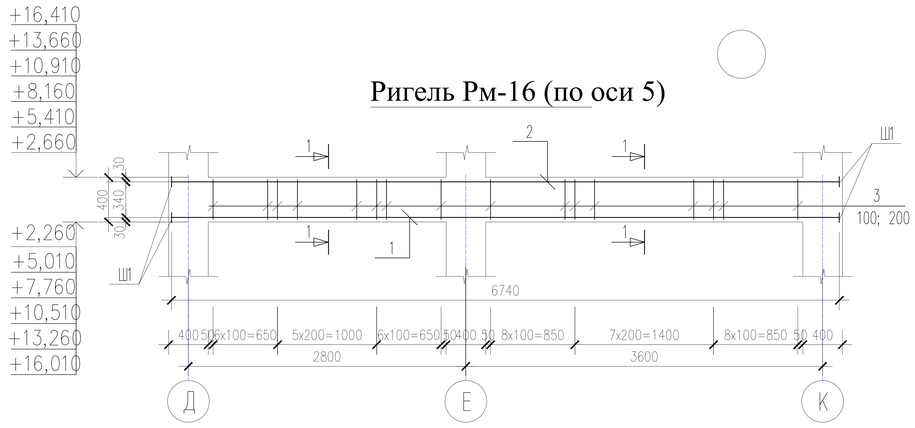

1. Привязка защитного слоя дана по наружной грани рабочей арматуры.
2. Сварку элементов выполнять электродами Э-42А по ГОСТ9467-75*.

Ведомость деталей

Поз.	Эскиз
3	360; 340; 460; 240
5	580; 110; 230; 460

Привязан: для жилого дома пл улице Алашахана 34Л в городе Жезказган.

Нор.кон.	Максутова П.К.		04.23
Испол.	Сергазиева А.		04.23
ИНВ. №			

Изм.	Кол.уч.	Лист	№док.	Подпись	Дата	2017-18-АС		
						Строительство многоэтажного арендного жилого дома по ул.Алашахана, 34Е		
ГИП		Каржауова				Блок А	Стадия	Лист	Листов
Проверил		Оспанов					РП	41	
Исполнил		Сенченко							
Н. конт.		Оспанов				Ригель Рм-12 - Рм-16 Сечения.	ТОО" Дала-Центр" Лицензия № 14013512 от 12.09.2014г.		

Подп. и дата | Взамен инв. №

Инв. № Подл.

Ригель Рм-17 (по оси К)

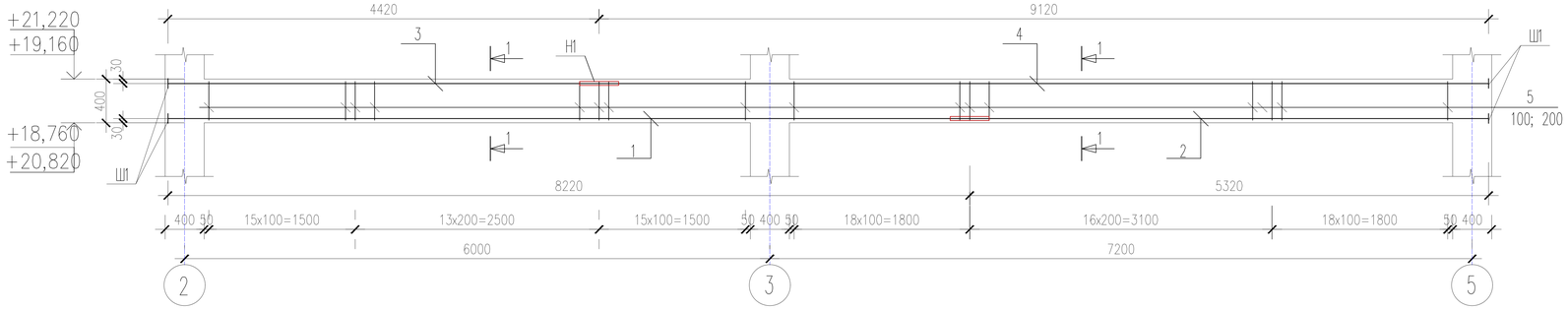

Сечение 1-1

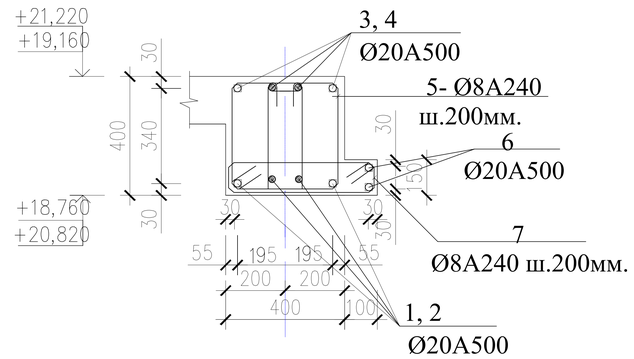

Ригель Рм-18 (по оси Е)

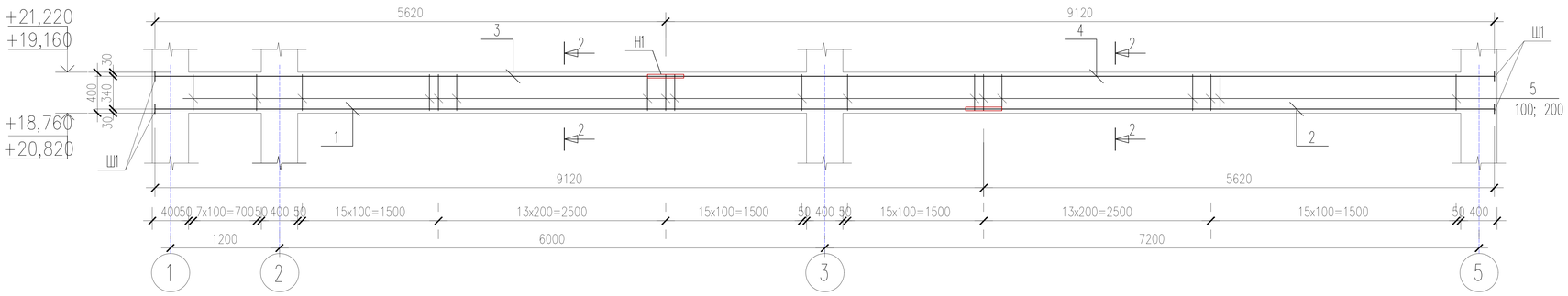

Сечение 2-2

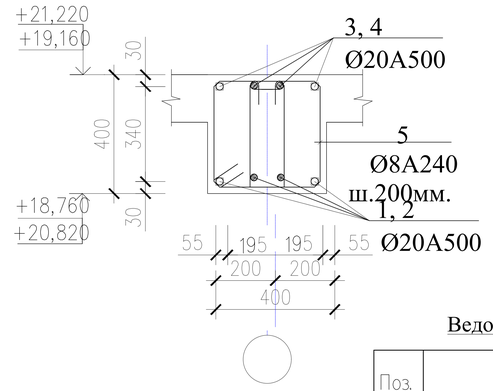

Ригель Рм-19 (по оси Д)

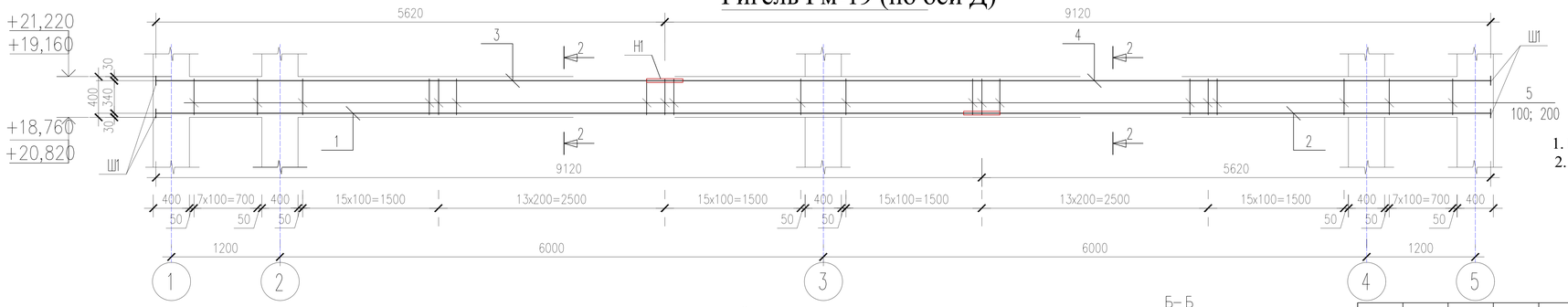

1. Привязка защитного слоя дана по наружной грани рабочей арматуры.
2. Сварку элементов выполнять электродами Э-42А по ГОСТ9467-75*.

Ведомость деталей

Поз.	Эскиз
5	360; 340; 460; 240
7	580; 110; 230; 460

Привязан: для жилого дома пл улице Алашахана 34Л в городе Жезказган.

Нор.кон.	Максутова П.К.		04.23
Испол.	Сергазиева А.		04.23
ИНВ. №			

Шайба Ш-1

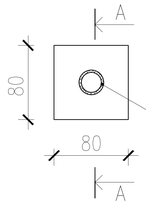

Ручная дуговая сварка в раззенкованных отв. РСТУ865-98-Т10-Р3

Сварка Т10-Р3

А - А

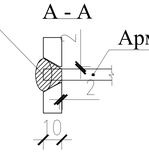

Соединение арматуры накладками С21-Рн ГОСТ 14098-91

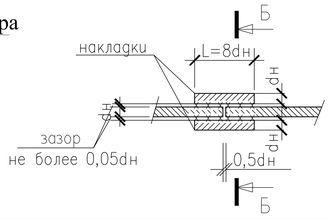

Б–Б

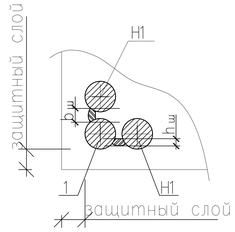

Изм.	Кол.уч.	Лист	№док.	Подпись	Дата
ГИП		Каржауова			
Проверил		Оспанов			
Исполнил		Сенченко			
Н. конт.		Оспанов			

2017-18-АС

Строительство многоэтажного арендного жилого дома по ул.Алашахана, 34Е

Блок А

Стадия	Лист	Листов
РП	42	

Ригель Рм-17 - Рм-19
Сечения.

ТОО" Дала–Центр"
Лицензия № 14013512
от 12.09.2014г.

Подп. и дата | Взамен инв. № | Инв. № Подл.

Ригель Рм-20 и Рм-20.1 (по оси Г и А)

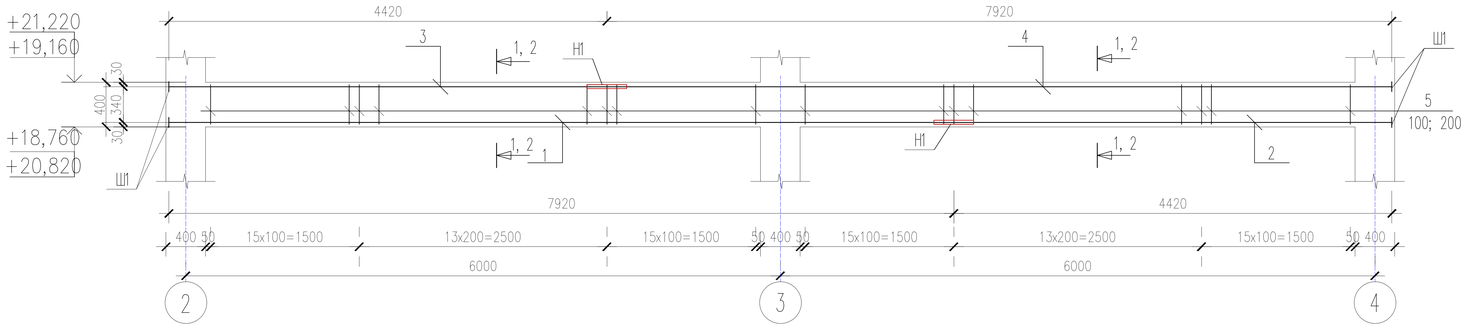

Ригель Рм-21 (по оси Б, В)

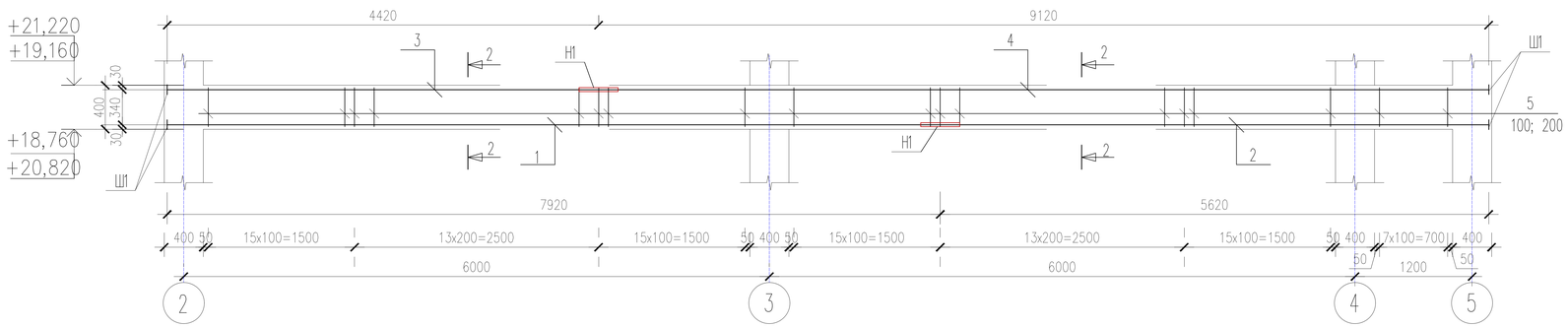

Ригель Рм-22 (по оси 2)

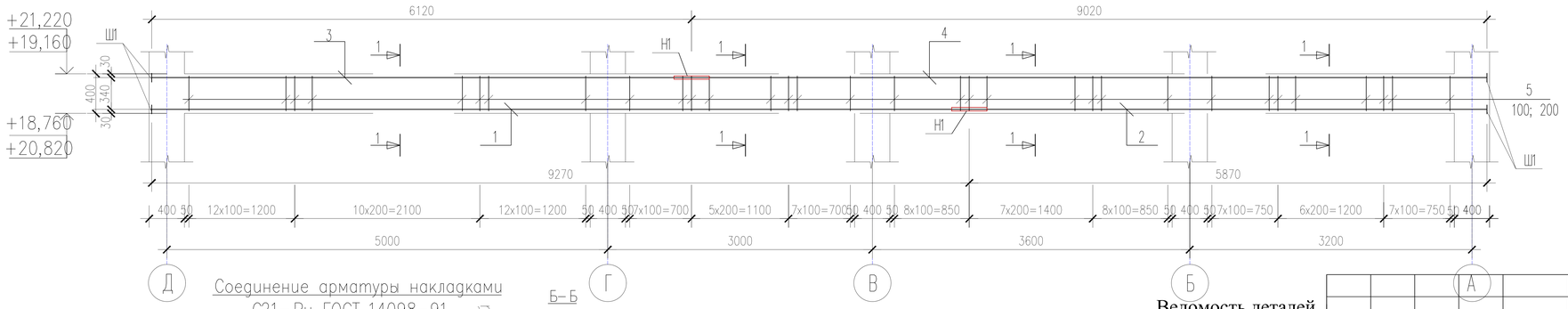

Сечение 1-1 (только для Рм-20.1 и Рм-22)

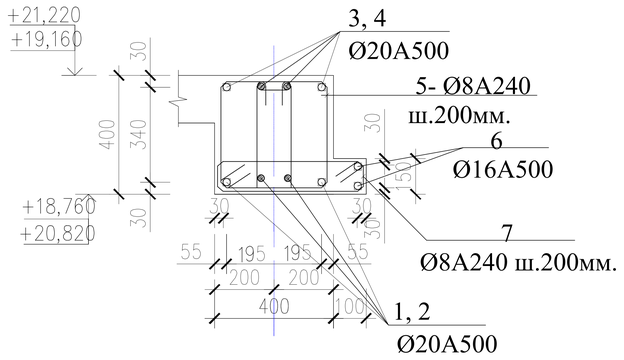

Сечение 2-2

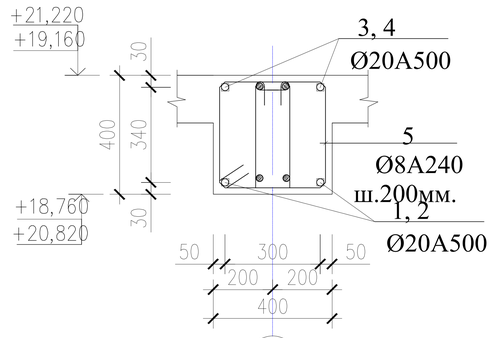

Шайба Ш-1

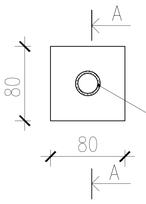

Сварка Т10-Рз

Ручная дуговая сварка
в раззенкованных отв.
РСТУ865-98-Т10-Р3

А - А

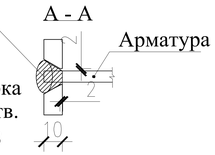

Соединение арматуры накладками
С21-Рн ГОСТ 14098-91

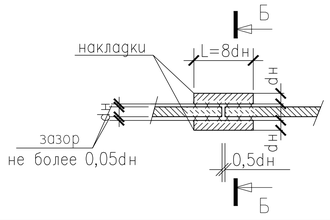

Б–Б

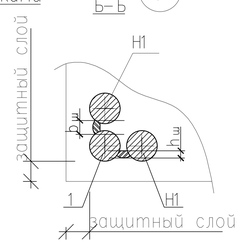

1. Привязка защитного слоя дана по наружной грани рабочей арматуры.
2. Сварку элементов выполнять электродами Э-42А по ГОСТ9467-75*.

Ведомость деталей

Поз.	Эскиз
5	360; 340; 460; 240
7	580; 110; 230; 460

Привязан: для жилого дома пл улице Алашахана 34Л в городе Жезказган.			
Нор.кон.	Максутова П.К.		04.23
Испол.	Сергазиева А.		04.23
ИНВ. №			

Изм.	Кол.уч.	Лист	№док.	Подпись	Дата	2017-18-АС		
						Строительство многоэтажного арендного жилого дома по ул.Алашахана, 34Е		
ГИП		Каржаубова				Блок А	Стадия	Лист	Листов
Проверил		Оспанов					РП	43	
Исполнил		Сенченко							
Н. конт.		Оспанов				Ригель Рм-20 - Рм-22 Сечения.	ТОО" Дала– Центр" Лицензия № 14013512 от 12.09.2014г.	

Подп. и дата | Взамен инв. № | Инв. № Подл.

Ригель Рм-23 (по оси 1 и 5)

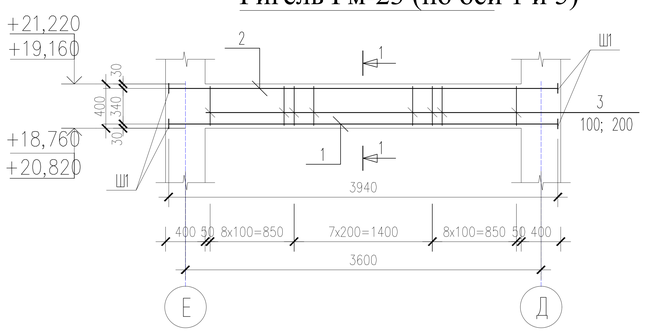

Ригель Рм-24 (по оси 2)

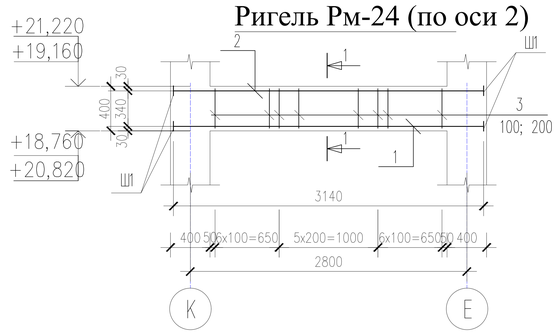

Соединение арматуры накладками
С21-Рн ГОСТ 14098-91

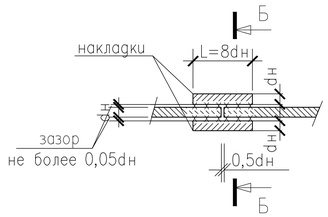

Б-Б

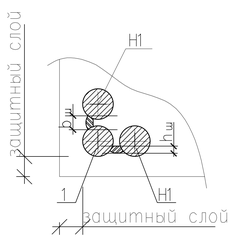

Шайба Ш-1

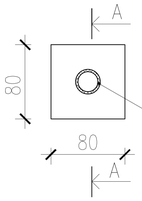

Ручная дуговая сварка
в раззенкованных отв.
РСТУ865-98-Т10-Р3

Сварка Т10-Рз

А - А

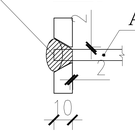

Ригель Рм-25 (по оси 3)

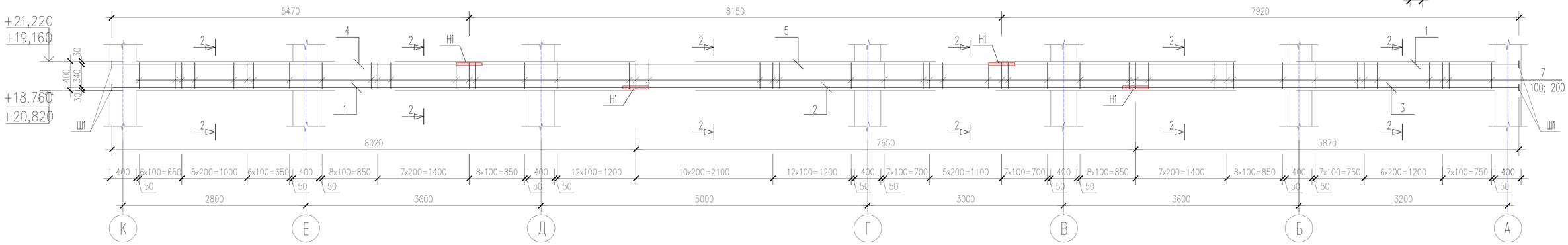

Сечение 1-1

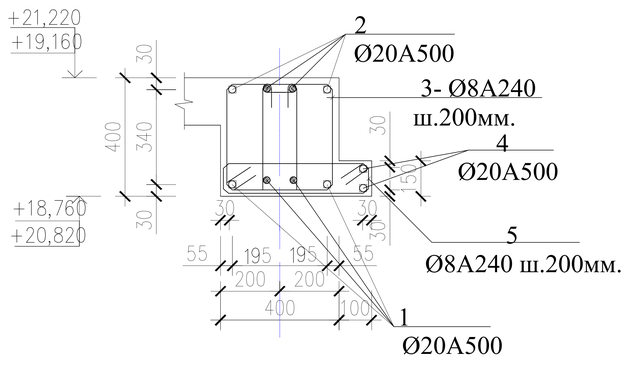

Сечение 2-2

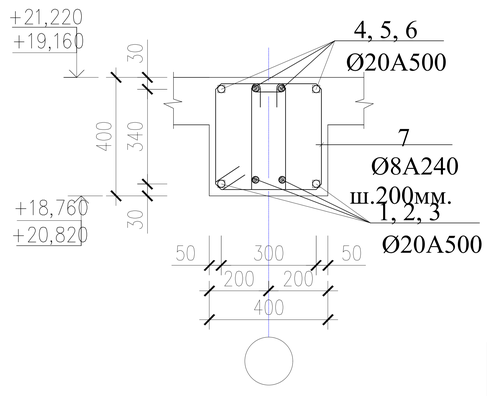

1. Привязка защитного слоя дана по наружной грани рабочей арматуры.
2. Сварку элементов выполнять электродами Э-42А по ГОСТ9467-75*.

Ведомость деталей

Поз.	Эскиз
3, 7	360; 340; 460; 240
5	580; 110; 230; 460

Привязан: для жилого дома пл улице Алашахана 34Л в городе Жезказган.

Нор.кон.	Максутова П.К.		04.23
Испол.	Сергазиева А.		04.23
ИНВ. №			

Изм.	Кол.уч.	Лист	№док.	Подпись	Дата	2017-18-АС		
						Строительство многоэтажного арендного жилого дома по ул.Алашахана, 34Е		
ГИП		Каржаова				Блок А	Стадия: РП	Лист: 44 / Листов:
Проверил		Оспанов						
Исполнил		Сенченко						
Н. конт.		Оспанов				Ригель Рм-23 - Рм-25 Сечения.	ТОО" Дала- Центр" Лицензия № 14013512 от 12.09.2014г.	

Подп. и дата | Взамен инв. № | Инв. № Подл.

Ригель Рм-26 (по оси 4)

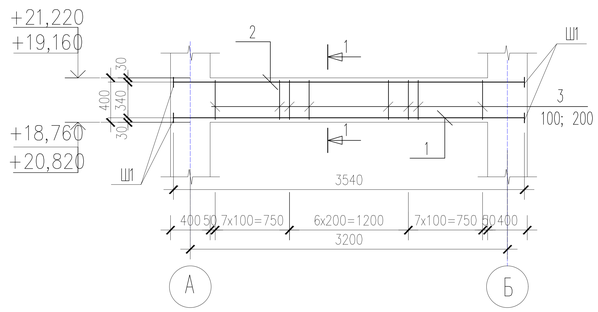

Ригель Рм-27 (по оси 4)

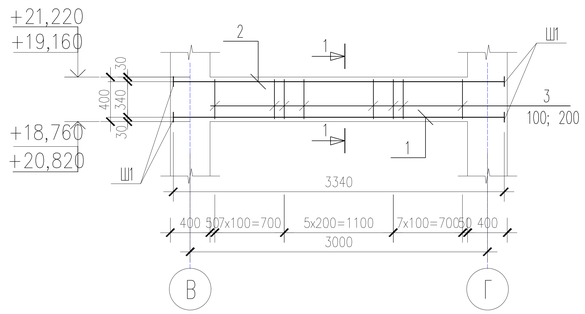

Сечение 1-1

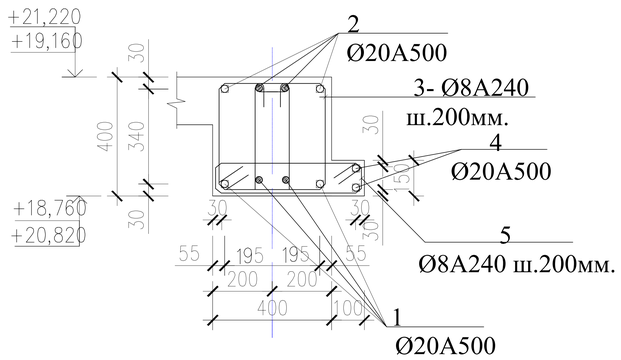

Ригель Рм-28 (по оси 5)

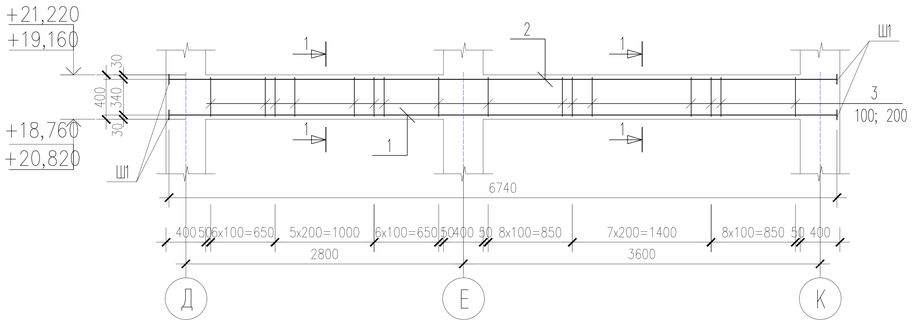

Ригель Рм-29 (по оси 4)

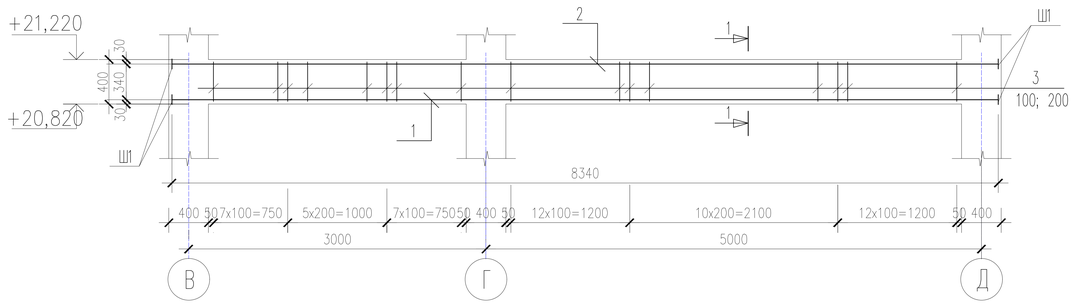

Ведомость деталей

Поз.	Эскиз
3	360; 340; 460; 240
5	580; 110; 230; 460

Соединение арматуры накладками
С21-Рн ГОСТ 14098-91

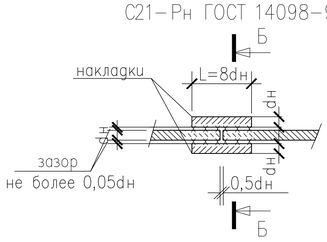

Б-Б

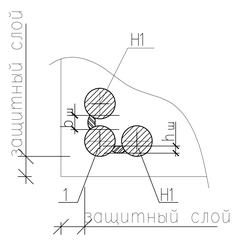

Шайба Ш-1

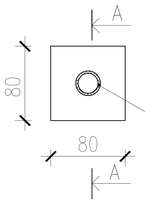

Ручная дуговая сварка
в раззенкованных отв.
РСТУ865-98-Т10-Р3

Сварка Т10-Рз

А - А

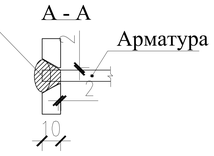

1. Привязка защитного слоя дана по наружной грани рабочей арматуры.
2. Сварку элементов выполнять электродами Э-42А по ГОСТ9467-75*.

Изм.	Кол.уч.	Лист	№док.	Подпись	Дата
ГИП		Каржауова			
Проверил		Оспанов			
Исполнил		Сенченко			
Н. конт.		Оспанов			

2017-18-АС

Строительство многоэтажного арендного жилого дома по ул.Алашахана, 34Е

Блок А

Стадия	Лист	Листов
РП	45	

Ригель Рм-26 - Рм-29
Сечения.

ТОО" Дала- Центр"
Лицензия № 14013512
от 12.09.2014г.

Привязан: для жилого дома пл улице Алашахана 34Л в городе Жезказган.

Нор.кон.	Максутова П.К.		04.23
Испол.	Сергазиева А.		04.23
ИНВ. №			

Инв. № Подл. | Подп. и дата | Взамен инв. №

Спецификация элементов и материалов монолитных ригелей на один элемент (начало)

№поз.	Обозначение	Наименование	К-во	Масса ед.кг	Примеч.
	Рм-1	Ригель монолитный Рм-1	1 шт.		
1	ГОСТ 34028-2016	Арматура ⌀20 А500, L=8220мм	8	20,27	162,16
2	ГОСТ 34028-2016	Арматура ⌀20 А500, L=5320мм	8	13,12	104,96
3	ГОСТ 34028-2016	Арматура ⌀20 А500, L=4420мм	8	10,90	87,2
4	ГОСТ 34028-2016	Арматура ⌀20 А500, L=9120мм.	8	22,49	179,92
5	ГОСТ 34028-2016	Проволока ⌀8 А240 , L=1400мм.	95	0,60	57,0
Н-1	ГОСТ 34028-2016	Арматура ⌀20 А 500, L=200мм.	8	0,49	3,92
Ш-1	ГОСТ 19903-2015	Шайба -10х80х80	4	0,50	2,0
	Материалы:	Бетон кл.С20/25	2,18		м³
	Рм-2	Ригель монолитный Рм-2	1 шт.		
1	ГОСТ 34028-2016	Арматура ⌀20 А 500, L=7920мм	8	19,53	156,24
2	ГОСТ 34028-2016	Арматура ⌀20 А500, L=5620мм	8	13,86	110,88
3	ГОСТ 34028-2016	Арматура ⌀20 А 500 L=4420мм	8	10,90	87,2
4	ГОСТ 34028-2016	Арматура ⌀20 А 500, L=9120мм.	8	22,49	179,92
5	ГОСТ 34028-2016	Проволока ⌀8 А240 , L=1400мм.	93	0,60	55,8
Н-1	ГОСТ 34028-2016	Арматура ⌀20 А 500, L=200мм.	8	0,49	3,92
Ш-1	ГОСТ 19903-2015	Шайба -10х80х80	4	0,50	2,00
	Материалы:	Бетон кл.С20/25	2,18		м³
	Рм-3	Ригель монолитный Рм-3	3 шт.		
1	ГОСТ 34028-2016	Арматура ⌀20 А 500, L=7920мм	8	19,53	156,24
2	ГОСТ 34028-2016	Арматура ⌀20 А500, L=4420мм	8	10,90	87,2
3	ГОСТ 34028-2016	Арматура ⌀20 А 500, L=7920мм	8	19,53	156,24

Спецификация элементов и материалов монолитных ригелей на один элемент (продолжение)

№поз.	Обозначение	Наименование	К-во	Масса ед.кг	Примеч.
4	ГОСТ 34028-2016	Арматура ⌀20 А 500, L=4420мм	8	10,90	87,2
5	ГОСТ 34028-2016	Проволока ⌀8 А240 , L=1400мм.	86	0,60	51,6
Н-1	ГОСТ 34028-2016	Арматура ⌀20 А500, L=200мм.	8	0,49	3,92
Ш-1	ГОСТ 19903-2015	Шайба -10х80х80	4	0,50	2,00
	Материалы:	Бетон кл.С20/25	1,98		м³
	Рм-4	Ригель монолитный Рм-4	1 шт.		
1	ГОСТ 34028-2016	Арматура ⌀20 А 500, L=8020мм	8	19,78	158,24
2	ГОСТ 34028-2016	Арматура ⌀20 А500 , L=7650мм	8	18,86	150,88
3	ГОСТ 34028-2016	Арматура ⌀20 А500, L=5870мм	8	14,48	115,84
4	ГОСТ 34028-2016	Арматура ⌀20 А 500, L=5470мм	8	13,49	107,92
5	ГОСТ 34028-2016	Арматура ⌀20 А 500, L=8150мм	8	20,10	160,8
6	ГОСТ 34028-2016	Проволока ⌀8 А240 , L=1400мм.	136	0,60	81,6
Н-1	ГОСТ 34028-2016	Арматура ⌀20 А 500, L=200мм.	8	0,49	3,92
Ш-1	ГОСТ 19903-2015	Шайба -10х80х80	4	0,50	2,00
	Материалы:	Бетон кл. С20/25	3,46		м³

1. Данный лист смотреть совместно с листами КЖ-31-45.

Привязан: для жилого дома пл улице Алашахана 34Л в городе Жезказган.

Нор.кон.	Максутова П.К		04.23
Испол.	Сергазиева А.		04.23
ИНВ. №			

Изм.	Кол.уч.	Лист	№док.	Подпись	Дата				
						2017-18-АС			
						Строительство многоэтажного арендного жилого дома по ул.Алашахана, 34Е			
ГИП		Каржаова				Блок А	Стадия	Лист	Листов
Проверил		Оспанов					РП	46	
Исполнил		Сенченко							
Н. конт.		Оспанов				Спецификация монолитных ригелей	ТОО" Дала- Центр" Лицензия № 14013512 от 12.09.2014г.		

Подп. и дата | Взамен инв. № | Инв. № Подл.

Спецификация элементов и материалов монолитных ригелей на один элемент (продолжение)

№поз.	Обозначение	Наименование	К-во	Масса ед.кг	Примеч.
	Рм-5	Ригель монолитный Рм-5	6 шт.		
1	ГОСТ 34028-2016	Арматура ⌀20 А500, L=8220мм	18	20,3	365,5
2	ГОСТ 34028-2016	Арматура ⌀20 А500 L=5320мм	18	13,14	236,5
3	ГОСТ 34028-2016	Арматура ⌀ 20 А500, L=4420мм	4	10,92	43,7
4	ГОСТ 34028-2016	Арматура ⌀ 20 А500, L=9120мм.	4	22,5	90,1
5	ГОСТ 34028-2016	Проволока ⌀8 А240 , L=1400мм.	95	0,60	57,0
6	ГОСТ 34028-2016	Арматура ⌀ 20 А500, L=1680мм.	4	4,15	16,6
7	ГОСТ 34028-2016	Арматура ⌀ 20 А500, L=3300мм.	4	8,15	32,6
8	ГОСТ 34028-2016	Арматура ⌀ 20 А500, L=1980мм.	4	4,9	19,56
9	ГОСТ 34028-2016	Арматура ⌀ 20 А500, L=п.м.	27,08	2,47	66,9
10	ГОСТ 34028-2016	Проволока ⌀8 А240 , L=1380мм.	95	0,55	51,8
Н-1	ГОСТ 34028-2016	Арматура ⌀20 А500, L=200мм.	18	0,49	8,89
Ш-1	ГОСТ 19903-2015	Шайба -10х80х80	10	0,50	5,0
	Материалы:	Бетон кл. В 25	2,38		м³
	Рм-6	Ригель монолитный Рм-6	6 шт.		
1	ГОСТ 34028-2016	Арматура ⌀20 А500, L=9120мм	18	22,5	405,47
2	ГОСТ 34028-2016	Арматура ⌀20 А500, L=5620мм	18	13,88	249,46
3	ГОСТ 34028-2016	Арматура ⌀20 А500, L=5620мм	4	13,88	55,5
4	ГОСТ 34028-2016	Арматура ⌀20 А500, L=9120мм.	4	22,52	90,1
5	ГОСТ 34028-2016	Проволока ⌀8 А240 , L=1400мм.	93	0,60	55,8
6	ГОСТ 34028-2016	Арматура ⌀20 А500, L=1980мм.	4	4,9	19,56
7	ГОСТ 34028-2016	Арматура ⌀20 А500, L=3600мм.	4	8,89	35,57
Н-1	ГОСТ 34028-2016	Арматура ⌀20 А500 L=200мм.	18	0,5	8,89
Ш-1	ГОСТ 19903-2015	Шайба -10х80х80	6	0,50	3,00
	Материалы:	Бетон кл.С20/25	2,37		м³

№поз.	Обозначение	Наименование	К-во	Масса ед.кг	Примеч.
	Рм-7	Ригель монолитный Рм-7	6 шт.		
1	ГОСТ 34028-2016	Арматура ⌀22 А500, L=9120мм	5	27,17	135,85
2	ГОСТ 34028-2016	Арматура ⌀22 А500, L=5620мм	5	16,74	83,7
3	ГОСТ 34028-2016	Арматура ⌀20 А500, L=5620мм	5	11,23	56,15
4	ГОСТ 34028-2016	Арматура ⌀20 А500, L=9120мм	5	18,22	91,1
5	ГОСТ 34028-2016	Проволока ⌀8 А240 , L=1400мм.	100	0,60	60,0
Н-1	ГОСТ 34028-2016	Арматура ⌀20 А500, L=200мм.	6	0,49	3,92
Ш-1	ГОСТ 19903-2015	Шайба -10х80х80	6	0,50	3,00
	Материалы:	Бетон кл.С20/25	2,37		м³
	Рм-8	Ригель монолитный Рм-8	6 шт.		
1	ГОСТ 34028-2016	Арматура ⌀22 А500, L=7920мм	5	23,60	118
2	ГОСТ 34028-2016	Арматура ⌀22 А500, L=4420мм	5	13,17	65,85
3	ГОСТ 34028-2016	Арматура ⌀20 А500, L=7920мм	5	15,82	79,1
4	ГОСТ 34028-2016	Арматура ⌀20 А500, L=4420мм	5	8,83	44,15
5	ГОСТ 34028-2016	Проволока ⌀8 А240 , L=1400мм.	86	0,60	51,6
Н-1	ГОСТ 34028-2016	Арматура ⌀20 А500, L=200мм.	6	0,49	2,94
Ш-1	ГОСТ 19903-2015	Шайба -10х80х80	6	0,50	3,0
	Материалы:	Бетон кл.С20/25	1,98		м³

1. Данный лист смотреть совместно с листами КЖ-31-45.

Привязан: для жилого дома пл улице Алашахана 34Л в городе Жезказган.	
Нор.кон.	Максутова П.К. 04.23
Испол.	Сергазиева А. 04.23
ИНВ. №	

Изм.	Кол.уч.	Лист	№док.	Подпись	Дата	2017-18-АС			
						Строительство многоэтажного арендного жилого дома по ул.Алашахана, 34Е			
ГИП		Каржауова				Блок А	Стадия	Лист	Листов
Проверил		Оспанов					РП	47	
Исполнил		Сенченко							
Н. конт.		Оспанов				Спецификация монолитных ригелей	ТОО"Дала-Центр" Лицензия № 14013512 от 12.09.2014г.		

Подп. и дата | Взамен инв. № | Инв. № Подл.

Спецификация элементов и материалов монолитных ригелей на один элемент (продолжение)

№поз.	Обозначение	Наименование	К-во	Масса ед.кг	Примеч.
	Рм-8.1	Ригель монолитный Рм-8.1	6 шт.		
1	ГОСТ 34028-2016	Арматура ⌀20 А500, L=7920мм	18	19,56	352,1
2	ГОСТ 34028-2016	Арматура ⌀20 А 500, L=4420мм	18	10,9	196,5
3	ГОСТ 34028-2016	Арматура ⌀20 А 500, L=4420мм	4	10,9	43,6
4	ГОСТ 34028-2016	Арматура ⌀ 20 А 500, L=7920мм.	4	19,56	78,24
5	ГОСТ 34028-2016	Проволока ⌀8 А240 , L=1400мм.	86	0,60	51,6
6	ГОСТ 34028-2016	Арматура ⌀ 20 А 500, L=1680мм.	4	4,15	16,6
7	ГОСТ 34028-2016	Арматура ⌀ 20 А 500, L=3000мм.	4	7,41	29,64
8	ГОСТ 34028-2016	Арматура ⌀ 20 А 500, L=п.м.	24,68	2,47	60,96
9	ГОСТ 34028-2016	Проволока ⌀8 А240 , L=1380мм.	86	0,55	47,3
Н-1	ГОСТ 34028-2016	Арматура ⌀20 А 500, L=200мм.	18	0,5	8,89
Ш-1	ГОСТ 19903-2015	Шайба -10х80х80	14	0,50	7,0
	Материалы:	Бетон кл.С20/25	2,17		м³
	Рм-9	Ригель монолитный Рм-9	6 шт.		
1	ГОСТ 34028-2016	Арматура ⌀20 А500 , L=7920мм	8	19,53	58,59
2	ГОСТ 34028-2016	Арматура ⌀20 А 500, L=5620мм	8	13,86	41,58
3	ГОСТ 34028-2016	Арматура ⌀20 А 500, L=4420мм	8	8,83	26,49
4	ГОСТ 34028-2016	Арматура ⌀20 А500 , L=9120мм.	8	18,22	54,66
5	ГОСТ 34028-2016	Проволока ⌀8 А240 , L=1400мм.	93	0,60	55,8
Н-1	ГОСТ 34028-2016	Арматура ⌀20 А 500, L=200мм.	8	0,49	2,94
Ш-1	ГОСТ 19903-2015	Шайба -10х80х80	6	0,50	3,00
	Материалы:	Бетон кл. С20/25	2,14		м³

№поз.	Обозначение	Наименование	К-во	Масса ед.кг	Примеч.
	Рм-9.1	Ригель монолитный Рм-9.1	6 шт.		
1	ГОСТ 34028-2016	Арматура ⌀20 А 500, L=7920мм	18	19,56	352,1
2	ГОСТ 34028-2016	Арматура ⌀20 А 500, L=5620мм	18	13,88	249,86
3	ГОСТ 34028-2016	Арматура ⌀ 20 А500 , L=4420мм	4	10,9	43,7
4	ГОСТ 34028-2016	Арматура ⌀ 20 А500 , L=9120мм	4	22,5	90,1
5	ГОСТ 34028-2016	Проволока ⌀8 А240 , L=1400мм.	86	0,60	51,6
6	ГОСТ 34028-2016	Арматура ⌀ 20 А500 , L=1680мм	4	4,15	16,6
7	ГОСТ 34028-2016	Арматура ⌀ 20 А 500, L=3300мм	4	8,15	32,6
8	ГОСТ 34028-2016	Арматура ⌀ 20 А 500, L=1980мм	4	4,89	19,56
Н-1	ГОСТ 34028-2016	Арматура ⌀20 А500 , L=200мм.	18	0,49	8,82
Ш-1	ГОСТ 19903-2015	Шайба -10х80х80	10	0,50	5,00
	Материалы:	Бетон кл. С20/25	2,18		м³
	Рм-10	Ригель монолитный Рм-10	6 шт.		
1	ГОСТ 34028-2016	Арматура ⌀20 А 500, L=8020мм	8	19,78	158,24
2	ГОСТ 34028-2016	Арматура ⌀20 А 500, L=7650мм	8	18,86	150,88
3	ГОСТ 34028-2016	Арматура ⌀20 А 500 L=5870мм	8	14,48	115,84
4	ГОСТ 34028-2016	Арматура ⌀20 А 500, L=5470мм	8	10,93	87,44
5	ГОСТ 34028-2016	Арматура ⌀20 А 500, L=8150мм	8	16,28	130,24
6	ГОСТ 34028-2016	Арматура ⌀20 А 500, L=7920мм	8	15,82	126,56
7	ГОСТ 34028-2016	Проволока ⌀8 А240 , L=1400мм.	136	0,60	81,6
Н-1	ГОСТ 34028-2016	Арматура ⌀20 А 500, L=200мм.	8	0,49	3,92
Ш-1	ГОСТ 19903-2015	Шайба -10х80х80	6	0,50	3,00
	Материалы:	Бетон кл. С20/25	3,46		м³

1. Данный лист смотреть совместно с листами КЖ-31-45.

Взамен инв. №	Подп. и дата	Инв. № Подл.

Привязан: для жилого дома пл улице Алашахана 34Л в городе Жезказган.

Нор.кон.	Максутова П.К.		04.23
Испол.	Сергазиева А.		04.23
ИНВ. №			

Изм.	Кол.уч.	Лист	№док.	Подпись	Дата	2017-18-АС			
						Строительство многоэтажного арендного жилого дома по ул.Алашахана, 34Е			
ГИП		Каржауова				Блок А	Стадия	Лист	Листов
Проверил		Оспанов					РП	48	
Исполнил		Сенченко							
Н. конт.		Оспанов				Спецификация монолитных ригелей	ТОО" Дала-Центр" Лицензия № 14013512 от 12.09.2014г.		

Спецификация элементов и материалов монолитных ригелей на один элемент (продолжение)

№поз.	Обозначение	Наименование	К-во	Масса ед.кг	Примеч.
	Рм-11	Ригель монолитный Рм-11	6 шт.		
1	ГОСТ 34028-2016	Арматура ⌀20 А500, L=9270мм	8	22,86	182,88
2	ГОСТ 34028-2016	Арматура ⌀20 А500, L=5870мм	8	14,48	115,84
3	ГОСТ 34028-2016	Арматура ⌀20 А500, L=6120мм	8	12,23	97,84
4	ГОСТ 34028-2016	Арматура ⌀20 А500, L=9020мм.	8	18,02	144,16
5	ГОСТ 34028-2016	Проволока ⌀8 А240 , L=1400мм.	96	0,60	57,6
6	ГОСТ 34028-2016	Арматура ⌀ 20 А500, L=п.м.	30,28	2,47	74,8
7	ГОСТ 34028-2016	Проволока ⌀8 А240 , L=1380мм.	96	0,55	52,8
Н-1	ГОСТ 34028-2016	Арматура ⌀20 А500 L=200мм.	8	0,49	3,92
Ш-1	ГОСТ 19903-2015	Шайба -10х80х80	10	0,50	5,0
	Материалы:	Бетон кл.С20/25	2,43		м³
	Рм-12	Ригель монолитный Рм-12	12 шт.		
1	ГОСТ 34028-2016	Арматура ⌀20 А500, L=3940мм	8	9,72	77,76
2	ГОСТ 34028-2016	Арматура ⌀20 А500, L=3940мм	8	7,87	62,96
3	ГОСТ 34028-2016	Проволока ⌀8 А240 , L=1400мм.	23	0,60	13,8
4	ГОСТ 34028-2016	Арматура ⌀20 А500, L=п.м.	7,88	2,47	19,46
5	ГОСТ 34028-2016	Проволока ⌀8 А240 , L=1380мм.	23	0,55	12,65
Ш-1	ГОСТ 19903-2015	Шайба -10х80х80	10	0,50	5,0
	Материалы:	Бетон кл.С20/25	0,7		м³
	Рм-13	Ригель монолитный Рм-13	6 шт.		
1	ГОСТ 34028-2016	Арматура ⌀20 А500, L=3140мм	8	7,74	61,92
2	ГОСТ 34028-2016	Арматура ⌀20 А500, L=3140мм	8	6,27	50,16
3	ГОСТ 34028-2016	Проволока ⌀8 А240 , L=1400мм.	17	0,60	10,2
4	ГОСТ 34028-2016	Арматура ⌀ 20 А500, L=п.м.	6,28	2,47	15,5
5	ГОСТ 34028-2016	Проволока ⌀8 А240 , L=1380мм.	17	0,55	9,35
Ш-1	ГОСТ 19903-2015	Шайба -10х80х80	10	0,50	5,0
	Материалы:	Бетон кл.С20/25	0,56		м³

№поз.	Обозначение	Наименование	К-во	Масса ед.кг	Примеч.
	Рм-14	Ригель монолитный Рм-14	6 шт.		
1	ГОСТ 34028-2016	Арматура ⌀20 А500, L=3540мм	3	8,73	26,19
2	ГОСТ 34028-2016	Арматура ⌀20 А500, L=3540мм	8	7,07	56,56
3	ГОСТ 34028-2016	Проволока ⌀8 А240 , L=1400мм.	20	0,60	12,0
4	ГОСТ 34028-2016	Арматура ⌀ 20 А500, L=п.м.	7,08	2,47	17,5
5	ГОСТ 34028-2016	Проволока ⌀8 А240 , L=1380мм.	20	0,55	11,00
Ш-1	ГОСТ 19903-2015	Шайба -10х80х80	10	0,50	5,00
	Материалы:	Бетон кл.С20/25	0,59		м³
	Рм-15	Ригель монолитный Рм-15	6 шт.		
1	ГОСТ 34028-2016	Арматура ⌀20 А500, L=3340мм	8	8,24	65,92
2	ГОСТ 34028-2016	Арматура ⌀20 А500, L=3340мм	8	6,67	53,36
3	ГОСТ 34028-2016	Проволока ⌀8 А240 , L=1400мм.	19	0,60	11,4
4	ГОСТ 34028-2016	Арматура ⌀ 20 А500, L=п.м.	6,68	2,47	16,5
5	ГОСТ 34028-2016	Проволока ⌀8 А240 , L=1380мм.	19	0,55	10,45
Ш-1	ГОСТ 19903-2015	Шайба -10х80х80	10	0,50	5,00
	Материалы:	Бетон кл. С20/25	0,59		м³
	Рм-16	Ригель монолитный Рм-16	6 шт.		
1	ГОСТ 34028-2016	Арматура ⌀20 А500, L=6740мм	8	16,62	132,96
2	ГОСТ 34028-2016	Арматура ⌀20 А500, L=6740мм	8	13,47	107,76
3	ГОСТ 34028-2016	Проволока ⌀8 А240 , L=1400мм.	40	0,60	24,0
4	ГОСТ 34028-2016	Арматура ⌀ 20 А500, L=п.м.	13,48	2,47	33,3
5	ГОСТ 34028-2016	Проволока ⌀8 А240 , L=1380мм.	40	0,55	22,00
Ш-1	ГОСТ 19903-2015	Шайба -10х80х80	10	0,50	5,00
	Материалы:	Бетон кл.С20/25	1,2		м³

1. Данный лист смотреть совместно с листами КЖ-31-45.

Привязан: для жилого дома пл улице Алашахана 34Л в городе Жезказган.

Нор.кон.	Максутова П.К.		04.23
Испол.	Сергазиева А.		04.23
ИНВ. №			

Изм.	Кол.уч.	Лист	№док.	Подпись	Дата
ГИП		Каржаова			
Проверил		Оспанов			
Исполнил		Сенченко			
Н. конт.		Оспанов			

2017-18-АС

Строительство многоэтажного арендного жилого дома по ул.Алашахана, 34Е

Блок А

Стадия	Лист	Листов
РП	49	

Спецификация монолитных ригелей

ТОО" Дала- Центр"
Лицензия № 14013512
от 12.09.2014г.

Подп. и дата | Взамен инв. №

Инв. № Подл.

Спецификация элементов и материалов монолитных ригелей на один элемент (продолжение)

№поз.	Обозначение	Наименование	К-во	Масса ед.кг	Примеч.
	Рм-17	Ригель монолитный Рм-17	2 шт.		
1	ГОСТ 34028-2016	Арматура ⌀20 А500, L=8220мм	8	20,27	162,16
2	ГОСТ 34028-2016	Арматура ⌀20 А500, L=5320мм	8	13,12	104,96
3	ГОСТ 34028-2016	Арматура ⌀20 А500, L=4420мм	8	8,83	70,64
4	ГОСТ 34028-2016	Арматура ⌀20 А500, L=9120мм.	8	18,22	145,76
5	ГОСТ 34028-2016	Проволока ⌀8 А240, L=1400мм.	95	0,60	57,0
6	ГОСТ 34028-2016	Арматура ⌀20 А500, L=п.м.	27,08	2,47	66,9
7	ГОСТ 34028-2016	Проволока ⌀8 А240, L=1380мм.	95	0,55	52,25
Н-1	ГОСТ 34028-2016	Арматура ⌀20 А500, L=200мм.	8	0,49	3,92
Ш-1	ГОСТ 19903-2015	Шайба -10х80х80	8	0,50	4,0
	Материалы:	Бетон кл. С20/25	2,38		м³
	Рм-18	Ригель монолитный Рм-18	2 шт.		
1	ГОСТ 34028-2016	Арматура ⌀20 А500, L=9120мм	8	22,49	179,92
2	ГОСТ 34028-2016	Арматура ⌀20 А500, L=5620мм	8	13,12	104,96
3	ГОСТ 34028-2016	Арматура ⌀20 А500, L=5620мм	8	11,23	89,84
4	ГОСТ 34028-2016	Арматура ⌀20 А500, L=9120мм.	8	18,22	145,76
5	ГОСТ 34028-2016	Проволока ⌀8 А240, L=1400мм.	93	0,60	55,8
Н-1	ГОСТ 34028-2016	Арматура ⌀20 А500, L=200мм.	8	0,49	3,92
Ш-1	ГОСТ 19903-2015	Шайба -10х80х80	4	0,50	2,0
	Материалы:	Бетон кл. С20/25	2,37		м³

№поз.	Обозначение	Наименование	К-во	Масса ед.кг	Примеч.
	Рм-19	Ригель монолитный Рм-19	2 шт.		
1	ГОСТ 34028-2016	Арматура ⌀20 А500, L=9120мм	8	22,49	179,92
2	ГОСТ 34028-2016	Арматура ⌀20 А500, L=5620мм	8	13,12	104,96
3	ГОСТ 34028-2016	Арматура ⌀20 А500, L=5620мм	8	11,23	89,84
4	ГОСТ 34028-2016	Арматура ⌀20 А500, L=9120мм.	8	18,22	145,76
5	ГОСТ 34028-2016	Проволока ⌀8 А240, L=1400мм.	100	0,60	60,0
Н-1	ГОСТ 34028-2016	Арматура ⌀20 А500, L=200мм.	8	0,49	3,92
Ш-1	ГОСТ 19903-2015	Шайба -10х80х80	4	0,50	2,0
	Материалы:	Бетон кл. С20/25	2,37		м³
	Рм-20	Ригель монолитный Рм-20	2 шт.		
1	ГОСТ 34028-2016	Арматура ⌀20 А500, L=7920мм	8	19,53	156,24
2	ГОСТ 34028-2016	Арматура ⌀20 А500, L=4420мм	8	10,90	87,2
3	ГОСТ 34028-2016	Арматура ⌀20 А500, L=7920мм	8	15,82	126,56
4	ГОСТ 34028-2016	Арматура ⌀20 А500, L=4420мм	8	8,83	70,64
5	ГОСТ 34028-2016	Проволока ⌀8 А240, L=1400мм.	86	0,60	51,6
Н-1	ГОСТ 34028-2016	Арматура ⌀20 А500, L=200мм.	8	0,49	3,92
Ш-1	ГОСТ 19903-2015	Шайба -10х80х80	4	0,50	2,00
	Материалы:	Бетон кл. С20/25	1,98		м³

1. Данный лист смотреть совместно с листами КЖ-31-45.

Привязан: для жилого дома пл улице Алашахана 34Л в городе Жезказган.		
Нор.кон.	Максутова П.К.	04.23
Испол.	Сергазиева А.	04.23
ИНВ. №		

Изм.	Кол.уч.	Лист	№док.	Подпись	Дата	2017-18-АС			
						Строительство многоэтажного арендного жилого дома по ул.Алашахана, 34Е			
ГИП		Каржаова				Блок А	Стадия	Лист	Листов
Проверил		Оспанов					РП	50	
Исполнил		Сенченко							
Н. конт.		Оспанов				Спецификация монолитных ригелей	ТОО" Дала-Центр" Лицензия № 14013512 от 12.09.2014г.		

Взамен инв. №

Подп. и дата

Инв. № Подл.

Спецификация элементов и материалов монолитных ригелей на один элемент (продолжение)

№поз.	Обозначение	Наименование	К-во	Масса ед.кг	Примеч.
	Рм-20.1	Ригель монолитный Рм-20.1	2 шт.		
1	ГОСТ 34028-2016	Арматура ⌀20 А500, L=7920мм	8	19,53	156,24
2	ГОСТ 34028-2016	Арматура ⌀20 А500, L=4420мм	8	10,90	87,2
3	ГОСТ 34028-2016	Арматура ⌀20 А500, L=7920мм	8	15,82	126,56
4	ГОСТ 34028-2016	Арматура ⌀20 А500, L=4420мм	8	8,83	70,64
5	ГОСТ 34028-2016	Проволока ⌀8 А240 , L=1400мм.	86	0,60	51,6
6	ГОСТ 34028-2016	Арматура ⌀20 А500, L=п.м.	24,68	2,47	60,96
7	ГОСТ 34028-2016	Проволока ⌀8 А240 , L=1380мм.	86	0,55	47,3
Н-1	ГОСТ 34028-2016	Арматура ⌀20 А500 L=200мм.	8	0,49	3,92
Ш-1	ГОСТ 19903-2015	Шайба -10х80х80	8	0,50	4,00
	Материалы:	Бетон кл.С20/25	2,17		м³
	Рм-21	Ригель монолитный Рм-21	4 шт.		
1	ГОСТ 34028-2016	Арматура ⌀20 А500, L=7920мм	8	19,53	156,24
2	ГОСТ 34028-2016	Арматура ⌀20 А500, L=5620мм	8	13,86	110,88
3	ГОСТ 34028-2016	Арматура ⌀20 А500, L=4420мм	8	8,83	70,64
4	ГОСТ 34028-2016	Арматура ⌀20 А500, L=9120мм.	8	18,22	145,76
5	ГОСТ 34028-2016	Проволока ⌀8 А240 , L=1400мм.	93	0,60	55,8
Н-1	ГОСТ 34028-2016	Арматура ⌀20 А500, L=200мм.	8	0,49	3,92
Ш-1	ГОСТ 19903-2015	Шайба -10х80х80	4	0,50	2,00
	Материалы:	Бетон кл.С20/25	2,14		м³

№поз.	Обозначение	Наименование	К-во	Масса ед.кг	Примеч.
	Рм-22	Ригель монолитный Рм-22	2 шт.		
1	ГОСТ 34028-2016	Арматура ⌀20 А500, L=9270мм	8	22,86	182,88
2	ГОСТ 34028-2016	Арматура ⌀20 А500, L=5870мм	8	14,48	115,84
3	ГОСТ 34028-2016	Арматура ⌀20 А500, L=6120мм	8	12,23	97,84
4	ГОСТ 34028-2016	Арматура ⌀20 А500, L=9020мм.	8	18,02	144,16
5	ГОСТ 34028-2016	Проволока ⌀8 А240 , L=1400мм.	96	0,60	57,6
6	ГОСТ 34028-2016	Арматура ⌀20 А500, L=п.м.	30,28	2,47	74,8
7	ГОСТ 34028-2016	Проволока ⌀8 А240 , L=1380мм.	96	0,55	52,8
Н-1	ГОСТ 34028-2016	Арматура ⌀20 А500 L=200мм.	8	0,49	3,92
Ш-1	ГОСТ 19903-2015	Шайба -10х80х80	8	0,50	4,0
	Материалы:	Бетон кл.С20/25	2,66		м³
	Рм-23	Ригель монолитный Рм-23	4 шт.		
1	ГОСТ 34028-2016	Арматура ⌀20 А500, L=3940мм	8	9,72	77,76
2	ГОСТ 34028-2016	Арматура ⌀20 А500, L=3940мм	8	7,87	62,96
3	ГОСТ 34028-2016	Проволока ⌀8 А240 , L=1400мм.	23	0,60	13,8
4	ГОСТ 34028-2016	Арматура ⌀20 А500 L=п.м.	7,88	2,47	19,46
5	ГОСТ 34028-2016	Проволока ⌀8 А240 , L=1380мм.	23	0,55	12,65
Ш-1	ГОСТ 19903-2015	Шайба -10х80х80	8	0,50	4,0
	Материалы:	Бетон кл. С20/25	0,7		м³

1. Данный лист смотреть совместно с листами КЖ-31-45.

Привязан: для жилого дома пл улице Алашахана 34Л в городе Жезказган.

Нор.кон.	Максутова П.К	04.23
Испол.	Сергазиева А.	04.23
ИНВ. №		

Подп. и дата Взамен инв. №

Инв. № Подл.

Изм.	Кол.уч.	Лист	№док.	Подпись	Дата	2017-18-АС			
						Строительство многоэтажного арендного жилого дома по ул.Алашахана, 34Е			
ГИП		Каржауова				Блок А	Стадия	Лист	Листов
Проверил		Оспанов					РП	51	
Исполнил		Сенченко							
Н. конт.		Оспанов				Спецификация монолитных ригелей	ТОО"Дала-Центр" Лицензия № 14013512 от 12.09.2014г.		

Спецификация элементов и материалов монолитных ригелей на один элемент (окончание)

№поз.	Обозначение	Наименование	К-во	Масса ед.кг	Примеч.
	Рм-24	Ригель монолитный Рм-24	2 шт.		
1	ГОСТ 34028-2016	Арматура ⌀20 А500, L=3140мм	8	7,74	61,92
2	ГОСТ 34028-2016	Арматура ⌀20 А500, L=3140мм	8	6,27	50,16
3	ГОСТ 34028-2016	Проволока ⌀8 А240 , L=1400мм.	17	0,60	10,2
4	ГОСТ 34028-2016	Арматура ⌀20 А500, L=п.м.	6,28	2,47	15,5
5	ГОСТ 34028-2016	Проволока ⌀8 (А240), L=1380мм.	17	0,55	9,35
Ш-1	ГОСТ 19903-2015	Шайба -10х80х80	8	0,50	4,00
	Материалы:	Бетон кл. С20/25	0,56		м³
	Рм-25	Ригель монолитный Рм-25	2 шт.		
1	ГОСТ 34028-2016	Арматура ⌀20 А500, L=8020мм	8	19,78	158,24
2	ГОСТ 34028-2016	Арматура ⌀20 А500, L=7650мм	8	18,86	150,88
3	ГОСТ 34028-2016	Арматура ⌀20 А500, L=5870мм	8	14,48	115,84
4	ГОСТ 34028-2016	Арматура ⌀20 А500, L=5470мм	8	10,93	87,44
5	ГОСТ 34028-2016	Арматура ⌀20 А500, L=8150мм	8	16,28	130,24
6	ГОСТ 34028-2016	Арматура ⌀20 А500, L=7920мм	8	15,82	126,56
7	ГОСТ 34028-2016	Проволока ⌀8А А240 , L=1400мм.	136	0,60	81,6
Н-1	ГОСТ 34028-2016	Арматура ⌀20 А500 L=200мм.	8	0,49	3,92
Ш-1	ГОСТ 19903-2015	Шайба -10х80х80	4	0,50	2,00
	Материалы:	Бетон кл. С20/25	3,46		м³
	Рм-26	Ригель монолитный Рм-26	2 шт.		
1	ГОСТ 34028-2016	Арматура ⌀20 А500, L=3540мм	8	8,73	69,84
2	ГОСТ 34028-2016	Арматура ⌀20 А500, L=3540мм	8	7,07	56,56
3	ГОСТ 34028-2016	Проволока ⌀8 А240 , L=1400мм.	20	0,60	12,0
4	ГОСТ 34028-2016	Арматура ⌀20 А500, L=п.м.	7,08	2,47	17,5
5	ГОСТ 34028-2016	Проволока ⌀8 А240 , L=1380мм.	20	0,55	11,00
Ш-1	ГОСТ 19903-2015	Шайба -10х80х80	8	0,50	4,00
	Материалы:	Бетон кл. С20/25	0,59		м³

№поз.	Обозначение	Наименование	К-во	Масса ед.кг	Примеч.
	Рм-27	Ригель монолитный Рм-27	1 шт.		
1	ГОСТ 34028-2016	Арматура ⌀20 А500, L=3340мм	8	8,24	65,92
2	ГОСТ 34028-2016	Арматура ⌀20 А500, L=3340мм	8	6,67	53,36
3	ГОСТ 34028-2016	Проволока ⌀8 А240 , L=1400мм.	19	0,60	11,4
4	ГОСТ 34028-2016	Арматура ⌀20 А500, L=п.м.	6,68	2,47	16,5
5	ГОСТ 34028-2016	Проволока ⌀8 А240 , L=1380мм.	19	0,55	10,45
Ш-1	ГОСТ 19903-2015	Шайба -10х80х80	8	0,50	4,00
	Материалы:	Бетон кл. С20/25	0,56		м³
	Рм-28	Ригель монолитный Рм-28	2 шт.		
1	ГОСТ 34028-2016	Арматура ⌀20 А500, L=6740мм	8	16,62	132,96
2	ГОСТ 34028-2016	Арматура ⌀20 А500, L=6740мм	8	13,47	107,76
3	ГОСТ 34028-2016	Проволока ⌀8 А240 , L=1400мм.	40	0,60	24,0
4	ГОСТ 34028-2016	Арматура ⌀20 А500, L=п.м.	13,48	2,47	33,3
5	ГОСТ 34028-2016	Проволока ⌀8 А240 , L=1380мм.	40	0,55	22,00
Ш-1	ГОСТ 19903-2015	Шайба -10х80х80	8	0,50	4,00
	Материалы:	Бетон кл. С20/25	1,2		м³
	Рм-29	Ригель монолитный Рм-29	1 шт.		
1	ГОСТ 34028-2016	Арматура ⌀20 А500, L=8340мм	8	20,57	164,56
2	ГОСТ 34028-2016	Арматура ⌀20 А500, L=8340мм	8	16,66	133,28
3	ГОСТ 34028-2016	Проволока ⌀8 А240 , L=1400мм.	55	0,60	33
4	ГОСТ 34028-2016	Арматура ⌀20 А500, L=п.м.	16,68	2,47	41,2
5	ГОСТ 34028-2016	Проволока ⌀8 А240 , L=1380мм.	55	0,55	30,25
Ш-1	ГОСТ 19903-2015	Шайба -10х80х80	8	0,50	4,00
	Материалы:	Бетон кл. С20/25	1,47		м³

1. Данный лист смотреть совместно с листами КЖ-31-45.

Взамен инв. №

Подп. и дата

Инв. № Подл.

Привязан: для жилого дома пл улице Алашахана 34Л в городе Жезказган.

Нор.кон.	Максутова П.К.		04.23
Испол.	Сергазиева А.		04.23
ИНВ. №			

Изм.	Кол.уч.	Лист	№док.	Подпись	Дата	2017-18-АС			
						Строительство многоэтажного арендного жилого дома по ул.Алашахана, 34Е			
ГИП		Каржаова				Блок А	Стадия	Лист	Листов
Проверил		Оспанов					РП	52	
Исполнил		Сенченко							
Н. конт.		Оспанов				Спецификация монолитных ригелей	ТОО"Дала-Центр" Лицензия № 14013512 от 12.09.2014г.		

Схема армирования плиты перекрытия на отм.-0,090 (подвал).

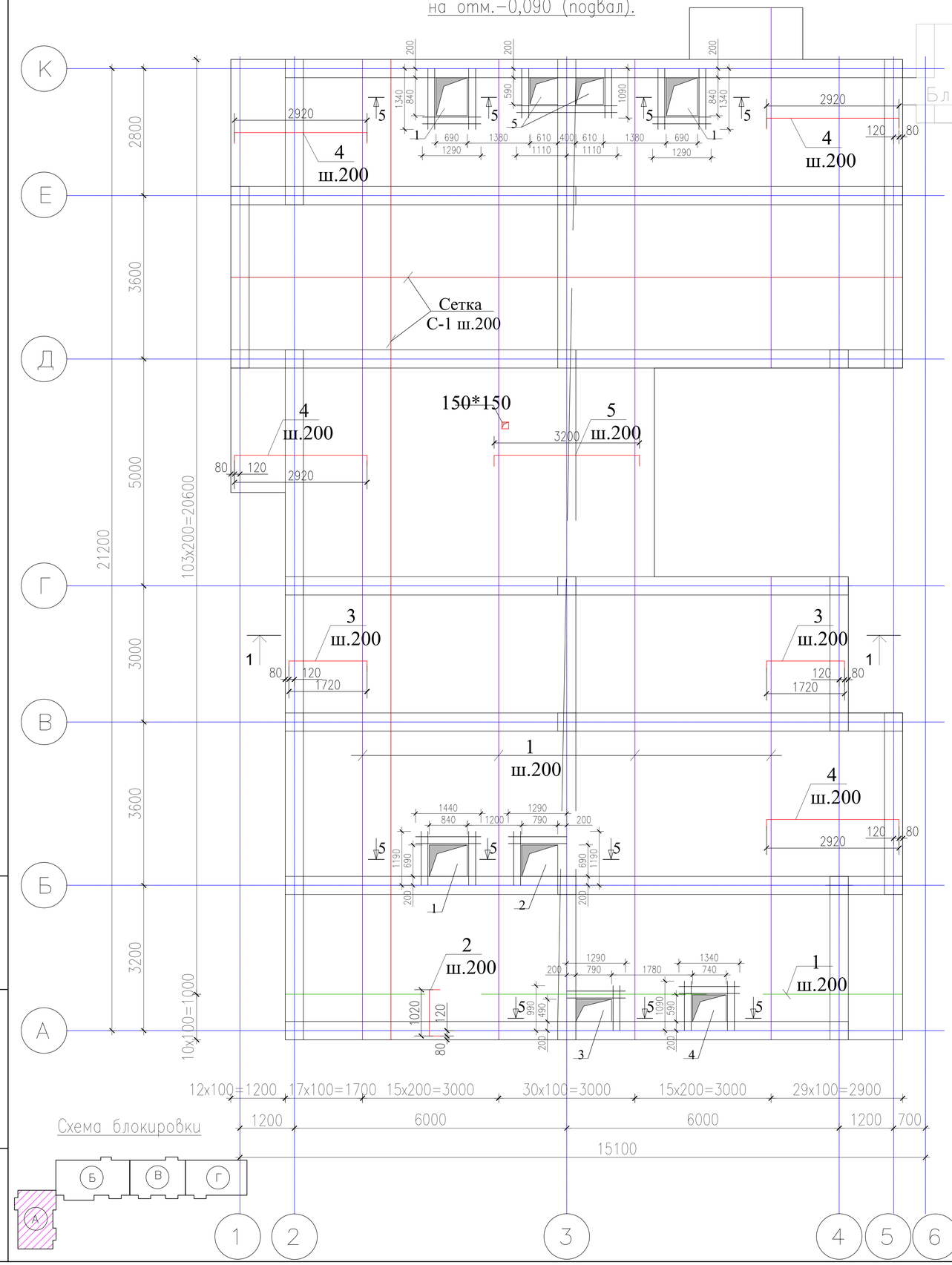

Спецификация элементов и материалов монолитных плит Пм-1 и Пм-5 (тамбур)

на отм.-0,090 (на один элемент)

№ поз	Обозначение	Наименование	К-во	Масса ед.кг	Прим.
	Пм-1	Плита монолитная, шт.	1		
		(нижняя зона)			
С-1	Сетка С-1	Ø12 А 200/Ø12 А 200, м² (х1,1)	262,25	8,88	2328,78
		(верхняя зона)			
С-1	Сетка С-1	Ø12 А-200/Ø12 А-200, м² (х1,1)	262,25	8,88	2328,78
1	ГОСТ 34028-2016	Ø12 А240 L=п.м.	1730,66	0,88	1536,83
2	-//-	Ø12 А240, L=1120мм	36	0,99	36,0
3	-//-	Ø12 А 240, L=1820мм	74	1,61	119,59
4	-//-	Ø12А 240 L=3020мм	122	2,68	327,17
5	-//-	Ø12 А 240, L=3300мм	106	2,93	310,62
6	-//-	Ø6 А 240, L=840мм	656	0,19	124,5
	Материалы:	Бетон кл.С20/25 , м³	44,1		
	Пм-5	Плита монолитная (тамбур), шт.	1		
		(нижняя зона)			
С-1	Сетка С-1	Ø12А 200/Ø12 А-200, м² (х1,1)	5,16	8,88	45,82
		(верхняя зона)			
С-1	Сетка С-1	Ø12 А200/Ø12 А200, м² (х1,1)	5,16	8,88	45,82
1	-//-	Ø6 АА240, L=840мм	13	0,19	2,47
	Материалы:	Бетон кл, С20/25 м³	0,83		
	С-1	Сетка			
1	ГОСТ 34028-2016	Ø12 А 500 L=1000мм, шт.	5	0,888	4,44
2	-//-	Ø12 А 500, L=1000мм, шт.	5	0,888	4,44
		Итого:			3,96

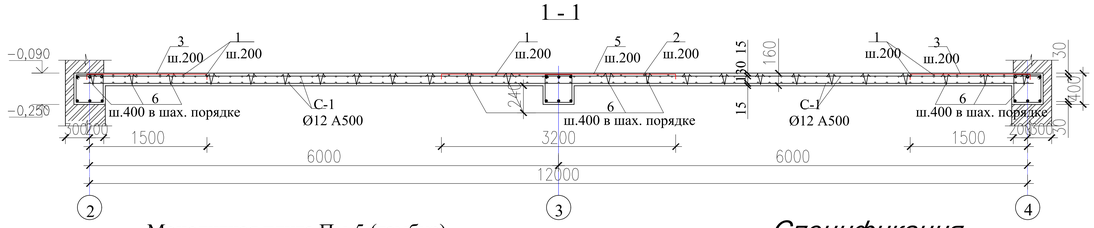

Монолитная плита Пм-5 (тамбур) на отм.+1,460

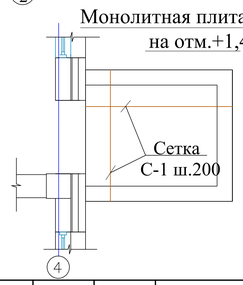

1. Отверстие в перекрытии 150*150 - пробить по месту.
2. Место отверстия согласовать с разделом ОВ.

Привязан: для жилого дома пл улице Алашахана 34Л в городе Жезказган.

Нор.кон.	Максутова П.К.		04.23
Испол.	Сергазиева А.		04.23
ИНВ. №			

Спецификация

№ п/п	Размеры, мм	Отметка низа	Кол-во шт.	Назначение
1	840x690x160(h)	+2,500	21	отв.для вент.шахт
2	790x690x160(h)	+5,250	7	
3	790x490x160(h)	+8,000 +10,750	7	
4	740x590x160(h)	+13,500	7	
5	610x590x160(h)	+16,250 +19,000	14	
6	800x800x160(h)	+21,220	1	отв.для люка

Изм.	Кол. уч.	Лист	№ док.	Подп.	Дата
ГИП		Каржауова			
Проверил		Оспанов			
Исполнил		Сенченко			
Норм. контр.		Оспанов			

2017-18-КЖ

Строительство многоэтажного арендного жилого дома по ул.Алашахана, 34Е

Блок А

Стадия	Лист	Листов
РП	53	

Схема армирования плиты перекрытия на отм.-0,090 (подвал)

ТОО"Дала-Центр"
Лицензия № 14013512 от 12.09.2014г.

Подпись и дата Взам. инв.?

Инв.? подл.

Формат А3

Схема армирования плиты перекрытия на отм.+2,660; +5,410; +8,160; +10,910;+13,660; +16,410 (1-6 типовой этаж)

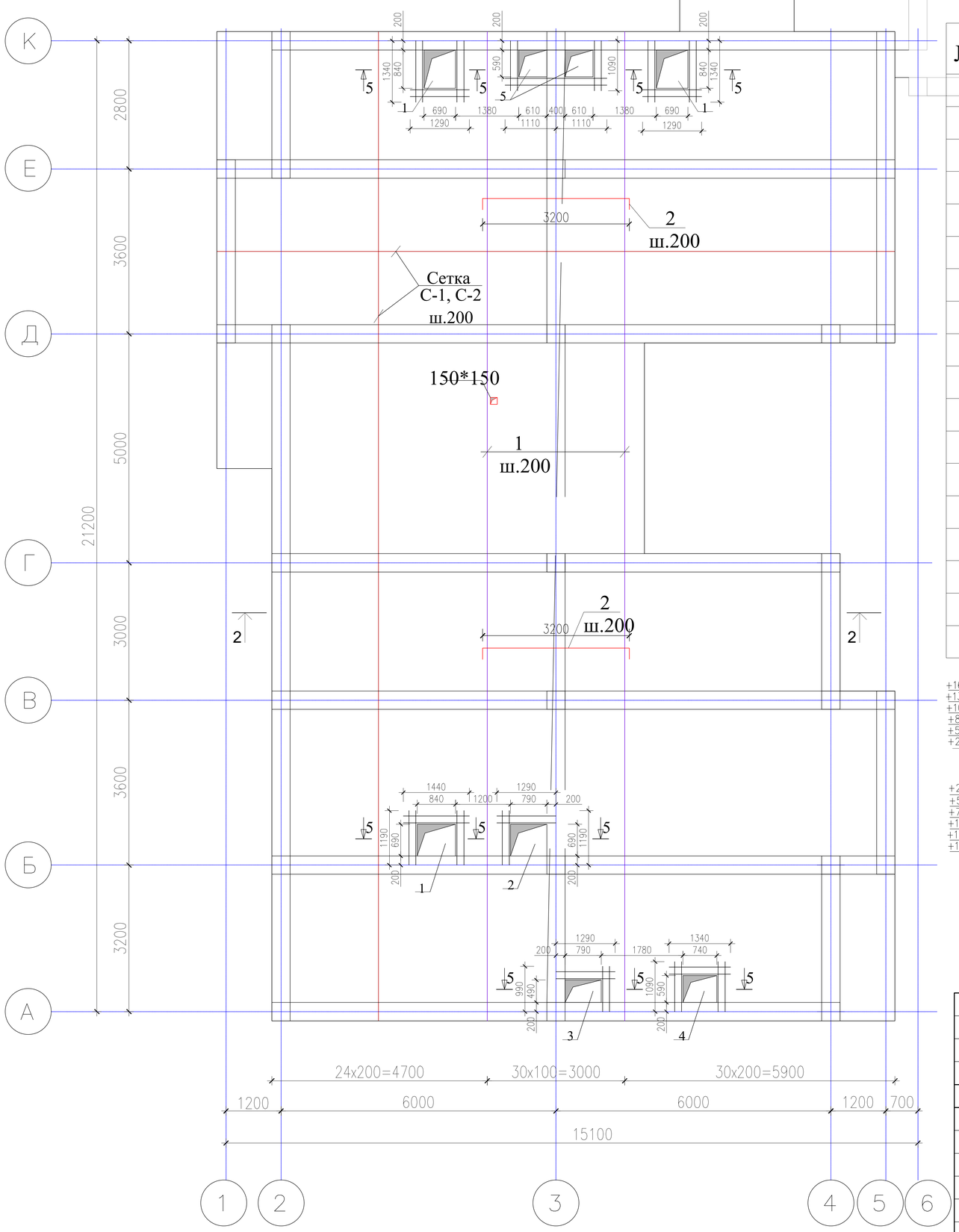

Спецификация элементов и материалов монолитных плит Пм-2 на отм.+2,660; +5,410; +8,160; +10,910;+13,660; +16,410 (на один элемент)

№ поз	Обозначение	Наименование	К-во	Масса ед.кг	Прим.
	Пм-2	Плита монолитная, шт.	1		
		(нижняя зона)			
С-1	Сетка С-1	Ø12 А200/Ø12 А200, м² (х1,1)	262,25	8,88	2328,78
		(верхняя зона)			
С-2	Сетка С-2	Ø12 А200/Ø12 А200, м² (х1,1)	262,25	8,88	2328,78
1	ГОСТ34028-2016	Ø12 А240, L=п.м.	648	0,888	575,4
2	-//-	Ø12 А240, L=3300мм	106	2,93	310,58
3	-//-	Ø6 А240, L=840мм	656	0,19	124,64
	Материалы:	Бетон кл. С20/25 , м³	44,1		
	С-1	Сетка			
1	ГОСТ 34028-2016	Ø12 А500 L=1000мм, шт.	5	0,888	4,44
2	-//-	Ø12 А500 L=1000мм, шт.	5	0,888	4,44
		Итого:			8,88

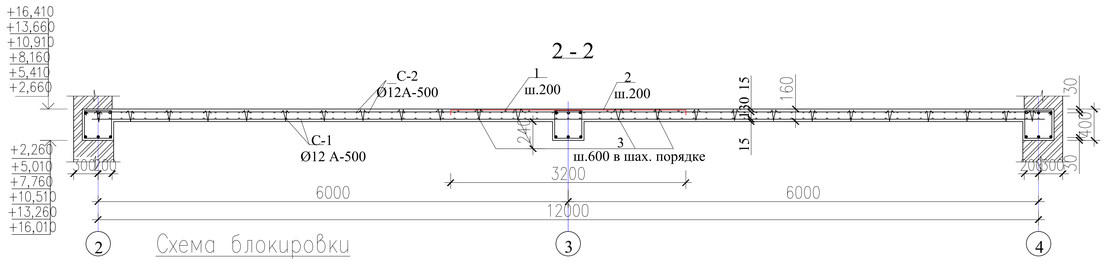

Схема блокировки

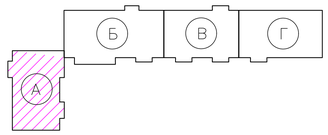

1. Отверстие в перекрытии 150*150 - пробить по месту.
2. Место отверстия согласовать с разделом ОВ.
3. Таблицу отверстий см. л. Кж-53.

Привязан: для жилого дома пл улице Алашахана 34Л в городе Жезказган.

Нор.кон.	Максутова П.К.	04.23
Испол.	Сергазиева А.	04.23
ИНВ. №		

Изм.	Кол. уч.	Лист? док.	Подп.	Дата
ГИП		Каржауова		
Проверил		Оспанов		
Исполнил		Сенченко		
Норм. конт.		Оспанов		

2017-18-КЖ

Строительство многоэтажного арендного жилого дома по ул.Алашахана, 34Е

Блок А

Стадия	Лист	Листов
РП	54	

Схема армирования плиты перекрытия на отм.+2,660; +5,410; +8,160; +10,910;+13,660; +16,410 (1-6 этаж).

ТОО"Дала-Центр"
Лицензия № 14013512 от 12.09.2014г.

Подпись и дата | Взам.инв.? | Инв.? подл.

Формат А3

Схема армирования плиты перекрытия
на отм.+19,160 (7 этаж).

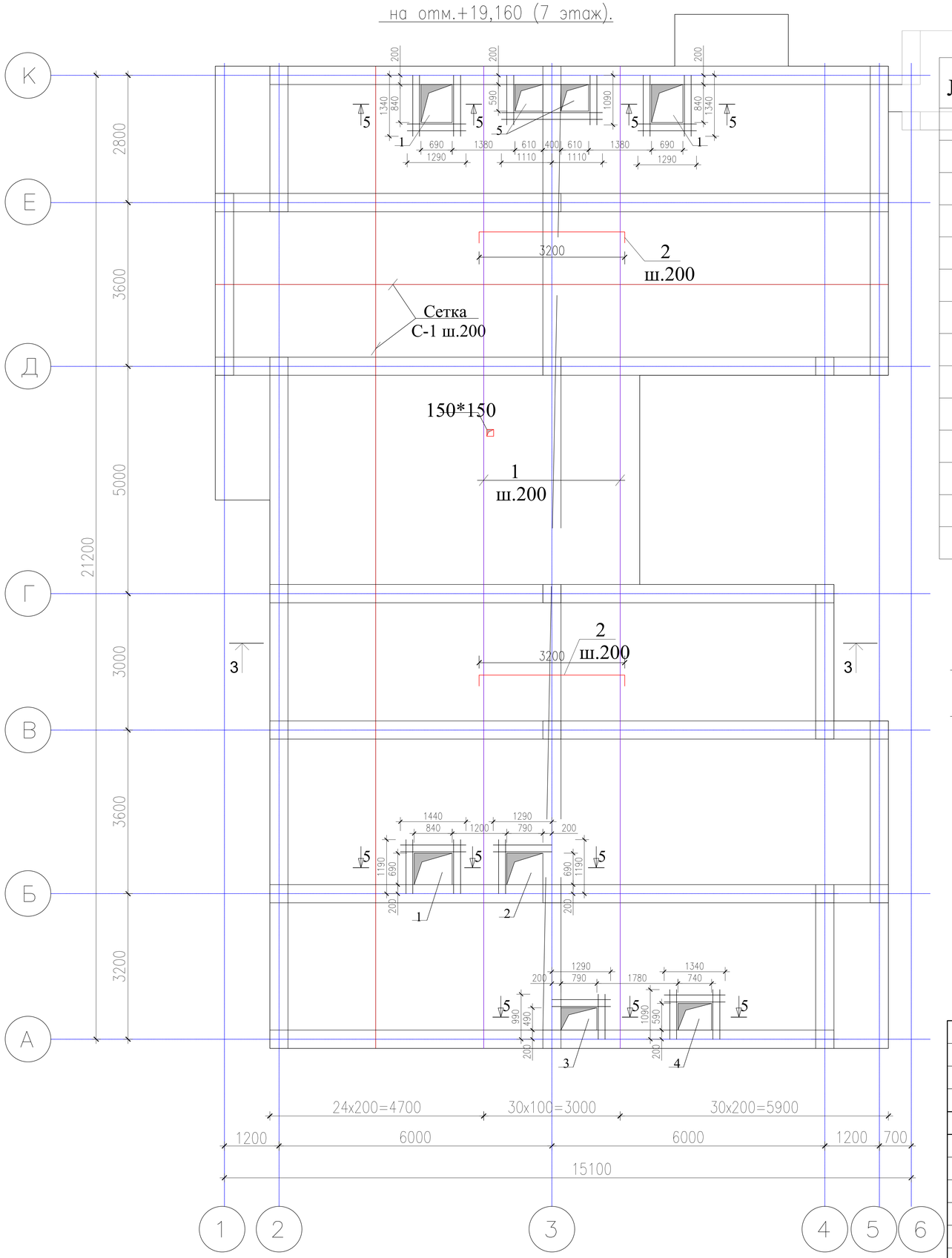

Спецификация элементов и материалов монолитной плиты Пм-3 на отм.+19,160 (на один элемент)

№ поз	Обозначение	Наименование	К-во	Масса ед.кг	Прим.
	Пм-3	Плита монолитная, шт.	1		
		(нижняя зона)			
С-1	Сетка С-1	Ø12 А200/Ø12 А200, м² (х1,1)	262,25	8,88	2328,78
		(верхняя зона)			
С-1	Сетка С-1	Ø12 А200/Ø12 А200, м² (х1,1)	262,25	8,88	2328,78
1	ГОСТ 34028-2016	Ø12 А240, L=п.м.	648	0,888	575,4
2	-//-	Ø12 А240, L=3300мм	106	2,93	310,58
3	-//-	Ø6 А240, L=840мм	656	0,19	124,64
	Материалы:	Бетон кл. С20/25 м³	44,1		
	С-1	Сетка			
1	ГОСТ 34028-2016	Ø12 А 500 L=1000мм, шт.	5	0,888	4,44
2	-//-	Ø12 А 500 L=1000мм, шт.	5	0,888	4,44
		Итого:			8,88

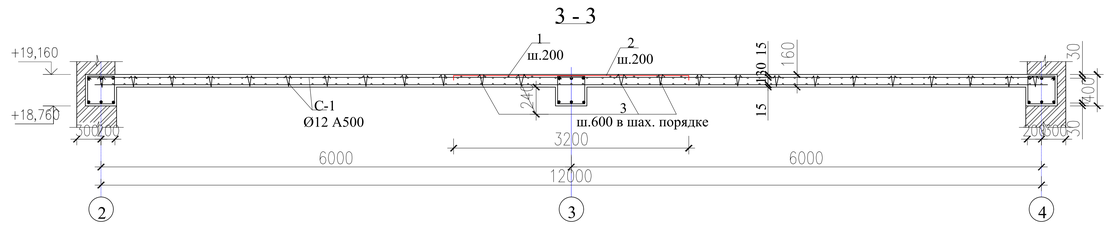

Схема блокировки

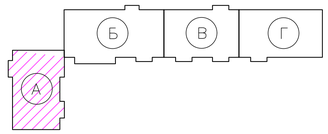

1. Отверстие в перекрытии 150*150 - пробить по месту.
2. Место отверстия согласовать с разделом ОВ.
3. Таблицу отверстий см. л. Кж-53.

Привязан: для жилого дома пл улице Алашахана 34Л в городе Жезказган.

Нор.кон.	Максутова П.К.	04.23
Испол.	Сергазиева А.	04.23
ИНВ. №		

Изм.	Кол. уч.	Лист? док.	Подп.	Дата
ГИП		Каржауова		
Проверил		Оспанов		
Исполнил		Сенченко		
Норм. конт.		Оспанов		

2017-18-КЖ

Строительство многоэтажного арендного жилого дома по ул.Алашахана, 34Е

Блок А

Стадия	Лист	Листов
РП	55	

Схема армирования плиты перекрытия на отм.+19,160 (7 этаж).

ТОО"Дала-Центр"
Лицензия № 14013512 от 12.09.2014г.

Взам. инв.? | Подпись и дата | Инв.? подл.

Формат А3

Схема армирования плиты перекрытия на отм.+21,220 (тех.этаж).

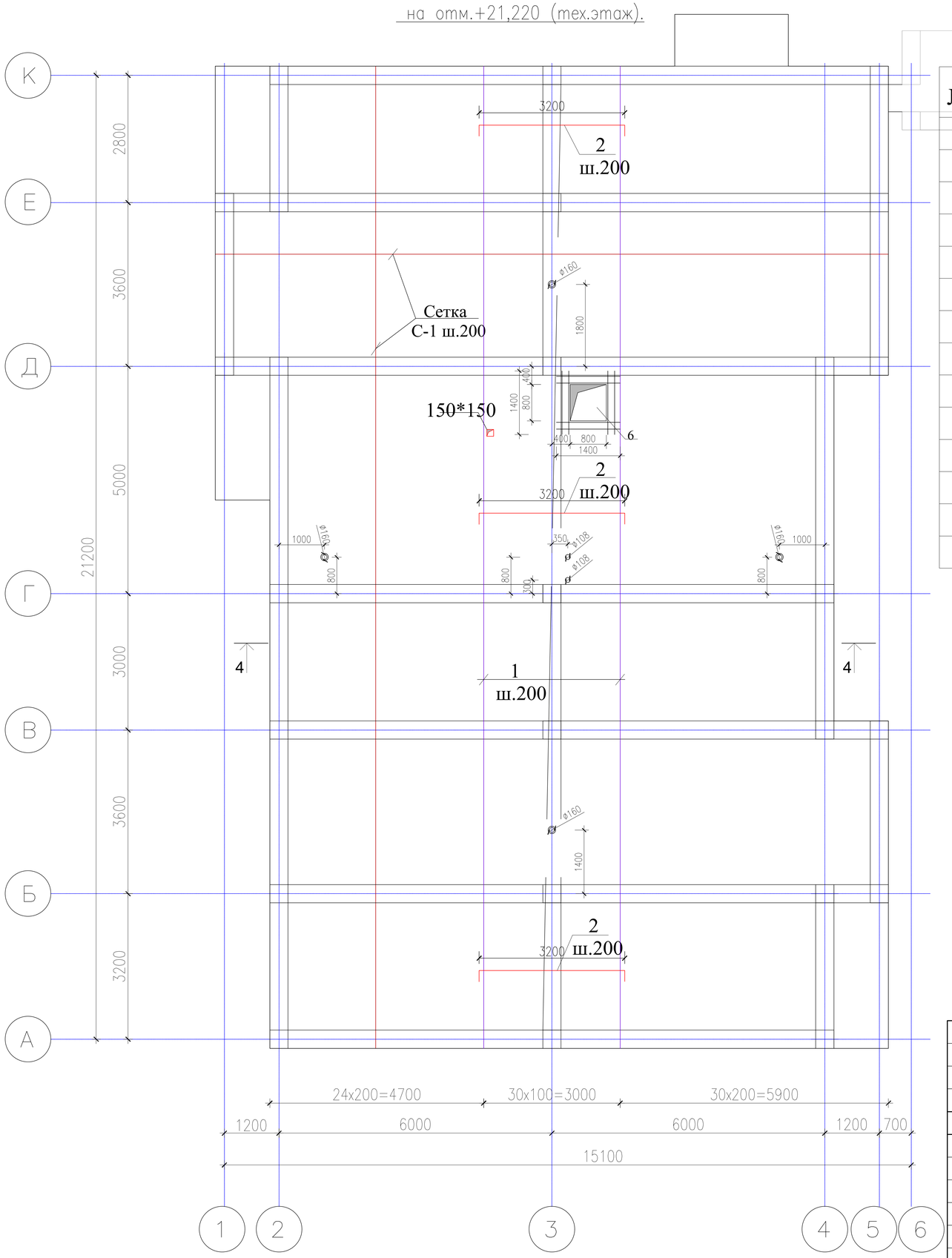

Спецификация элементов и материалов монолитной плиты Пм-4 на отм.+21,220 (на один элемент)

№ поз	Обозначение	Наименование	К-во	Масса ед.кг	Прим.
	Пм-4	Плита монолитная, шт.	1		
		(нижняя зона)			
С-1	Сетка С-1	Ø12А200/Ø12 А200, м² (х1,1)	283,6	8,88	2518,4
		(верхняя зона)			
С-1	Сетка С-1	Ø12А200/Ø12 А200, м² (х1,1)	283,6	8,88	2518,4
1	ГОСТ 34028-2016	Ø12 А240, L=п.м.	648	0,888	575,4
2	-//-	Ø12 А240, L=3300мм	106	2,93	310,58
3	-//-	Ø6 А240, L=840мм	709	0,19	134,71
	Материалы:	Бетон кл. С20/25 , м³	46,8		
	С-1	Сетка			
1	ГОСТ 34028-2016	Ø12 А500 , L=1000мм, шт.	5	0,888	4,44
2	-//-	Ø12 А500 L=1000мм, шт.	5	0,888	4,44
		Итого:			8,88

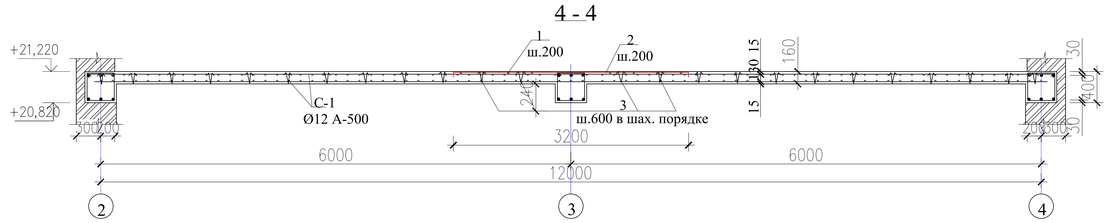

Схема блокировки

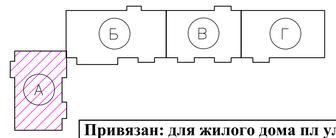

1. Отверстие в перекрытии 150*150 - пробить по месту.
2. Место отверстия согласовать с разделом ОВ.
3. Таблицу отверстий см.л.КЖ-53.
4. Отверстия Ø108 и Ø160 (см.раздел АР) пробить на месте, не нарушая рабочую арматуру плиты перекрытия.

Привязан: для жилого дома пл улице Алашахана 34Л в городе Жезказган.

Нор.кон.	Максутова П.К.	04.23
Испол.	Сергазиева А.	04.23
ИНВ. №		

Изм.	Кол. уч.	Лист	? док.	Подп.	Дата
ГИП		Каржауова			
Проверил		Оспанов			
Исполнил		Сенченко			
Норм. конт.		Оспанов			

2017-18-КЖ

Строительство многоэтажного арендного жилого дома по ул.Алашахана, 34Е

Блок А

Стадия	Лист	Листов
РП	56	

Схема армирования плиты перекрытия на отм.+21,220 (тех.этаж).

ТОО"Дала-Центр"
Лицензия № 14013512 от 12.09.2014г.

Взам.инв.? | Подпись и дата | Инв.? подл.

Формат А3

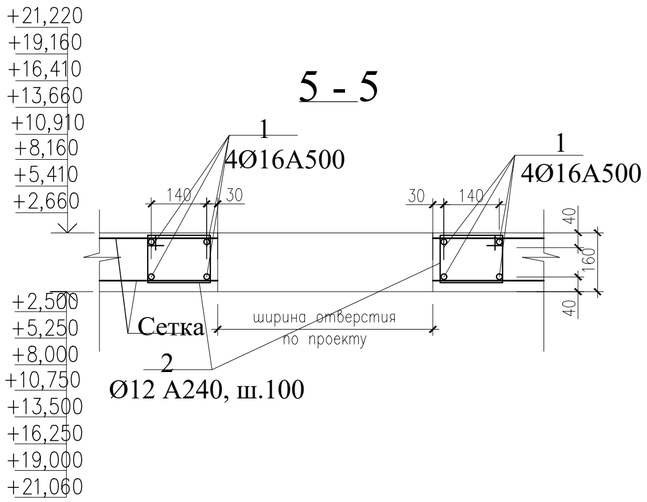

Спецификация элементов и материалов на обрамление отверстий

№ поз	Обозначение	Наименование	К-во	Масса ед.кг	Прим.
		Обрамление отверстия (1) 840х690мм 21 шт.			
1	ГОСТ 34028-2016	Ø16 А400 , L=1340мм	8	2,115	16,92
2	-//-	Ø16 А400 L=1290мм	4	2,036	8,14
3	-//-	Ø8 А240, L=850мм	39	0,336	13,10
		Итого:			38,16
		Обрамление отверстия (2) 790х690мм 7 шт.			
1	ГОСТ 34028-2016	Ø16 А 500, L=1290мм	4	2,036	8,14
2	-//-	Ø16 А 500 L=1190мм	4	1,878	7,51
3	-//-	Ø8 А240, L=850мм	25	0,336	8,4
		Итого:			24,05
		Обрамление отверстия (3) 790х490мм 7 шт.			
1	ГОСТ 34028-2016	Ø16 А 500, L=1290мм	4	2,036	8,14
2	-//-	Ø16 А 500 , L=990мм	4	1,562	6,25
3	-//-	Ø8 А240, L=850мм	23	0,336	7,73
		Итого:			22,12
		Обрамление отверстия (4) 740х590мм 7 шт.			
1	ГОСТ 34028-2016	Ø16 А,**500** L=1340мм	4	2,115	8,46
2	-//-	Ø16 А **500** L=1090мм	4	1,720	6,88
3	-//-	Ø8 А240, L=850мм	24	0,336	8,06
		Итого:			23,4
		Обрамление отверстия (5) 610х590мм 14 шт.			
1	ГОСТ 34028-2016	Ø16 А 500 , L=1110мм	4	1,752	7,01
2	-//-	Ø16 А 500 L=1090мм	4	1,720	6,88
3	-//-	Ø8 А240, L=850мм	22	0,336	7,39
		Итого:			21,28
		Обрамление отверстия (6) 800х800мм 1 шт.			
1	ГОСТ 34028-2016	Ø16 А 500 , L=1400мм	16	2,209	35,34
2	-//-	Ø8 А240, L=850мм	14	0,336	4,70
		Итого:			40,04

1. Данный лист смотреть совместно с листами КЖ-53-56.

Привязан: для жилого дома пл улице Алашахана 34Л в городе Жезказган.		
Нор.кон.	Максутова П.К.	04.23
Испол.	Сергазиева А.	04.23
ИНВ. №		

Изм.	Кол. уч.	Лист	№ док.	Подп.	Дата
ГИП		Каржаова			
Проверил		Оспанов			
Исполнил		Сенченко			
Норм. конт.		Оспанов			

2017-18-КЖ

Строительство многоэтажного арендного жилого дома по ул.Алашахана, 34Е

Блок А

Стадия	Лист	Листов
РП	57	

Сечение 5-5.
Спецификация обрамлений отверстий.

ТОО"Дала-Центр"
Лицензия № 14013512 от 12.09.2014г.

Формат А3

Взам. инв.? | Подпись и дата | Инв.? подл.

Схема расположения перемычек 1-го этажа

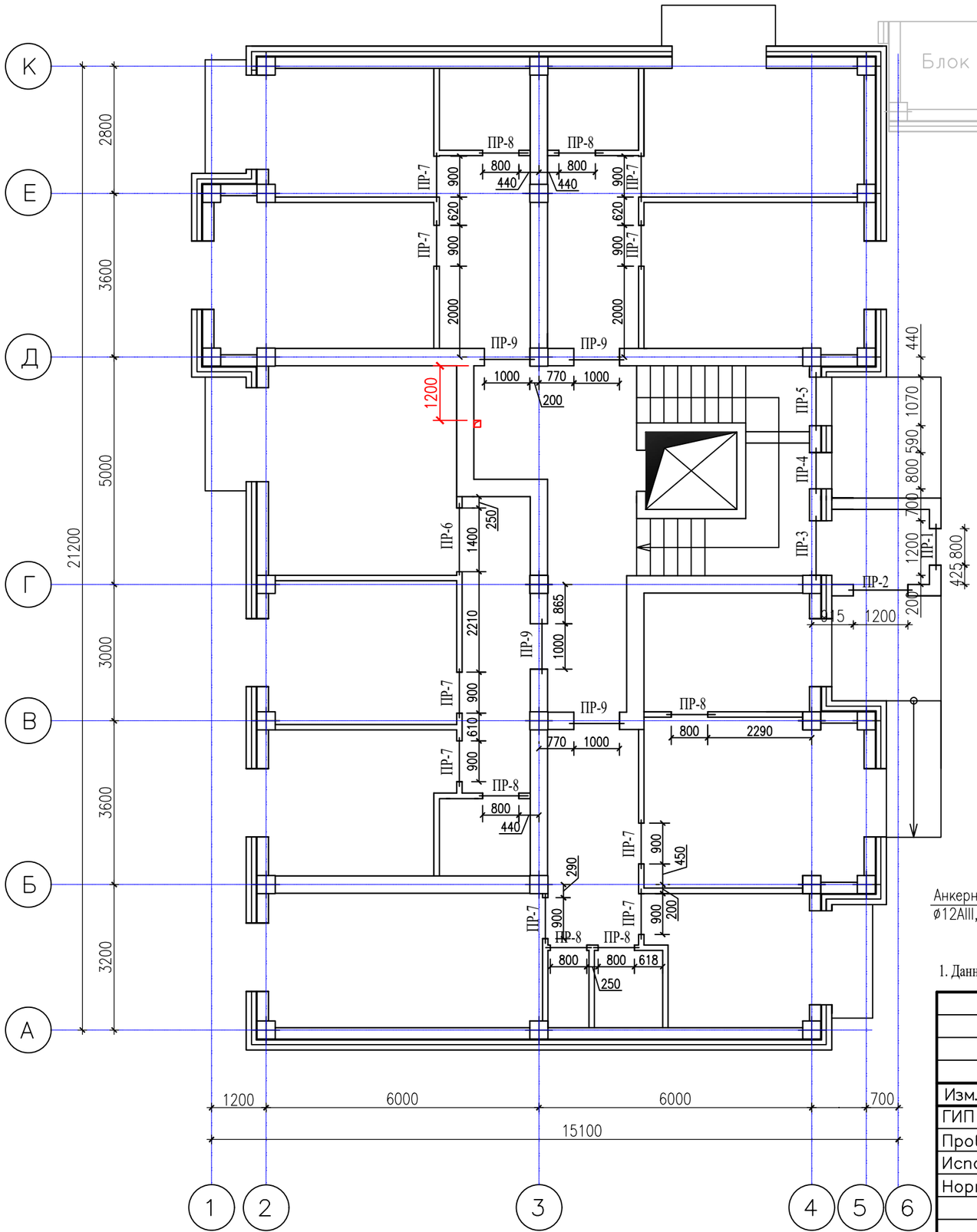

Спецификация элементов 1-го этажа

№Поз.	Обозначение	Наименование	К-во	Масса ед.кг	Примеч.
ПР-1	сер.1.038.1-1 вып.1	2ПБ10-1-п	2	43	
ПР-2	-//-	2ПБ16-2-п	2	65	
ПР-3	-//-	2ПБ16-2-п	2	65	
	ГОСТ 8510-93	L125x80x8, L=1600мм	1	20,05	
	ГОСТ 34028-2016	ø8А , L=800мм	4	0,32	
	ГОСТ 103-2006	Полоса -5x160, L=1600мм	1	10,04	
ПР-4	сер.1.038.1-1 вып.1	2ПБ10-1-п	2	43	
	ГОСТ 8510-93	L125x80x8, L=1100мм	1	13,78	
	ГОСТ 34028-2016	ø8А , L=800мм	3	0,32	
	ГОСТ 103-2006	Полоса -5x160, L=1100мм	1	6,90	
ПР-5	сер.1.038.1-1 вып.1	2ПБ13-1-п	2	54	
	ГОСТ 8510-93	L125x80x8, L=1300мм	1	16,29	
	ГОСТ 34028-2016	ø8А , L=800мм	3	0,32	
	ГОСТ 103-2006	Полоса -5x160, L=1300мм	1	8,15	
ПР-6	сер.1.038.1-1 вып.1	2ПБ17-2-п	1	71	
ПР-7	-//-	2ПБ13-1-п	9	54	
ПР-8	-//-	2ПБ10-1-п	6	43	
ПР-9	-//-	2ПБ13-1-п	4	54	
Зд-1	см.л.Кж-60	Закладная деталь Зд-1, шт.	84		

Крепление перегородок к покрытию

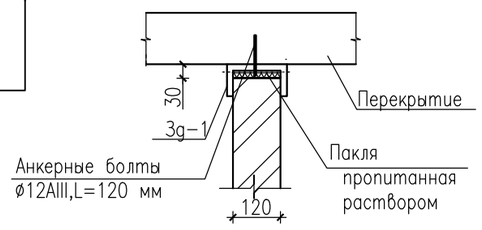

Крепление перегородок к полу

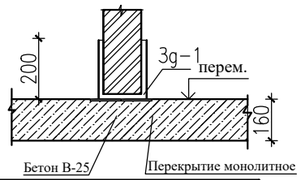

Схема блокировки

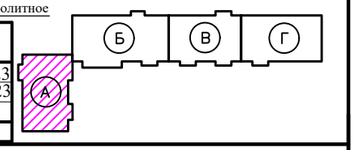

1. Данный лист смотреть совместно с листами КЖ-61-63.

Привязан: для жилого дома пл улице Алашахана 34Л в городе Жезказган.

Нор.кон.	Максутова П.К.		04.23
Испол.	Сергазиева А.		04.23
ИНВ. №			

Изм.	Кол. уч.	Лист	№ док.	Подп.	Дата
ГИП		Каржауова			
Проверил		Оспанов			
Исполнил		Сенченко			
Норм. контр.		Оспанов			

2017-18-КЖ

Строительство многоэтажного арендного жилого дома по ул.Алашахана, 34Е

Блок А

Стадия	Лист	Листов
РП	58	

Схема расположения ж/б перемычек 1-го этажа

ТОО"Дала-Центр"
Лицензия № 14013512 от 12.09.2014г.

Подпись и дата | Взам.инв.? | Инв.? подл.

Формат А3

Схема расположения перемычек 2–7 типовых этажей

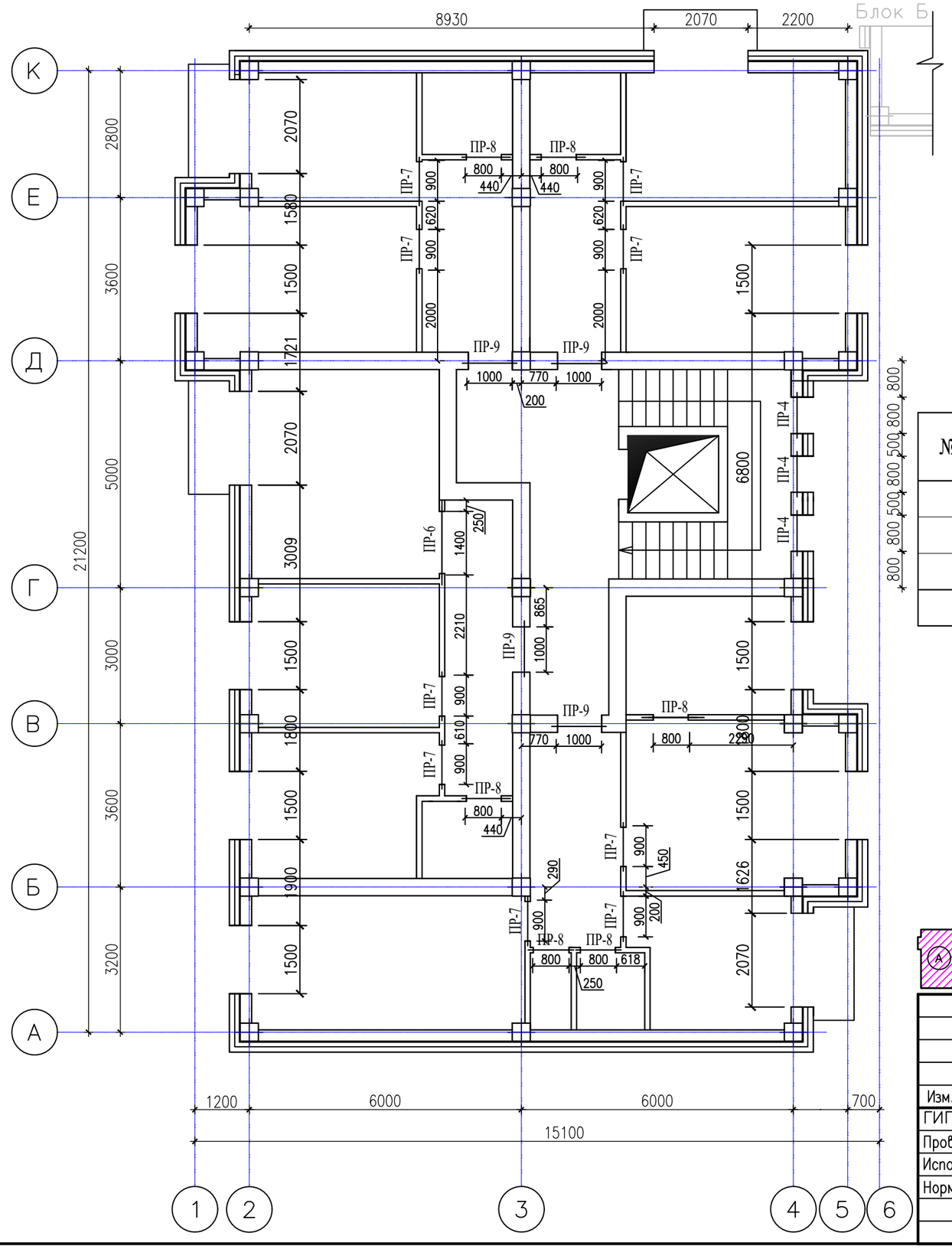

Спецификация элементов 2–7 типовых этажей

№Поз.	Обозначение	Наименование	К–во	Масса ед.кг	Примеч.
ПР–4	сер.1.038.1–1 вып.1	2ПБ10–1–п	36	43	
	ГОСТ 8510–93	L125x80x8, L=1100мм	18	13,78	
	ГОСТ 34028-2016	ø8А , L=800мм	54	0,32	
	ГОСТ 103–2006	Полоса –5x160, L=1100мм	18	6,90	
ПР–6	сер.1.038.1–1 вып.1	2ПБ17–2–п	6	71	
ПР–7	–//–	2ПБ13–1–п	54	54	
ПР–8	–//–	2ПБ10–1–п	36	43	
ПР–9	–//–	2ПБ13–1–п	24	54	
Зд–1	см.л.Кж–60	Закладная деталь Зд–1, шт.	504		

Спецификация элементов

№ п/п	Обозначение	Наименование	Кол-во	Масса, кг	Примеч.
	Сг-1	Сетка			
1	ГОСТ 34028-2016	Ø5 Вр-I, L=1000мм	5	0,154	0,77
2	ГОСТ 6727-80*	Ø5 Вр-I, L=470мм	7	0,072	0,51
		Итого:			***1,28***

Сг-1

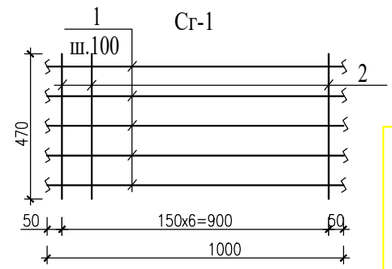

Схема блокировки

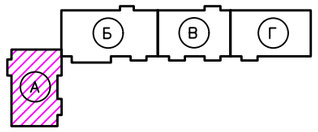

1. Данный лист смотреть совместно с листами КЖ-61-63.
2. Расход в "Спецификации элементов 2-7 типовых этажей" указан на все 6 этажей.
3. Связь наружного (лицевого) и внутреннего (несущего) слоя обеспечить за счет гибких связей-сеток, расположенных через два ряда кладки по высоте. Расход сетки Сг-1 (на один этаж):

- Ø5 Вр-1-200/Ø5 Вр-1-200 - 1085,0 м х 1,28 кг = 1388,85 кг

Привязан: для жилого дома пл улице Алашахана 34Л в городе Жезказган.

Нор.кон.	Максутова П.К.		04.23
Испол.	Сергазиева А.		04.23
ИНВ. №			

Изм.	Кол. уч.	Лист	? док.	Подп.	Дата
ГИП		Каржаова			
Проверил		Оспанов			
Исполнил		Сенченко			
Норм. конт.		Оспанов			

2017-18-КЖ

Строительство многоэтажного арендного жилого дома по ул.Алашахана, 34Е

Блок А

Стадия	Лист	Листов
РП	59	

Схема расположения ж/б перемычек 2–7 типовых этажей

ТОО"Дала-Центр"
Лицензия № 14013512 от 12.09.2014г.

Взам.инв.? | Подпись и дата | Инв.? подл.

Формат А3

Схема расположения перемычек тех.этажа

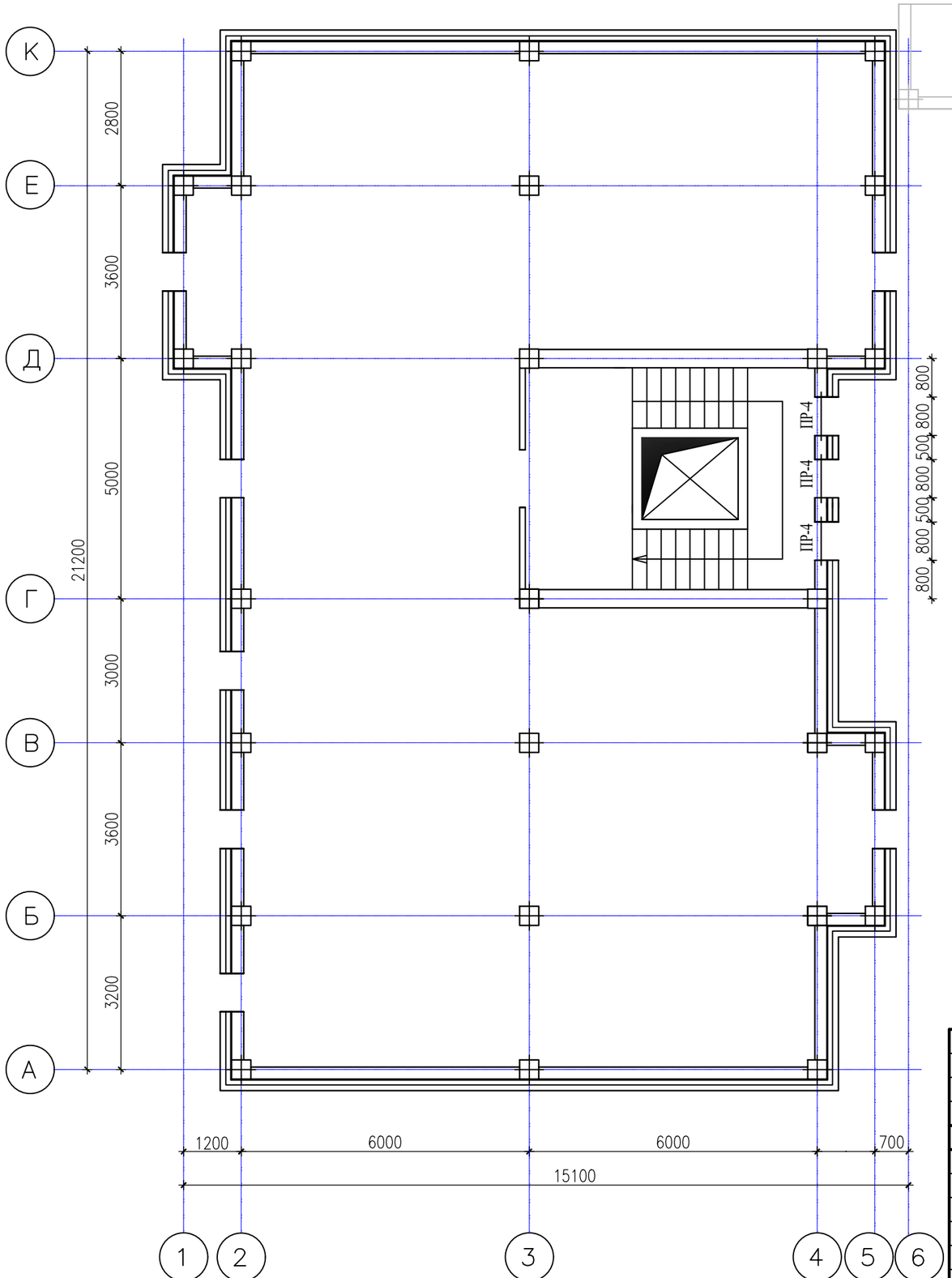

Спецификация элементов тех.этажа

№Поз.	Обозначение	Наименование	К-во	Масса ед.кг	Примеч.
ПР-4	сер.1.038.1-1 вып.1	2ПБ10-1-п	6	43	
	ГОСТ 8510-93	L125x80x8, L=1100мм	3	13,78	
	ГОСТ 34028-2016	⌀8А , L=800мм	9	0,32	
	ГОСТ 103-2006	Полоса -5x160, L=1100мм	3	6,90	
Зд-1	см.данный лист	Закладная деталь Зд-1, шт.	6		

Спецификация элементов на Зд-1 (на один элемент)

№Поз.	Обозначение	Наименование	К-во	Масса ед.кг	Примеч.
	Зд-1	Закладная деталь Зд-1			
1	ГОСТ 19903-2015	Пластина -6x100x320 мм	1	1,51	1,51
2	ГОСТ 34028-2016	⌀12А А 500 , L=120 мм	2	0,11	0,22
				Итого	1,73

Зд-1

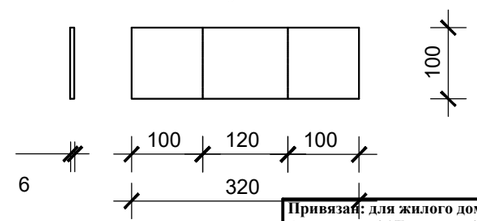

Схема блокировки

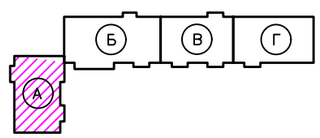

1. Данный лист смотреть совместно с листами КЖ-61-63.

Привязан: для жилого дома пл улице Алашахана 34Л в городе Жезказган.			
Нор.кон.	Максутова П.К.		04.23
Испол.	Сергазиева А.		04.23
ИНВ. №			

Изм.	Кол. уч.	Лист	№ док.	Подп.	Дата
ГИП		Каржауова			
Проверил		Оспанов			
Исполнил		Сенченко			
Норм. контр.		Оспанов			

2017-18-КЖ

Строительство многоэтажного арендного жилого дома по ул.Алашахана, 34Е

Блок А

Стадия	Лист	Листов
РП	60	

Схема расположения ж/б перемычек тех.этажа

ТОО"Дала-Центр"
Лицензия № 14013512 от 12.09.2014г.

Формат А3

Подпись и дата | Взам.инв.? | Инв.? подл.

ВЕДОМОСТЬ ПЕРЕМЫЧЕК (начало)

Марка Поз.	Размер проема (В×Н) мм
ПР–1 (мест 1)	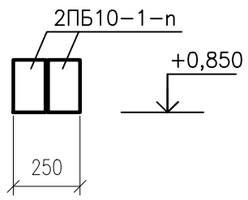
ПР–2 (мест 1)	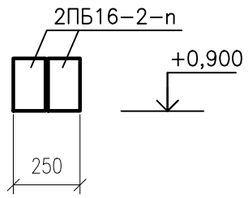
ПР–3 (мест 1)	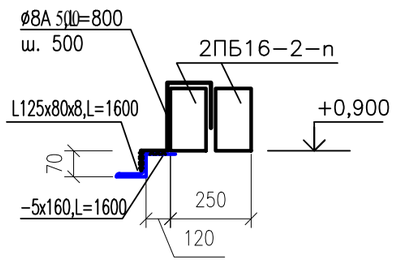
ПР–4 (мест 22)	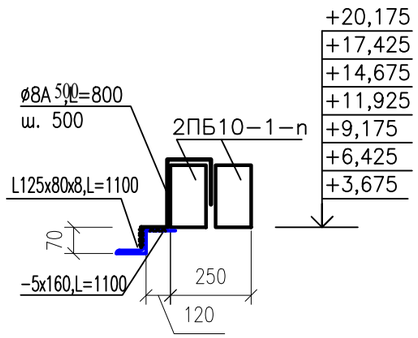
ПР–5 (мест 1)	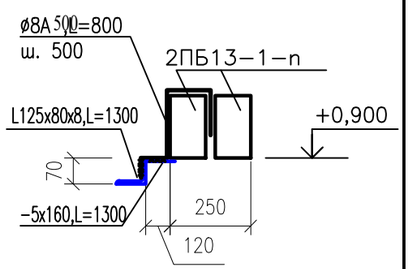

ВЕДОМОСТЬ ПЕРЕМЫЧЕК (продолжение)

Марка	Размер проема (В×Н) мм
ПР–6 (мест 7)	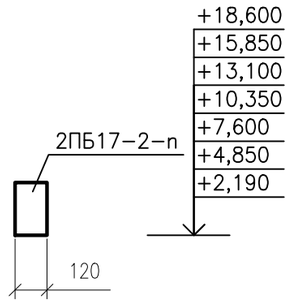
ПР–7 (мест 63)	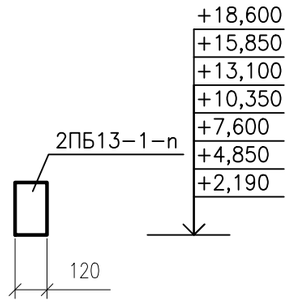

ВЕДОМОСТЬ ПЕРЕМЫЧЕК (окончание)

Марка	Размер проема (В×Н) мм
ПР–8 (мест 42)	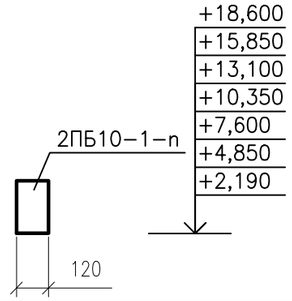
ПР–9 (мест 28)	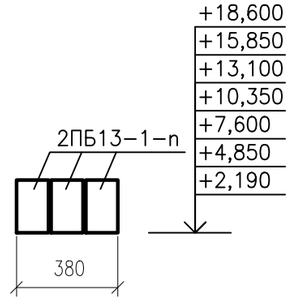

Ведомость расхода стали на 1 элемент закладной детали в кг.

Марка элемента		Изделия арматурные								Изделия закладные		Общий расход
		Арматура класса								Прокат		
		А240			А 500					С235		
		ГОСТ34028-2016			ГОСТ 34028-2016					ГОСТ 19903–2015		
		∅6	∅8	итого	∅12	∅14	∅16	∅18	итого	- t=6	итого	
Закладные изделия	Зд–1	–	–	–	0,22	–	–	–	0,22	1,51	1,51	1,73

1. Данный лист см.совместно с листами КЖ-58-60; 62-63.
2. Все металлические изделия окрасить эмалью ПФ-115 два слоя по грунтовке ГФ-021 один слой.

Взам. инв. №

Подп. и дата

Инв. № подл

Привязан: для жилого дома пл улице Алашахана 34Л в городе Жезказган.

Нор.кон.	Максутова П.К.		04.23
Испол.	Сергазиева А.		04.23
ИНВ. №			

Изм.	Кол. уч.	Лист	№ док.	Подп.	Дата
ГИП		Каржауова			
Проверил		Оспанов			
Исполнил		Сенченко			
Норм. конт.		Оспанов			

2017-18-КЖ

Строительство многоэтажного арендного жилого дома по ул.Алашахана, 34Е

Блок А

Стадия	Лист	Листов
РП	61	

Ж/бетонные перемычки ПР-1 - ПР-9

ТОО"Дала-Центр" Лицензия № 14013512 от 12.09.2014г.

Формат А3

Разрез по лестничной клетке

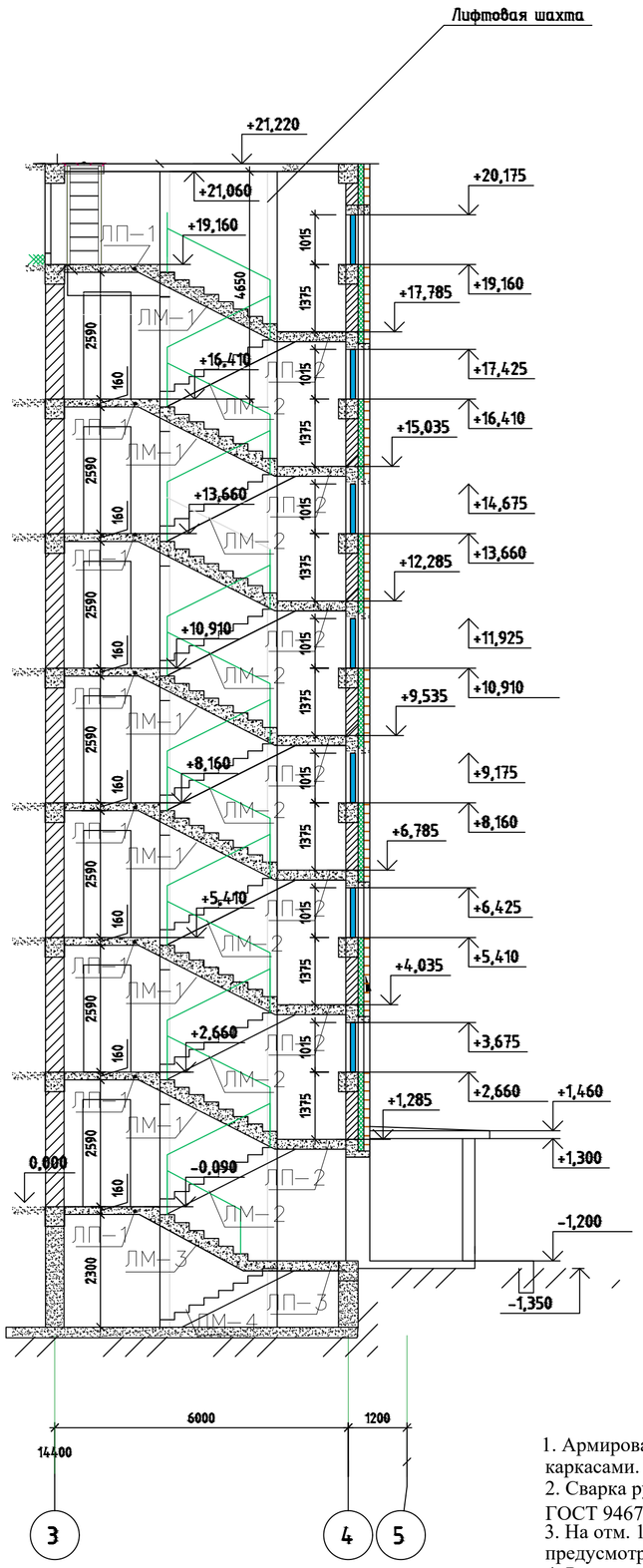

Схема армирования лестничных маршей ЛМ-1 и площадок ЛП-1, ЛП-2

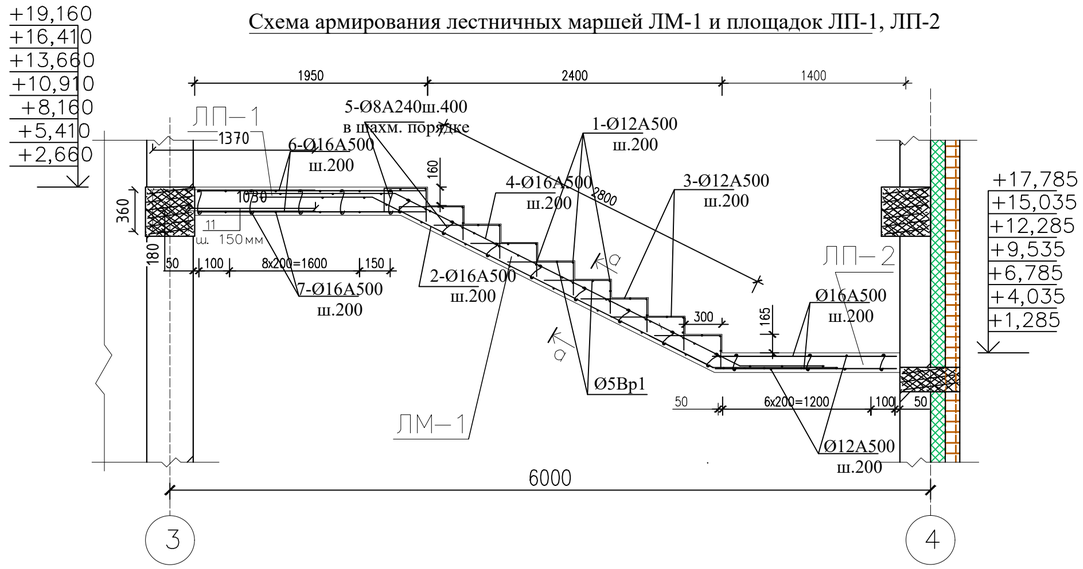

Сечение по монолитной обвязке

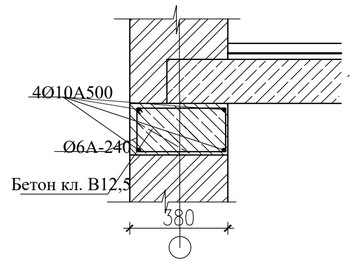

Схема армирования лестничных маршей ЛМ-2 и площадок ЛП-1, ЛП-2

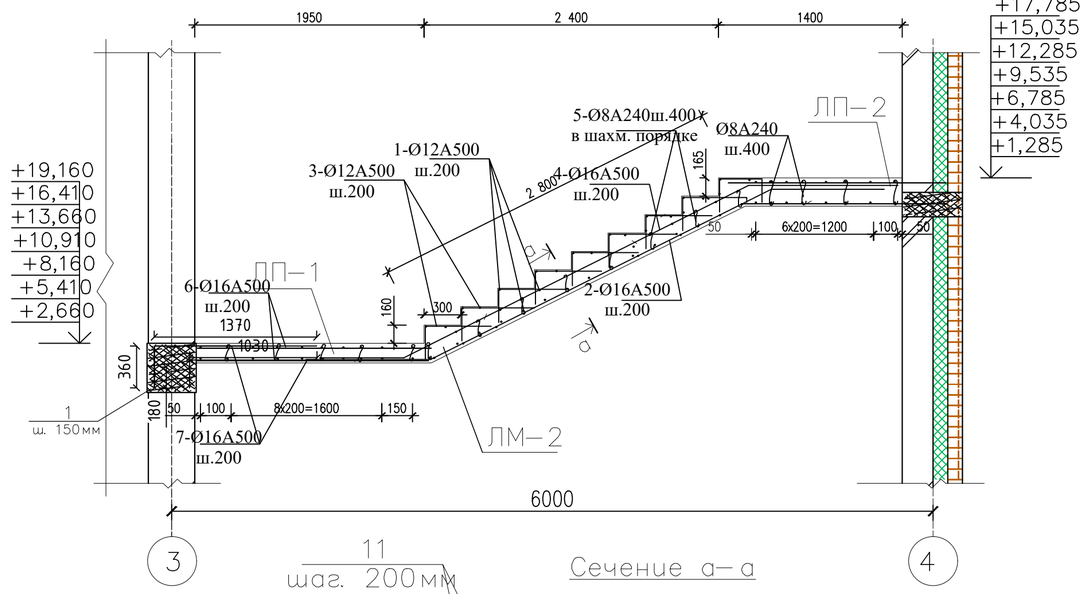

Узел "А"

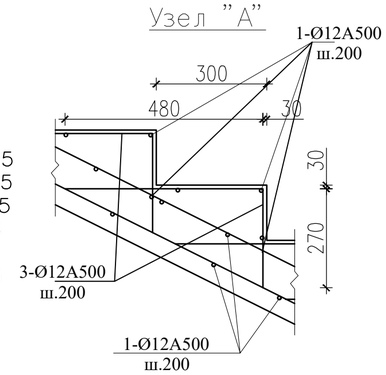

Сечение а—а

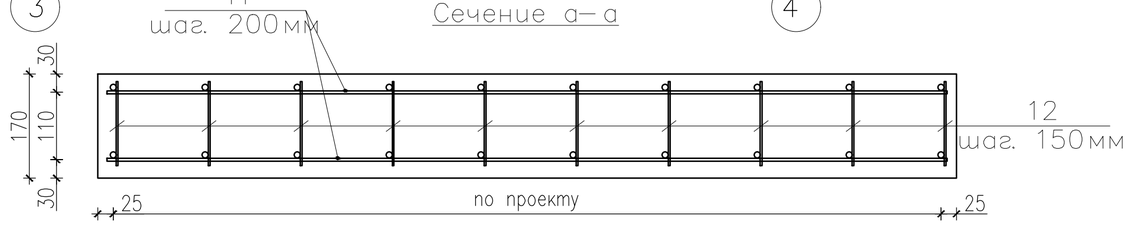

1. Армирование лестничных площадок и маршей производить сварными каркасами.
2. Сварка ручная электродуговая по ГОСТу 5264-80, электродами Э42 ГОСТ 9467-87.
3. На отм. 1,285; 4,035; 6,785; 9,535; 12,285; 15,035; 17,785 по осям "Г, Д" предусмотреть монолитную обвязку (7шт.).
4. Расход материалов на одну обвязку:
- Ø12 А-500 - L=6000мм - 4шт. - 3,702 кг - 14,81 кг;
- Ø6 А-240 - L=1300мм - 31шт. - 0,289кг - 8,96 кг;
- бетон кл.В12,5 - 0,5м³.

Привязан: для жилого дома пл улице Алашахана 34Л в городе Жезказган.		
Нор.кон.	Максутова П.К.	04.23
Испол.	Сергазиева А.	04.23
ИНВ. №		

Изм.	Кол. уч.	Лист	№ док.	Подп.	Дата
ГИП		Каржауова			
Проверил		Оспанов			
Исполнил		Сенченко			
Норм. конт.		Оспанов			

2017-18-КЖ

Строительство многоэтажного арендного жилого дома по ул.Алашахана, 34Е

Блок А

Стадия	Лист	Листов
РП	62	

Разрез по лестничной клетке
Схема армирования лестничныхплощадок и маршей.

ТОО"Дала-Центр"
Лицензия № 14013512 от 12.09.2014г.

Взам. инв. №
Подп. и дата
Инв. № подл

Формат А3

Схема нижнего армирования лестничной площадки ЛП–1

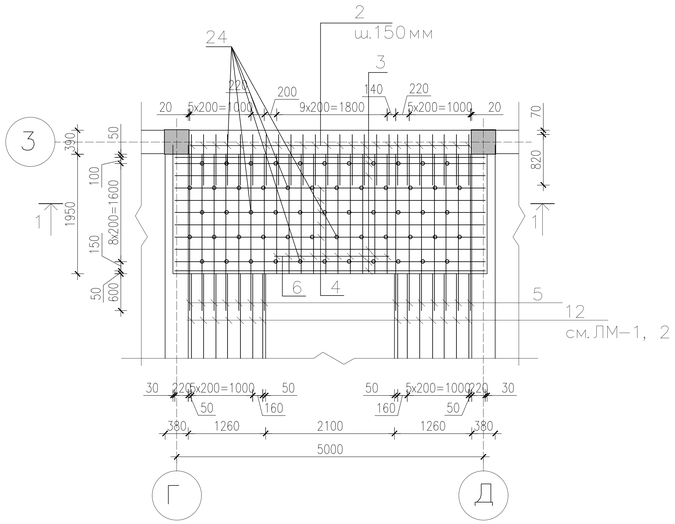

Схема нижнего армирования лестничной площадки ЛП–2

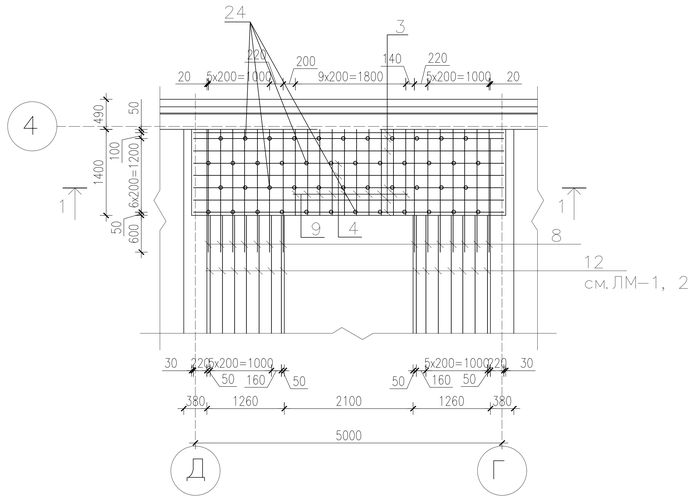

Схема нижнего армирования лестничной площадки ЛП–3

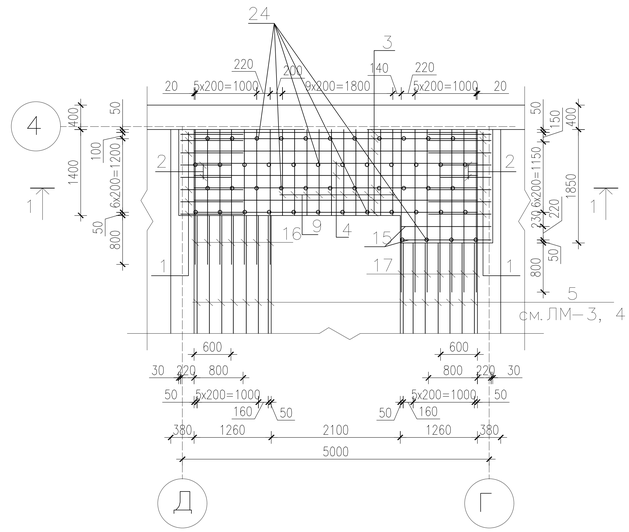

Схема верхнего армирования лестничной площадки ЛП–1

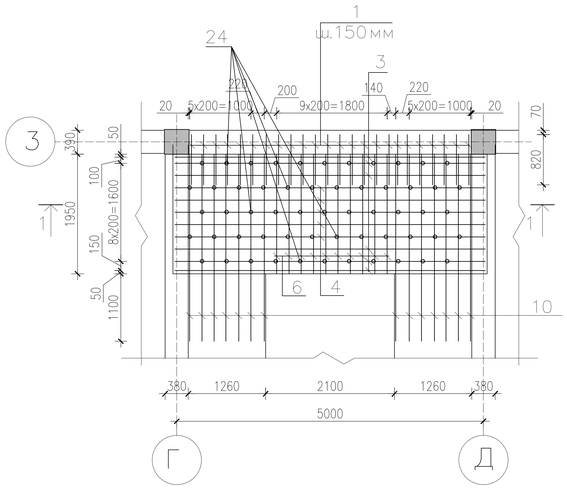

Схема верхнего армирования лестничной площадки ЛП–2

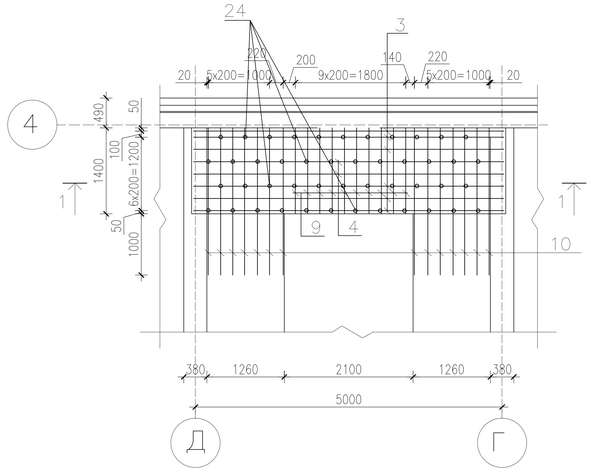

Схема верхнего армирования лестничной площадки ЛП–3

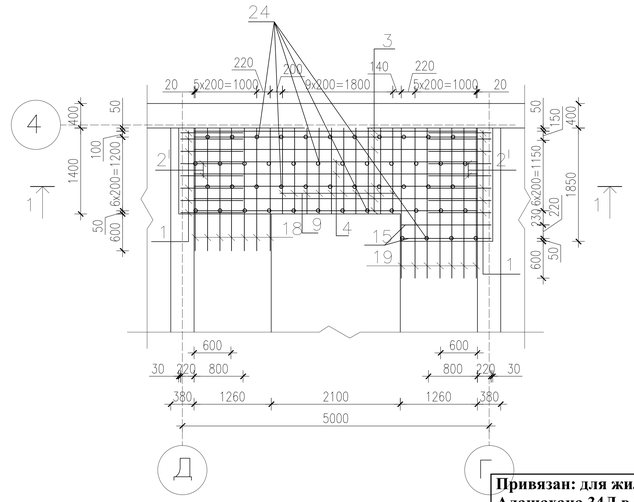

1 - 1

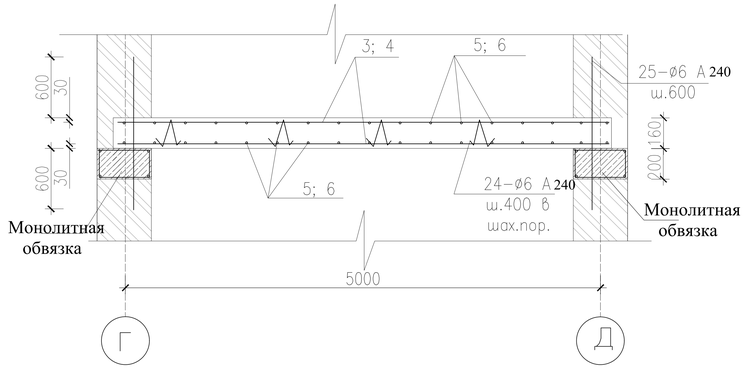

1. Данный лист смотреть совместно с листами КЖ-64; 67.

Привязан: для жилого дома пл улице Алашахана 34Л в городе Жезказган.			
Нор.кон.	Максутова П.К.		04.23
Испол.	Сергазиева А.		04.23
ИНВ. №			

Изм.	Кол. уч.	Лист? док.	Подп.	Дата
ГИП		Каржауова		
Проверил		Оспанов		
Исполнил		Сенченко		
Норм. конт.		Оспанов		

2017-18-КЖ

Строительство многоэтажного арендного жилого дома по ул.Алашахана, 34Е

Блок А	Стадия	Лист	Листов
	РП	63	

Схема армирования лестничных площадок

ТОО"Дала-Центр"
Лицензия № 14013512 от 12.09.2014г.

Взам. инв. №

Подп. и дата

Инв. № подл

Формат А3

Спецификация элементов ж/б монолитной лестницы (1 шт)

Марка поз.	Обозначение	Наименование	Кол-во	Масса ед. кг	Примечание
	Расход на 1 ед.	Лестнич. площадка ЛП-1	8 шт.		325,1 кг
1	ГОСТ 34028-2016	Ø14 А500, L=1290мм	24	1,56	37,44
2	ГОСТ 34028-2016	Ø12 А500, L=920мм	24	0,82	19,68
3	ГОСТ 34028-2016	Ø14 А500, L=5060мм	12	6,11	73,32
4	ГОСТ 34028-2016	Ø12 А400, L=5060мм	10	4,49	44,9
5	ГОСТ 34028-2016	Ø14 А500, L=2550мм	14	3,08	43,12
6	ГОСТ 34028-2016	Ø12 А500, L=1950мм	20	1,73	34,6
7	ГОСТ 34028-2016	Ø14 А500, L=3050мм	14	3,68	51,52
25	ГОСТ 34028-2016	Ø8 А-1 (А240), L=400мм	57	0,302	20,52
		Бетон кл.С20/25 $м^3$	1,72		
	Расход на 1 ед.	Лестнич. площадка ЛП-2	7шт.		213,76 кг
3	ГОСТ 34028-2016	Ø14 А500, L=5060мм	12	6,11	73,32
4	ГОСТ 34028-2016	Ø12 А500, L=5060мм	4	4,49	17,96
8	ГОСТ 34028-2016	Ø14 А500, L=2000мм	14	2,42	33,88
9	ГОСТ 34028-2016	Ø12 А500, L=1400мм	20	1,24	24,8
10	ГОСТ 34028-2016	Ø14 А500, L=2400мм	14	2,90	40,6
24	ГОСТ 34028-2016	Ø8 А240, L=900мм	46	0,36	16,56
25	ГОСТ 34028-2016	Ø8 А240, L=400мм	22	0,302	6,64
		Бетон кл.С20/25 $м^3$	1,15		
	Расход на 1 ед.	Лестнич. площадка ЛП-3	1шт.		249,08 кг
1	ГОСТ 34028-2016	Ø14 А500, L=1100мм	24	1,33	31,92
2	ГОСТ 34028-2016	Ø12 А500, L=900мм	4	0,8	3,20
2'	ГОСТ 34028-2016	Ø12 А500, L=1100мм	4	0,98	3,92
3	ГОСТ 34028-2016	Ø14 А500, L=4620мм	12	5,58	66,96
4	ГОСТ 34028-2016	Ø12 А500, L=4620мм	4	4,1	16,4
9	ГОСТ 34028-2016	Ø12 А500, L=1400мм	20	1,24	24,8
15	ГОСТ 34028-2016	Ø12 А500, L=1460мм	4	1,30	5,2
16	ГОСТ 34028-2016	Ø14 А500, L=2200мм	7	2,66	18,62
17	ГОСТ 34028-2016	Ø14 А500, L=2650мм	7	3,20	22,4
18	ГОСТ 34028-2016	Ø14 А500, L=2000мм	7	2,42	16,94
19	ГОСТ 34028-2016	Ø14 А500, L=2450мм	7	2,96	20,72
25	ГОСТ 34028-2016	Ø8 А240, L=400мм	50	0,302	18,0
		Бетон клС20/25$м^3$	1 26		

1. Армирование лестничных площадок и маршей производить сварными каркасами.
2. Сварка ручная электродуговая по ГОСТу 5264-80, электродами Э42 ГОСТ 9467-87.
3. Фундаменты (1 шт.) под лестничный марш выполнить из бетона кл. С20/25
   Расход на один фундамент Ф-1, -0,221 м 3.
4. Бетонную подготовку под фундаменты выполнить из бетона кл.С8/10.
   Расход на одну подготовку -0,069 м 3.

Взам. инв. №

Подп. и дата

Инв. № подл

Привязан: для жилого дома пл улице Алашахана 34Л в городе Жезказган.

Нор.кон.	Максутова П.К.	04.23
Испол.	Сергазиева А.	04.23
ИНВ. №		

Изм.	Кол. уч.	Лист	? док.	Подп.	Дата
ГИП		Каржауова			
Проверил		Оспанов			
Исполнил		Сенченко			
Норм. конт.		Оспанов			

2017-18-КЖ

Строительство многоэтажного арендного жилого дома по ул.Алашахана, 34Е

Блок А	Стадия	Лист	Листов
	РП	64	

Схема армирования лестничных площадок

ТОО"Дала-Центр"
Лицензия № 14013512 от 12.09.2014г.

Формат А3

Спецификация элементов ж/б монолитной лестницы (1 шт)

Марка поз.	Обозначение	Наименование	Кол-во,	Масса ед. кг	Примечание
	Расход на 1 ед.	Лестнич. марш ЛМ-1	7 шт.		108,68 кг
1	ГОСТ 34028-2016	Ø12 А500, L=1210мм	62	1,07	66,34
2	ГОСТ 34028-2016	Ø16 А500, L=4200мм	7	6,64	46,48
3	ГОСТ 34028-2016	Ø12А500, L=650мм	62	0,58	35,96
4	ГОСТ 34028-2016	Ø16 А500, L=4400мм	7	7,0	49,0
5	ГОСТ 34028-2016	Ø8 А240, L=340мм	40	0,13	5,2(на все ЛМ)
	Бетон кл C20/25 $м^3$		0,81		

Схема армирования лестничных маршей ЛМ-3 и площадок ЛП-1, ЛП-3

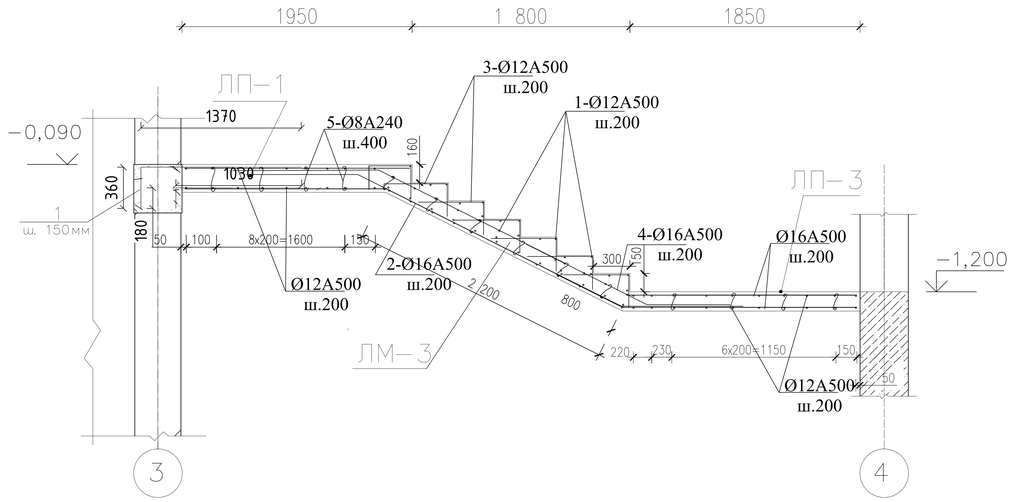

Схема армирования лестничных маршей ЛМ-4 и площадки ЛП-3

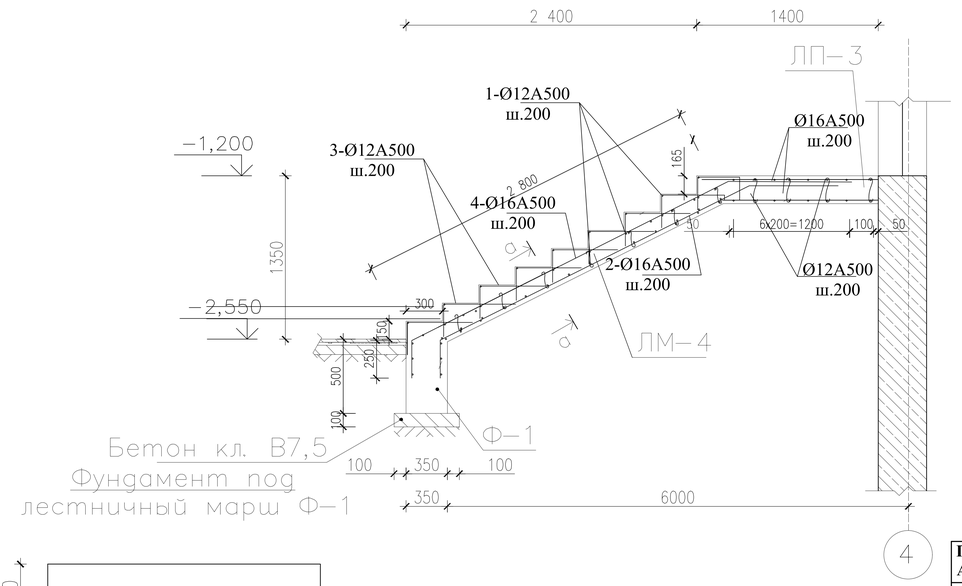

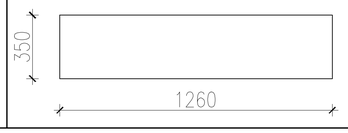

Спецификация элементов ж/б монолитной лестницы (1 шт)

Марка поз.	Обозначение	Наименование	Кол-во	Масса ед. кг	Примечание
	Расход на 1 ед.	Лестнич. марш ЛМ-2	7 шт.		
	ГОСТ 34028-2016	Ø12 А500, L=1210мм	62	1,07	66,34
	ГОСТ 34028-2016	Ø16 А500, L=4200мм	7	6,64	46,48
	ГОСТ 34028-2016	Ø12А500, L=650мм	62	0,58	35,96
	ГОСТ 34028-2016	Ø16 А500, L=4400мм	7	7,0	49,0
		Бетон кл. C20/25 $м^3$	0,81		
	Расход на 1 ед.	Лестнич. марш ЛМ-3	1 шт		
	ГОСТ 34028-2016	Ø12 А500, L=1210мм	50	1,07	53,5
	ГОСТ 34028-2016	Ø16 А500, L=3600мм	7	5,688	39,816
	ГОСТ 34028-2016	Ø12А500, L=650мм	50	0,58	29,0
	ГОСТ 34028-2016	Ø16 А500, L=3800мм	7	6,0	42,0
		Бетон кл. C20/25 $м^3$	0,62		
	Расход на 1 ед.	Лестнич. марш ЛМ-4	1 шт.		
	ГОСТ 34028-2016	Ø12 А500, L=1210мм	56	1,07	59,92
	ГОСТ 34028-2016	Ø16 А500, L=4200мм	7	6,64	46,48
	ГОСТ 34028-2016	Ø12А500, L=650мм	56	0,58	32,48
	ГОСТ 34028-2016	Ø16 А500, L=4400мм	7	7,0	49,0
		Бетон кл. C20/25 $м^3$	0,80		

Ведомость расхода стали лестничной клетки (кг)

Марка Элемента	Изделия арматурные							Изделия закладные							Общий расход
	Арматура класса							Прокат марка							
	А А240		А А400					Швеллеры		Сталь листовая горячекатаная		Уголки равнобокие			
	ГОСТ 34028-2106							ГОСТ 8240-89		ГОСТ 19903-2015		ГОСТ 8509-93			
	Ø6	Ø8	Ø10	Ø12	Ø16	Ø28	Итого	№18	Итого	10	Итого	63x6	Итого	Всего	
ЛП-1 (8 шт)	–	20,52	–	99,18	205,4		325,1							325,1	2600,8
ЛП-2 (7 шт)	6,64	16,56	–	42,76	147,8		213,76							213,76	1496,32
ЛП-3 (1 шт)	–	18,0	–	53,52	177,56		249,08							249,08	249,08
ЛМ-1 (7 шт)	–	–	35,46	42,8	30,42		108,68							108,68	760,76
ЛМ-2 (7 шт)	–	–	35,46	42,8	30,42		108,68							108,68	760,76
ЛМ-3 (1 шт)	–	–	27,58	38,52	23,94		90,04							90,04	90,04
ЛМ-4 (1 шт)	–	–	35,46	42,8	51,57		129,83							129,83	129,83

Привязан: для жилого дома пл улице Алашахана 34Л в городе Жезказган.

Нор.кон.	Максутова П.К	04.23
Испол.	Сергазиева А.	04.23
ИНВ. №		

Взам. инв. №

Подп. и дата

Инв. № подл

Изм.	Кол. уч.	Лист	№ док.	Подп.	Дата
ГИП		Каржаова			
Проверил		Оспанов			
Исполнил		Сенченко			
Норм. конт.		Оспанов			

2017-18-КЖ

Строительство многоэтажного арендного жилого дома по ул.Алашахана, 34Е

Блок А

Стадия	Лист	Листов
РП	65	

Спецификация монлитной лестницы

ТОО"Дала-Центр"
Лицензия № 14013512 от 12.09.2014г.

Формат А3