Ген.проектировщик: ТОО"Дала – Центр"
№ 14013512 от 12.09.2014 г.

Заказчик: ГУ "Отдел строительства города Жезказгана"

РАБОЧИЙ ПРОЕКТ

Строительство многоэтажного арендного жилого дома по ул.Алашахана, 34Е г.Жезказган Карагандинской области. (Без наружных инженерных сетей)

Том 4 Альбом 3
Конструкции железобетонные
Блок Б

Директор	Мелдебеков Г		11.22	**Привязан: для жилого дома пл улице Алашахана 34Л в городе Жезказган.**	**ТОО "КазЦентрПроект" ГСЛ № 22005983**
ГИП	Максутова П.К		11.22		
Исполнил	Сергазиева А.			"Разработка проектно-сметной документаций к жилому дому по улице Алашахана 34Л, в городе Жезказган (привязка)".	

Директор Оспанов А.С

ГИП Каржауова М.М

2018г.

ОБЩАЯ ЧАСТЬ

Рабочий проект по конструктивному разделу проекта разработан на основании задания на проектирования, АПЗ, а также архитектурногои инженерного разделов проекта к объекту "Строительство многоэтажного арендного жилого дома по ул.Алашахана, 34Е". Рабочие чертежи проекта разработаны в соответствии с действующими нормативными документами, действующими на территории Республики Казахстан:

№п/п	Обозначение	Прим.
1	СП РК 3.04-102-2014 "Бетонные и железобетонные конструкции"	
2	СП РК 3.02-137-2013 "Крыши и кровли"	
3	СП РК 3.02-101-2012 (по состоянию на 10.10.2016г.) "Жилые здания"	
4	СП РК 3.06-101-2012 "Доступность зданий и сооружений для маломобильных групп населения"	
5	СП РК 2.02-101-2014 "Пожарная безопасность зданий и сооружений"	
6	СП РК 2.01-101-2013 "Защита строительных конструкций от коррозии"	
7	СП РК 2.04-01-2017"Строительная климатология"	
8	НТП РК 01-01-3.1-2017"Нагрузки и воздействия"	
9	НТП РК 05-01-2011"Деревянные конструкции"	
10	СП РК 5.02-02-2010 "Каменные и армокаменные конструкции"	
11	СП РК 5.01-102-2013"Основания зданий и сооружений"	
12	СП РК 50-101-2004"Проектирование и устройство оснований и фундаментов зданий и сооружений"	
13	СН РК 1.02.03-201"Порядок разработки, согласования, утверждения и состав проектной документации на строительство"	

Защита строительных конструкций от коррозии

В проекте принято, что грунты и грунтовые воды не агрессивны по отношению к ж/бетону. Проектом предусмотрены следующие антикоррозийные мероприятия:

- бетоны марки W 6 по водонепроницаемости для стен и покрытий;
- обетонирование или металлизация всех закладных и соединительных изделий;
- окраска всех необетонированных металлоконструкций и трубопроводов.

Закладные изделия ж/бетонных конструкций и соединительные изделия, а также другие стальные элементы, оговоренные на соответствующих чертежах проекта, подлежат защите от коррозии слоем алюминия или цинка толщиной 200мкм, наносимого методом металлизации. Необетонированных металлоконструкций (лестницы, люки) подлежат окраске за 4 раза эмалью ХС-710 по одному слою краски ХС-720 и грунта ВЛ-023. Трубопроводы окрасить 3 слоями лака ХС-76 на растворителе Р -4 по слою ХС-04.

Технические решения, принятые в рабочих чертежах, соответствуют требованиям экологических, санитарно-гигиенических, противопожарных и других норм и обеспечивают безопасную для жизни и здоровья людей эксплуатацию объекта при соблюдении предусмотренных чертежами мероприятий.
Главный инженер проекта _____ Каржауова М.М.

Противопожарные мероприятия

Все деревянные конструкции обработать антисептиком и подвергнуть глубокой пропитке антипиренами с поглощением солей не менее 75 кг/м3.

Металлические конструкции окрасить огнезащитной пастой ВПМ.

Антикоррозийные мероприятия

Защита несущих конструкции фундаментов от коррозии полностью соответствует требованиям СП РК 2.01-101-2013

Выступающие из бетона части закладных изделий, доступные для возобновления защитных покрытий, покрасить эмалью ПФ-115 (два слоя), толщиной 55мкм, по грунту ГФ-021 (один слой).

Толщина покрытия на лицевой плоскости закладных 50 мкм, на остальных плоскостях и анкерах на расстоянии 50мм от лицевой плоскости - 150мкм.

Все металлические конструкции покрасить эмалью ПФ115. Все деревянные конструкции и детали должны быть защищены от гниения, возгорания и поражения древоточцами согласно

НТП РК 05-01-11-2011«Защита деревянных конструкций» и серии 2.160-9.1. Все металлические изделия, конструкции и закладные детали должны иметь антикоррозийное покрытие согласно СП РК 2.01-101-2013 «Защита строительных конструкций от коррозий». При производстве и приемке работ по защите от коррозии руководствоваться этим же СП РК

Характеристика района строительства

Район строительства характеризуется следующими природно-климатическими условиями, принятыми для проектирования:

- район строительства - г.Жезказган Карагандинская область;
- сейсмичность района - 5 баллов;
- климатический район строительства - IIIВ
- расчетная зимняя температура наружного воздуха: - наиболее холодной пятидневки - -29,6
- нормативное значение: - вес снегового покрова - 1,2кПа - ветровое давление - 0,56кПа- толщина стенки гололеда - 10мм.

Основанием фундаментов служит дресвяно щебеночный грунт дресва мелкий и крупный щебень малопрочных мергелей с суглинистым заполнителем до 30% плотный в состояние естественной влажности

Грунтовые воды на участке в период изысканий выработками не вскрыты.

По суммарному содержанию легко- и среднерастворимых солей(1,573--2,750%) рыхлые грунты преимущественно относятся к незасоленным

Грунты по содержанию сульфатов являются к бетонам марки W4 по водонепроницаемости на простых, шлакопортландцементе и цементах с минеральными добавками среднеагресивными, на сульфатостойких цементах-неагрессивными.

Плотность сопротивлениегрунта для суглинков - 1,74 г/см^3;
- плотность скального грунта - 1,98 г/см^3.

Расчетная глубина промерзания грунтов для суглинков - 137см.
Расчетная глубина проникновения нулевой изотермы 0°С в грунт - 171см.
Степень огнестойкости - II. Степень долговечности - II.

Конструктивное решение.

Жилой дом состоит из четырех блоков. Конструктивное решение - каркасное, в виде монолитных ж/б колонн и ригелей в продольном и поперечном направлении со всеми жесткими узлами сопряжений и горизонтальными монолитными ж/б перекрытиями воспринимающие нагрузки во всех направлениях.

- блок Б - 5-и этажный, с подвалом и техническим этажом, прямоугольной формы в плане, с выступающими и западающими частями здания, размером по осям 27,8х15,0м. Высота этажа 2,75м, подвала - 2,55м.

За условную отметку 0,000 принято считать уровень чистого пола 1-го этажа, что соответствует абсолютной отметки 376,80

Фундаменты монолитные ж/б перекрестно ленточные сечением 1000х600 мм. Бетон класса С16/20, глубина заложения 1950 мм от уровня земли. Под фундаменты предусмотреть бетонную подготовку толщиной 100мм из бетона класса С8/10 Фундаменты под перегородки бетонировать одновременно с бетонным полом.

Стены подвала - монолитные ж/б толщиной 400 мм Бетон кл. С16/20 Колонны - монолитные ж/б сечением 400х400 мм бетон кл.С20/25

Ригеля - монолитные ж/б сечением 400х400 мм бетон кл. С20/25 Перекрытия - монолитные, толщиной 160мм. Бетон кл. С20/25

Стены лифтовой шахты - монолитные ж/б толщиной 200 мм Бетон кл. С20/25

Площадки и марши - монолитные ж/б. Бетон кл.С20/25

Наружные стены - заполнение каркаса из пеноблоков толщиной 250мм с дополнительным утеплением 100мм и облицовочным кирпичом толщиной 120мм.

Перегородки межквартирные - из обыкновенного кирпича толщиной 380мм включены в работу каркаса. Перегородки межкомнатные - из обыкновенного кирпича толщиной 120мм.

В кирпичных стенах и перегородках над проемами запроектированы брусковые железобетонные перемычки по серии 1.038.1-1 выпуск 1. Крепление ненесущих стеновых конструкций к несущим ж/б конструкциям выполнить соединительными элементами, привариваемыми к закладным изделиям анкерными болтами.

Крыша плоская ж/б с устройством внутреннего водостока.

Директор	Мелдебеков Г		11.22
ГИП	Максутова П.К		11.22
Исполнил	Сергазиева А.		

Привязан: для жилого дома пл улице Алашахана 34Л в городе Жезказган.

ТОО "КазЦентрПроект" ГСЛ № 22005983

"Разработка проектно-сметной документаций к жилому дому по улице Алашахана 34Л, в городе Жезказган (привязка)".

Изм.	Кол.уч.	Лист	№док.	Подпись	Дата
ГИП		Каржауова			
Проверил		Оспанов			
Исполнил		Сенченко			
Норм. конт.		Оспанов			

2017-18-КЖ

Строительство многоэтажного арендного жилого дома по ул.Алашахана, 34Е

Блок Б	Стадия	Лист	Листов
	Р П	1	

Общие указания.

ТОО"Дала-Центр"
Лицензия № 14013512 от 12.09.2014г.

Согласовано
раздел ОВ Шилохвостов 11.22
раздел ВК Жусупов 11.22

Согласовано
раздел ГП Нестеренко 11.22
раздел АР Гасанова 11.22
раздел ЗОМСС Умирбеков 11.22

Взамен инв. №
Подп. и дата
Инв. № Подл.

Перечень актов освидетельствования скрытых работ

Наименование актов	Обоснование	Примечание
Геодезические работы по СН РК 1.03-03-2018		
Акт приемки геодезической разбивочной основы для строительства	прилож.7	с исполнитель-ной схемой
Акт приемки-передачи результатов геодезических работ при строительстве зданий, сооружений	прилож.8	с исполнитель-ной схемой и разбивочными схемами
Основания и фундаменты по СН РК 5.01-01-2013		
Акт приемки естественного основания	п.1.11, прилож. 2, п.1А	
Акт приемки обратных засыпок и оснований под полы	п.4.26, прилож. 2, п.1Д	
Проектирование бетонных и железобетонных конструкций из тяжелых бетонов без предварительного напряжения арматуры по НТП РК 02-01-1.1-2011		
Акт приемки опалубки		
Акт приемки арматурной стали, закладных деталей и анкеров		
Акт приемки смонтированной арматуры, закладных деталей и конструкций, закрываемых при бетонировании		
Акты приемки готовых конструкций		
Антикоррозионная защита по СН РК 1.04-01-2013		
Акт приемки изоляционных материалов		
Акт приемки защищаемых поверхностей конструкций		
Акт приемки защитного покрытия в целом		
Акт приемки швов, примыканий и стыков защиты		

Примечание:
Акты освидетельствования скрытых работ должны быть составлены на все виды строительно-монтажных работ, регламентированные нормативно-технической документацией по организации строительства, правилами производства и приемки работ.

Указания по производству работ в зимнее время

При ожидаемой среднесуточной температуре наружного воздуха ниже +5°С и минимальной суточной температуре ниже 0°С бетонные работы следует производить в строгом соответствии с требованиями п.п.2.53 - 2.62 СН РК 5.03-07-2013 "Несущие и ограждающие конструкции".

Основные указания по производству работ в зимний период.
Устройство перекрытий рекомендуется выполнить способом "термоса" с противоморозными и пластифицирующими добавками при температуре ниже -15град.С.
Выдерживание бетона способом замораживания запрещается.
Способ "термоса" основан на том, что количество тепла аккумулированного бетонной смесью при изготовлении из нагретых материалов изотермического тепла цемента достаточно для набора бетоном требуемой прочности.
Метод "термоса" с противоморозными добавками основан на свойстве бетона набирать прочность при отрицательной температуре. В качестве противоморозных добавок применяют нитрит натрия (Nano3) и поташ (K2CO3).
Сущность метода обогрева бетона в греющейся опалубке заключается в передаче теплоты через разделительную стенку (палубу щита) в поверхностный слой бетона от электронагревателей, установленных в утепленной опалубке.
Теплота в толще бетона распределяется в основном путем теплопроводности.
Способы выдерживания бетона должны обеспечивать достижение прочности бетона к моменту замерзания 80% для перекрытий и 50% для ленточных фундаментов.

Привязан: для жилого дома пл улице Алашахана 34Л в городе Жезказган.

Нор.кон.	Максутова П.К		04.23
Испол.	Сергазиева А.		04.23
ИНВ. №			

Изм.	Кол. уч.	Лист?	док.	Подп.	Дата
ГИП		Каржауова			
Проверил		Оспанов			
Исполнил		Сенченко			
Норм. конт.		Оспанов			

2017-18-КЖ

Строительство многоэтажного арендного жилого дома по ул.Алашахана, 34Е

Блок Б

Стадия	Лист	Листов
РП	1.1	

Общие данные

ТОО"Дала-Центр"
Лицензия № 14013512 от 12.09.2014г.

Формат А3

Инв.? подл. | Подпись и дата | Взам.инв.?

Ведомость рабочих чертежей основного комплекта марки "КЖ"

№ листа	Наименование	Примечание
1	2	3
1	Пояснительная записка	
2	Ведомость рабочих чертежей основного комплекта марки КЖ	
3	План фундаментов. Спецификация элементов.	
4	Сечения 1-1-3-3. Узлы.	
5	Схема расположения выпусков под монолитные стены подвала.	
6	Спецификация элементов.	
7	Схема армирования фундаментной ленты (нижнее)	
8	Схема армирования фундаментной ленты (верхнее)	
9	Сечения .	
10	~~Спецификация элементов~~.	анулирован
11	План фундаментов(вх.гр.) Сечения. Спецификация элементов.	
12	Ведомость расхода стали на элемент	
13	Схема расположения перемычек подвала.	
14	Схема расположения перемычек 1-го этажа.	
15	Схема расположения перемычек 2-6 типовых этажей.	
16	План тех. этажа	
17	Ведомость перемычек	
18	Спецификация элементов.	
19	Схема расположения колонн. Спецификация элементов.	
20	Колонна монолитная Км-1. Сечения.	
21	Спецификация элементов на Км-1.	
22	Схема расположения ригелей подвала.	
23	Схема расположения ригелей на отм. 2.660; 5.410; 8.160; 10.910; 13.660;16.410 м.	
24	Схема расположения ригелей на отм. 18.670 м.	
25	Спецификация элементов .	
26	Ригель монолитный Рм-1, Рм-2; Рм-1*-Рм-2*. Сечения.	
27	Ригель монолитный Рм-3-Рм-3*. Сечение.	
28	Ригель монолитный Рм-4, Рм-4*.	
29	Ригель монолитный Рм-5-Рм-6; Рм-5*-Рм-6*.	
30	Спецификация элементов.(Ригель Рм-1-Рм-5)	
31	Спецификация элементов.(Ригель Рм-1* - Рм-5*)	
32	Ригель монолитный Рм-6-Рм-9; Рм-6*- Рм-9*. Сечения.	
33	Спецификация элементов.(Ригель Рм-6- Рм-9)	
34	Спецификация элементов.(Ригель Рм-6*- Рм-9*)	
35	Ригель монолитный Рм-10 - Рм-14.	
36	Спецификация элементов. (Рм-10-Рм-13)	
37	Спецификация элементов. (Рм-10*-Рм-13*, Рм-14)	
37.1	Ведомость расхода стали на элемент	
38	Схема нижнего армирования плиты перекрытия на отм. -0.090 м	
39	Схема верхнего армирования плиты перекрытия на отм. -0.090 м	
40	Спецификация элементов плиты перекрытия подвала	
41	Схема нижнего армирования плиты перекрытия типового этажа на отм.	
	2.660; 5.410; 8.160; 10.910; 13.660 м	
42	Схема верхнего армирования плиты перекрытия типового этажа на отм.	
	2.660; 5.410; 8.160; 10.910; 13.660 м	
43	Схема нижнего армирования плиты перекрытия на отм. 16.410 м	
44	Схема верхнего армирования плиты перекрытия на отм. 16.410 м	
45	Спецификация элементов плиты перекрытия(типового и 6- этажей)	
46	Схема нижнего армирования плиты перекрытия на отм. 18.670 м	
47	Схема верхнего армирования плиты перекрытия на отм. 18.670 м	
48	Спецификация элементов плиты перекрытия(тех этажа)	
49	План перекрытия(вх.гр.). Разрез 1-1.Спецификация элементов.	
50	План, разрез лестничной клетки Лк-1. Спецификация элементов.	
51	Лестничный марш Лм-1, Лм-2. Спецификация элементов.	
52	Лестничный марш Лм-3, Лм-4. Спецификация элементов.	
53	Лестничная площадка Лп-1. Разрез 1-1. Спецификация элементов.	
54	Лестничная площадка Лп-2. Разрез 1-1. Спецификация элементов.	

Согласовано

Взам. инв. Подп. и дата Инв.подл.

Привязан: для жилого дома пл улице ~~Алаиахана 34Л~~ в городе Жезказган.

Нор.кон.	Максутова П.К.		04.23
Испол.	Сергазиева А.		04.23
ИНВ. №			

Изм.	Кол.уч.	Лист	№док.	Подпись	Дата
Проверил		Оспанов			
Исполнил		Тян А.М.			
Н.контроль		Оспанов			

2017-18-Кж

Строительство многоэтажного арендного жилого дома по ул.Алашахана, 34Е

Многоэтажный арендный 90-квартирный жилой дом Блок Б

Стадия	Лист	Листов
Р П	2	

Ведомость рабочих чертежей основного комплекта марки КЖ

ТОО"Дала-Центр" Лицензия № 14013512 от 12.09.2014г.

Формат А3

План котлована.

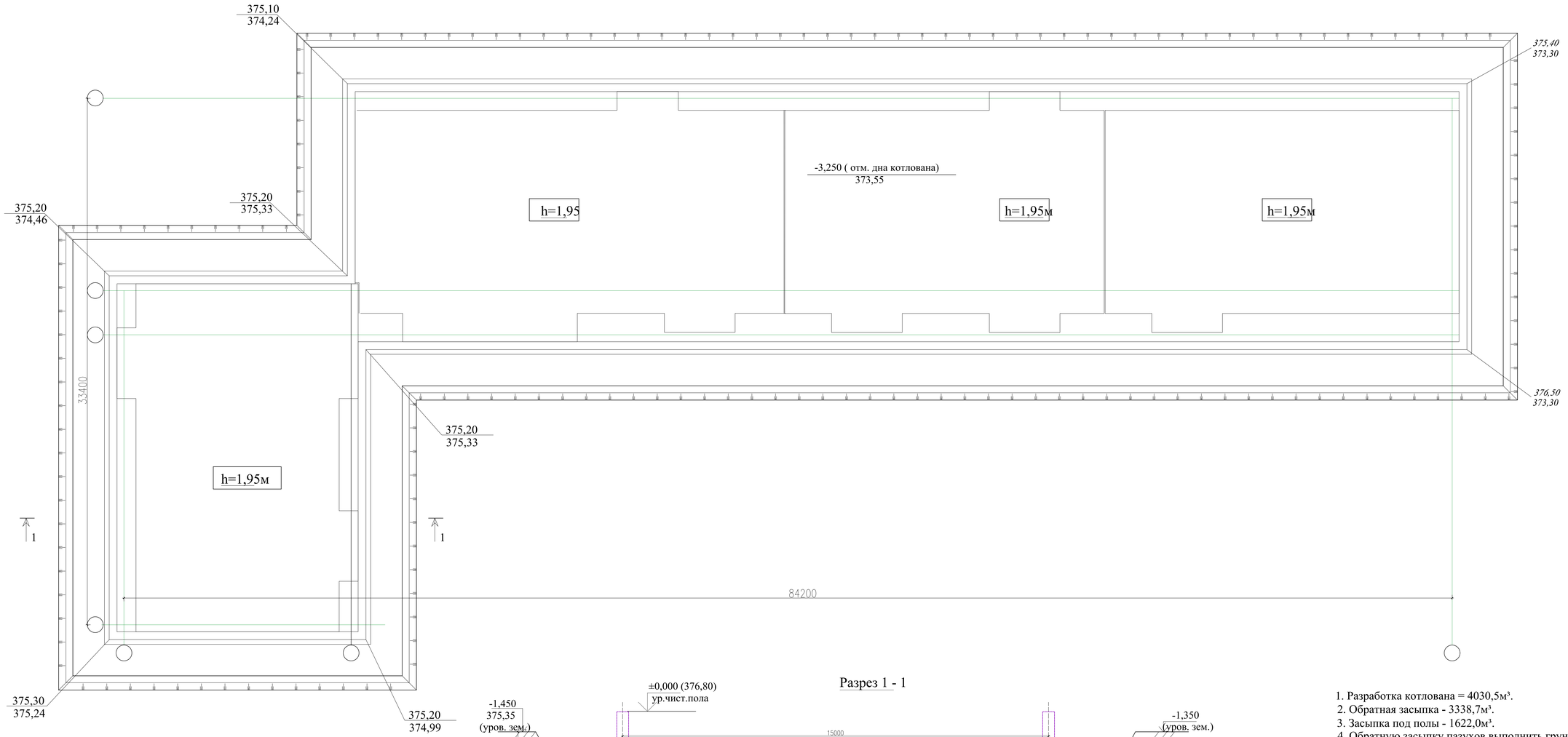

Разрез 1 - 1

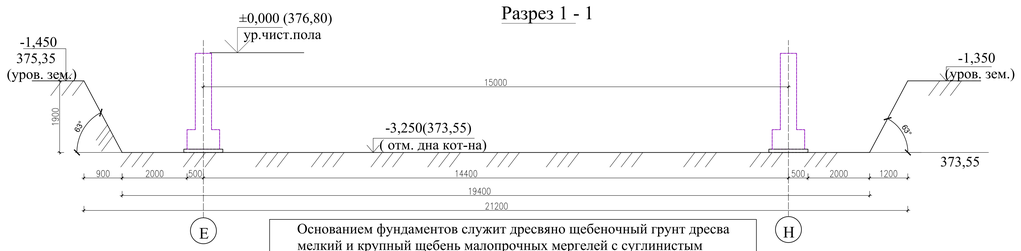

Основанием фундаментов служит дресвяно щебеночный грунт дресва мелкий и крупный щебень малопрочных мергелей с суглинистым заполнителем до 30% плотный в состояние естественной влажности

1. Разработка котлована = 4030,5м³.
2. Обратная засыпка - 3338,7м³.
3. Засыпка под полы - 1622,0м³.
4. Обратную засыпку пазухов выполнить грунтом послойно с трамбовкой, толщина слоя не более 300мм.

Привязан: для жилого дома по улице Алашахана 34.1 в городе Жезказган.

Нор.кон.	Максутова П.К.	04.21
Испол.	Сергазиева А.	04.21
ИИВ. №		

Изм.	Кол.уч.	Лист	№док.	Подпись	Дата
ГИП		Каржаубов			
Проверил		Оспанов			
Исполнил		Свинченко			
Норм. кон.		Оспанов			

2017-18-КЖ

Строительство многоэтажного арендного жилого дома по ул.Алашахана, 34Е

Блок А - Г

План котлована.

Стадия	Лист	Листов
РП	2.1	

ТОО"Дала-Центр"
Лицензия № 14015512 от 12.09.2014г.

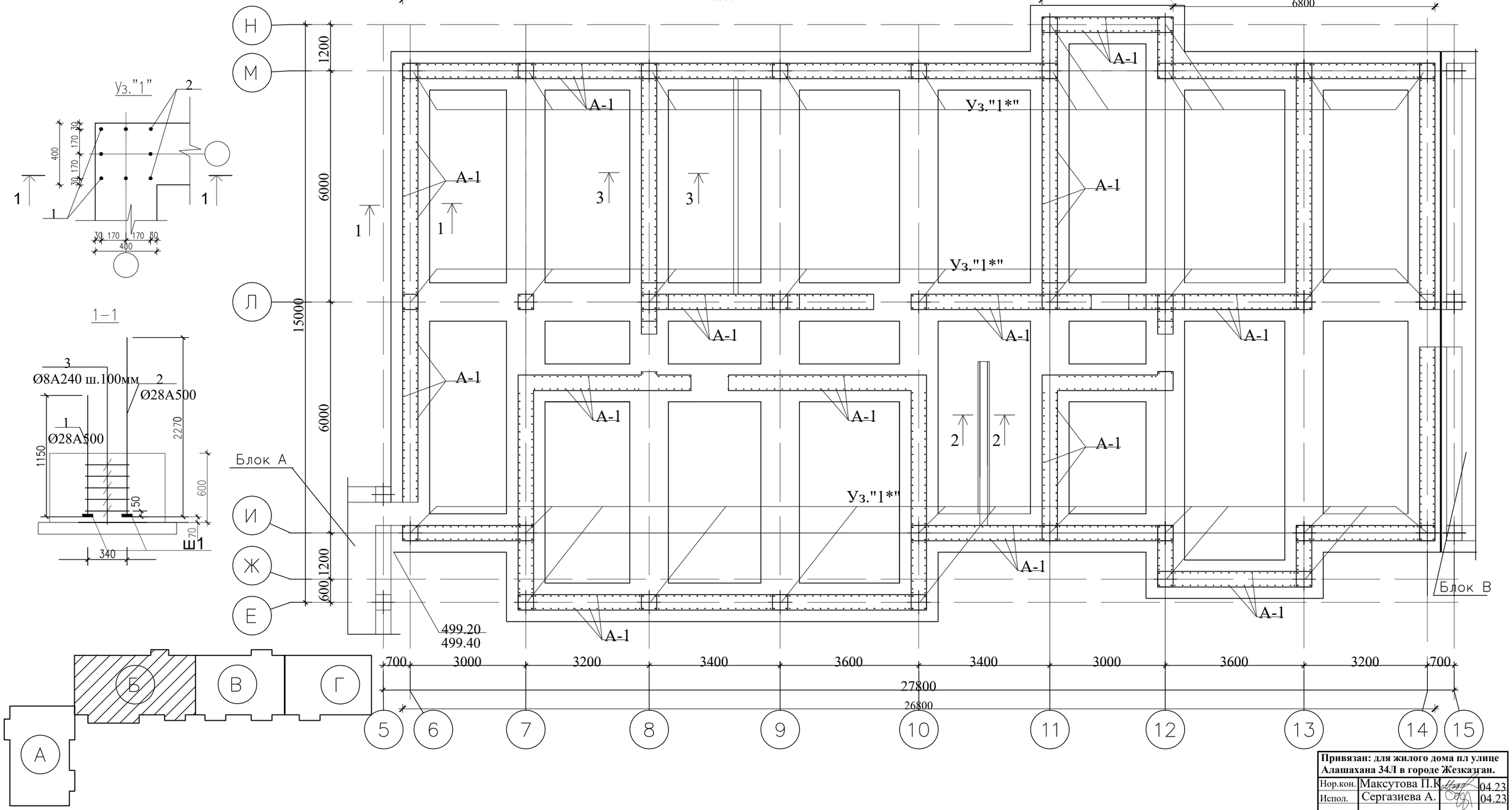

Привязан: для жилого дома пл улице Алашахана 34Л в городе Жезказган.

Нор.кон.	Максутова П.К.		04.23
Испол.	Сергазиева А.		04.23
ИНВ. №			

№ Поз.	Обозначение	Наименование	К-во	Масса ед.кг	Примеч.
Уз."1*"	Кж-4	Уз."1*"	33	39.4	3821.8
А-1	ГОСТ 34028-2016	Ø12А500, L=1730 мм	1420	1,54	2186,8

Изм.	Кол. уч.	Лист	№ док.	Подп.	Дата
Проверил		Оспанов			
Разработал		Тян А.М.			
Н.контроль		Оспанов			

2017-18-КЖ

Строительство многоэтажного арендного жилого дома по ул.Алашахана, 34Е

Многоэтажный арендный 90-квартирный жилой дом Блок Б	Стадия	Лист	Листов
	РП	3	
План фундаментов. Спецификация элементов	ТОО"Дала-Центр" Лицензия № 14013512 от 12.09.2014г.		

Формат А3

Инв. N° подл. | Подп. и дата | Взам. инв. N°

Согласовано

раздел ОВ	Шлохвостов	12.17
раздел ВК	Жусупов	12.17
раздел ЭОМ,СС	Умирбеков	12.17
раздел ПТ	Несперенко	12.17
раздел АР	Гасанова	12.17
раздел КЖ	Тян	12.17

Инв. N° подл. | Подп. и дата | Взам. инв. N

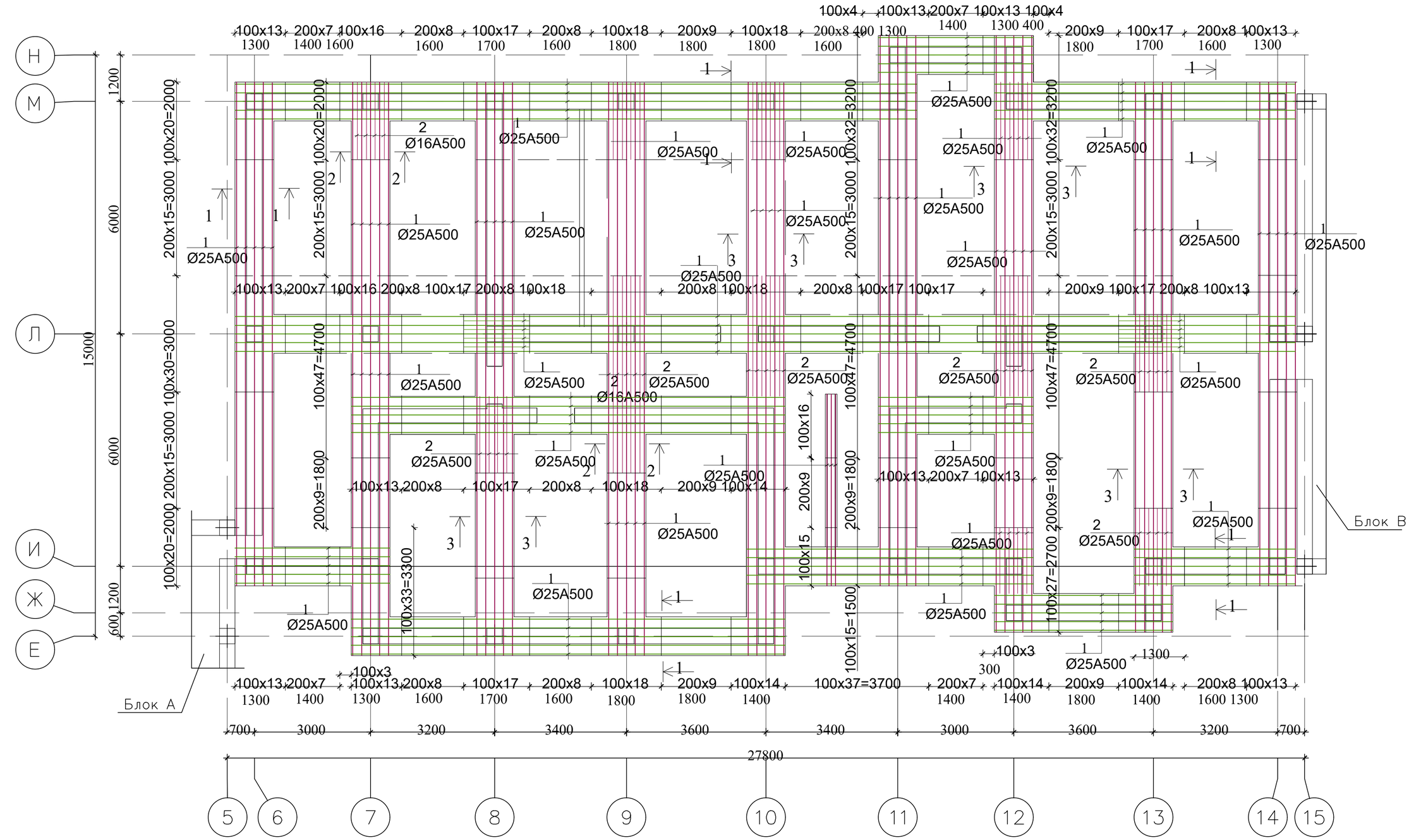

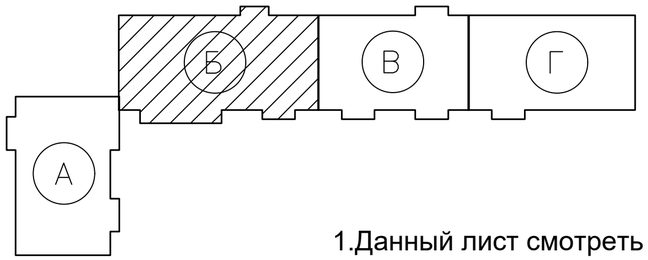

1.Данный лист смотреть с листом Кж-9,10

Привязан: для жилого дома пл улице Алашахана 34Л в городе Жезказган.			
Нор.кон.	Максутова П.К.		04.23
Испол.	Сергазиева А.		04.23
ИНВ. №			

Изм.	Кол. уч.	Лист	? док.	Подп.	Дата	2017-18-КЖ
						Строительство многоэтажного арендного жилого дома по ул.Алашахана, 34Е
Проверил		Оспанов				Многоэтажный арендный 90-квартирный жилой дом Блок Б
Разработал		Тян А.М.				Стадия: РП; Лист: 4; Листов:
Н.контроль		Оспанов				Схема армирования фундаментной ленты (нижнее).
						ТОО"Дала-Центр" Лицензия № 14013512 от 12.09.2014г.

Формат А3

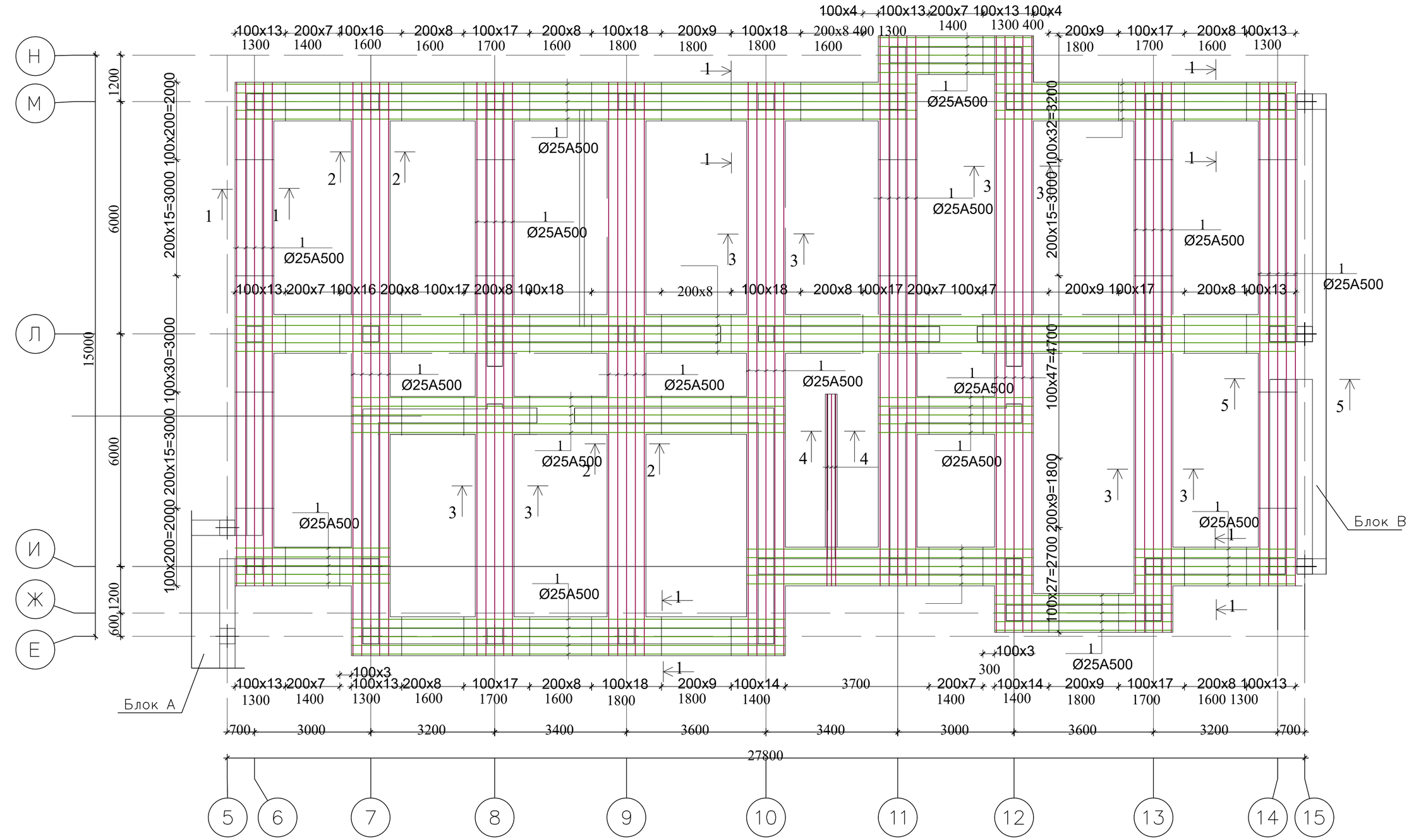

1.Данный лист смотреть с листом Кж-9,10
2.Бетонные поверхности соприкасающиеся с грунтом окрасить горячим битумом за 2 раза

Привязан: для жилого дома пл улице Алашахана 34Л в городе Жезказган			
Нор.кон.	Максутова П.К.		04.23
Испол.	Сергазиева А.		04.23
ИНВ. №			

Изм.	Кол. уч.	Лист	? док.	Подп.	Дата
Проверил		Оспанов			
Разработал		Тян А.М.			
Н.контроль		Оспанов			

2017-18-КЖ

Строительство многоэтажного арендного жилого дома по ул.Алашахана, 34Е

Многоэтажный арендный 90-квартирный жилой дом
Блок Б

Стадия	Лист	Листов
РП	5	

Схема армирования фундаментной ленты (верхнее).

ТОО"Дала-Центр"
Лицензия № 14013512 от 12.09.2014г.

Формат А3

Согласовано		
раздел ОВ	Шилохвостов	12.17
раздел ВК	Жусупов	12.17
раздел ЭОМСС	Умирбеков	12.17
раздел ПТ	Несперенко	12.17
раздел АР	Гасанова	12.17
раздел КЖ	Тян	12.17

Инв. N° подл. | Подп. и дата | Взам. инв. N°

1 - 1

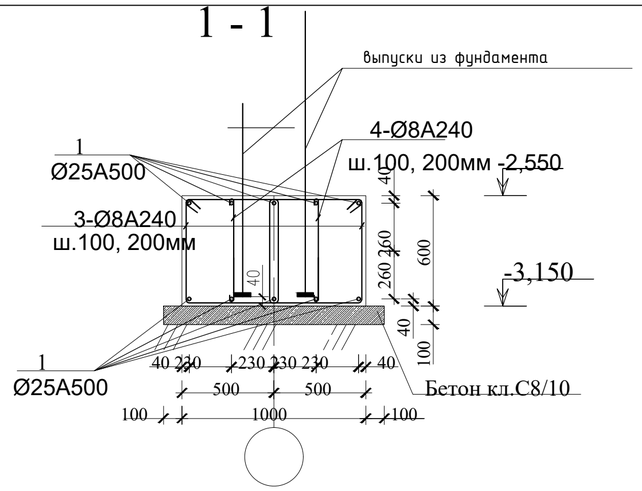

2 - 2

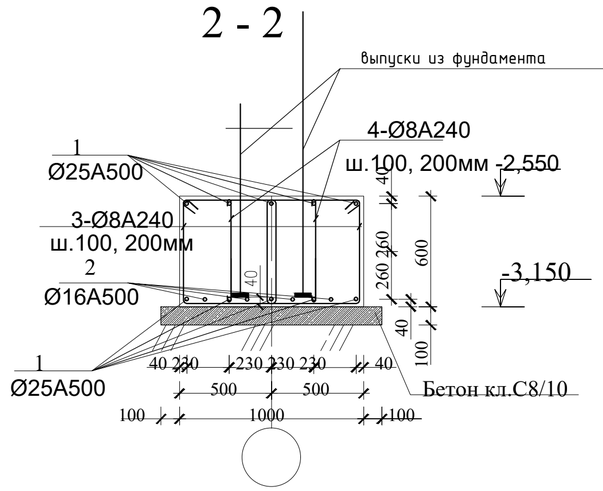

3 - 3

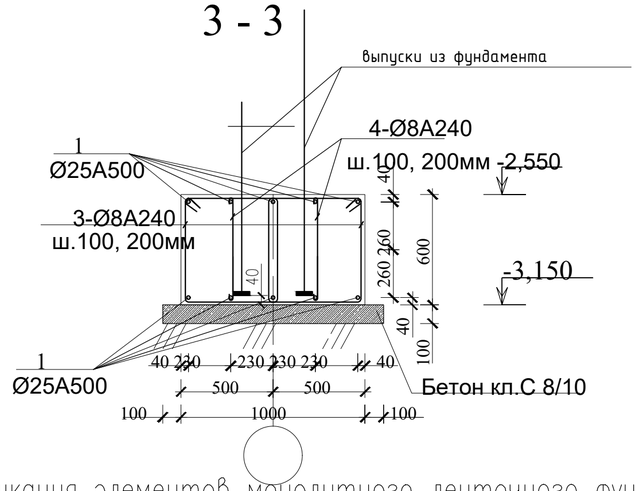

4 - 4

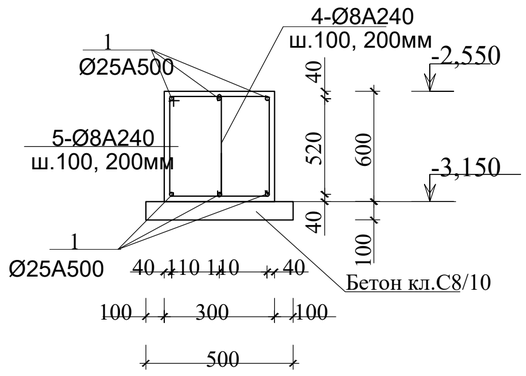

Спецификация элементов монолитного ленточного фундамента

№ поз.	Обозначение	Наименование	К-во	Масса ед.кг	Примеч.
	Фл-1	Фундамент ленточный			
1	ГОСТ 34028-2016	Арматура ∅ 25 А 500 п.м.	2647,6	3,85	6483,4
2	ГОСТ 34028-2016	Арматура ∅ 25 А 500 п.м.	195,6	3,85	199,45
3	ГОСТ 34028-2016	Проволока ∅8 А240 , L=2300мм.	3812шт	0,91	3468,92
4	ГОСТ 34028-2016	Проволока ∅8 А240 , L=800мм.	3812шт	0,32	1219,84
5	ГОСТ 34028-2016	Проволока ∅8 А240 , L=1800мм.	41шт	0,71	29,11
				Итого	11510,32
	Материалы:	Бетон кл.С20/25,W6, F50 на сульфатостойком портландцем, м3	145,6		$м^3$
		Бетон кл. С8/10	30,0		$м^3$
		Гидроизоляция – горячий битум за 2 раза	317,7		$м^2$

Привязан: для жилого дома пл улице Алашахана 34Л в городе Жезказган

Нор.кон.	Максутова П.К.		04.23
Испол.	Сергазиева А.		04.23
ИНВ. №			

Изм.	Кол.уч.	Лист №	док.	Подпись	Дата
Проверил		Оспанов			
Исполнил		Тян А.М.			
Н.контроль		Оспанов			

2017-18-КЖ

Строительство многоэтажного арендного жилого дома по ул.Алашахана, 34Е

Многоэтажный арендный 90-квартирный жилой дом Блок Б

Стадия	Лист	Листов
РП	6	

Сечения.

ТОО"Дала-Центр" Лицензия № 14013512 от 12.09.2014г.

Формат А3

План фундамента (вх. гр.)

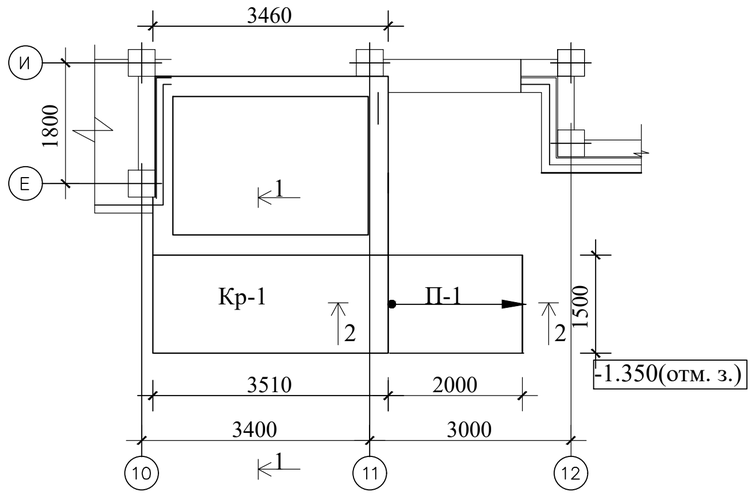

1-1

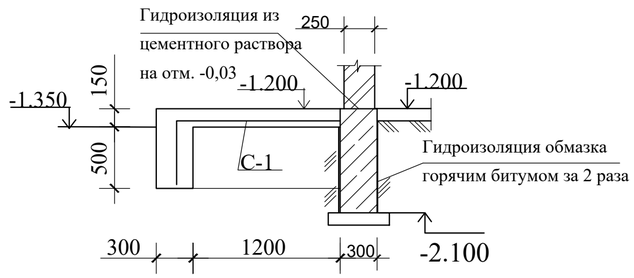

2-2

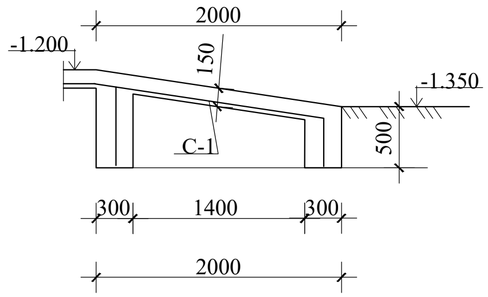

Фундамент под перегородки (120мм)

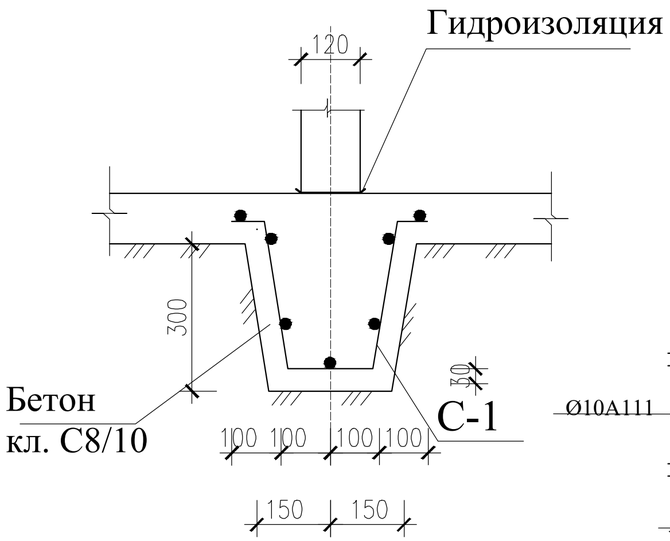

С-1 (1.0 кв.м)

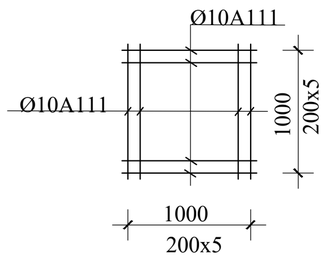

Привязан: для жилого дома пл улице Алашахана 34Л в городе Жезказган.

Нор.кон.	Максутова П.К.		04.23
Испол.	Сергазиева А.		04.23
ИНВ. №			

Спецификация элементов

№ Поз.	Обозначение	Наименование	К-во	Масса ед.кг	Примеч.
	Кр-1(1шт.)	Крыльцо Кр-1			
	С-1	Сетка С-1, м²	7.1	1.54 10.93	
				Итого 10.93	
	Материалы:	Бетон кл. С8/10,F50 на сульфатостойком портландцем., м³		1,7 м³	
	П-1(1шт.)	Пандус П-1			
	С-1	Сетка С-1, м²	4.43	1.54	6.82
				Итого 6.82	
	Материалы:	Бетон кл. С8/10F50 на сульфатостойком портландцем., м³		1,4 м³	
		Опирание перегородок b=120 мм			
	С-1	Сетка С-1, м²	5.61	1,54	11.73
				Итого 11.73	
	Материалы:	Бетон кл. С8/10, м³		0,9 м³	
		Ленточный фундамент, b=300 мм			
		Бетон кл. С8/10F50 на сульфатостойком портландцем., м³		2.4 м³	
	С-1	Сетка С-1, м²			
7	ГОСТ 7348-81	5ØBpI, L=1000 мм	5	0.154 0.77	
7	//-//	5ØBpI, L=1000 мм	5	0.154 0.77	
				Итого 1.54	

						2017-18-АС	
						Строительство многоэтажного кредитного жилого дома по ул.Алашахана, 34Е	
Изм.	Кол.уч.	Лист	№ док.	Подпись	Дата		
Проверил		Оспанов				Многоэтажный арендный 90-квартирный жилой дом Блок Б	Стадия: РП; Лист: 7; Листов:
Исполнил		Тян А.М.				План фундаментов(вх. гр.) Сечения. Спецификация элементов.	ТОО"Дала-Центр" Лицензия № 14013512 от 12.09.2014г.
Н.контроль		Оспанов					

Формат А3

Ведомость расхода стали на элемент, кг.

Марка элемента	Арматурные изделия.																		Всего	Примеч.
	Арматурная сталь ГОСТ 34028-2016												ГОСТ 6727-80*		19903-74					
	Класс А240				Класс А500								Класс Вр-1							
	Ø6	Ø8	Ø12	Итого	Ø8	Ø10	Ø12	Ø14	Ø16	Ø28	Ø25	Итого	Ø5	Итого	-10	-12	Итого			
Кр-1(1шт.)													10,93	10,93					10.93	
П-1(1шт.)													6,82	6,82					6.82	
Узел "1"(9шт.)			65,4	65,4			12,76					12,76							30.8	
Узел "2"(14шт.)			65,4	65,4			12,76					12,76							48.86	
Узел "3"(8шт.)			98,1	98,1			19,14					19,14							55.24	
Перегородки	1,36			1,36			10,37					10,37							11.73	
Стены подвала	148,19	187,12		335.31	2584,16		3800,6		308.84			6693,6							7028,91	
Фундамент. лента		4717,87	4717,87								6682,85	6682,85							11510,32	
Узел "1*"(33шт.)		3,15		3,15						68,8		68,8							67,9	
А-1		2186,8	2186,8																2186,8	

						2017-18-КЖ
						Строительство многоэтажного арендного жилого дома по ул.Алашахана, 34Е
Изм.	Кол.уч.	Лист №	док.	Подпись	Дата	
Проверил		Оспанов				Многоэтажный арендный 90-квартирный жилой дом Блок Б
Исполнил		Тян А.М.				Ведомость расхода стали на элемент.
Н.контроль		Оспанов				

Стадия	Лист	Листов
Р П	8	

ТОО"Дала-Центр"
Лицензия № 14013512 от 12.09.2014г.

Привязан: для жилого дома пл улице Алашахана 34Л в городе Жезказган.

Нор.кон.	Максутова П.К.		04.23
Испол.	Сергазиева А.		04.23
ИНВ. №			

Спецификация элементов на узлы.

№ поз.	Обозначение	Наименование	К-во	Масса ед.кг	Прим.
	Узел 1(9 шт.)	Узел 1			
1	ГОСТ 34028-2016	Ø12 А240 ,L=3680мм,шт	20	3,27	65,4
	Узел 2 (14 шт.)	Узел 2			
1	ГОСТ 34028-2016	Ø12 А 240 L=3680мм, шт.	20	3,27	65,4
	Узел 3(8шт.)	Узел 3			
1	ГОСТ 34028-2016	Ø12 А 240 L=3680мм, шт.	30	3,27	98,1

Узел 1

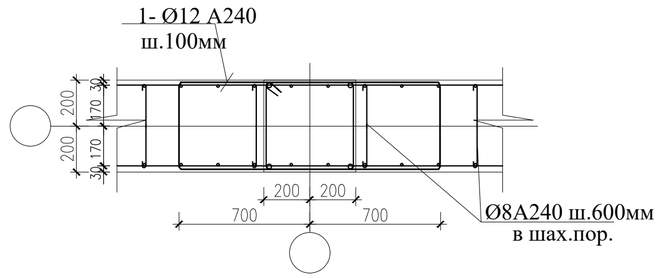

Узел 3

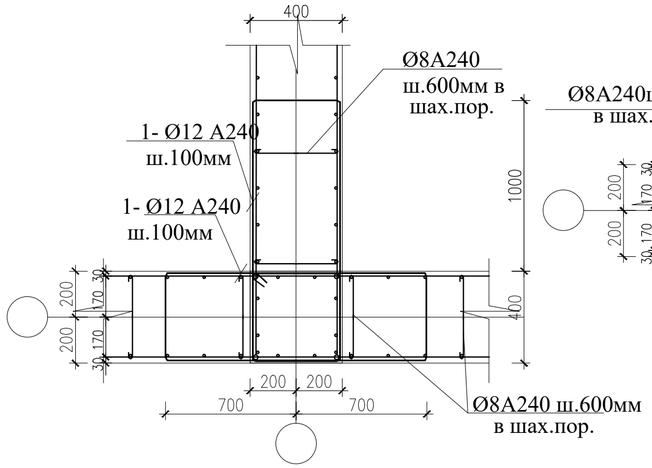

Узел 2

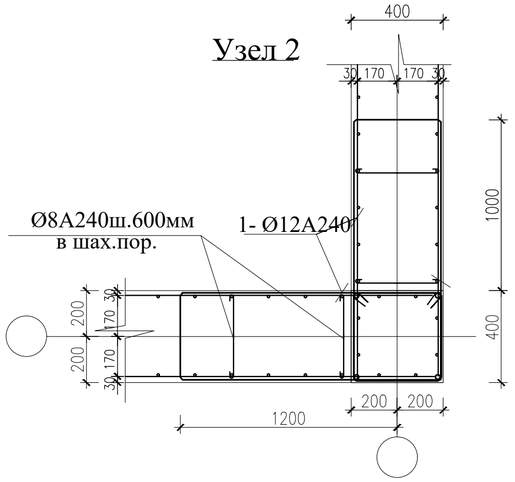

Лист смотреть совместно с листами Кж-3,5

За отметку 0,000 принят уровень чистого пола 1 этажа, что соответствует абсолютной отметке 376,80м на генеральном плане.

По данным отчета об инженерно-геологических изысканиях, выполненных ТОО «Geo-Evolution project», в 2024 г., на участке проектирования основанием будут служить дресвяно-щебеночный грунт, образованный в результате выветривания и разрушения скальных грунтов, представлен смесью суглинка дресвы и щебня, в различных соотношениях

Физико-механические свойства грунтов по выделенным инженерно-геологическим элементам их нормативные и расчетные значения даны в таблицах № 3.2

В процессе бурения на участке изысканий подземные воды вскрыты не были.

По суммарному содержанию легко- и среднерастворимых солей(1,573--2,750%) рыхлые грунты преимущественно относятся к незасоленным

Грунты по содержанию сульфатов являются к бетонам марки W4 по водонепроницаемости на простых, шлакопортландцементе и цементах с минеральными добавками среднеагресивными, на сульфатостойких цементах-неагрессивными.

Степень агрессивности грунтов находится в зависимости от содержания сульфатов

Под фундаменты выполнить бетонную подготовку толщиной 100мм из бетона кл. 8/10.

Все поверхности фундаментов, соприкасающихся с грунтом, обмазать горячим битумом марки БН-IV за 2 раза, по тщательно очищенной от мусора и наплывов раствора поверхности, не допуская отслоения, горизонтальная из цементного раствора:

Горизонтальную гидроизоляцию выполнить из цементно-песчаного раствора состава 1:2 толщиной 30мм.

По периметру наружных стен выполнить бетонную отмостку шириной 1,0м с уклоном не менее 3°.

Расход битумной мастики(покрытие 2 слоя)-424.2 м².

Для фундаментов принять бетон на сульфатостойком портландцементе W6. В состав гидроизоляции включить добавку Пенетрон Адмикс не менее 1% от массы цемента. Расчет на 1% составляет 4.0 кг по ТУ 5745-001-77921756. Расход на добавку составляет - 1083.5 кг

№ Поз.	Обозначение	Наименование	К-во	Масса ед.кг	Примеч.
	Уз."1*"(33шт.)	Уз."1*"			
1	ГОСТ 34028-2016	ø28 А **500** , L=1300 мм	4	6,3	25,2
2	//-//	ø28 А **500** , L=2250 мм	4	10,9	43,6
3	//-//	ø8А А240 , L=1600 мм	5	0.63	3,15
Ш-1	ГОСТ 19903-2015	Шайба -8х80х80	8	0,4	3,2

Изм.	Кол.уч.	Лист №	док.	Подпись	Дата
Проверил	Оспанов				
Исполнил	Тян А.М.				
Н.контроль	Оспанов				

2017-18-КЖ

Строительство многоэтажного арендного жилого дома по ул.Алашахана, 34Е

Многоэтажный арендный 90-квартирный жилой дом Блок Б

Стадия	Лист	Листов
РП	9	

Узлы. Сечения 1-1-3-3.

ТОО"Дала-Центр" Лицензия № 14013512 от 12.09.2014г.

Привязан: для жилого дома пл улице Алашахана 34Л в городе Жезказган.

Нор.кон.	Максутова П.К.		04.23
Испол.	Сергазиева А.		04.23
ИНВ. №			

Формат А3

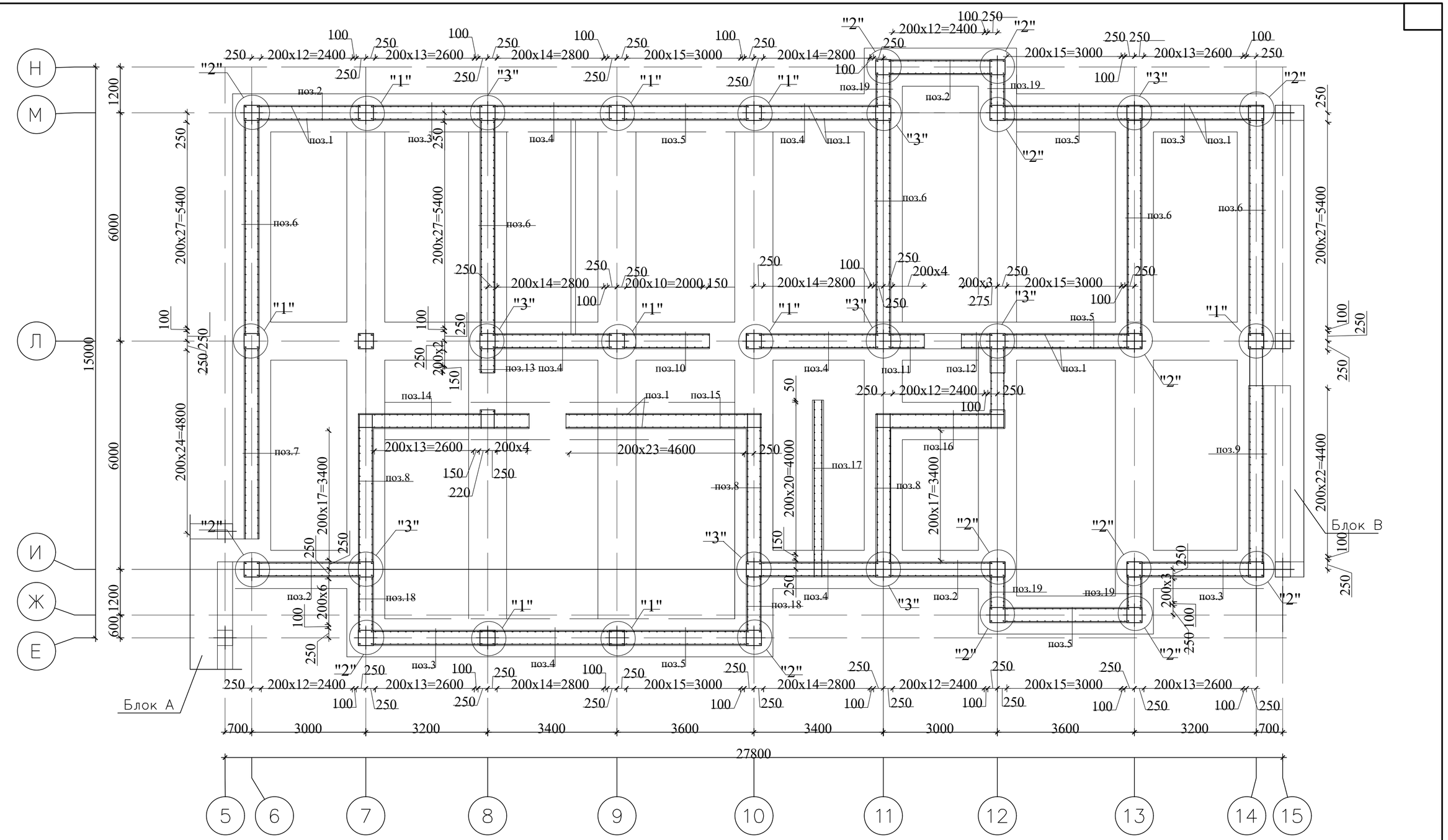

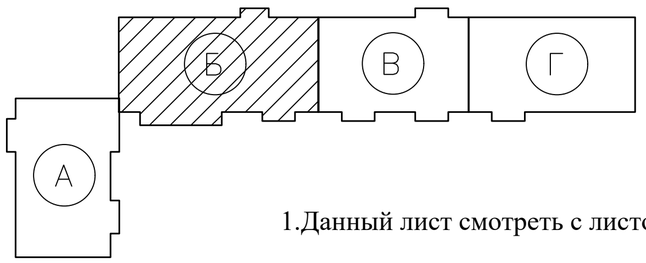

1.Данный лист смотреть с листом Кж-3,4,6

Привязан: для жилого дома пл улице Алашахана 34Л в городе Жезказган.			
Нор.кон.	Максутова П.К.		04.23
Испол.	Сергазиева А.		04.23
ИНВ. №			

						2017-18-КЖ
						Строительство многоэтажного арендного жилого дома по ул.Алашахана, 34Е
Изм.	Кол. уч.	Лист	№ док.	Подп.	Дата	
Проверил		Оспанов				Многоэтажный арендный 90-квартирный жилой дом Блок Б
Разработал		Тян А.М.				Стадия: РП; Лист: 10; Листов:
Н.контроль		Оспанов				Схема расположения выпусков под монолитные стены подвала
						ТОО"Дала-Центр" Лицензия № 14013512 от 12.09.2014г.

Инв. N° подл. | Подп. и дата | Взам. инв. N°

Формат А3

Опалубочный чертеж монолитной стены №1 по оси Ж

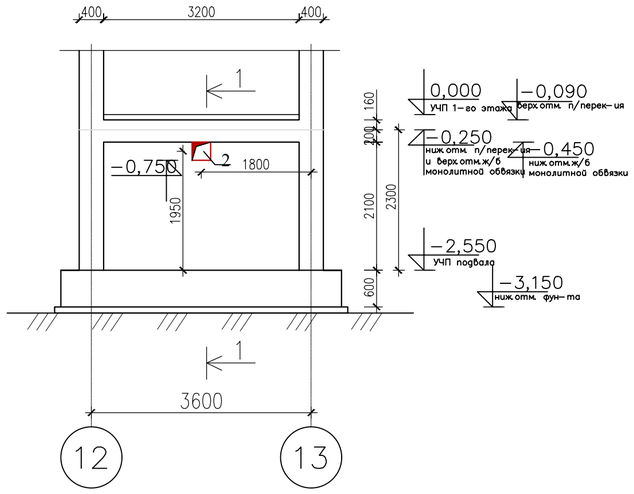

Схема армирования монолитной стены №1 по оси 1

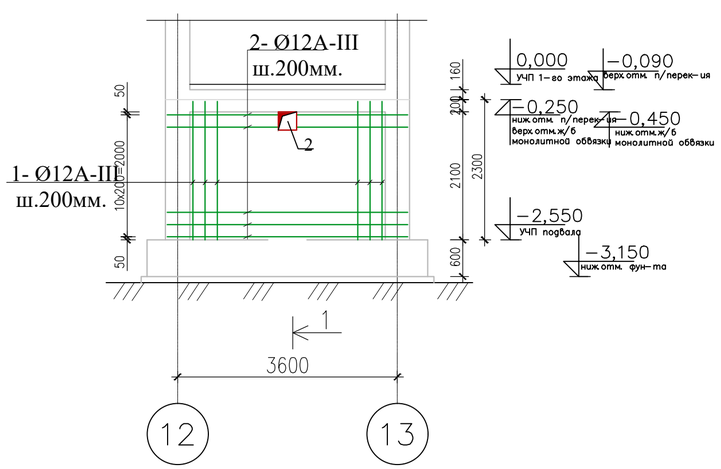

1. Данный лист смотреть совместно с листами КЖ-8; 23.

1 - 1

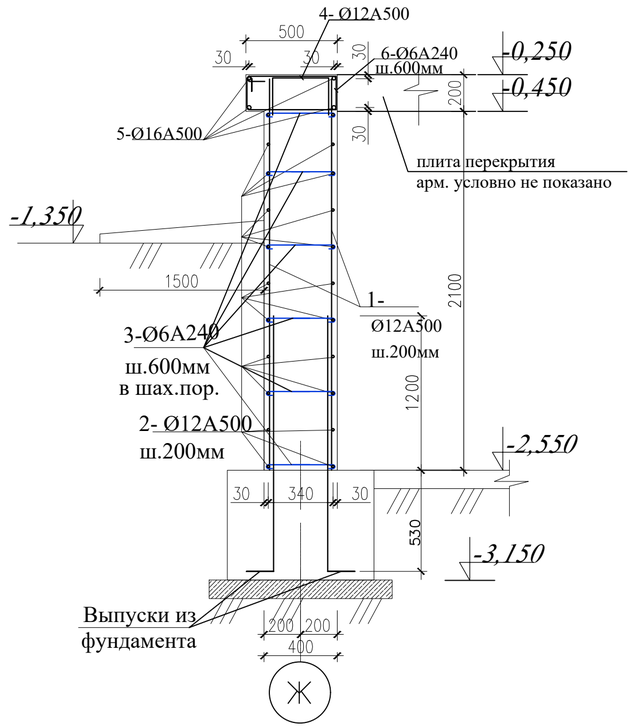

Спецификация

№ п/п	Размеры,мм	Отметка низа	Кол-во шт.	Назначение
1	900x450(h)	-2,250	1	ОВ
2	500x300(h)	-0,800	3	ОВ
3	800x300(h)	-0,800	1	ОВ
4	300x300(h)	-0,800	2	ОВ
5	300x300(h)	-0,750	4	ОВ

Ведомость деталей

Поз.	Эскиз
3	
4	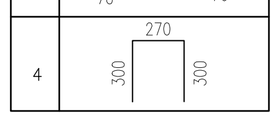

Привязан: для жилого дома пл улице Алашахана 34Л в городе Жезказган.

Нор.кон.	Максутова П.К.		04.23
Испол.	Сергазиева А.		04.23
ИНВ. №			

Изм.	Кол. уч.	Лист? док.	Подп.	Дата
ГИП		Каржаубова		
Проверил		Оспанов		
Исполнил		Сенченко		
Норм. конт.		Оспанов		

2017-18-КЖ

Строительство многоэтажного арендного жилого дома по ул.Алашахана, 34Е

Блок Б

Стадия	Лист	Листов
РП	10.1	

Монолитная стена №1

ТОО"Дала-Центр"
Лицензия № 14013512 от 12.09.2014г.

Инв.? подл. | Подпись и дата | Взам.инв.?

Формат А3

Опалубочный чертеж монолитной стены №2

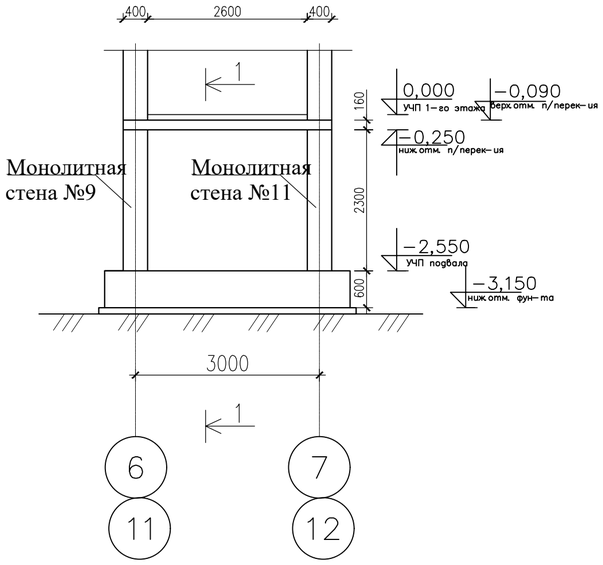

Схема армирования монолитной стены №2

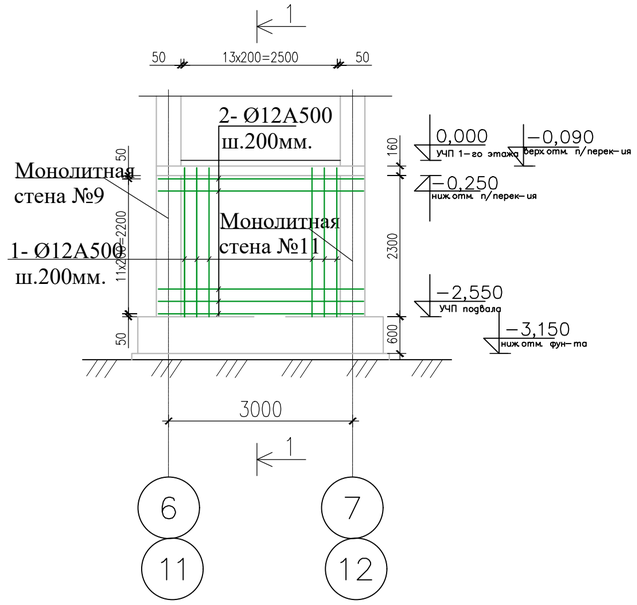

Опалубочный чертеж монолитной стены №3

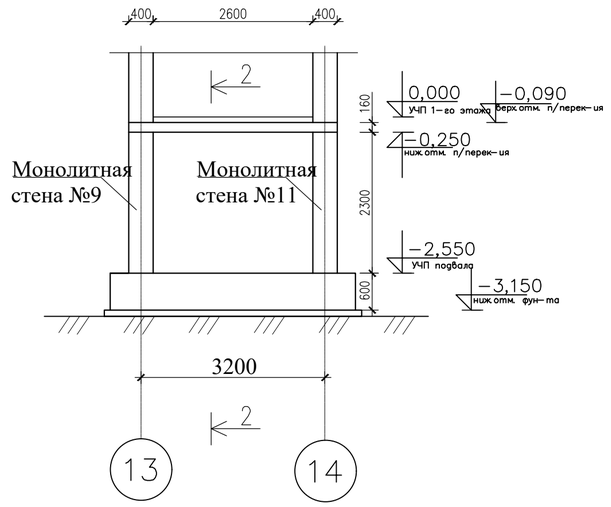

Схема армирования монолитной стены №3

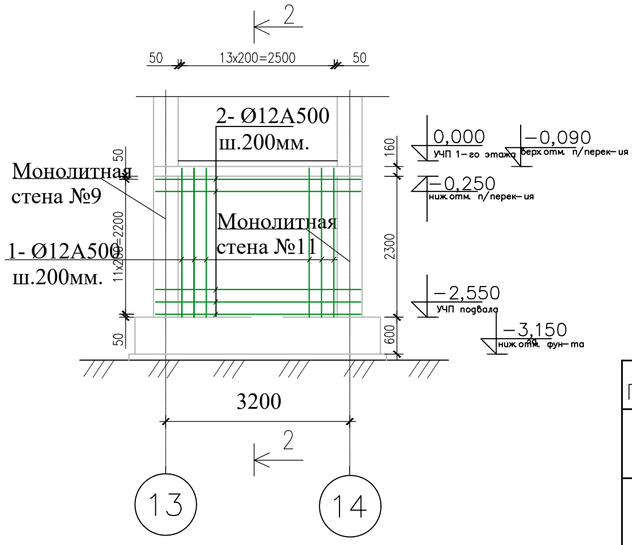

1 - 1

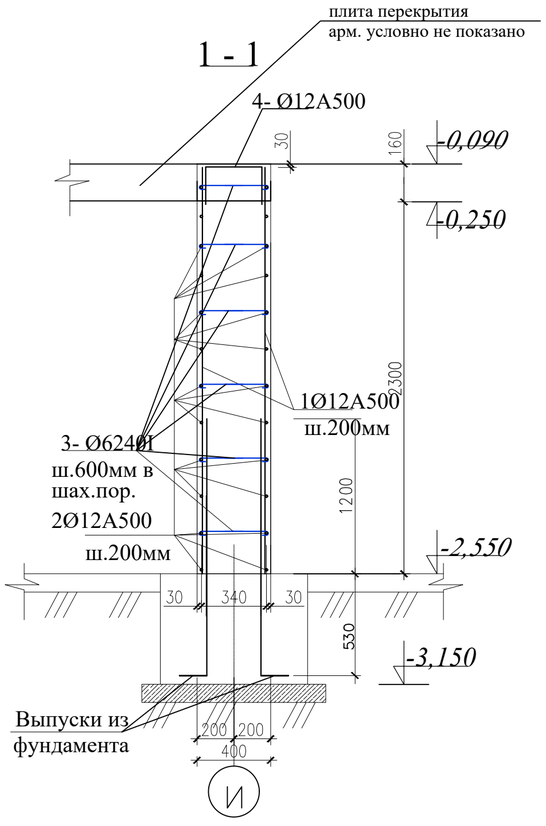

2-2

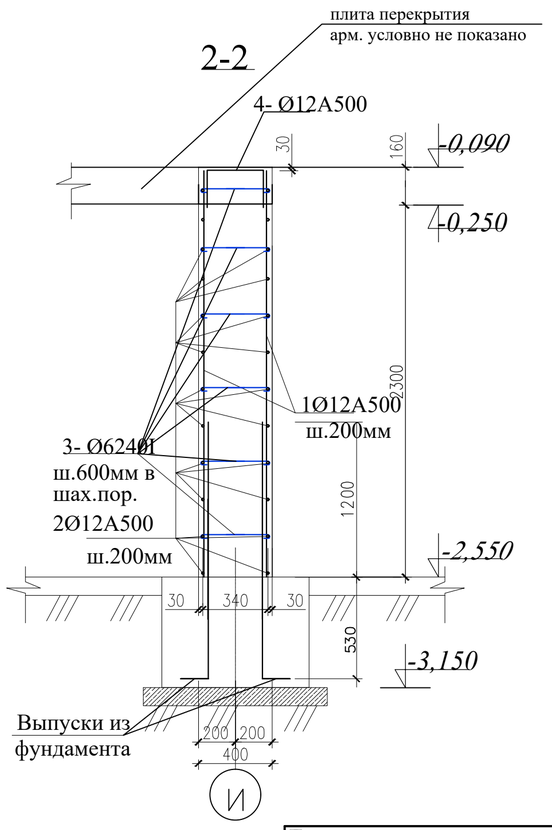

Ведомость деталей

Поз.	Эскиз
3	360, 70, 70
4	270, 300, 300

1. Данный лист смотреть совместно с листами КЖ-8; 24.

Привязан: для жилого дома пл улице Алашахана 34Л в городе Жезказган.

Нор.кон.	Максутова П.К.		04.23
Испол.	Сергазиева А.		04.23

ИНВ. №

Изм.	Кол. уч.	Лист? док.	Подп.	Дата	
ГИП		Каржауова			
Проверил		Оспанов			
Исполнил		Сенченко			
Норм. конт.		Оспанов			

2017-18-КЖ

Строительство многоэтажного арендного жилого дома по ул.Алашахана, 34Е

Блок Б

Стадия	Лист	Листов
РП	10.2	

Монолитная стена №2,3

ТОО"Дала-Центр"
Лицензия № 14013512 от 12.09.2014г.

Подпись и дата | Взам.инв.? | Инв.? подл.

Формат А3

Опалубочный чертеж монолитной стены №4 по оси И

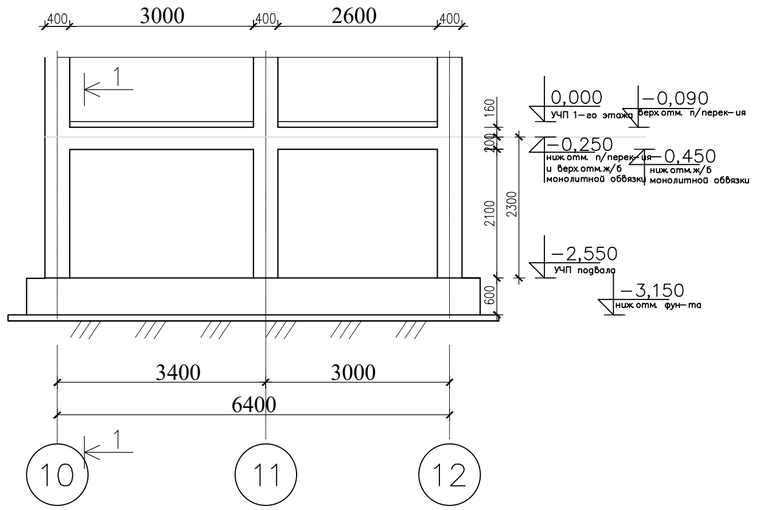

Схема армирования монолитной стены №4 по оси И

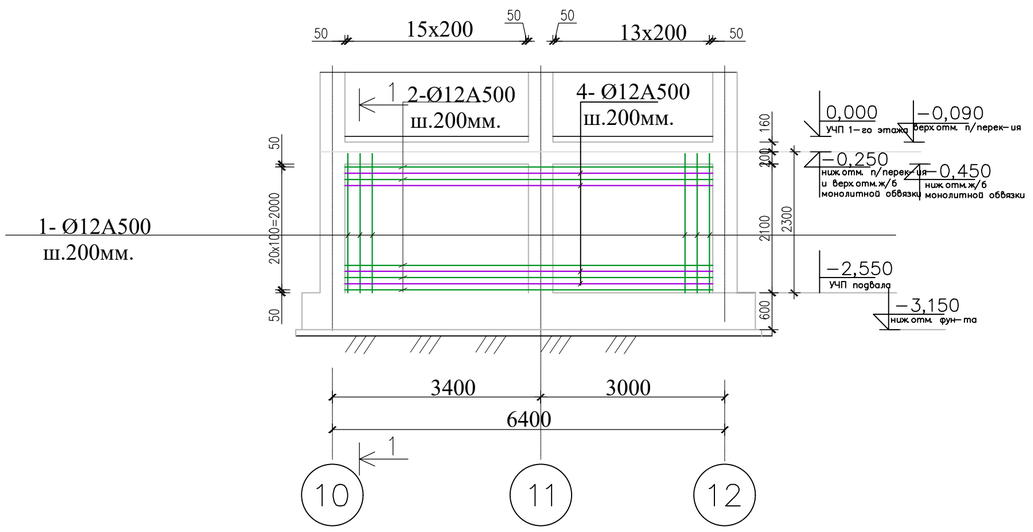

1 - 1

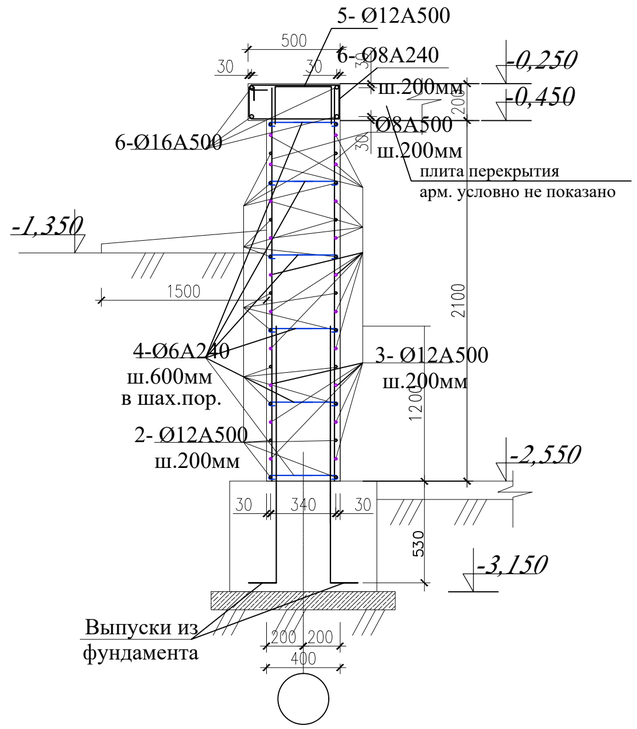

Ведомость деталей

Поз.	Эскиз
4	360, 70, 70
5	270, 300, 300

1. Данный лист смотреть совместно с листами КЖ-8; 23.

						2017-18-КЖ
						Строительство многоэтажного арендного жилого дома по ул.Алашахана, 34Е
Изм.	Кол. уч.	Лист? док.		Подп.	Дата	
ГИП		Каржаова				Блок Б
Проверил		Оспанов				Стадия: РП; Лист: 10.3; Листов:
Исполнил		Сенченко				
Норм. контр.		Оспанов				Монолитная стена №4
						ТОО"Дала-Центр" Лицензия № 14013512 от 12.09.2014г.

Привязан: для жилого дома пл улице Алашахана 34Л в городе Жезказган.

Нор.кон.	Максутова П.К.		04.23
Испол.	Сергазиева А.		04.23
ИНВ. №			

Инв.? подл. | Подпись и дата | Взам. инв.?

Формат А3

Опалубочный чертеж монолитной стены №5 по оси М

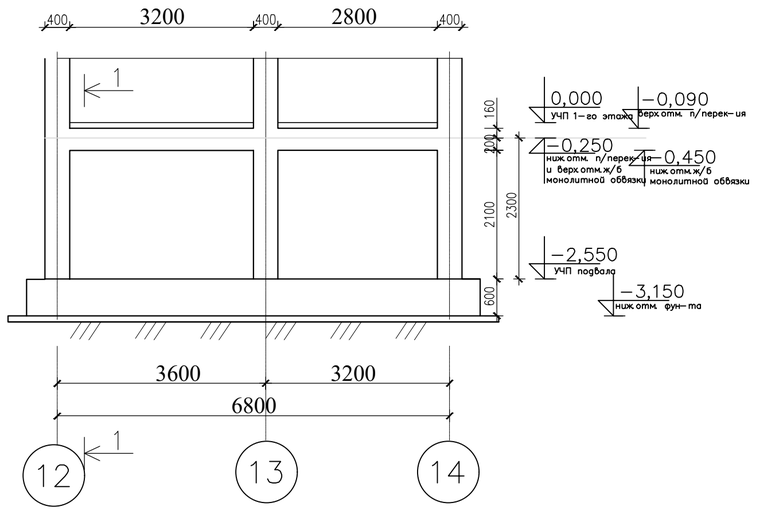

Схема армирования монолитной стены №5 по оси М

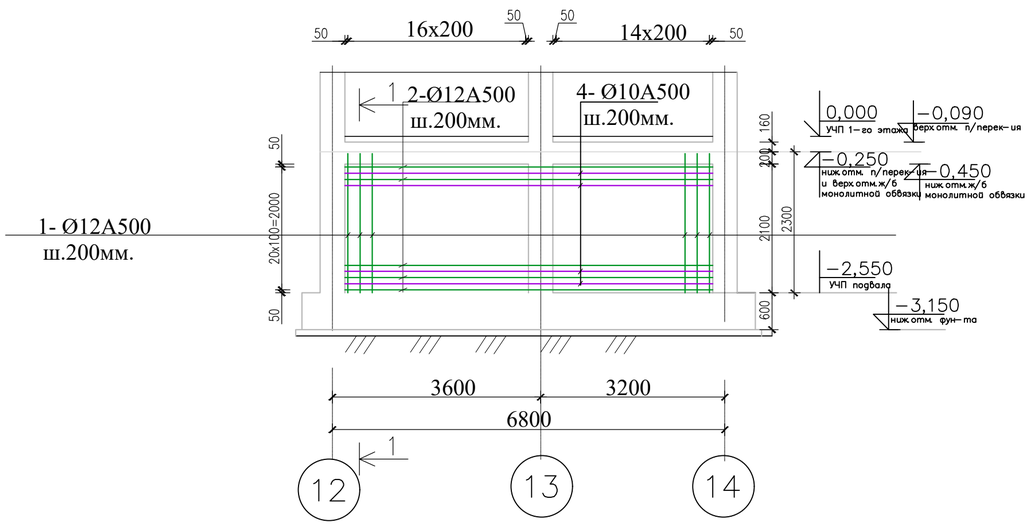

1 - 1

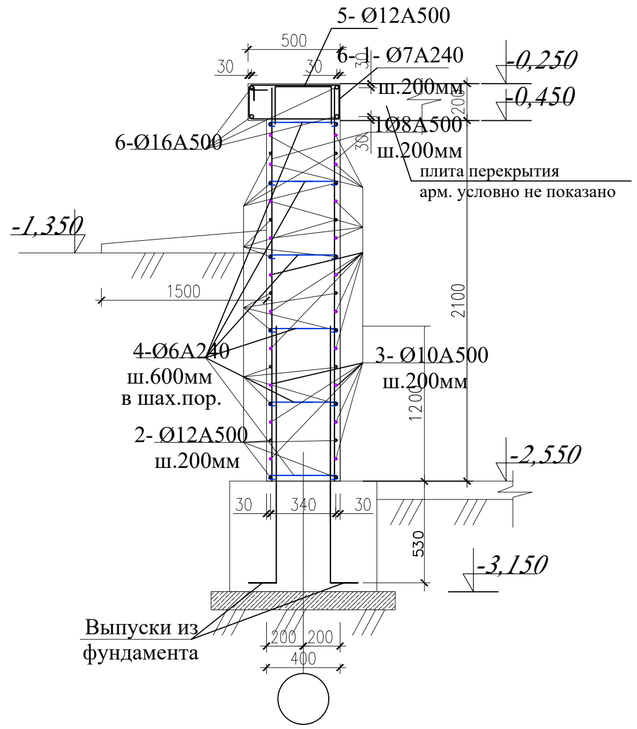

Ведомость деталей

Поз.	Эскиз
4	360, 70, 70
5	270, 300, 300

1. Данный лист смотреть совместно с листами КЖ-8; 23.

						2017-18-КЖ	
						Строительство многоэтажного арендного жилого дома по ул.Алашахана, 34Е	
Изм.	Кол. уч.	Лист? док.		Подп.	Дата		
ГИП		Каржаова				Блок Б	Стадия: РП; Лист: 10.4; Листов:
Проверил		Оспанов					
Исполнил		Сенченко					
Норм. контр.		Оспанов				Монолитная стена №5	ТОО"Дала-Центр" Лицензия № 14013512 от 12.09.2014г.

Привязан: для жилого дома пл улице Алашахана 34Л в городе Жезказган.

Нор.кон.	Максутова П.К.		04.23
Испол.	Сергазиева А.		04.23
ИНВ. №			

Инв.? подл. | Подпись и дата | Взам. инв.?

Формат А3

Опалубочный чертеж монолитной стены №5 по оси М

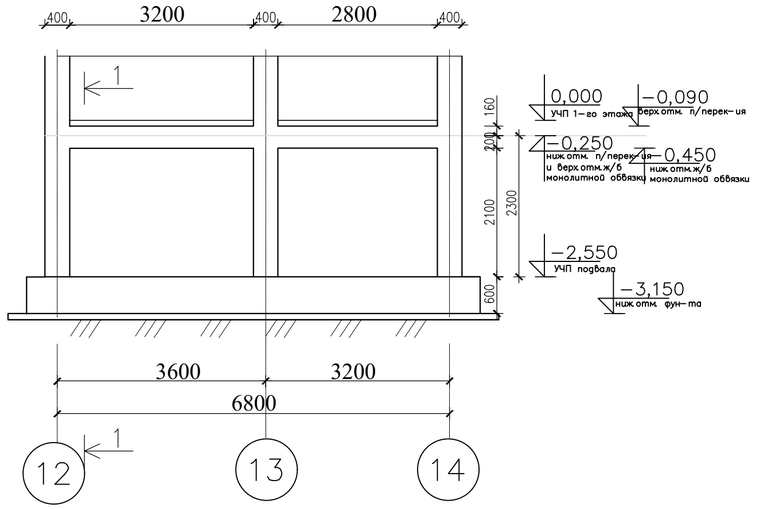

Схема армирования монолитной стены №5 по оси М

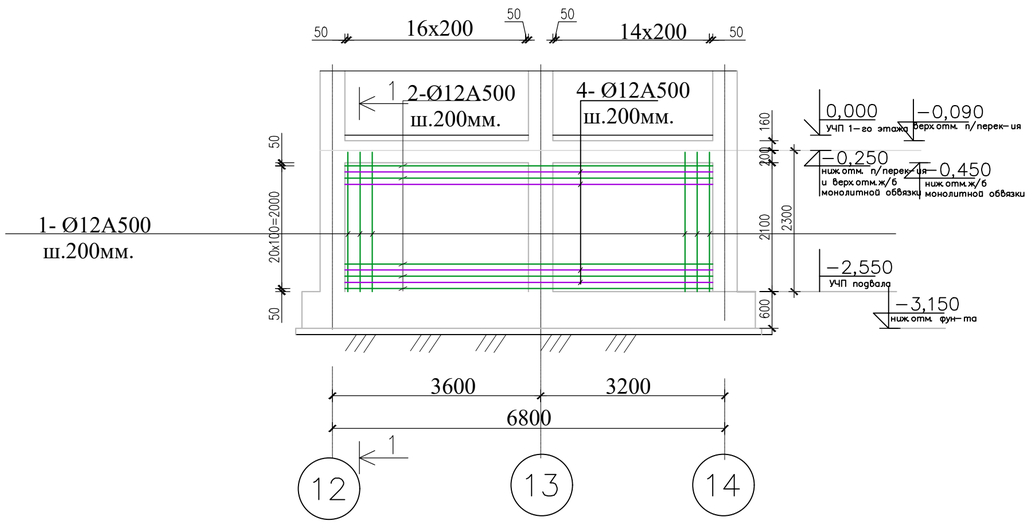

1 - 1

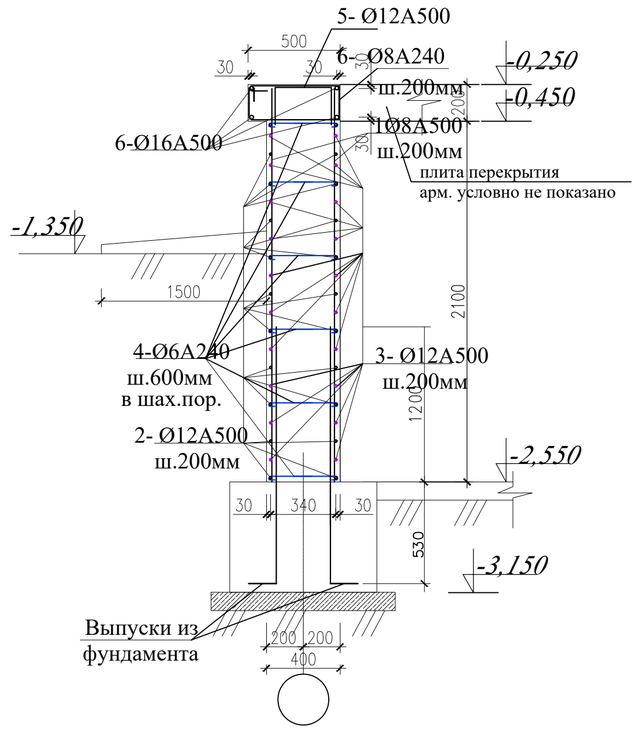

Ведомость деталей

Поз.	Эскиз
4	360, 70, 70
5	270, 300, 300

1. Данный лист смотреть совместно с листами КЖ-8; 23.

						2017-18-КЖ
						Строительство многоэтажного арендного жилого дома по ул.Алашахана, 34Е
Изм.	Кол. уч.	Лист? док.		Подп.	Дата	
ГИП		Каржаова				Блок Б
Проверил		Оспанов				Стадия: РП; Лист: 10.4; Листов:
Исполнил		Сенченко				
Норм. контр.		Оспанов				Монолитная стена №5
						ТОО"Дала-Центр" Лицензия № 14013512 от 12.09.2014г.

Привязан: для жилого дома пл улице Алашахана 34Л в городе Жезказган.

Нор.кон.	Максутова П.К.	04.23
Испол.	Сергазиева А.	04.23
ИНВ. №		

Инв.? подл. | Подпись и дата | Взам. инв.?

Формат А3

Опалубочный чертеж монолитной стены №6 по оси Е

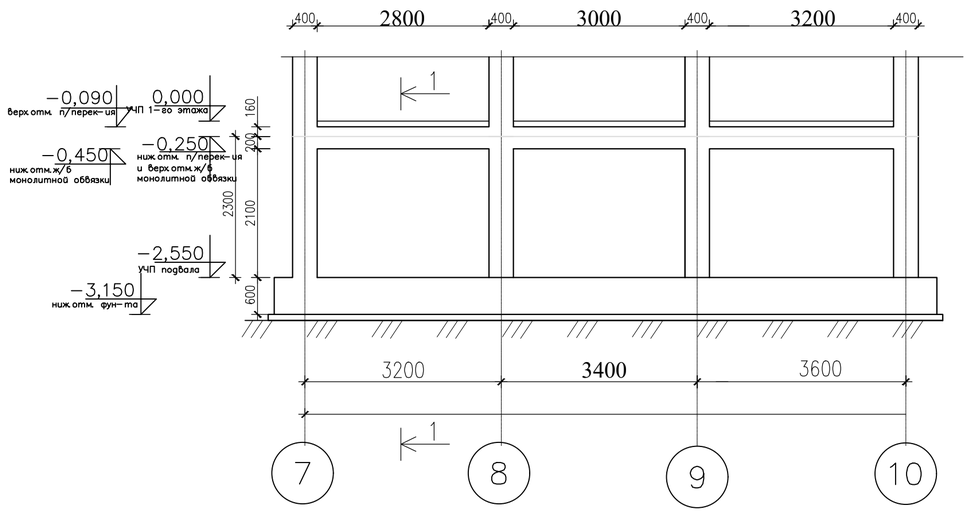

Схема армирования монолитной стены №6 по оси Е

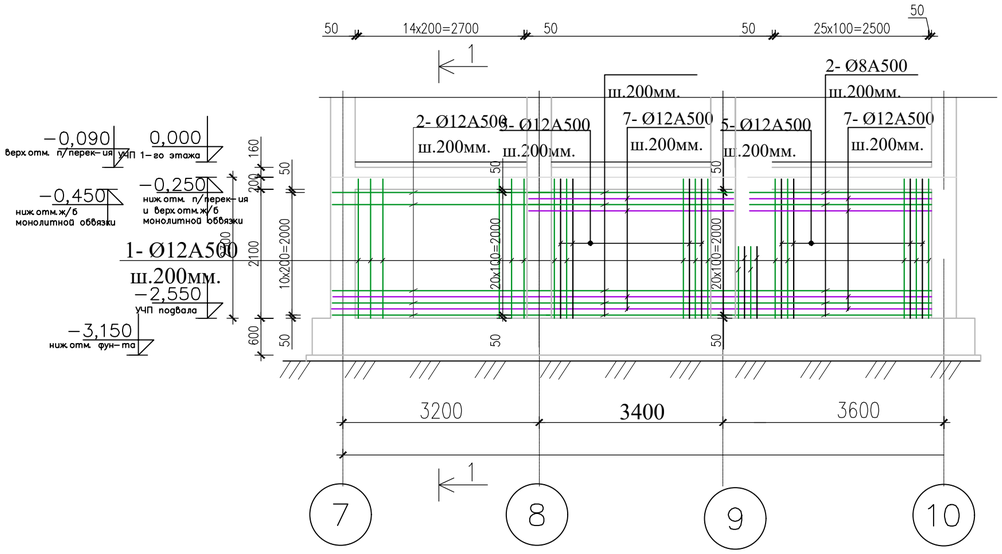

1 - 1

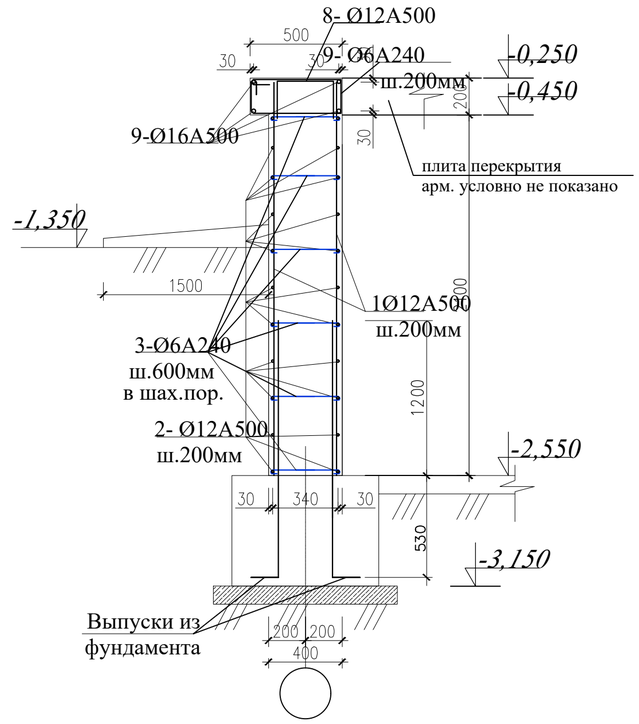

Ведомость деталей

Поз.	Эскиз
3	360, 70, 70
8	270, 300, 300

1. Данный лист смотреть совместно с листами КЖ-8; 23.

Привязан: для жилого дома пл улице Алашахана 34Л в городе Жезказган.

Нор.кон.	Максутова П.К.		04.23
Испол.	Сергазиева А.		04.23
ИНВ. №			

Изм.	Кол. уч.	Лист? док.	Подп.	Дата
ГИП		Каржаова		
Проверил		Оспанов		
Исполнил		Сенченко		
Норм. конт.		Оспанов		

2017-18-КЖ

Строительство многоэтажного арендного жилого дома по ул.Алашахана, 34Е

Блок Б

Стадия	Лист	Листов
РП	10.5	

Монолитная стена №6

ТОО"Дала-Центр"
Лицензия № 14013512 от 12.09.2014г.

Формат А3

Инв.? подл. | Подпись и дата | Взам.инв.?

Опалубочный чертеж монолитной стены №7 по оси Л

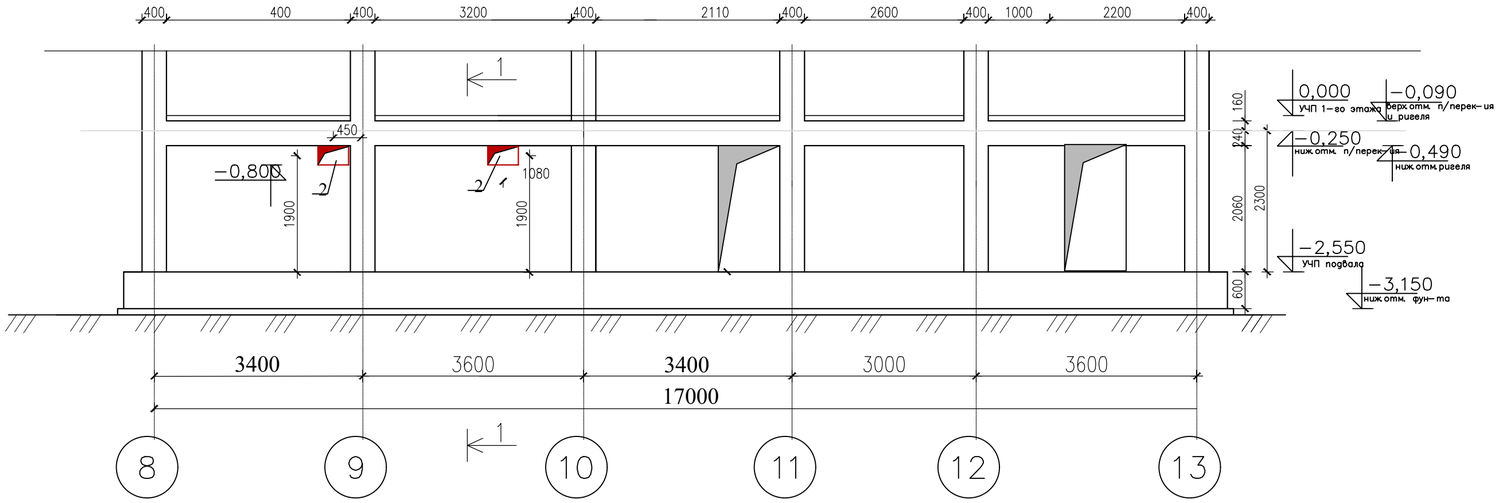

Схема армирования монолитной стены №7 по оси Л

1 - 1

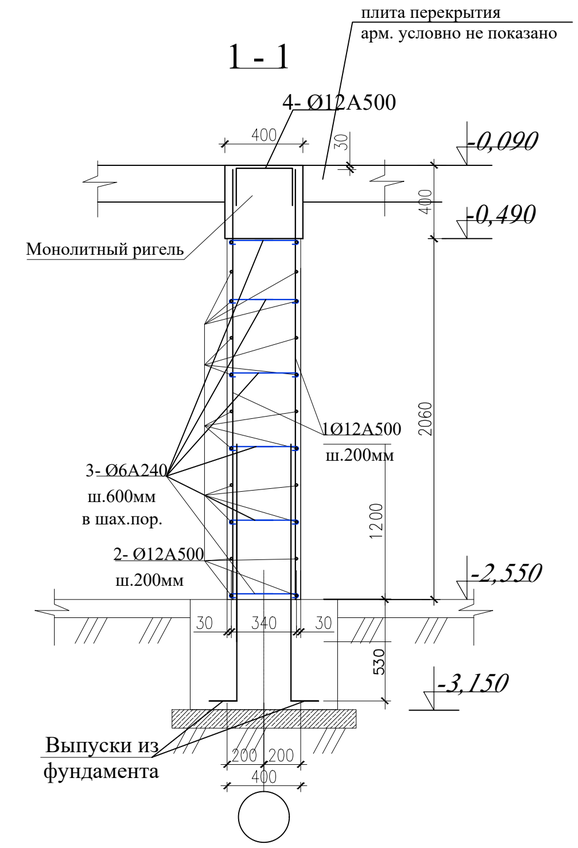

Спецификация

№ п/п	Размеры,мм	Отметка низа	Кол-во шт.	Назначение
1	900x450(h)	-2,250	1	ОВ
2	500x300(h)	-0,800	3	ОВ
3	800x300(h)	-0,800	1	ОВ
4	300x300(h)	-0,800	2	ОВ
5	300x300(h)	-0,750	4	ОВ

Ведомость деталей

Поз.	Эскиз
3	360, 70, 70
4	270, 300, 300

1. Данный лист смотреть совместно с листами КЖ-8; 23.

Привязан: для жилого дома пл улице Алашахана 34Л в городе Жезказган.

Нор.кон.	Максутова П.К.		04.23
Испол.	Сергазиева А.		04.23
ИНВ. №			

Изм.	Кол. уч.	Лист? док.	Подп.	Дата
ГИП		Каржауова		
Проверил		Оспанов		
Исполнил		Сенченко		
Норм. конт.		Оспанов		

2017-18-КЖ

Строительство многоэтажного арендного жилого дома по ул.Алашахана, 34Е

Блок Б

Стадия	Лист	Листов
РП	10.6	

Монолитная стена №7

ТОО"Дала-Центр"
Лицензия № 14013512 от 12.09.2014г.

Взам.инв.? | Подпись и дата | Инв.? подл.

Формат А3

Опалубочный чертеж монолитной стены №8 по оси М

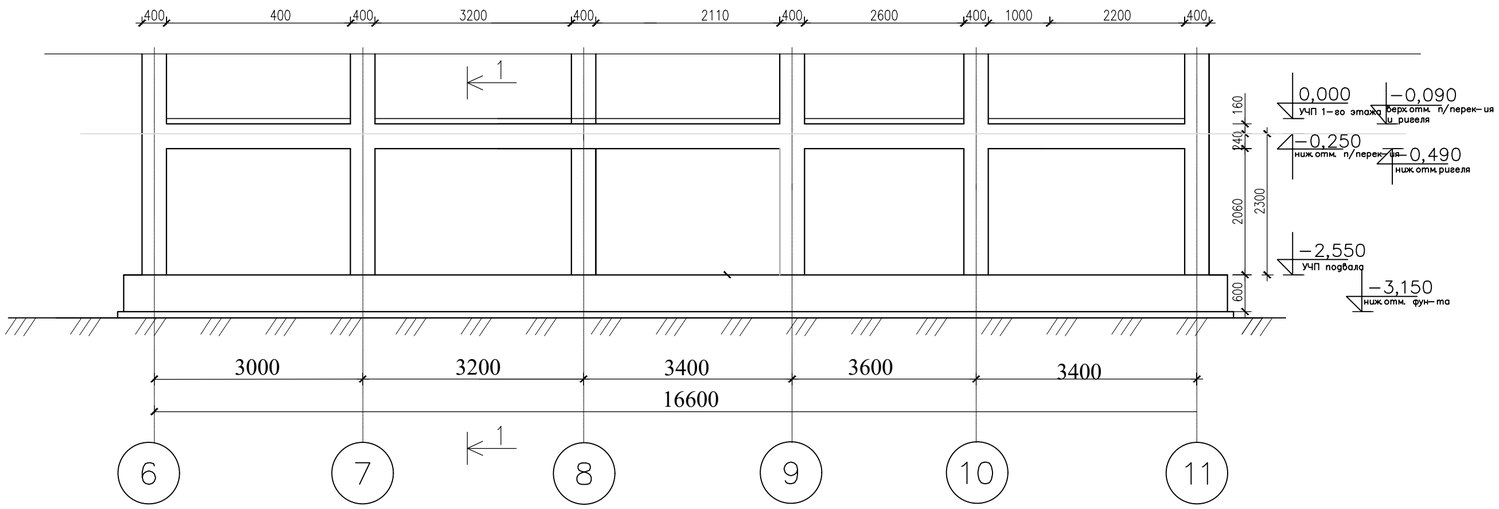

Схема армирования монолитной стены №8 по оси М

1 - 1

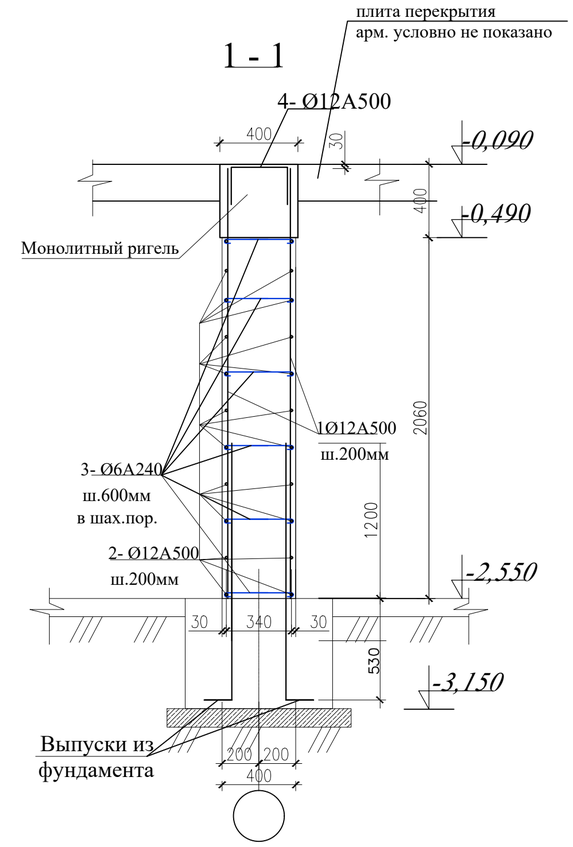

Ведомость деталей

Поз.	Эскиз
3	360, 70, 70
4	270, 300, 300

Спецификация

№ п/п	Размеры,мм	Отметка низа	Кол-во шт.	Назначение
1	900x450(h)	-2,250	1	ОВ
2	500x300(h)	-0,800	3	ОВ
3	800x300(h)	-0,800	1	ОВ
4	300x300(h)	-0,800	2	ОВ
5	300x300(h)	-0,750	4	ОВ

1. Данный лист смотреть совместно с листами КЖ-8; 23.

Привязан: для жилого дома пл улице Алашахана 34Л в городе Жезказган.

Нор.кон.	Максутова П.К.		04.23
Испол.	Сергазиева А.		04.23
ИНВ. №			

Изм.	Кол. уч.	Лист? док.	Подп.	Дата
ГИП		Каржауова		
Проверил		Оспанов		
Исполнил		Сенченко		
Норм. конт.		Оспанов		

2017-18-КЖ

Строительство многоэтажного арендного жилого дома по ул.Алашахана, 34Е

Блок Б

Стадия	Лист	Листов
РП	10.7	

Монолитная стена №8

ТОО"Дала-Центр"
Лицензия № 14013512 от 12.09.2014г.

Взам.инв.? Подпись и дата Инв.? подл.

Формат А3

Опалубочный чертеж монолитной стены №9

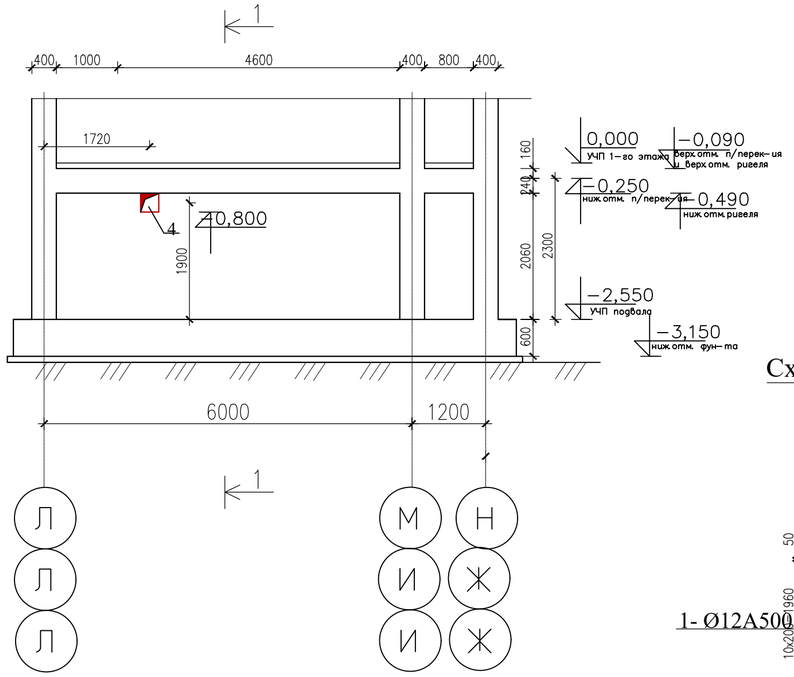

Схема армирования монолитной стены №9

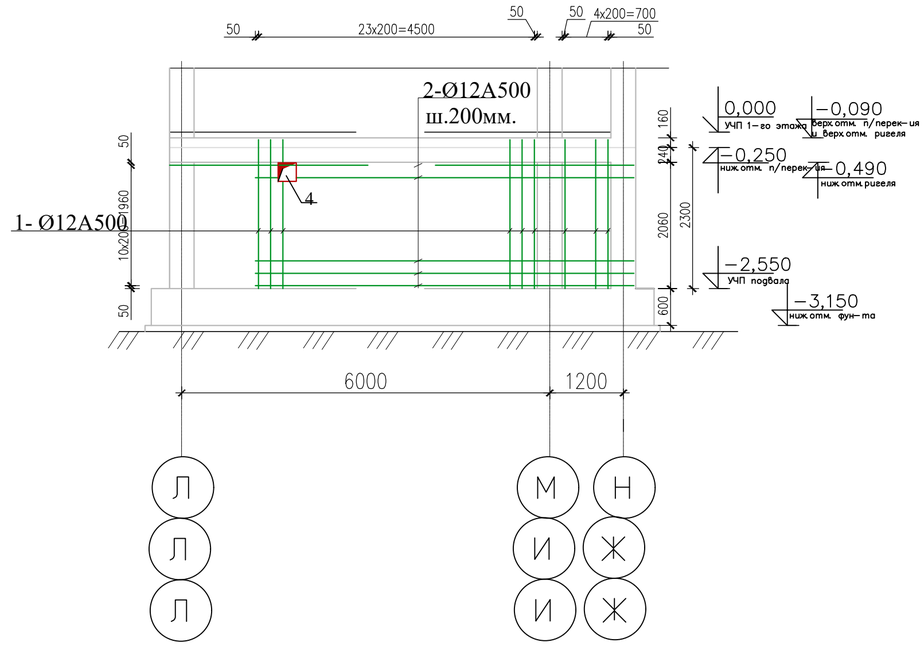

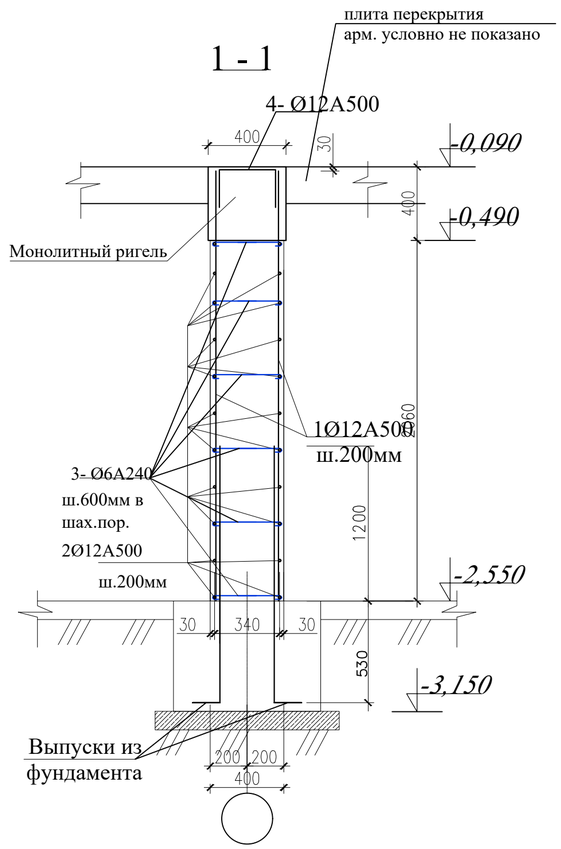

Ведомость деталей

Поз.	Эскиз
3	360, 70, 70
4	270, 300, 300

Спецификация

№ п/п	Размеры,мм	Отметка низа	Кол-во шт.	Назначение
1	900x450(h)	-2,250	1	ОВ
2	500x300(h)	-0,800	3	ОВ
3	800x300(h)	-0,800	1	ОВ
4	300x300(h)	-0,800	2	ОВ
5	300x300(h)	-0,750	4	ОВ

1. Данный лист смотреть совместно с листами КЖ-8; 24.

Привязан: для жилого дома пл улице Алашахана 34Л в городе Жезказган.

Нор.кон.	Максутова П.К.		04.23
Испол.	Сергазиева А.		04.23
ИНВ. №			

Изм.	Кол. уч.	Лист? док.	Подп.	Дата
ГИП		Каржаова		
Проверил		Оспанов		
Исполнил		Сенченко		
Норм. конт.		Оспанов		

2017-18-КЖ

Строительство многоэтажного арендного жилого дома по ул.Алашахана, 34Е

Блок Б

Стадия	Лист	Листов
РП	10.8	

Монолитная стена №9

ТОО"Дала-Центр"
Лицензия № 14013512 от 12.09.2014г.

Взам.инв.? | Подпись и дата | Инв.? подл.

Формат А3

Опалубочный чертеж монолитной стены №10 по оси 11

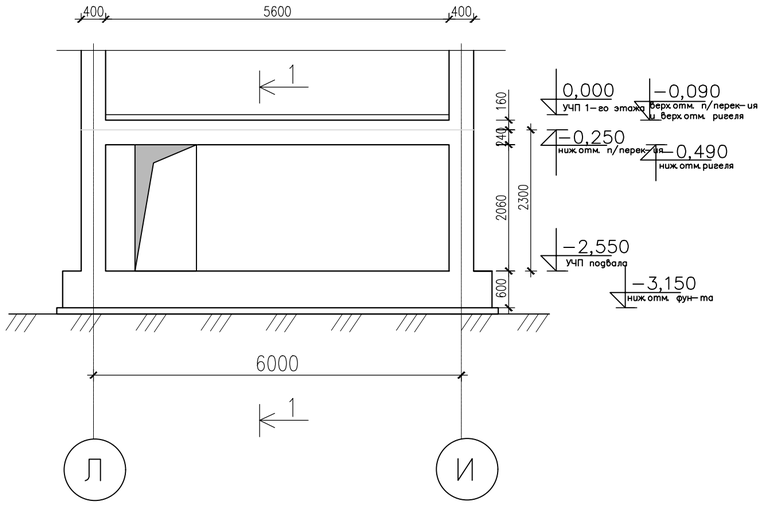

Схема армирования монолитной стены №10 по оси 11

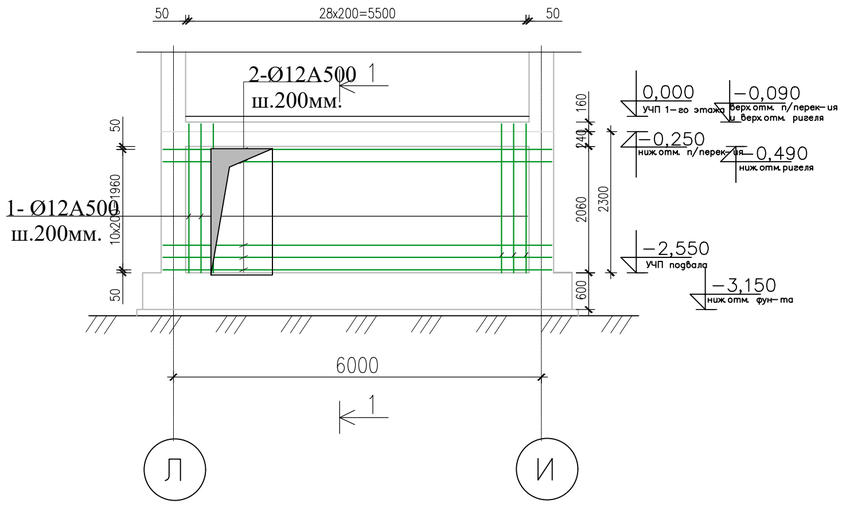

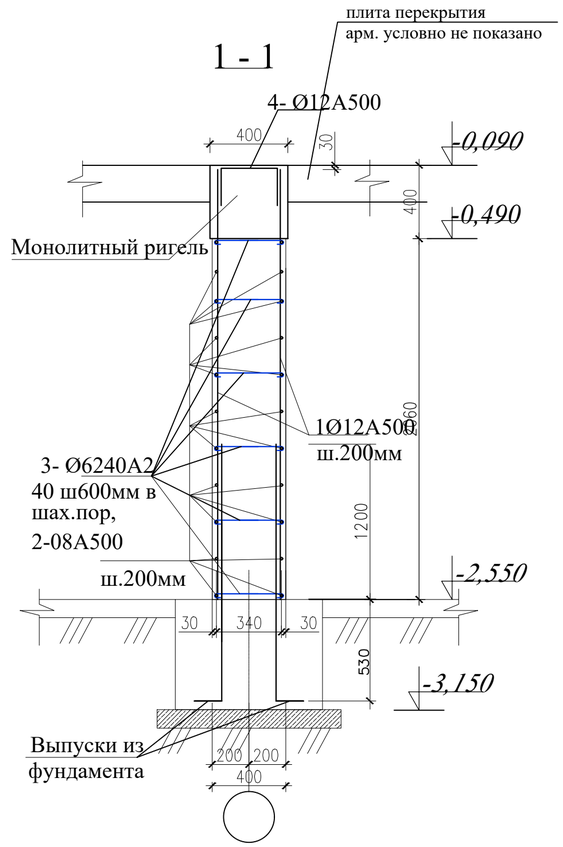

Ведомость деталей

Поз.	Эскиз
3	360, 70, 70
4	270, 300, 300

1. Данный лист смотреть совместно с листами КЖ-8; 23.

Привязан: для жилого дома пл улице Алашахана 34Л в городе Жезказган.			
Нор.кон.	Максутова П.К.		04.23
Испол.	Сергазиева А.		04.23
ИНВ. №			

Изм.	Кол. уч.	Лист? док.	Подп.	Дата		
ГИП		Каржаова			2017-18-КЖ	
Проверил		Оспанов			Строительство многоэтажного арендного жилого дома по ул.Алашахана, 34Е	
Исполнил		Сенченко			Блок Б	Стадия: РП; Лист: 10.9; Листов:
Норм. конт.		Оспанов			Монолитная стена №10	ТОО"Дала-Центр" Лицензия № 14013512 от 12.09.2014г.

Инв.? подл. | Подпись и дата | Взам.инв.?

Формат А3

Опалубочный чертеж монолитной стены №11 по оси 8 и 13

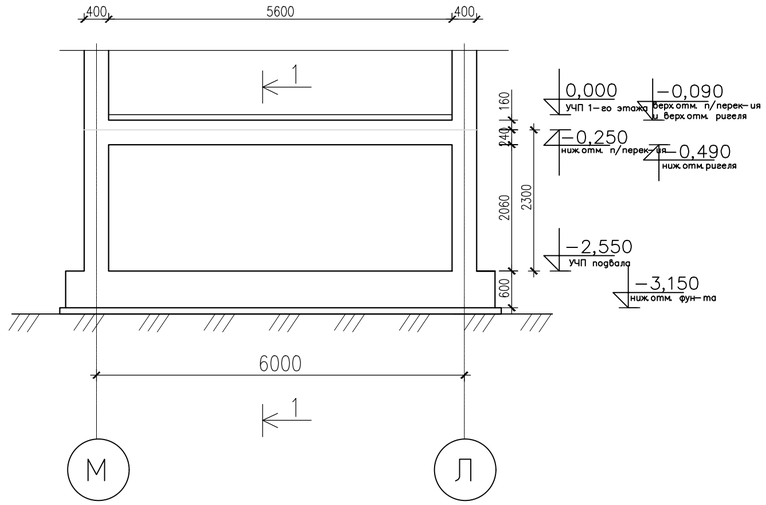

Схема армирования монолитной стены №11 по оси 8 и 13

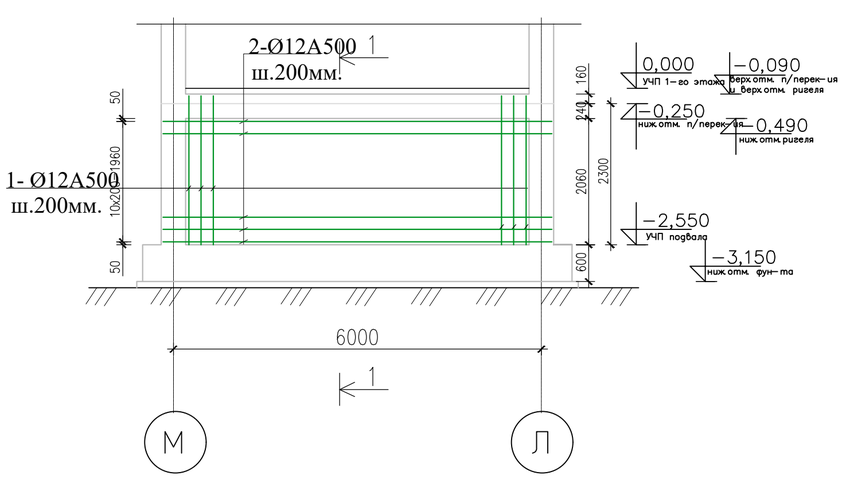

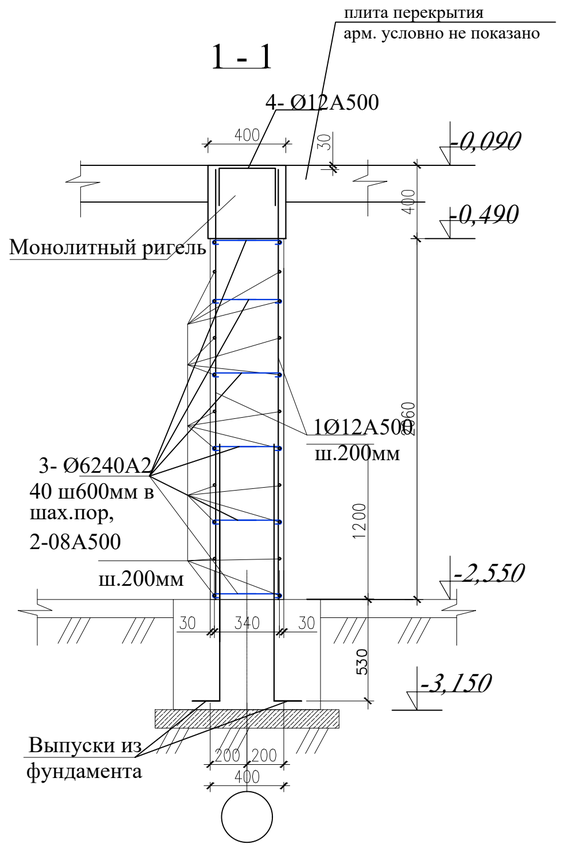

Ведомость деталей

Поз.	Эскиз
3	360, 70, 70
4	270, 300, 300

1. Данный лист смотреть совместно с листами КЖ-8; 23.

Привязан: для жилого дома пл улице Алашахана 34Л в городе Жезказган.			
Нор.кон.	Максутова П.К.		04.23
Испол.	Сергазиева А.		04.23
ИНВ. №			

Изм.	Кол. уч.	Лист? док.	Подп.	Дата
ГИП		Каржаова		
Проверил		Оспанов		
Исполнил		Сенченко		
Норм. конт.		Оспанов		

2017-18-КЖ

Строительство многоэтажного арендного жилого дома по ул.Алашахана, 34Е

Блок Б

Стадия	Лист	Листов
РП	10.10	

Монолитная стена №11

ТОО"Дала-Центр"
Лицензия № 14013512 от 12.09.2014г.

Формат А3

Инв.? подл. | Подпись и дата | Взам.инв.?

Опалубочный чертеж монолитной стены №12 по оси 6 и 14

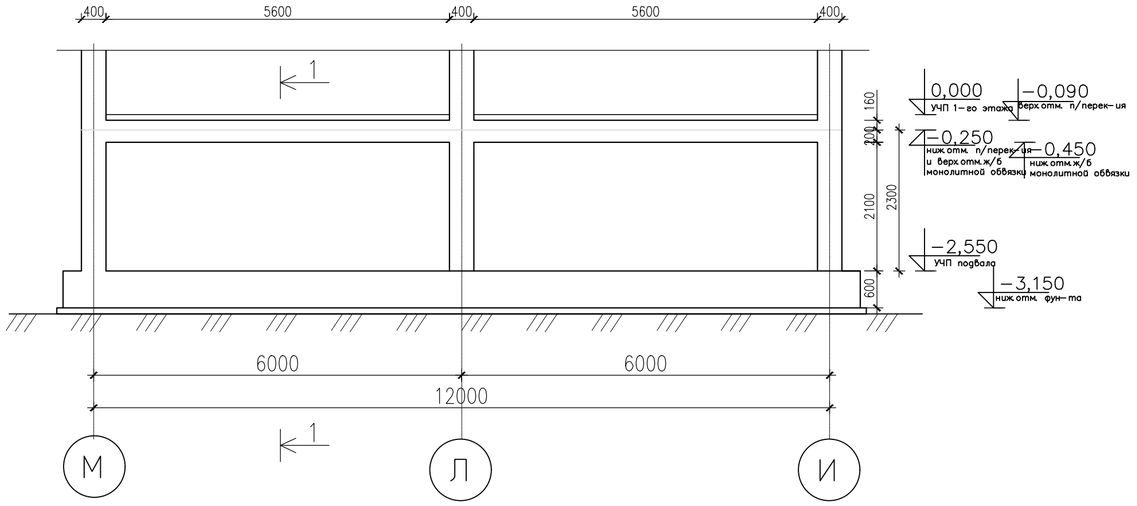

Схема армирования монолитной стены №6 по оси А

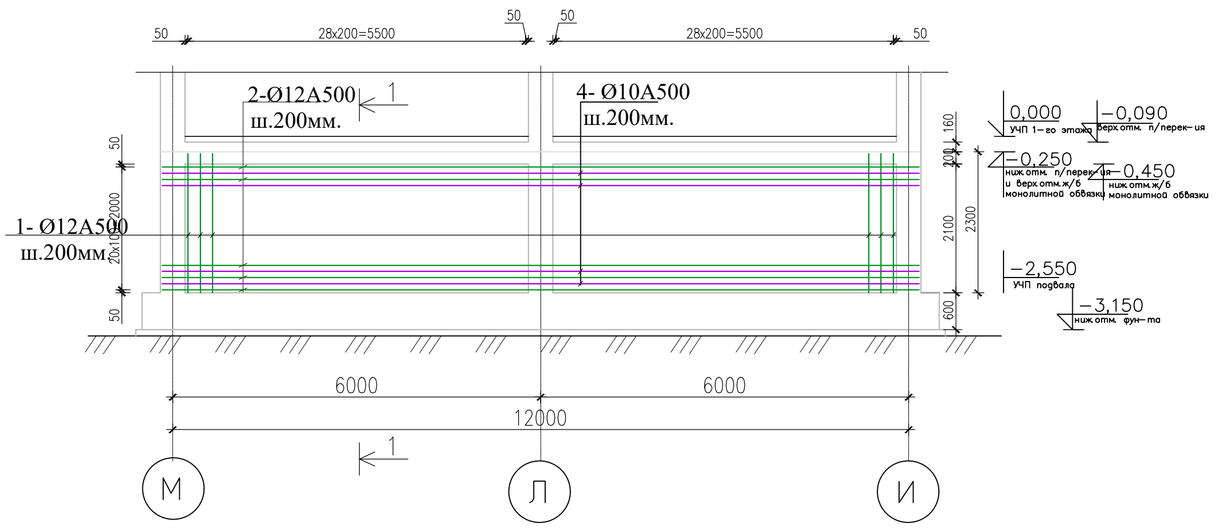

1 - 1

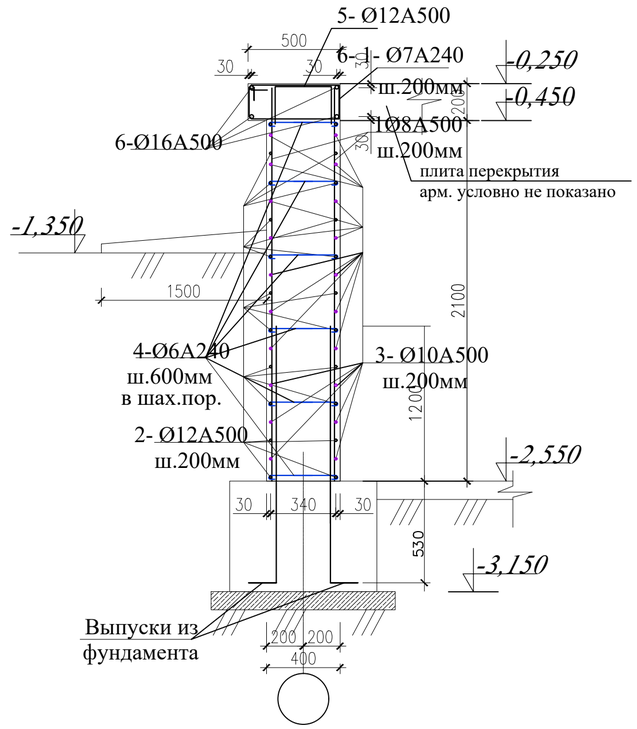

Ведомость деталей

Поз.	Эскиз
4	360, 70, 70
5	270, 300, 300

1. Данный лист смотреть совместно с листами КЖ-8; 23.

						2017-18-КЖ
						Строительство многоэтажного арендного жилого дома по ул.Алашахана, 34Е
Изм.	Кол. уч.	Лист? док.		Подп.	Дата	
ГИП		Каржаова				Блок Б
Проверил		Оспанов				Стадия: РП; Лист: 10.11; Листов:
Исполнил		Сенченко				
Норм. контр.		Оспанов				Монолитная стена №12
						ТОО"Дала-Центр" Лицензия № 14013512 от 12.09.2014г.

Привязан: для жилого дома пл улице Алашахана 34Л в городе Жезказган.

Нор.кон.	Максутова П.К.	04.23
Испол.	Сергазиева А.	04.23
ИНВ. №		

Инв.? подл. | Подпись и дата | Взам. инв.?

Формат А3

Опалубочный чертеж монолитной стены №13 по оси 11

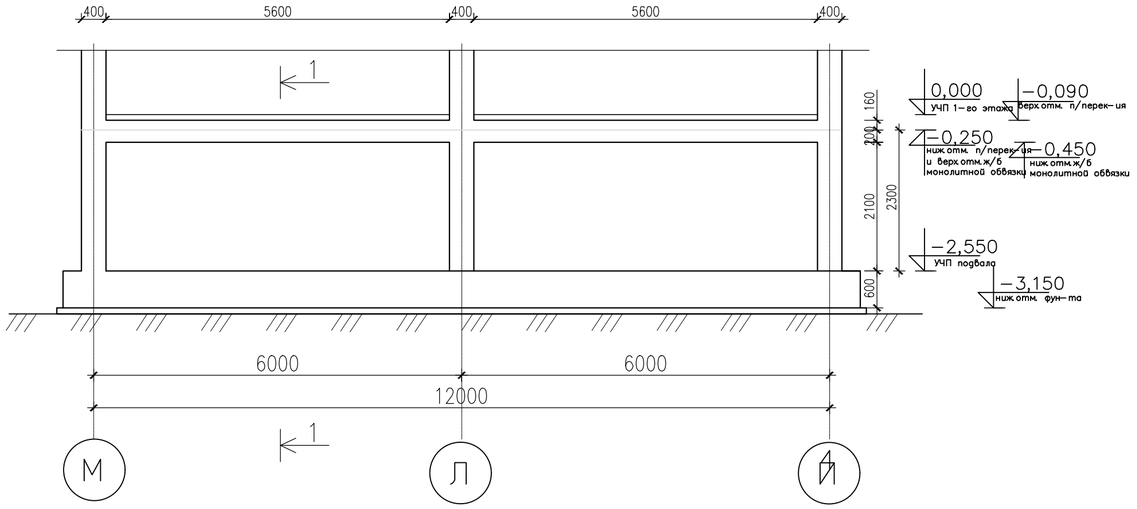

Схема армирования монолитной стены №13 по оси 11

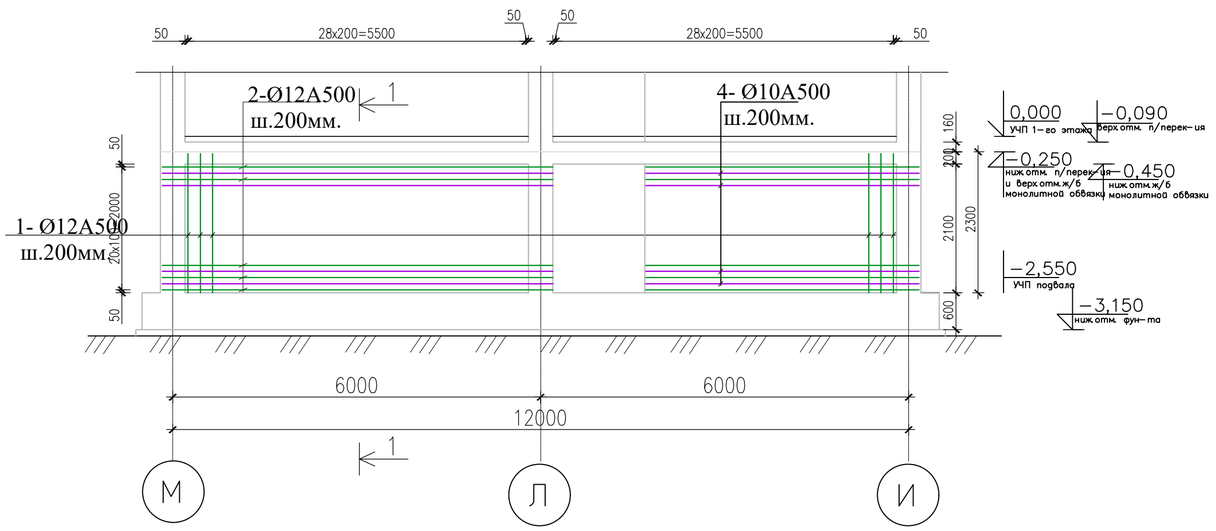

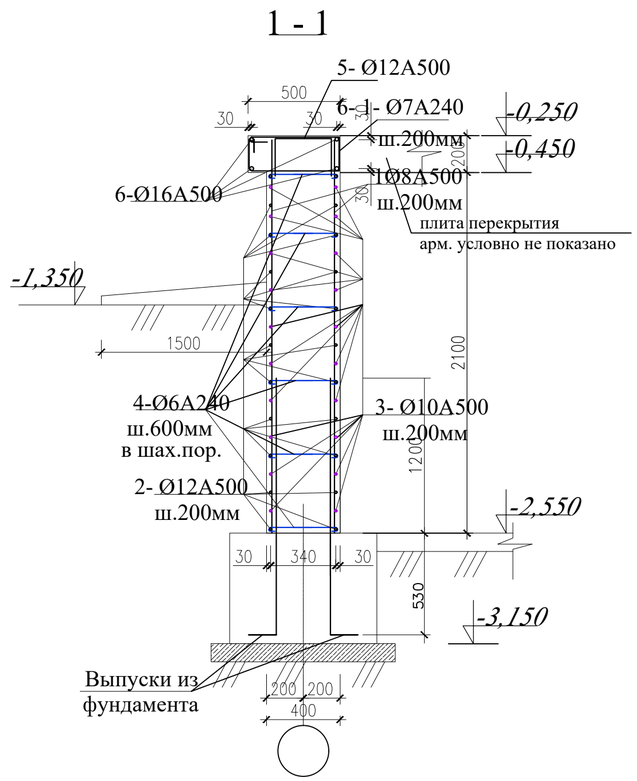

Ведомость деталей

Поз.	Эскиз
4	360, 70, 70
5	270, 300, 300

1. Данный лист смотреть совместно с листами КЖ-8; 23.

						2017-18-КЖ
						Строительство многоэтажного арендного жилого дома по ул.Алашахана, 34Е
Изм.	Кол. уч.	Лист? док.		Подп.	Дата	
ГИП		Каржаова				Блок Б
Проверил		Оспанов				
Исполнил		Сенченко				
Норм. контр.		Оспанов				Монолитная стена №13

Стадия	Лист	Листов
РП	10.12	

ТОО"Дала-Центр"
Лицензия № 14013512 от 12.09.2014г.

Привязан: для жилого дома пл улице Алашахана 34Л в городе Жезказган.

Нор.кон.	Максутова П.К.	04.23
Испол.	Сергазиева А.	04.23
ИНВ. №		

Инв.? подл. | Подпись и дата | Взам. инв.?

Формат А3

Опалубочный чертеж монолитной стены №14 по оси 11,12,12,13

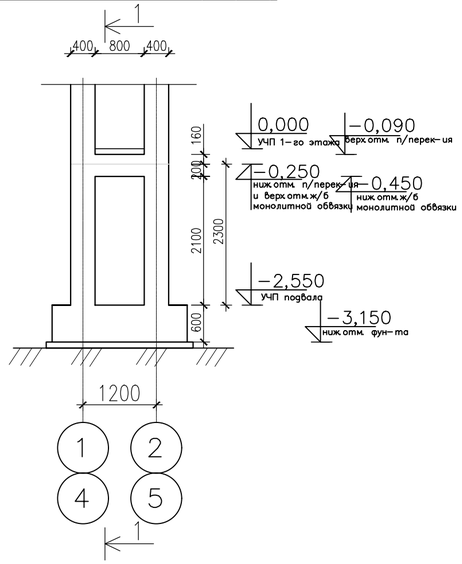

Схема армирования монолитной стены №14 по оси 11,12,12,13

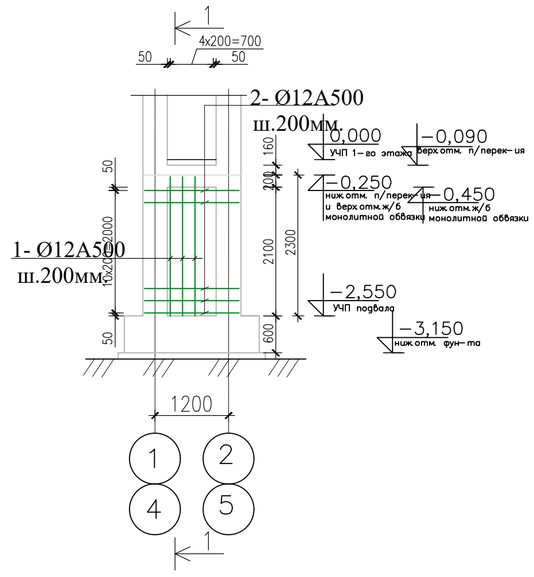

Опалубочный чертеж монолитной стены №15 по оси В

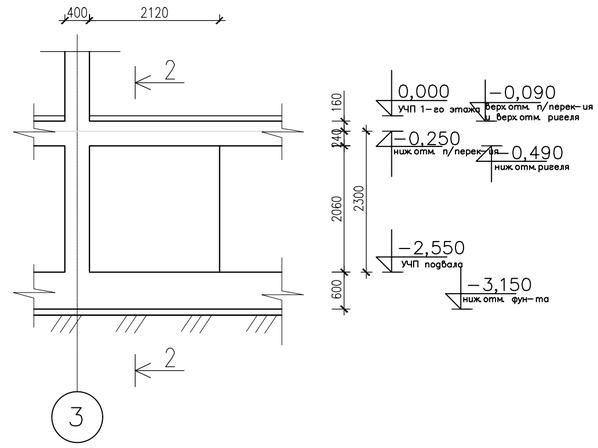

Схема армирования монолитной стены №15 по оси В

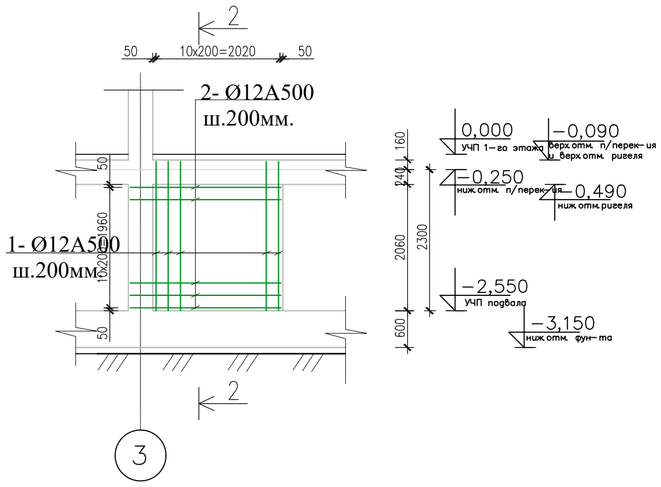

1 - 1

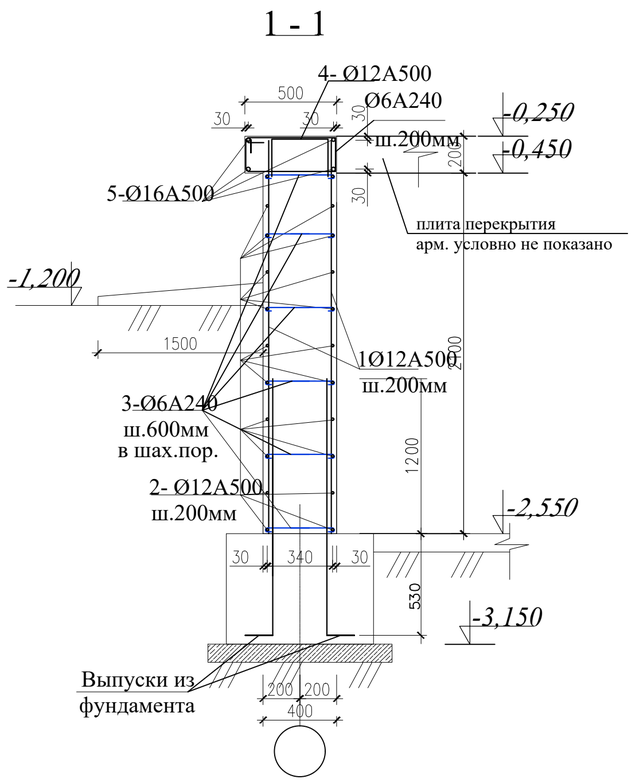

2 - 2

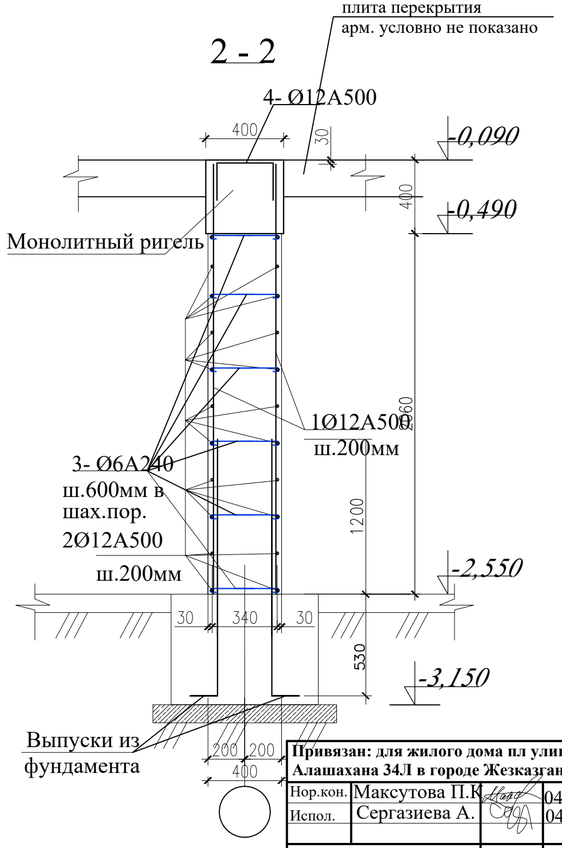

Ведомость деталей

Поз.	Эскиз
3	360, 70, 70
4	270, 300, 300

1. Данный лист смотреть совместно с листами КЖ-8; 24.

Привязан: для жилого дома пл улице Алашахана 34Л в городе Жезказган.

Нор.кон.	Максутова П.К.		04.23
Испол.	Сергазиева А.		04.23
ИНВ. №			

Изм.	Кол. уч.	Лист? док.	Подп.	Дата
ГИП		Каржаува		
Проверил		Оспанов		
Исполнил		Сенченко		
Норм. конт.		Оспанов		

2017-18-КЖ

Строительство многоэтажного арендного жилого дома по ул.Алашахана, 34Е

Блок Б

Стадия	Лист	Листов
РП	10.13	

Монолитная стена №14,15

ТОО"Дала-Центр"
Лицензия № 14013512 от 12.09.2014г.

Формат А3

Подпись и дата | Взам.инв.? | Инв.? подл.

Спецификация элементов и материалов к схеме армирования монолитных стен подвала (начало)

№ поз	Обозначение	Наименование	К-во	Масса ед.кг	Прим.
		Монолитная стена №1	1 шт.		
1	ГОСТ 34028-2016	Ø12 A500, L=2430мм, шт.	40	2,16	86,4
2	-//-	Ø12 A500, L=п.м.	80,4	0,888	71,40
3	-//-	Ø6 A 240, L=500 мм, шт.	30	0,111	3,33
4	-//-	Ø12 A 500, L=870 мм, шт.	13	0,77	10,01
				Итого:	64,52
	Материалы:	Бетон кл.С20/25,W6, F50 на сульфатостойком портландцем, м3.	3,02		м³
		Монолитная стена №2	2 шт.		
1	ГОСТ 34028-2016	Ø12 A500, L=2430мм, шт.	40	2,16	86,4
2	-//-	Ø12 A500, L=п.м.	80,4	0,888	71,40
3	-//-	Ø6 A 240, L=500 мм, шт.	30	0,111	3,33
4	-//-	Ø12 A 500, L=870 мм, шт.	13	0,77	10,01
				Итого:	60,8
	Материалы:	Бетон кл.С20/25,W6, F50 на сульфатостойком портландцем, м3.	2,8		м³
		Монолитная стена №3	1 шт.		
1	ГОСТ 34028-2016	Ø12 A500, L=2430мм, шт.	40	2,16	86,4
2	-//-	Ø12 A500, L=п.м.	80,4	0,888	71,40
3	-//-	Ø6 A 240, L=500 мм, шт.	30	0,111	3,33
4	-//-	Ø12 A 500, L=870 мм, шт.	13	0,77	10,01
				Итого:	62,6
	Материалы:	Бетон кл.С20/25,W6, F50 на сульфатостойком портландцем, м3.	2,9		м³
		Монолитная стена №4	1 шт.		
1	**ГОСТ 34028-2016**	Ø12 A500, L=2270мм, шт.	54	2,02	109,08
2	-//-	Ø12 A500, L=п.м.	211,36	0,77	162,75
3	-//-	Ø6 A 240, L=500 мм, шт.	108	0,111	11,99
4	-//-	Ø12 A500 L=1170мм, шт.	46	1,04	47,84
5	-//-	Ø12 A500, L=2270мм, шт.	26	2,02	52,52
6	-//-	Ø12 A500, L=1170мм, шт.	46	1,04	47,84
7	-//-	Ø10 A A400, L=п.м.	143,48	0,617	88,53
8	-//-	Ø12 A500 L=870 мм, шт.	86	0,77	66,22
9	**ГОСТ 34028-2016**	Ø16 A400, L=п.м.	15,76	1,578	24,87
10	-//-	Ø6 A240, L=1480мм, шт.	20	0,329	6,58
				Итого:	359,3
	Материалы:	Бетон кл.С20/25,W6, F50 на сульфатостойком портландцем, м3.	6,74		м³
		Гидроизоляия - горячий битум за 2 раза	27,84		м²

Спецификация элементов и материалов к схеме армирования монолитных стен подвала (продолжение)

№ поз	Обозначение	Наименование	К-во	Масса ед.кг	Прим.
		Монолитная стена №5	1 шт.		
1	ГОСТ 34028-2016	Ø12 A500 L=2270мм, шт.	86	2,02	173,72
2	-//-	Ø12 A500L=п.м.	221,76	0,888	196,92
3	-//-	Ø6 A 240, L=500 мм, шт.	96	0,111	10,66
4	-//-	Ø12 A500, L=870 мм, шт.	43	0,77	33,11
5	**ГОСТ 34028-2016**	Ø16 A 500 L=п.м.	44,32	1,578	69,94
6	-//-	Ø6 A 240, L=1480мм, шт.	56	0,329	18,42
				Итого:	278,55
	Материалы:	Бетон кл.С20/25,W6, F50 на сульфатостойком портландцем, м3.	7,22		м³
		Гидроизоляия - горячий битум за 2 раза	26,16		м²
		Монолитная стена №6	1 шт.		
1	ГОСТ 34028-2016	Ø12 A500, L=2430мм, шт.	56	2,16	120,96
2	-//-	Ø12 A500 L=п.м.	139,48	0,888	123,86
3	-//-	Ø6 A 240 L=500 мм, шт.	60	0,111	6,66
4	-//-	Ø12 A500, L=870 мм, шт.	28	0,344	9,63
				Итого:	125,14
	Материалы:	Бетон кл.С20/25,W6, F50 на сульфатостойком портландцем, м3.	4,61		м³
		Монолитная стена №7	1 шт.		
1	ГОСТ 34028-2016	Ø12 A500 L=2270мм, шт.	112	2,02	226,24
2	-//-	Ø12 A500, L=п.м.	271,48	0,888	241,07
3	-//-	Ø6 A 240, L=500 мм, шт.	120	0,111	13,32
4	-//-	Ø10 A 400, L=п.м.	271,48	0,617	167,50
5	-//-	Ø12 A 500 L=870 мм, шт.	56	0,77	43,12
6	ГОСТ 34028-2016	Ø16 A 500 L=п.м.	49,36	1,578	77,89
7	-//-	Ø6 A 240, L=1480мм, шт.	62	0,329	20,40
	Материалы:	Бетон кл.С20/25,W6, F50 на сульфатостойком портландцем, м3.	9,41		м³
		Гидроизоляия - горячий битум за 2 раза	29,76		м²

Взам.инв.? | Подпись и дата | Инв.? подл.

Привязан: для жилого дома пл улице Алашахана34 Л в городе Жезказган.

Нор.кон.	Максутова П.К.		04.23
Испол.	Сергазиева А.		04.23

ИНВ. №

Изм.	Кол. уч.	Лист? док.	Подп.	Дата	2017-18-КЖ	
ГИП		Каржауова			Строительство многоэтажного арендного жилого дома по ул.Алашахана, 34Е	
Проверил		Оспанов			Блок Б	Стадия: РП; Лист: 11; Листов:
Исполнил		Сенченко				
Норм. конт.		Оспанов			Спецификация монолитных стен подвала	ТОО"Дала-Центр" Лицензия № 14013512 от 12.09.2014г.

Формат А3

Спецификация элементов и материалов к схеме армирования монолитных стен подвала (продолжение)

№ поз	Обозначение	Наименование	К-во	Масса ед.кг	Прим.
		Монолитная стена №8	4 шт.		
1	ГОСТ 34028-2016	Ø12 А500 L=2270мм, шт.	112	2,02	226,24
2	-//-	Ø12 А500, L=п.м.	271,48	0,888	241,07
3	-//-	Ø6 А 240, L=500 мм, шт.	120	0,111	13,32
4	-//-	Ø10 А 400, L=п.м.	271,48	0,617	167,50
5	-//-	Ø12 А 500 L=870 мм, шт.	56	0,77	43,12
6	ГОСТ 34028-2016	Ø16 А 500 L=п.м.	49,36	1,578	77,89
7	-//-	Ø6 А 240, L=1480мм, шт.	62	0,329	20,40
	Материалы:	Бетон кл.С20/25,W6, F50 на сульфатостойком портландцем, м3.	9,41		м³
		Гидроизоляия - горячий битум за 2 раза	29,76		м²
		Монолитная стена №9	3 шт		
1	ГОСТ 34028-2016	Ø12 А500, L=2430мм, шт.	20	2,16	43,2
2	-//-	Ø12 А500, L=п.м.	54,12	0,888	48,06
3	-//-	Ø6 А А240, L=500 мм, шт.	18	0,111	2,0
4	-//-	Ø12 А500, L=870 мм, шт.	10	0,77	7,7
				Итого:	46,02
	Материалы:	Бетон кл.С20/25,W6, F50 на сульфатостойком портландцем, м3.	1,74		м³
		Монолитная стена №10	1 шт.		
1	ГОСТ 34028-2016	Ø12 А500, L=2430мм, шт.	26	2,16	56,16
2	-//-	Ø12 А500, L=п.м.	80,4	0,888	71,40
3	-//-	Ø6 А 240, L=500 мм, шт.	30	0,111	3,33
4	-//-	Ø12 А 500, L=870 мм, шт.	13	0,77	10,01
				Итого:	64,52
	Материалы:		2,41		м³
		Монолитная стена №11	1 шт.		
1	ГОСТ 34028-2016	Ø12 А500, L=2430мм, шт.	38	2,16	82,08
2	-//-	Ø12 А500, L=п.м.	92,84	0,888	82,44
3	-//-	Ø6 А 240, L=500 мм, шт.	42	0,111	4,66
4	-//-	Ø12 А500 L=870 мм, шт.	19	0,77	14,63
				Итого:	84,35
	Материалы:	Бетон кл.С20/25,W6, F50 на сульфатостойком портландцем, м3.	3,19		м³
		Монолитная стена №12	2 шт.		
1	ГОСТ 34028-2016	Ø12 А500 L=п.м.	22,4	0,888	19,89
2	-//-	Ø12 А500,L=п.м.	19,06	0,888	16,93
3	-//-	Ø6 А 240, L=500 мм, шт.	13	0,111	1,44
4	-//-	Ø12 А 500, L=870 мм, шт.	8	0,77	6,16
				Итого:	30,57
	Материалы:	Бетон кл.С20/25,W6, F50 на сульфатостойком портландцем, м3.	0,73		м³

Спецификация элементов и материалов к схеме армирования монолитных стен подвала (окончание)

№ поз	Обозначение	Наименование	К-во	Масса ед.кг	Прим.
		Монолитная стена №13	1 шт.		
1	ГОСТ 34028-2016	Ø12 А500, L=2430мм, шт.	24	2,16	51,84
2	-//-	Ø12 А500, L=п.м.	67,2	0,888	59,94
3	-//-	Ø6 А 240, L=500 мм, шт.	30	0,111	3,33
4	-//-	Ø12 А500, L=870 мм, шт.	12	0,77	9,24
5	-//-	Ø14 А 400, L=п.м	2,25	1,208	2,72
				Итого:	59,76
	Материалы:	Бетон кл.С20/25,W6, F50 на сульфатостойком портландцем, м3.	2,3		м³
		Монолитная стена №14	4 шт.		
1	ГОСТ 34028-2016	Ø12 А500, L=2430мм, шт.	104	2,16	224,64
2	-//-	Ø12 А500, L=п.м.	248,16	0,888	220,37
3	-//-	Ø6 А 240, L=500 мм, шт.	20	0,111	2,22
4	-//-	Ø12 А500, L=870 мм, шт.	52	0,77	40,04
				Итого:	217,97
	Материалы:	Бетон кл.С20/25,W6, F50 на сульфатостойком портландцем, м3.	8,28		м³
		Монолитная стена №15	1 шт.		
1	ГОСТ 34028-2016	Ø12 А500, L=2430мм, шт.	124	2,16	267,84
2	-//-	Ø12 А500, L=п.м.	297,88	0,888	264,52
3	-//-	Ø6 А 240 L=500 мм, шт.	132	0,111	14,65
4	-//-	Ø12 А500 L=870 мм, шт.	62	0,77	47,74
5	ГОСТ 34028-2016	Ø16 А 500 L=п.м.	54,16	1,578	85,46
6	-//-	Ø6 А 240, L=1480мм, шт.	68	0,329	22,37
7	-//-	Ø14 А 500, L=п.м	4,05	1,208	4,89
				Итого:	385,4
	Материалы:	Бетон кл.С20/25,W6, F50 на сульфатостойком портландцем, м3.	10,42		м³
		Гидроизоляия - горячий битум за 2 раза	32,48		м²

Взам.инв.? | Подпись и дата | Инв.? подл.

Привязан для жилого дома пл улице Алашахана 34,1 в городе Жезказган.

Нор.кон.	Максутова П.К.		04.23
Исп.	Сергазиева А.		04.23
ИНВ. №			

							2017-18-КЖ
							Строительство многоэтажного арендного жилого дома по ул.Алашахана, 34Е
Изм.	Кол. уч.	Лист? док.	Подп.	Дата			
ГИП		Каржауова			Блок Б	Стадия: РП	Лист: 12	Листов:
Проверил		Оспанов					
Исполнил		Сенченко					
Норм. контр.		Оспанов			Спецификация монолитных стен подвала и лифтовой шахты	ТОО"Дала-Центр" Лицензия № 14013512 от 12.09.2014г.	

Формат А3

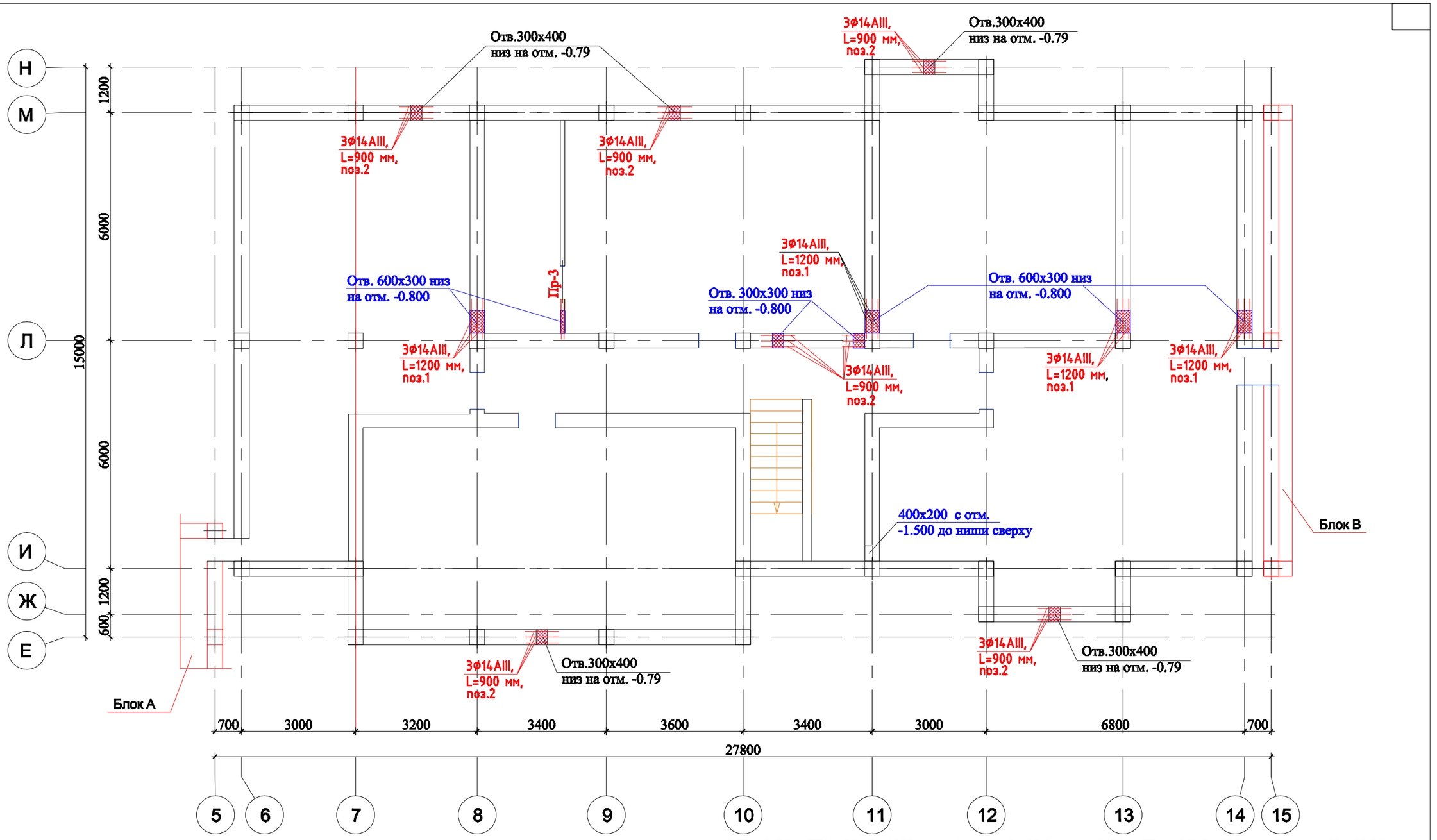

1.Поз.1 Ø14AIII(A400), L=1200 мм - 14шт. -1.45 - 20.3 кг; поз.2 Ø14AIII(A400), L=900 мм - 21шт. -1.09 - 22.89 кг

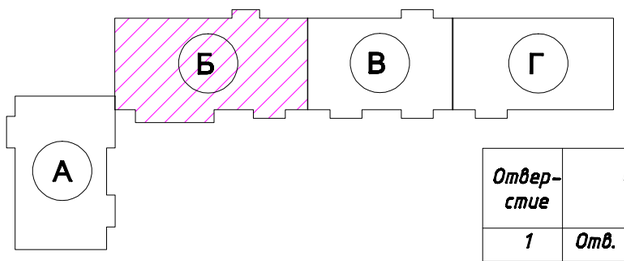

Ведомость отверстий

Отверстие	Размеры отверстия (bxh), мм	Отм. низа отверстия	Кол.	Назначение
1	Отв. в стене подвала 600х300	-0.800	5	ОВ
2	Отв. в стене подвала 300х300	-0.800	2	ОВ
3	Ниша в стене подвала 400х200	с отм. -1.500	1	ОВ
4	Отв. в стене подвала 300х400	-0.790	5	АР

Согласовано

раздел ОВ	Шлыкова	12.17
раздел ВК	Жусупов	12.17
раздел ЭОМ,СС	Умирбеков	12.17
раздел ПЗ	Несперенко	12.17
раздел АР	Гасанова	12.17
раздел КЖ	Тян	12.17

Взам. инв.№ | Подп. и дата | Инв. № подл.

Изм.	Кол. уч.	Лист	№ док.	Подп.	Дата
Проверил		Оспанов			
Разработал		Тян А.М.			
Н.контроль		Оспанов			

2017-18-КЖ

Строительство многоэтажного арендного жилого дома по ул.Алашахана, 34Е

Многоэтажный арендный 90-квартирный жилой дом Блок Б

Стадия	Лист	Листов
РП	13	

Схема расположения перемычек подвала.

ТОО"Дала-Центр" Лицензия № 14013512 от 12.09.2014г.

Формат А3

Согласовано

раздел ОВ	Шилохвостов	12.17
раздел ВК	Жусупов	12.17
раздел ЭОМ,СС	Умирбеков	12.17
раздел ПП	Нестеренко	12.17
раздел АР	Гасанова	12.17
раздел КЖ	Тян	12.17

Н
М
Л
И
Ж
Е

1200
6000
1500
6000
6000

Пм-1
Пр-1
Пр-2
Пр-3
Блок А
Блок В

870
770
970
1200
1500
20
100

700
3000
3200
3400
3600
3400
3000
3600
3200
700
27800

5 6 7 8 9 10 11 12 13 14 15

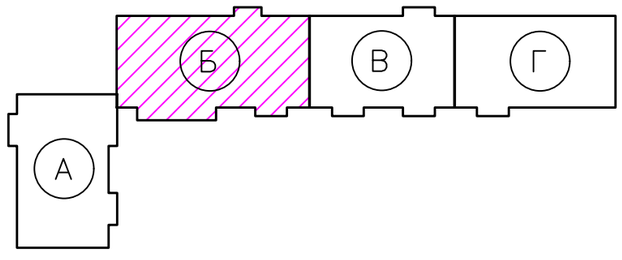

Привязан: для жилого дома пл улице Алашахана 34Л в городе Жезказган.

Нор.кон.	Максутова П.К.		04.23
Испол.	Сергазиева А.		04.23
ИНВ. №			

Изм.	Кол. уч.	Лист	№ док.	Подп.	Дата
Проверил		Оспанов			
Разработал		Тян А.М.			
Н.контроль		Оспанов			

2017-18-КЖ

Строительство многоэтажного арендного жилого дома по ул.Алашахана, 34Е

Многоэтажный арендный 90-квартирный жилой дом Блок Б

Стадия	Лист	Листов
РП	14	

Схема расположения перемычек 1-го этажа.

ТОО"Дала-Центр"
Лицензия № 14013512 от 12.09.2014г.

Взам. инв.№
Подп. и дата
Инв.№ подл.

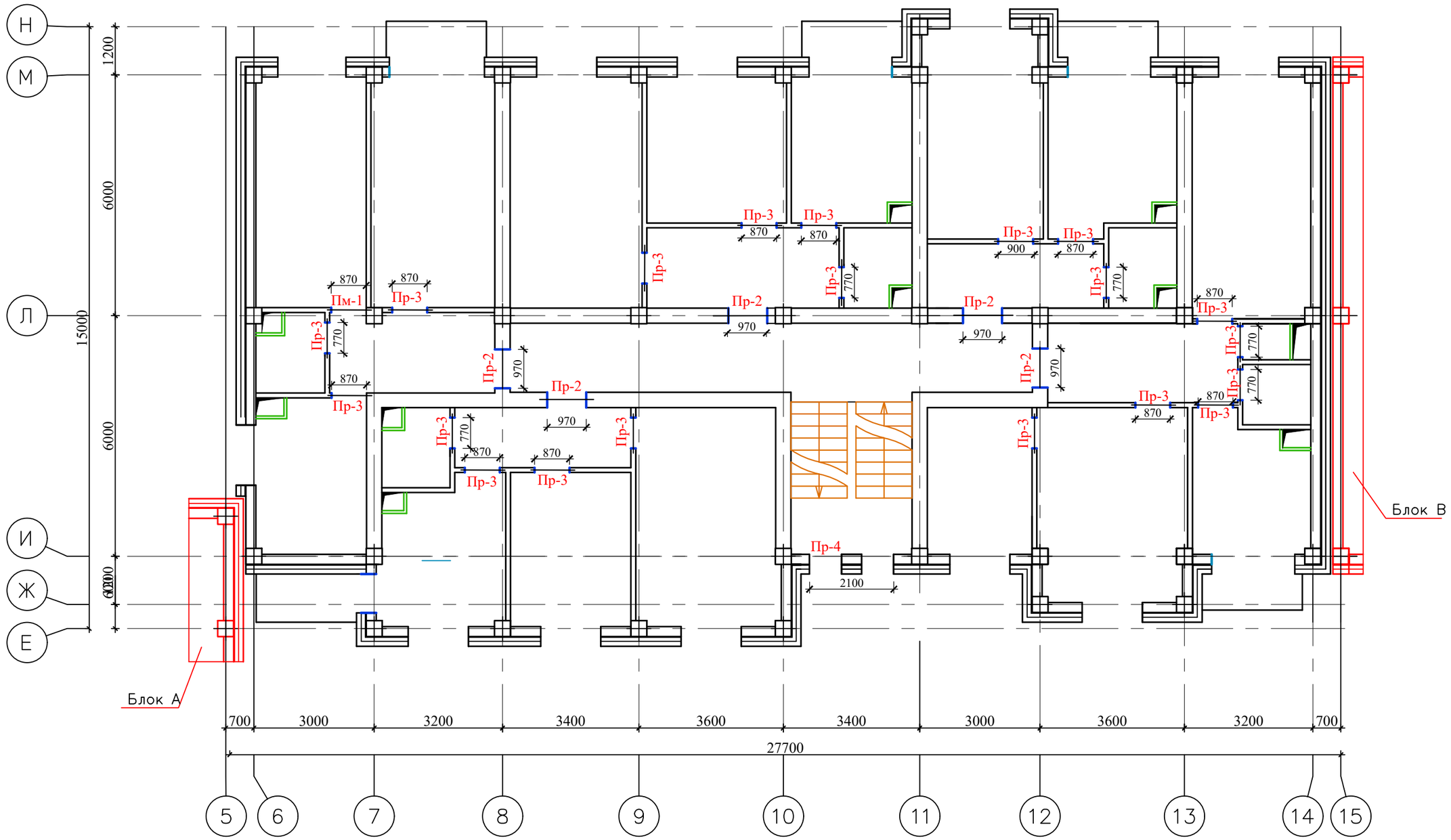

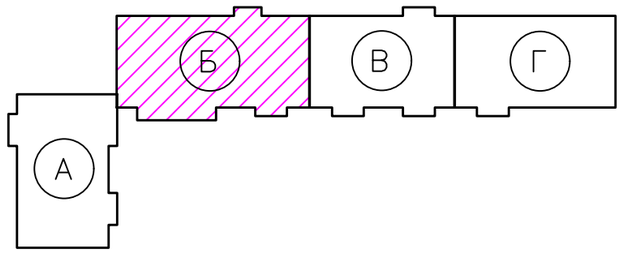

Согласовано			
раздел ГП	Нестеренко		12.17
раздел АР	Гасанова		12.17
раздел КЖ	Тян		12.17
раздел ОВ	Шилохвостов		12.17
раздел ВК	Жусупов		12.17
раздел ЭОМСС	Умирбеков		12.17

Взам. инв.№ | Подп. и дата | Инв. № подл.

Привязан: для жилого дома пл улице Алашахана 34Л в городе Жезказган.

Нор.кон.	Максутова П.К.		04.23
Испол.	Сергазиева А.		04.23
ИНВ. №			

Изм.	Кол. уч.	Лист	? док.	Подп.	Дата

Проверил	Оспанов	
Разработал	Тян А.М.	
Н.контроль	Оспанов	

2017-18-КЖ

Строительство многоэтажного арендного жилого дома по ул.Алашахана, 34Е

Многоэтажный арендный 90-квартирный жилой дом Блок Б

Стадия	Лист	Листов
РП	15	

Схема расположения перемычек 2-6 типовых этажей.

ТОО"Дала-Центр" Лицензия № 14013512 от 12.09.2014г.

Формат А3

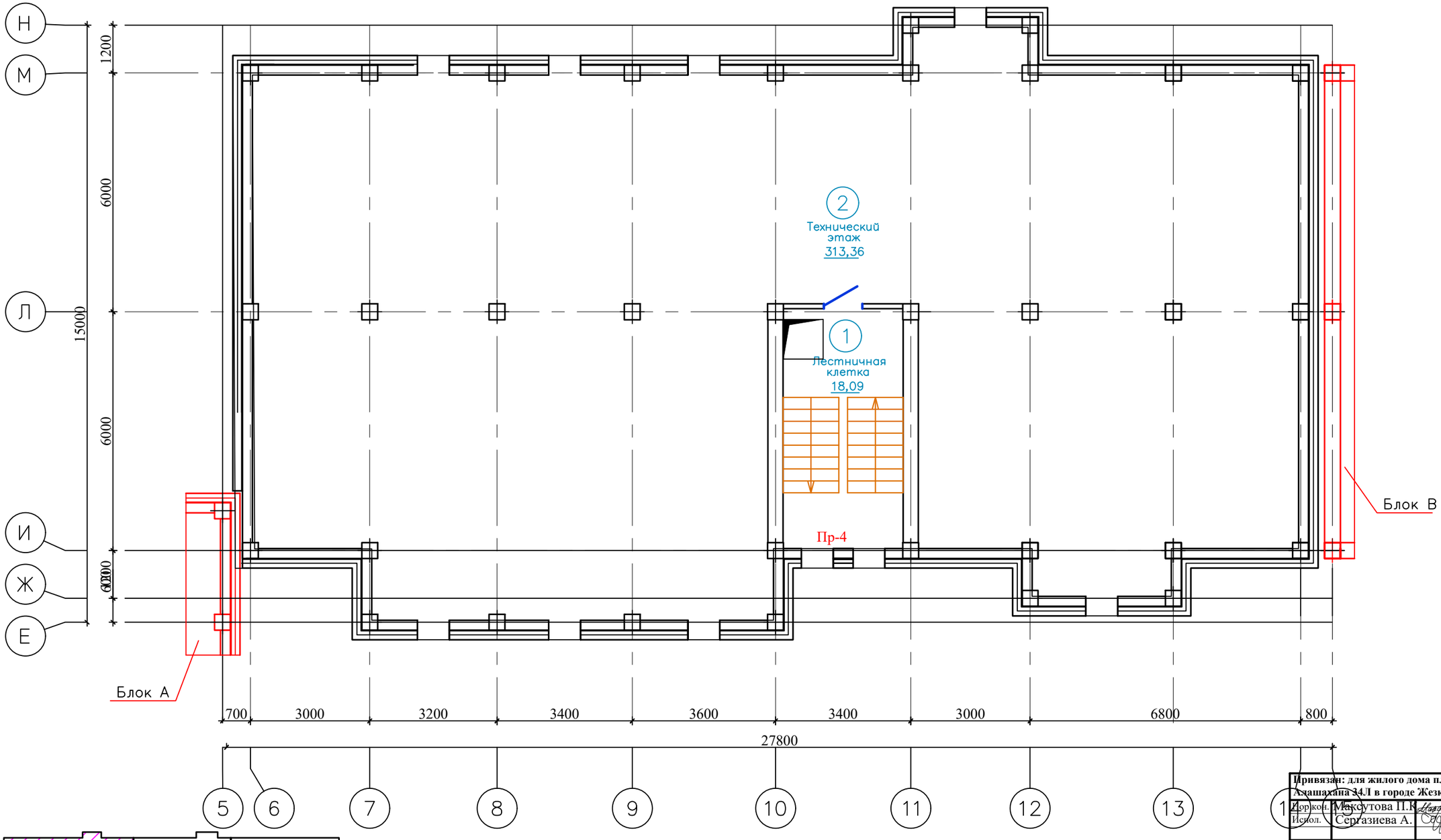

1. Кладку из кирпича необходимо выполнять с соблюдением следующих требований:
   - кладку каменных конструкции следует производить на всю толщину конструкции в каждом ряду;
   - кладка стен должна выполняться с применением однорядной цепной перевязки.
2. Поверхность кирпича, предварительно очищенную от пыли и грязи, выдержать в воде 5 минут согласно СНиП РК 5.03-37-2005.

Согласовано

раздел ОВ	Шилохвостов	12.17
раздел ВК	Жусупов	12.17
раздел ЭОМ,СС	Умирбеков	12.17
раздел ПТ	Нестеренко	12.17
раздел АР	Гасанова	12.17
раздел КЖ	Тян	12.17

Привязан: для жилого дома пл улице Алашахана 34.1 в городе Жезказган.

Гл.инж.проекта	Максутова П.К.		04.23
Исполн.	Сергазиева А.		04.23
ИНВ. №			

Изм.	Кол. уч.	Лист	№ док.	Подп.	Дата	2017-18-КЖ
						Строительство многоэтажного арендного жилого дома по ул.Алашахана, 34Е
Проверил		Оспанов				Многоэтажный арендный 90-квартирный жилой дом Блок Б
Разработал		Тян А.М.				План тех. этажа
Н.контроль		Оспанов				

Стадия	Лист	Листов
РП	16	

ТОО"Дала-Центр"
Лицензия № 14013512 от 12.09.2014г.

Формат А3

Взам. инв.№ | Подп. и дата | Инв.№ подл.

Ведомость перемычек

Марка	Схема сечения	Кол-во			
		Подвал	1 эт.	2 эт.– 6 эт.	Тех. эт.
Пр–1	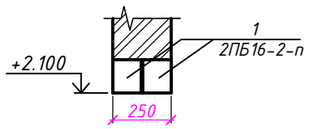	–	1	– –	–
Пр–2	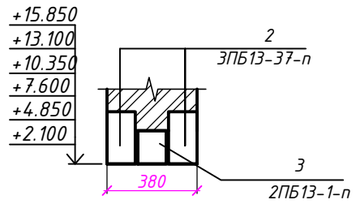	–	5	25	–
Пр–3	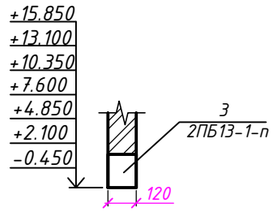	1 –	20	100	– –
Пр–4	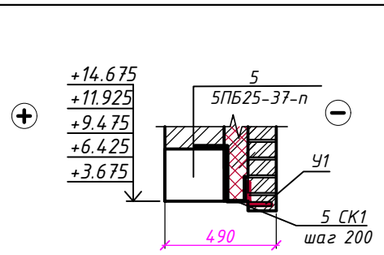	–	–	5	1
Пм–1	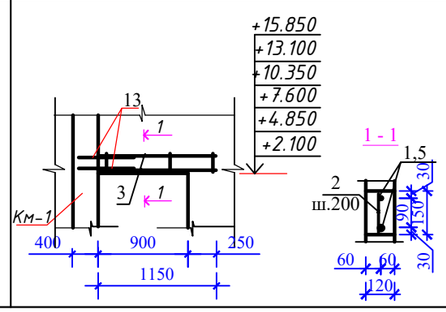		1	5	–

Спецификация железобетонных элементов

Поз.	Обозначение	Наименование	Кол.	Масса ед., кг	Приме-чание
1	Серия 1.038.1–1 вып.1	2ПБ16–2–п	2	65	
2	//–//	3ПБ13–37–п	60	85	
3	//–//	3ПБ13–1–п	151	65	
4	//–//	2ПБ25–37–п	6	338	
Пм–1	Кж–17	Пм–1	6		
У–1	ГОСТ 8509–93	L 100х10 L=2620 мм шт.	6	39,56	
		СК1			
5	ГОСТ 34028–2016	ф6 АА240) L= 580	84	0,13	10.92
		ММ1			
9	ГОСТ 19903–74	– 80 х 300 δ = 3мм	67	0,57	
	Пм–1(6шт.)	Перемычка монолитная Пм–1			
7	ГОСТ 34028–2016	ф14АА500 L= 1130 мм	2	1.37	2.74
8	//–//	ф8АА240 L= 140 мм	6	0.055	0.33
9	//–//	ф16АА500 L= 500 мм	2	0.8	1.6
				Итого	4.67
	Материалы:	Бетон кл. В15, м3		0.021	

Ведомость деталей

Поз.	Эскиз
5	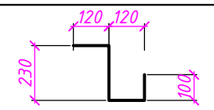

Привязан: для жилого дома пл улице Алашахана 34Л в городе Жезказган.

Нор.кон.	Максутова П.К.		04.23
Испол.	Сергазиева А.		04.23
ИНВ. №			

Изм.	Кол.уч.	Лист	№ док.	Подпись	Дата

2017–18–КЖ

Строительство многоэтажного кредитного жилого дома по ул.Алашахана, 34Е

Проверил	Оспанов	
Исполнил	Тян А.М.	
Н.контроль	Оспанов	

Многоэтажный арендный 90–квартирный жилой дом Блок Б

Стадия	Лист	Листов
РП	17	

Ведомость перемычек. Спецификация элементов.

ТОО"Дала–Центр" Лицензия № 14013512 от 12.09.2014г.

Формат А3

Спецификация элементов

№Поз.	Обозначение	Наименование	К-во	Масса ед.кг	Примеч.
		Кирпичная кладка			
	Наружные стены	**Пеноблоки, 250х120х65, t=250мм, м³**	**271.38**		
	Внутренние стены	**Кирпич обыкновенный керамич., 250х120х65, t=380мм, м³**	**301.12**		
	Внутренние стены	**Кирпич обыкновенный керамич., 250х120х65, t=250мм, м³**	**4.65**		
	Внутренние перегородки	**Кирпич обыкновенный керамич., 250х120х65, t=120мм, м²**	**124.72**		
	Тамбур	**Кирпич обыкновенный керамич., 250х120х65, t=250мм, м³**	**4.6**		

Спецификация элементов

№ Поз.	Обозначение	Наименование	К-во	Масса ед.кг	Примеч.
	Сг-1	Сетка(1,0 пм)			
1	ГОСТ 6727-80	Ø5Bp,L=1000 мм	5	0,154	0,77
2	//-//	Ø5BpI, L=490 мм	6	0,076	0.46
					1.23
	Сг-2	Сетка (1,0 пм)			
1	ГОСТ 6727-80	Ø5BpI, L=1000 мм	4	0,154	0,62
2	//-//	Ø5BpI ,L =360 мм	6	0,055	0.33
				Итого	0.95
	Сг-3	Сетка, (1.0 пм)			
1	ГОСТ 6727-80	Ø5BpI, L=1000 мм	3	0,154	0,46
2	//-//	Ø5BpI, L=230 мм	6	0.035	0.21
				Итого	0.67
	Сг-4	Сетка Сг-3(1,0 пм)			
1	ГОСТ 6727-80	Ø5BpI, L=1000 мм	2	0,154	0,31
2	//-//	Ø5BpI, L=100 мм	6	0,015	0.09
				Итого	0.4

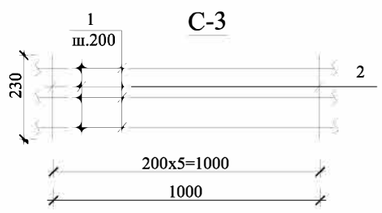

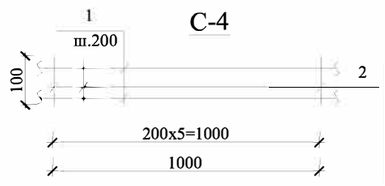

Привязан: для жилого дома пл улице Алашахана 34Л в городе Жезказган.			
Нор.кон.	Максутова П.К.		04.23
Испол.	Сергазиева А.		04.23
ИНВ. №			

Спецификация элементов

№Поз.	Обозначение	Наименование	К-во	Масса ед.кг	Примеч.
С-1	Кж-17	Сетка С-1, пм	11998	1.23	14757.54
С-2	//-//	Сетка С-2, пм	5727.2	0.95	5440.84
С-3	//-//	Сетка С-3, пм	226.8	0.67	151.96
С-4	//-//	Сетка С-4, пм	8790.8	0.4	3516.32

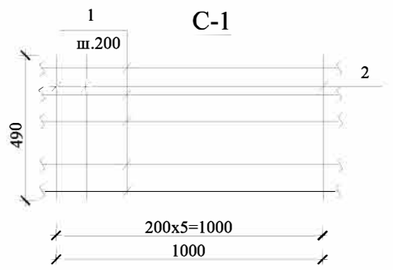

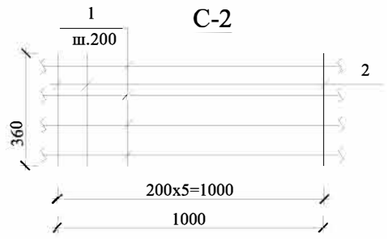

Ведомость расхода стали на один элемент, кг

Марка элемента	*Изделия арматурные*				
	Проволока из низкоуглеродистой стали				*Всего*
	Вр-I				
	ГОСТ 6727-80				
	ф3	*ф4*	*ф5*	*Итого*	
Сетка С1			*14757.54*	*14757.54*	*14757.54*
Сетка С2			*5440.84*	*5440.84*	*5440.84*
Сетка С3			*151.96*	*151.96*	*151.96*
Сетка С4			*3516.32*	*3516.32*	*3516.32*

1. Данный лист смотреть совместно с л. АС-13...16.
2. Сетки уложить через 2 ряда по высоте.

Изм.	Кол.уч.	Лист	№ док.	Подпись	Дата
Проверил		Оспанов			
Исполнил		Тян А.М.			
Н.контроль		Оспанов			

2017-18-КЖ

Строительство многоэтажного кредитного жилого дома по ул.Алашахана, 34Е

Многоэтажный арендный 90-квартирный жилой дом Блок Б

Стадия	Лист	Листов
РП	18	

Спецификация элементов.

ТОО"Дала-Центр" Лицензия № 14013512 от 12.09.2014г.

Формат А3

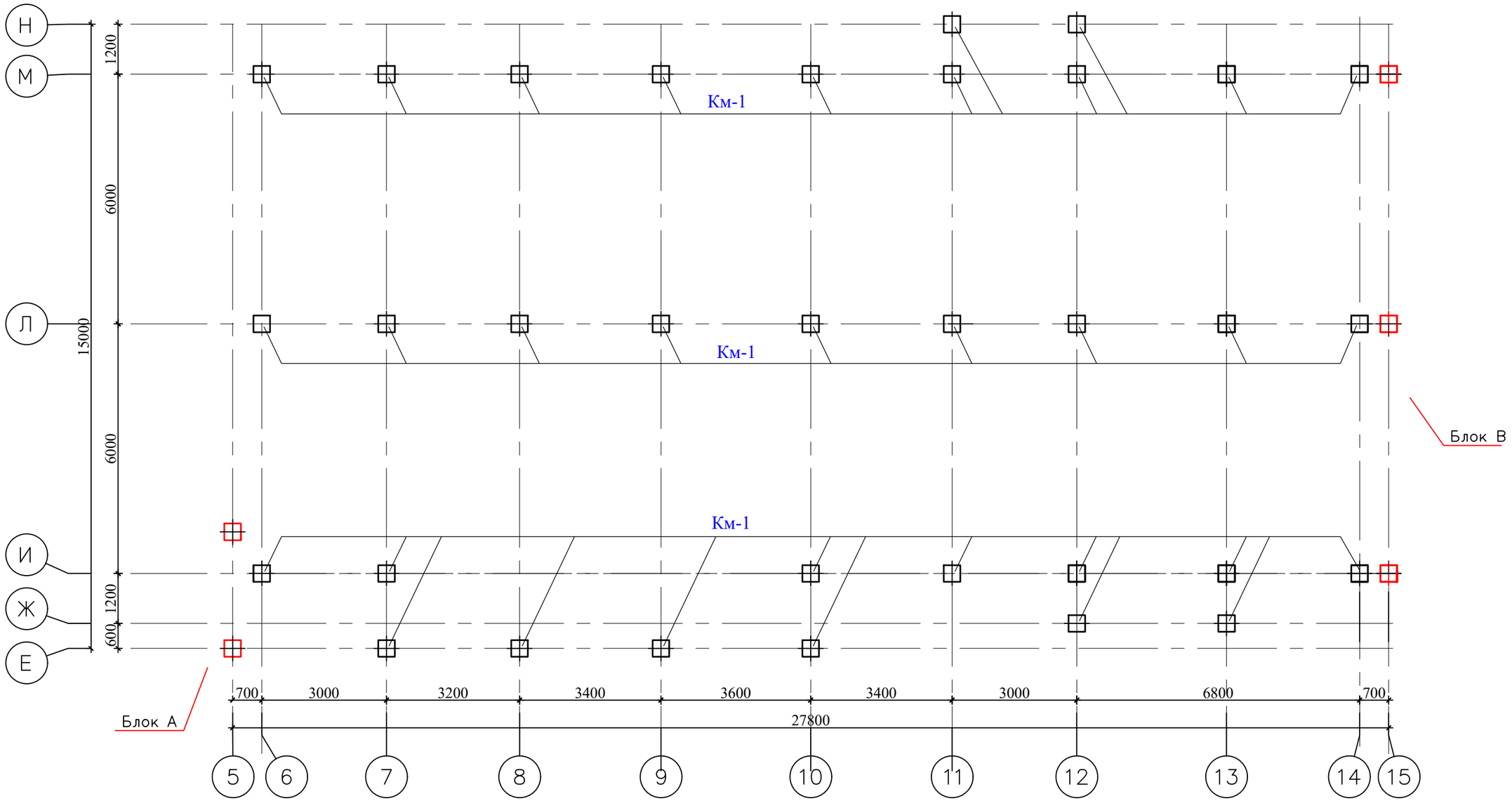

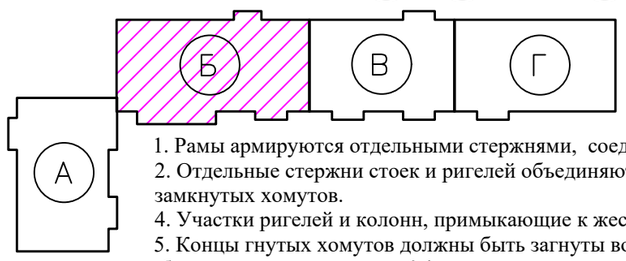

1. Рамы армируются отдельными стержнями, соединения рабочей арматуры располагается вразбежку.
2. Отдельные стержни стоек и ригелей объединяются в пространственный каркас с помощью поперечных замкнутых хомутов.
4. Участки ригелей и колонн, примыкающие к жестким узлам рам армируются хомутами с шагом 100 мм.
5. Концы гнутых хомутов должны быть загнуты вокруг продольной арматуры и заведены вглубь бетона на длину не менее 6 d.
6. Данный лист смотреть совместно с лл. КЖ-20,22

№ Поз.	Обозначение	Наименование	К-во	Масса ед.кг	Примеч.
Км-1	Кж-20,21	Колонна монолитная Км-1	33		

Привязан: для жилого дома пл улице Алашахана 34Л в городе Жезказган.

Нор.кон.	Максутова П.К.		04.23
Испол.	Сергазиева А.		04.23
ИНВ. №			

Изм.	Кол. уч.	Лист	№ док.	Подп.	Дата
Проверил		Оспанов			
Исполнил					
Норм. конт.		Оспанов			

2017-18-КЖ

Строительство многоэтажного арендного жилого дома по ул.Алашахана, 34Е

Многоэтажный арендный 90-квартирный жилой дом Блок Б

Стадия	Лист	Листов
РП	19	

Схема расположения колонн. Спецификация элементов.

ТОО"Дала-Центр" Лицензия № 14013512 от 12.09.2014г.

Формат А3

Колонна монолитная Км1
Опалубочный чертеж

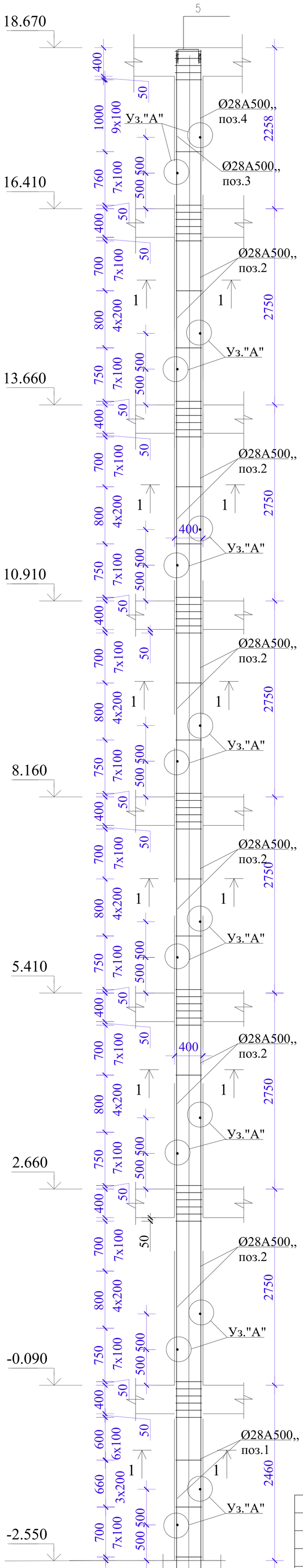

Колонна монолитная Км1
Опалубочный чертеж

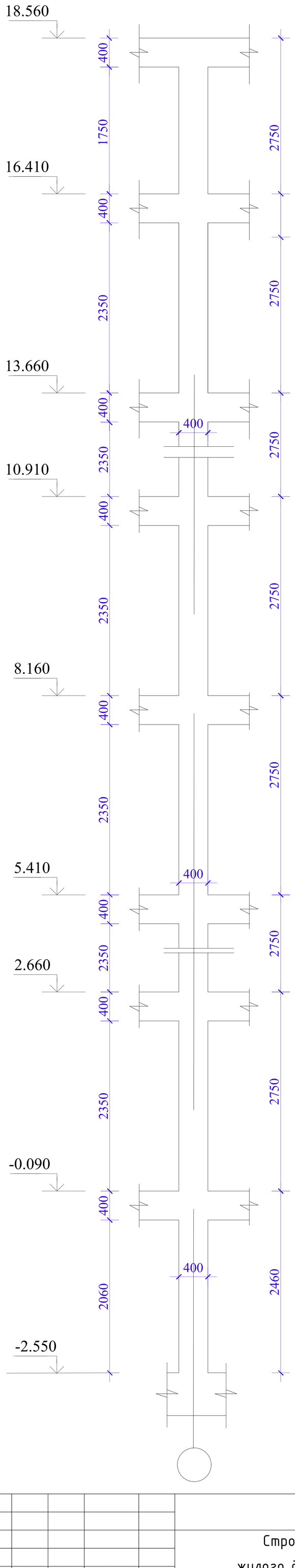

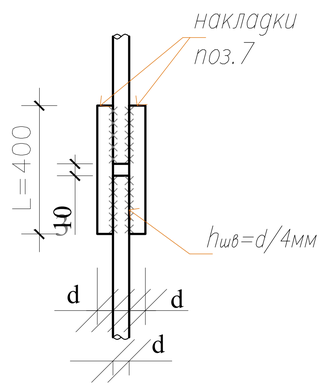

Узел "1"

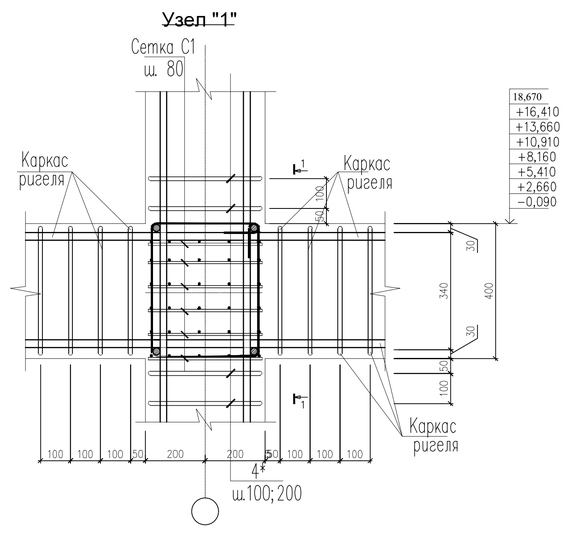

1 – 1

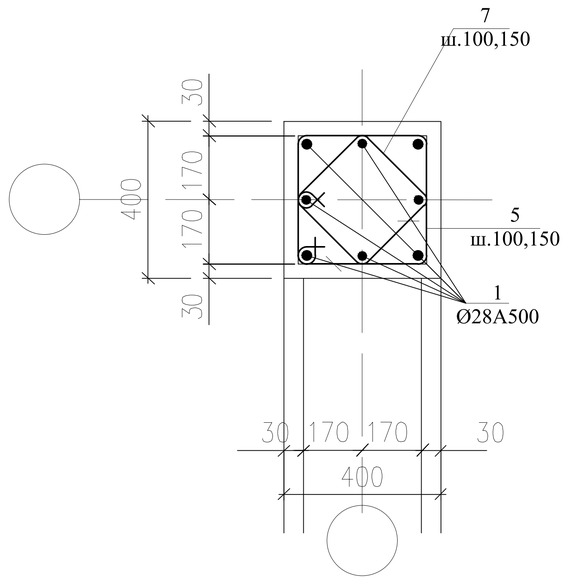

Ведомость деталей

Поз.	Эскиз
5	420, 340, 340, 420
4	320, R55, 140, 140
7	340, 340, 240, 240

Привязан: для жилого дома пл улице Алашахана 34Л в городе Жезказган.

Нор.кон.	Максутова П.К		04.23
Испол.	Сергазиева А.		04.23
ИНВ. №			

Изм.	Кол.уч.	Лист №	док.	Подпись	Дата
Проверил		Оспанов			
Исполнил		Тян А.М.			
Н.контроль		Оспанов			

2017-18-КЖ

Строительство многоэтажного кредитного жилого дома по ул.Алашахана, 34Е

Многоэтажный арендный 90-квартирный жилой дом Блок Б

Стадия	Лист	Листов
Р П	20	

Колонна монолитная Км-1. Сечение.

ТОО"Дала-Центр" Лицензия № 14013512 от 12.09.2014г.

Формат А3

Спецификация элементов

№ поз.	Обозначение	Наименование	К-во	Масса ед.кг	Примеч.
	Км-1(33шт.)	Колонна монолитная КМ-1			
1	ГОСТ 34028-2016	Ø28А500, L=2460 мм	4	11,88	47,52
2	//-//	Ø28А500, L=2750 мм	24	13,28	318,72
3	//-//	Ø28А500, L=1730 мм	2	8,36	16,72
4	//-//	Ø28А500, L=1230 мм	2	5,94	11,88
5	//-//	Ø8А240, L=1600 мм	182	0.63	114.66
6	//-//	Ø28А500, L=300 мм	64	1,449	92,736
7	//-//	Ø8А240, L=1160 мм	182	0.45	83,4
	ГОСТ 19903-74	-80х80х20 мм	4	1,01	4.04
	Материалы:	Бетон кл. С20/25, м³, F50			3.4 м³

1. Рамы армируются отдельными стержнями, соединения рабочей арматуры располагается вразбежку.
2. Отдельные стержни стоек и ригелей объединяются в пространственный каркас с помощью поперечных замкнутых хомутов.
4. Участки ригелей и колонн, примыкающие к жестким узлам рам армируются хомутами с шагом 100 мм.
5. Концы гнутых хомутов должны быть загнуты вокруг продольной арматуры и заведены вглубь бетона на длину не менее 6 d.
6. Данный лист смотреть совместно с лл. КЖ-22-Кж-37

Привязан: для жилого дома пл улице Алашахана 34Л в городе Жезказган.

Нор.кон.	Максутова П.К		04.23
Испол.	Сергазиева А.		04.23
ИНВ. №			

Изм.	Кол.уч.	Лист №	док.	Подпись	Дата	
						2017-18-КЖ
						Строительство многоэтажного кредитного жилого дома по ул.Алашахана, 34Е
						Многоэтажный арендный 90-квартирный жилой дом Блок Б
Проверил		Оспанов				Спецификация элементов на Км-1.
Исполнил		Тян А.М.				
Н.контроль		Оспанов				

Стадия	Лист	Листов
Р П	21	

ТОО"Дала-Центр"
Лицензия № 14013512 от 12.09.2014г.

Формат А3

Схема расположения ригелей на отм.-0.090 м

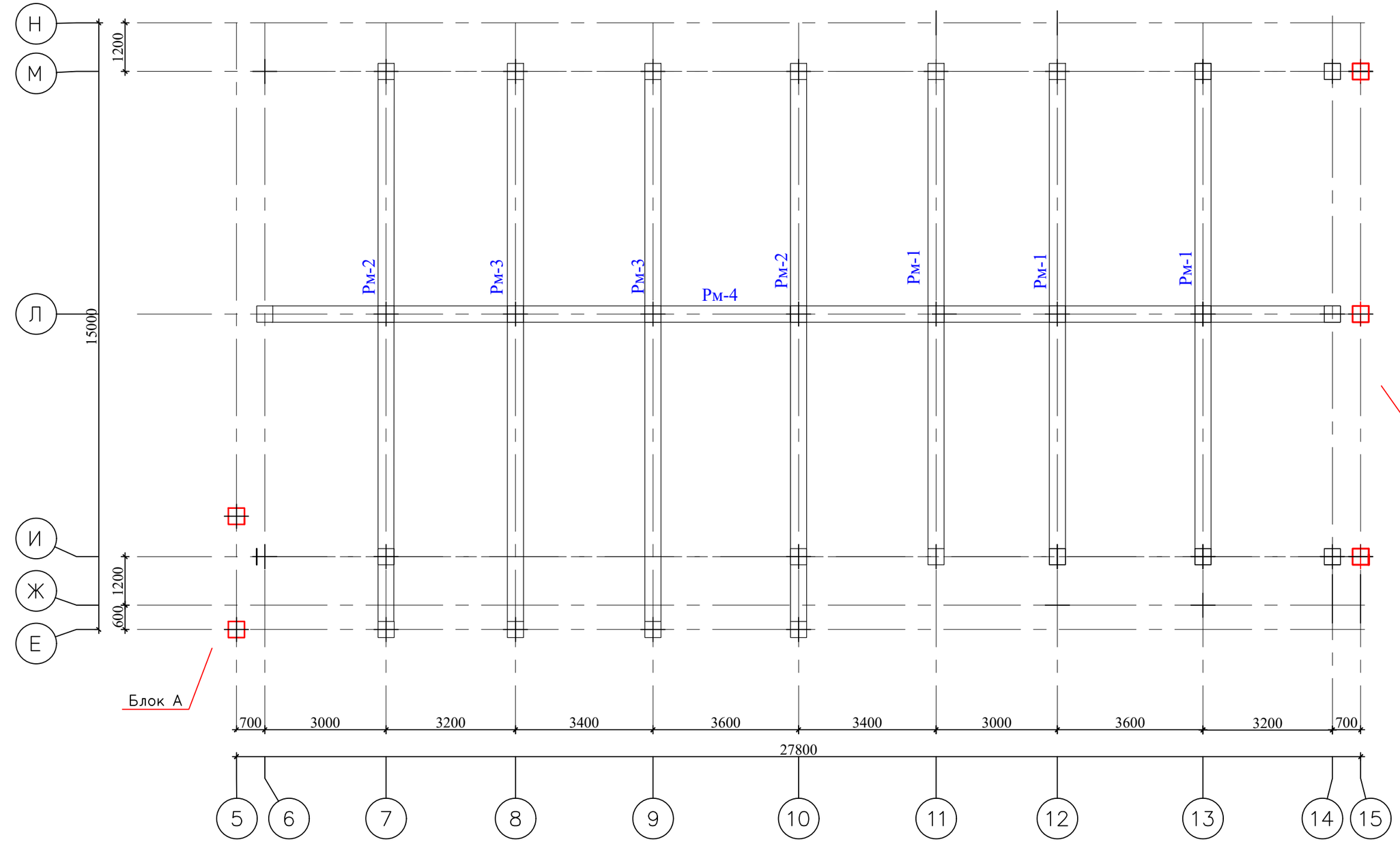

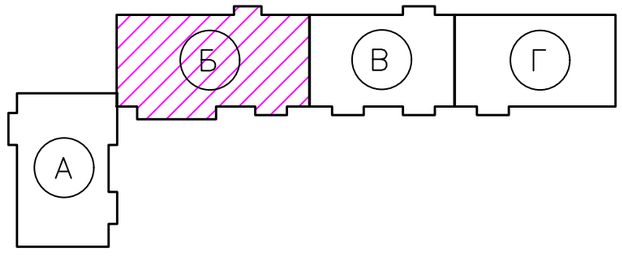

Привязан: для жилого дома пл улице Алашахана 34Л в городе Жезказган.

Нор.кон.	Максутова П.К.		04.23
Испол.	Сергазиева А.		04.23
ИНВ. №			

Изм.	Кол. уч.	Лист	№ док.	Подп.	Дата
Проверил		Оспанов			
Исполнил		Тян А.М.			
Н.контроль		Оспанов			

2017-18-КЖ

Строительство многоэтажного кредитного жилого дома по ул.Алашахана, 34Е

Многоэтажный арендный 90-квартирный жилой дом
Блок Б

Стадия	Лист	Листов
РП	22	

Схема расположения ригелей на отм. -0.090 м

ТОО"Дала-Центр"
Лицензия № 14013512 от 12.09.2014г.

Формат А3

Схема расположения ригелей на отм. 2.660, 5.410, 8.160, 10.910, 13.660, 16.410 м

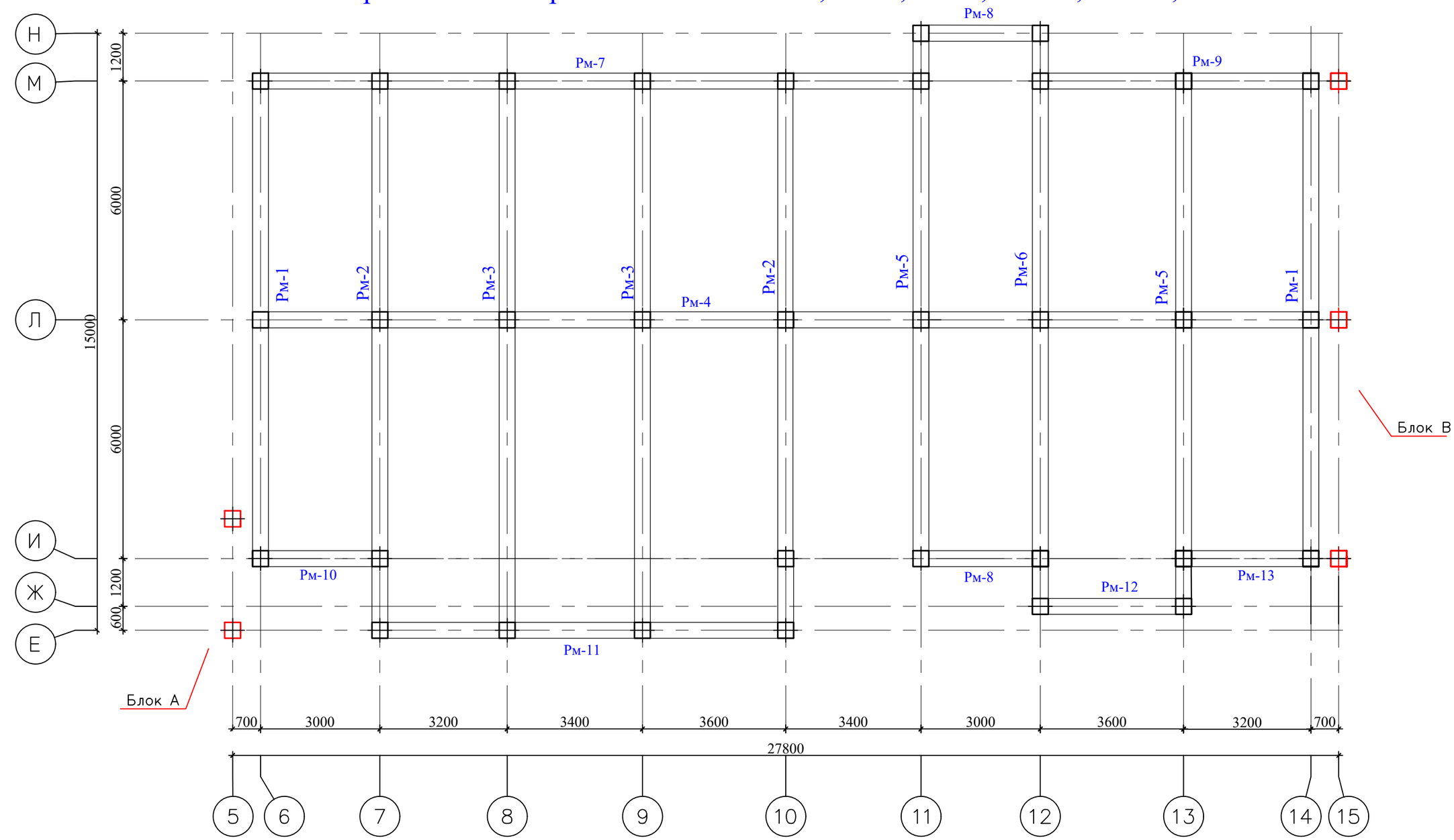

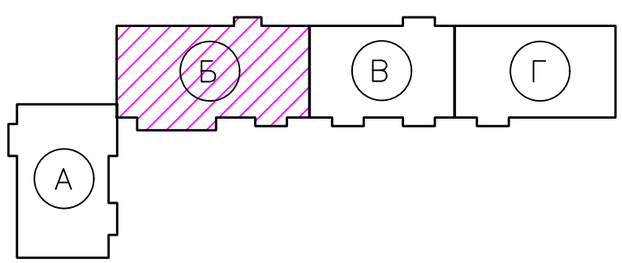

Привязан: для жилого дома пл улице Алашахана 34Л в городе Жезказган.

Нор.кон.	Максутова П.К.		04.23
Испол.	Сергазиева А.		04.23
ИНВ. №			

Изм.	Кол. уч.	Лист	№ док.	Подп.	Дата
Проверил		Оспанов			
Исполнил		Тян А.М.			
Н.контроль		Оспанов			

2017-18-КЖ

Строительство многоэтажного кредитного жилого дома по ул.Алашахана, 34Е

Многоэтажный арендный 90-квартирный жилой дом
Блок Б

Стадия	Лист	Листов
РП	23	

Схема расположения ригелей на отм. 2.660, 5.410, 8.160, 10.910, 13.660, 16.410 м

ТОО"Дала-Центр"
Лицензия № 14013512 от 12.09.2014г.

Формат А3

Схема расположения ригелей на отм. 18.560 м

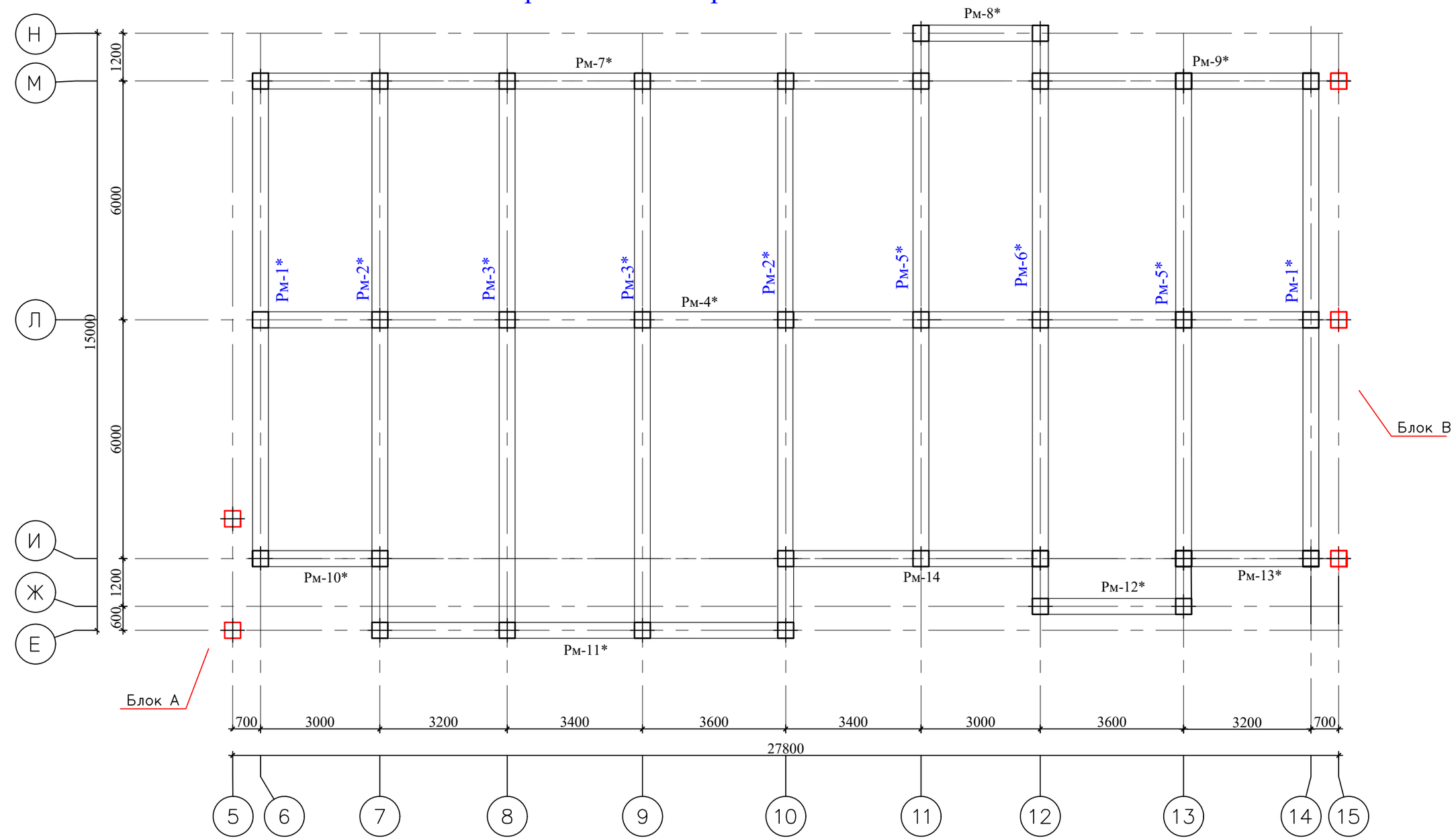

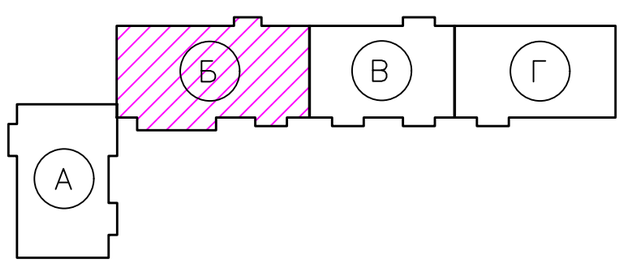

Привязан: для жилого дома пл улице Алашахана 34Л в городе Жезказган.

Нор.кон.	Максутова П.К.		04.23
Испол.	Сергазиева А.		04.23
ИНВ. №			

Изм.	Кол. уч.	Лист	№ док.	Подп.	Дата
Проверил		Оспанов			
Исполнил		Тян А.М.			
Н.контроль		Оспанов			

2017-18-КЖ

Строительство многоэтажного кредитного жилого дома по ул.Алашахана, 34Е

Многоэтажный арендный 90-квартирный жилой дом Блок Б

Стадия	Лист	Листов
РП	24	

Схема расположения ригелей на отм. 18.670 м

ТОО"Дала-Центр" Лицензия № 14013512 от 12.09.2014г.

Формат А3

Спецификация элементов

№ Поз.	Обозначение	Наименование	К-во	Масса ед.кг	Примеч.
		Подвал			
Рм-1	Кж-26,30	Ригель монолитный Рм-1	3		
Рм-2	//-//	//-// Рм-2	2		
Рм-3	Кж-27,30	//-// Рм-3	2		
Рм-4	Кж-28,30	//-// Рм-4	1		
		Типовой этаж			
Рм-1	Кж-26,30	Ригель монолитный Рм-1	12		
Рм-2	//-//	//-// Рм-2	12		
Рм-3	Кж-27,30	//-// Рм-3	12		
Рм-4	Кж-28,30	//-// Рм-4	6		
Рм-5	Кж-29,30	//-// Рм-5	12		
Рм-6	Кж-29,33	//-// Рм-6	6		
Рм-7	Кж-32,33	//-// Рм-7	6		
Рм-8	//-//	//-// Рм-8	12		
Рм-9	//-//	//-// Рм-9	6		
Рм-10	Кж-35,36	//-// Рм-10	6		
Рм-11	//-//	//-// Рм-11	6		
Рм-12	//-//	//-// Рм-12	6		
Рм-13	//-//	//-// Рм-13	6		

№ Поз.	Обозначение	Наименование	К-во	Масса ед.кг	Примеч.
		Тех. этаж			
Рм-1*	Кж-26,31	Ригель монолитный Рм-1*	2		
Рм-2*	//-//	//-// Рм-2*	2		
Рм-3*	Кж-27,31	//-// Рм-3*	2		
Рм-4*	Кж-28,31	//-// Рм-4*	1		
Рм-5*	Кж-29,31	//-// Рм-5*	2		
Рм-6*	Кж-29,34	//-// Рм-6*	1		
Рм-7*	Кж-32,34	//-// Рм-7*	1		
Рм-8*	//-//	//-// Рм-8*	1		
Рм-9	//-//	//-// Рм-9*	1		
Рм-10*	Кж-35,37	//-// Рм-10*	1		
Рм-11*	//-//	//-// Рм-11*	1		
Рм-12*	//-//	//-// Рм-12*	1		
Рм-13*	//-//	//-// Рм-13*	1		
Рм-14	//-//	//-// Рм-14	1		

Привязан: для жилого дома пл улице Алашахана 34Л в городе Жезказган.

Нор.кон.	Максутова П.К.		04.23
Испол.	Сергазиева А.		04.23
ИНВ. №			

Изм.	Кол.уч.	Лист	№док.	Подпись	Дата
Проверил		Оспанов			
Исполнил		Тян А.М.			
Н.контроль		Оспанов			

2017-18-КЖ

Строительство многоэтажного кредитного жилого дома по ул.Алашахана, 34Е

Многоэтажный арендный 90-квартирный жилой дом Блок Б

Стадия	Лист	Листов
Р П	25	

Спецификация элементов.

ТОО"Дала-Центр" Лицензия № 14013512 от 12.09.2014г.

Формат А3

Рм-1, Рм-1*

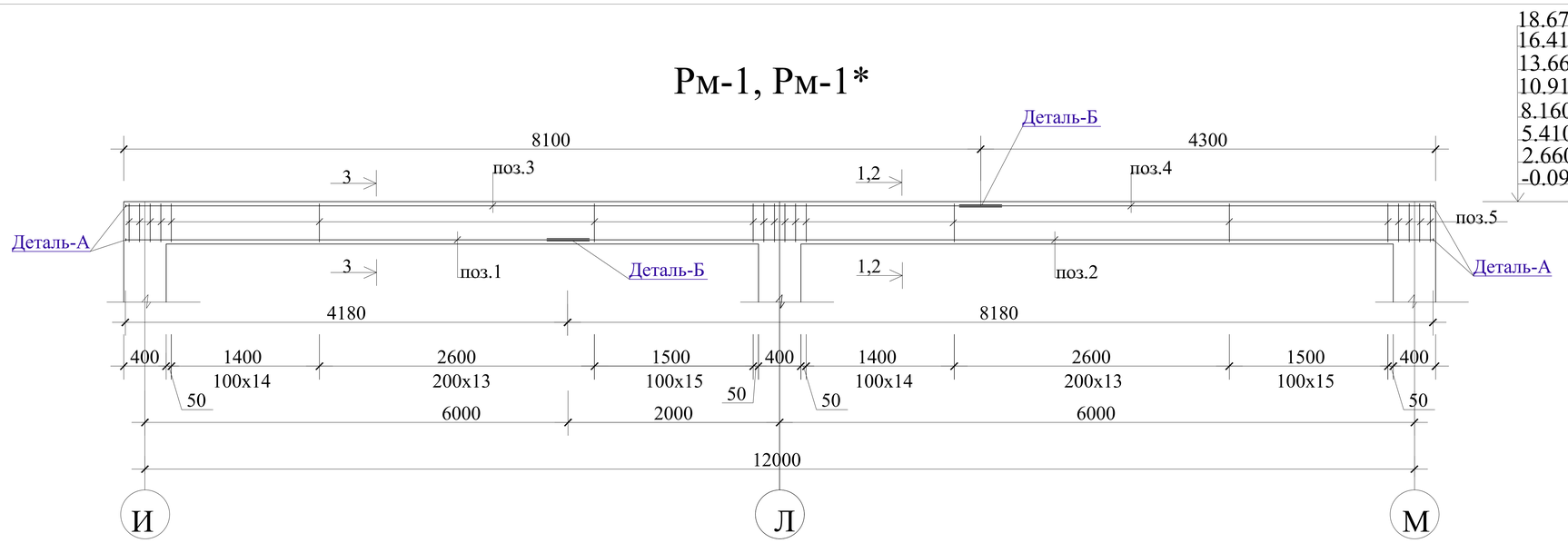

Рм-2, Рм-2*

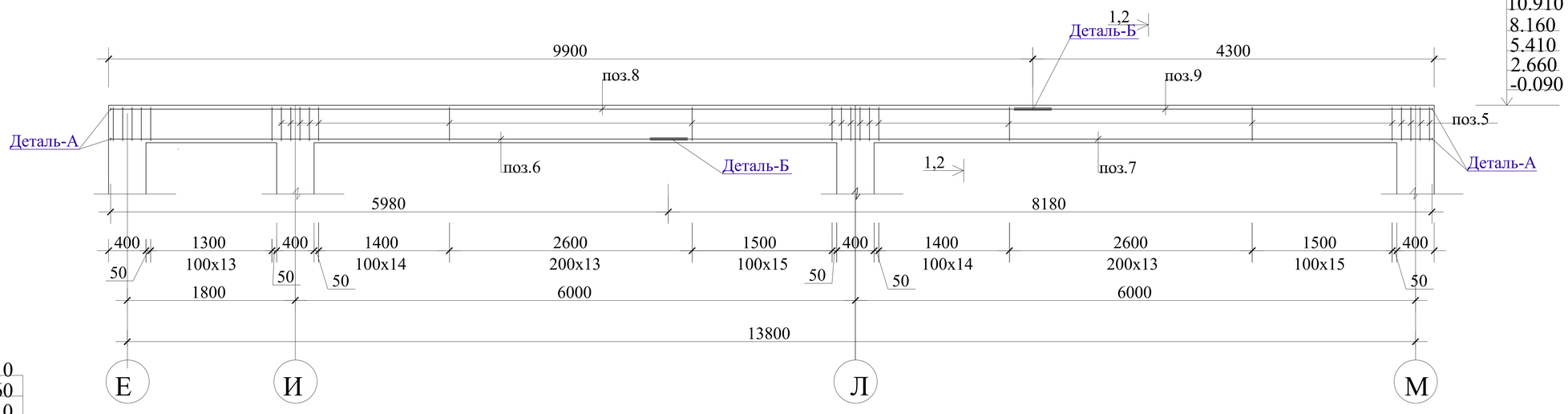

Сечение 1-1

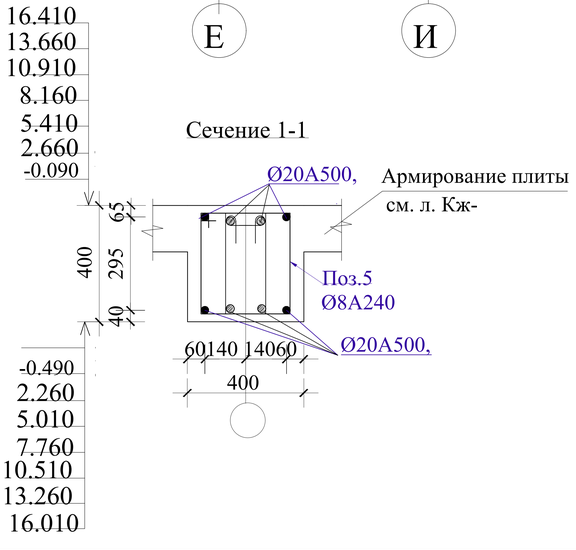

Сечение 2-2

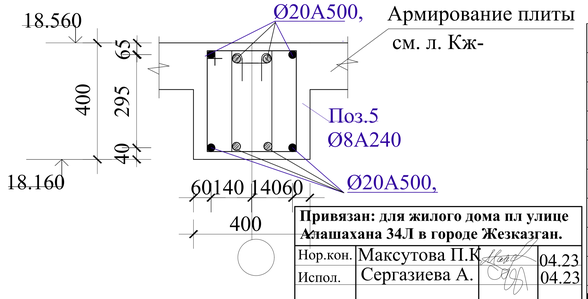

1.Сечение 3-3 смотри лист Кж-27
2.Детали А и Б смотри лист Кж-36
3.Расход арматуры: Ø16А500, L=2200 мм - 2шт. - 3.48 - 6.96 кг; Ø8А240, L=1650 мм - 12 шт. -0.65- 7.8 кг(только по оси 6)

Привязан: для жилого дома пл улице Алашахана 34Л в городе Жезказган.

Нор.кон.	Максутова П.К.		04.23
Испол.	Сергазиева А.		04.23
ИНВ. №			

						2017-18-КЖ	
						Строительство многоэтажного кредитного жилого дома по ул.Алашахана, 34Е	
Изм.	Кол.уч.	Лист	№док.	Подпись	Дата		
Проверил		Оспанов				Многоэтажный арендный 90-квартирный жилой дом Блок Б	Стадия: Р П; Лист: 26; Листов:
Исполнил		Тян А.М.				Ригель монолитный Рм-1-Рм-2, Рм-1*-Рм-2*. Сечения.	ТОО"Дала-Центр" Лицензия № 14013512 от 12.09.2014г.
Н.контроль		Оспанов					

Формат А3

Рм-3, Рм-3*

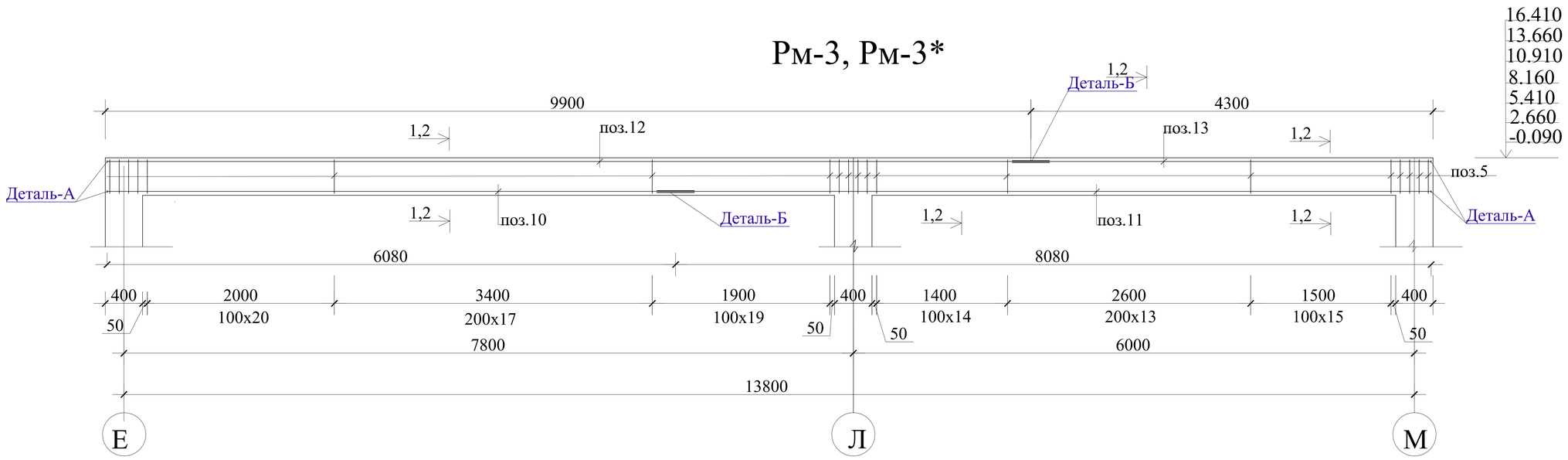

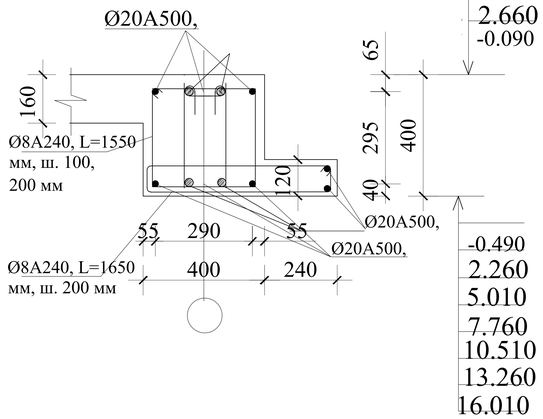

Сечение над оконными проемами
3-3

1.Сечение 1-1-2-2 смотри лист Кж-25
2.Детали А и Б смотри лист Кж-29

Привязан: для жилого дома пл улице Алашахана 34Л в городе Жезказган.			
Нор.кон.	Максутова П.К		04.23
Испол.	Сергазиева А.		04.23
ИНВ. №			

Изм.	Кол.уч.	Лист №	док.	Подпись	Дата
Проверил	Оспанов				
Исполнил	Тян А.М.				
Н.контроль	Оспанов				

2017-18-КЖ

Строительство многоэтажного кредитного жилого дома по ул.Алашахана, 34Е

Многоэтажный арендный 90-квартирный жилой дом Блок Б

Стадия	Лист	Листов
Р П	27	

Ригель монолитный Рм-3, Рм-3*. Сечение.

ТОО"Дала-Центр"
Лицензия № 14013512 от 12.09.2014г.

Формат А3

Рм-4, Рм-4*

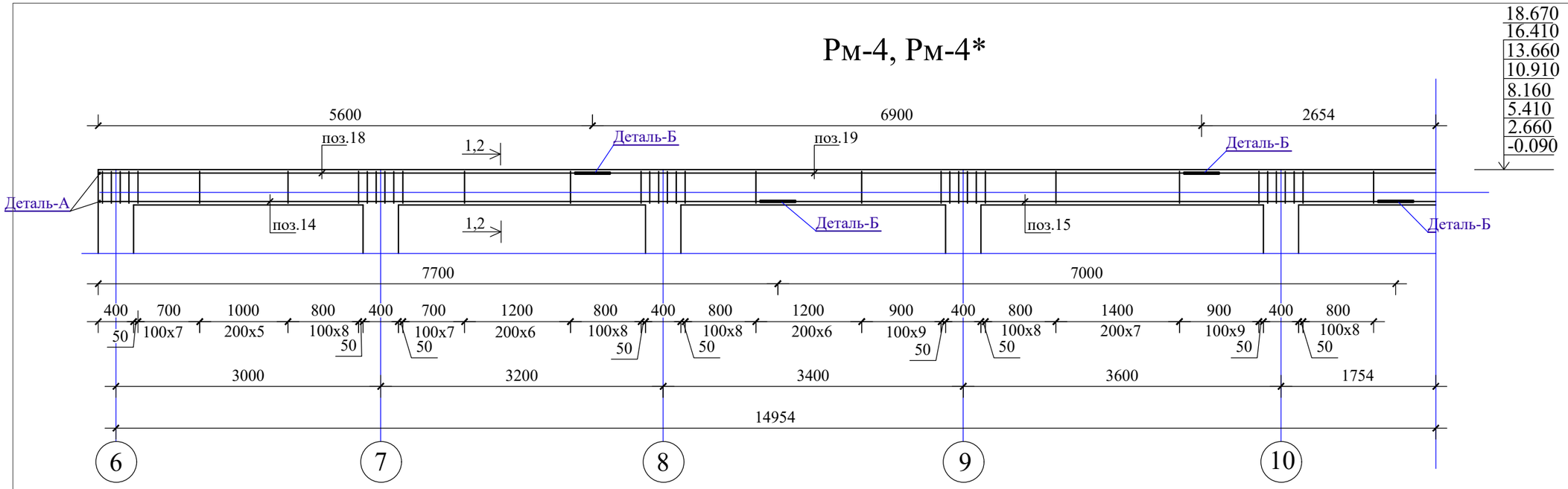

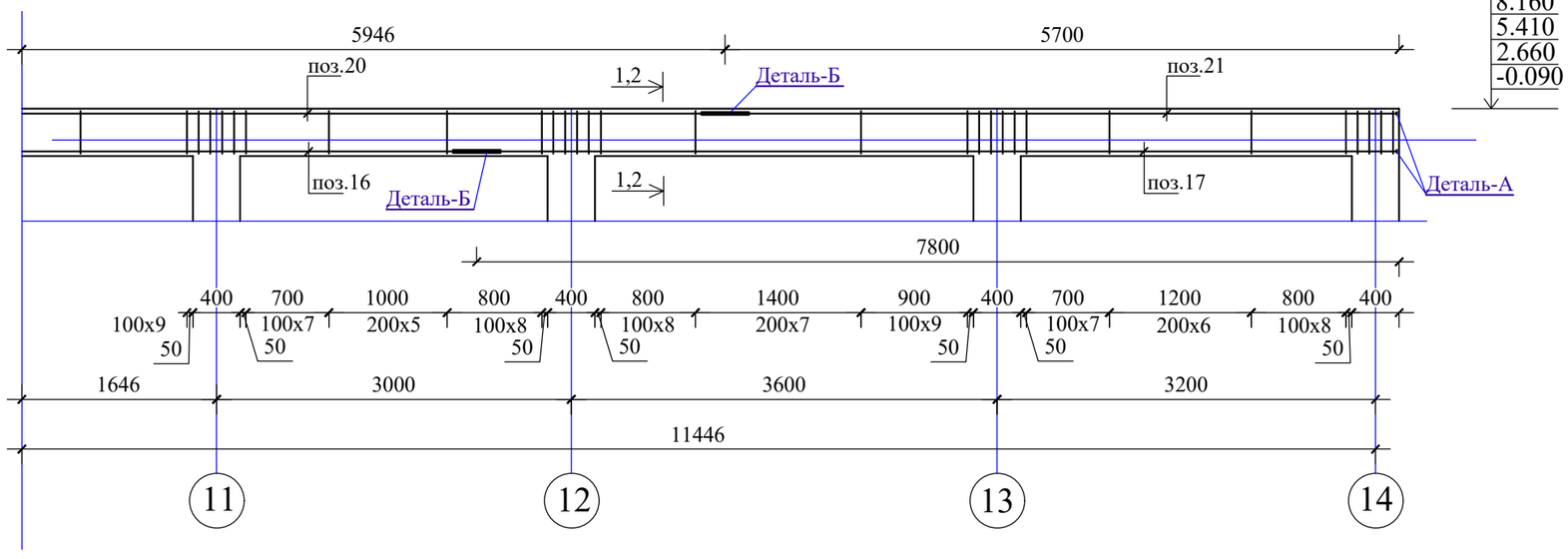

1.Сечение 1-1-2-2 смотри лист Кж-25
2.Детали А и Б смотри лист Кж-29

Привязан: для жилого дома пл улице Алашахана 34Л в городе Жезказган.

Нор.кон.	Максутова П.К.		04.23
Испол.	Сергазиева А.		04.23
ИНВ. №			

Изм.	Кол.уч.	Лист	№док.	Подпись	Дата
Проверил		Оспанов			
Исполнил		Тян А.М.			
Н.контроль		Оспанов			

2017-18-КЖ

Строительство многоэтажного кредитного жилого дома по ул.Алашахана, 34Е

Многоэтажный арендный 90-квартирный жилой дом Блок Б

Стадия	Лист	Листов
Р П	28	

Ригель монолитный Рм-4, Рм-4*. Сечение.

ТОО"Дала-Центр"
Лицензия № 14013512 от 12.09.2014г.

Формат А3

Рм-5, Рм-5*

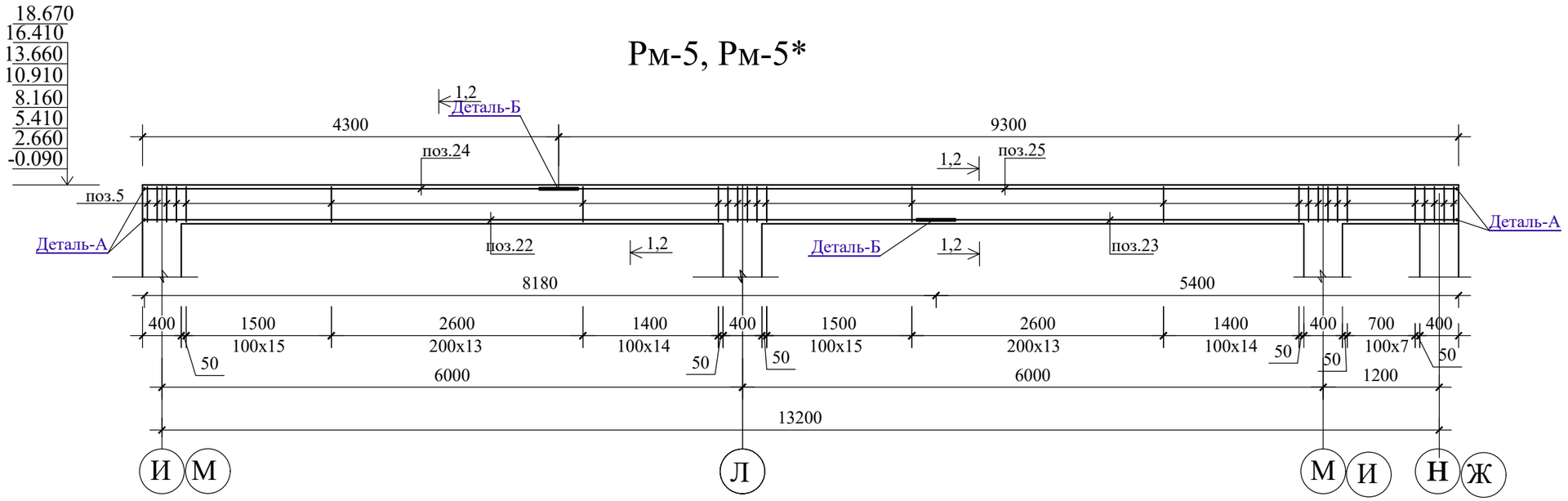

Рм-6, Рм-6*

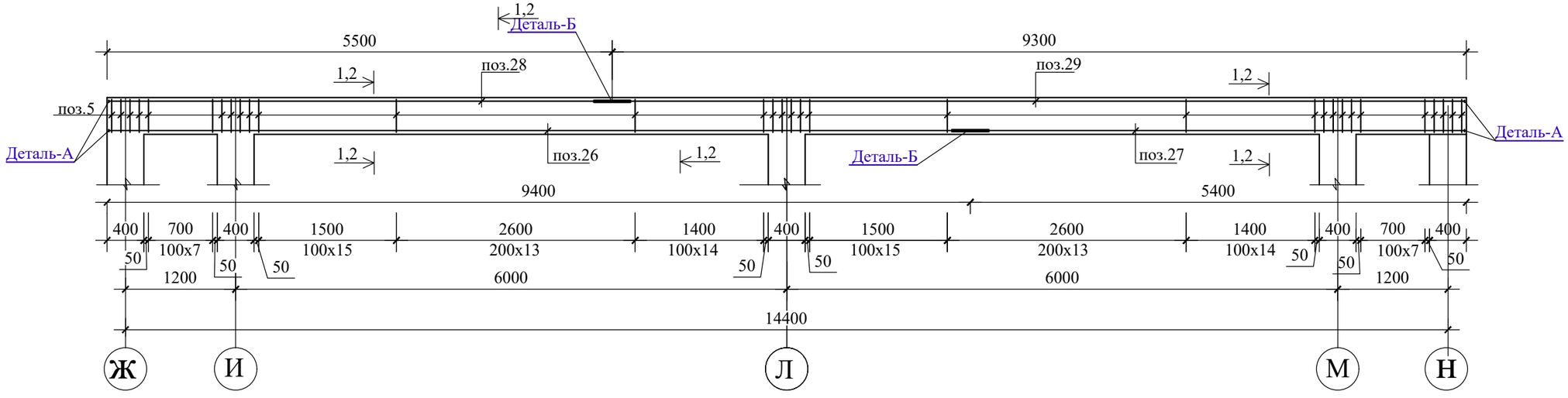

1.Сечение 1-1-2-2 смотри лист Кж-25
2.Детали А и Б смотри лист Кж-29

Изм.	Кол.уч.	Лист	№док.	Подпись	Дата
Проверил		Оспанов			
Исполнил		Тян А.М.			
Н.контроль		Оспанов			

Привязан: для жилого дома пл улице Алашахана 34Л в городе Жезказган.

Нор.кон.	Максутова П.К.		04.23
Испол.	Сергазиева А.		04.23
ИНВ. №			

2017-18-КЖ

Строительство многоэтажного кредитного жилого дома по ул.Алашахана, 34Е

Многоэтажный арендный 90-квартирный жилой дом Блок Б

Стадия	Лист	Листов
Р П	29	

Ригель монолитный Рм-5-Рм-6, Рм-5*-Рм-6*. Сечение.

ТОО"Дала-Центр" Лицензия № 14013512 от 12.09.2014г.

Формат А3

Спецификация элементов

№ поз.	Обозначение	Наименование	К-во	Масса ед.кг	Примеч.
	Рм-1(15шт.)	Ригель Рм-1			
1	ГОСТ 34028-2016	Ø20АА500, L=4180 мм	14	10,33	144,62
2	//-//	Ø20АА500, L=8180 мм	14	20,20	282,8
3	//-//	Ø20АА500,L = 8100 мм	2	24.14	48.28
4	//-//	Ø20АА500,L = 4300 мм	2	12.81	25.62
5	//-//	Ø8АА240, L= 1550 мм	98	0.61	59.78
	Деталь А	-20х80х80	8	1,01	8.08
	Деталь Б	Ø20АА400, L= 400 мм	14	0,988	13,83
				Итого 210.84	
	Материалы:	Бетон кл. С20/25, м³			2.0 м³
	Рм-2(14шт.)	Ригель Рм-2			
5	ГОСТ 34028-2016	Ø8А240, L= 1550 мм	116	0.61	70.76
6	//-//	Ø20А500, L=5980 мм	14	14,77	206,78
7	//-//	Ø20А500, L=8180 мм	14	20,20	282,8
8	//-//	Ø20А500,L = 9900 мм	2	29.5	59.0
9	//-//	Ø20А500,L = 4300 мм	2	12.81	25.62
	Деталь А	-20х80х80	8	1,01	8.08
	Деталь Б	Ø20А400, L= 400 мм	14	0,988	13,83
				Итого 241.42	
	Материалы:	Бетон кл. С20/25, м³			2.3 м³
	Рм-3(14шт.)	Ригель Рм-3			
5	ГОСТ 34028-2016	Ø8А240, L= 1550 мм	112	0.61	68.32
10	//-//	Ø20А500, L=6080 мм	8	15,02	120,16
11	//-//	Ø20А500,L = 8080 мм	8	19,96	159,68
12	//-//	Ø20А500,L = 9900 мм	2	29.5	59.0
13	//-//	Ø20А500,L = 4300 мм	2	12.81	25.62
	Деталь А	-20х80х80	8	1,01	8.08
	Деталь Б	Ø20А500, L= 400 мм	8	0,988	7,904
				Итого 238.98	
	Материалы:	Бетон кл. С20/25, м³			2.3 м³

№ поз.	Обозначение	Наименование	К-во	Масса ед.кг	Примеч.
	Рм-4(7шт.)	Ригель Рм-4			
5	ГОСТ 34028-2016	Ø8А240, L= 1550 мм	220	0.61	134.2
14	//-//	Ø20А500, L=7700 мм	2	19.02	38.04
15	//-//	Ø20А500, L=7000 мм	2	19.3	38.6
16	//-//	Ø20А500, L=4300 мм	2	10.62	21.24
17	//-//	Ø20А500, L=7800 мм	2	19.27	38.54
18	//-//	Ø20А500,L = 5600 мм	2	16.69	33.38
19	//-//	Ø20А500,L = 6900 мм	2	20.56	41.12
20	//-//	Ø20А500,L = 8600 мм	2	25.63	51.26
21	//-//	Ø20А500,L = 5700 мм	2	16.99	33.98
	Деталь А	-20х80х80	8	1,01	8.08
	Деталь Б	Ø20А500, L= 400 мм	24	1.0	24.0
				Итого 462.44	
	Материалы:	Бетон клС20/25, м³			4.3 м³
	Рм-5(12шт.)	Ригель Рм-5			
5	ГОСТ 34028-2016	Ø8А240, L= 1550 мм	110	0.61	67.1
22	//-//	Ø20А500, L=8180 мм	2	20.21	40.42
23	//-//	Ø20А500, L=5400 мм	2	13.34	26.68
24	//-//	Ø20А500,L = 4300 мм	2	12.81	25.62
25	//-//	Ø20А500,L = 9300 мм	2	27.71	54.42
	Деталь А	-20х80х80	8	1,01	8.08
	Деталь Б	Ø20А500, L= 400 мм	8 1.0		8.0
				Итого 230.32	
	Материалы:	Бетон кл.С20/25, м³			2.2 м³

Привязан: для жилого дома пл улице Алашахана 34Л в городе Жезказган.

Нор.кон.	Максутова П.К	04.23
	Сергазиева А.	04.23

ИНВ. №

Изм.	Кол.уч.	Лист №	док.	Подпись	Дата
Проверил		Оспанов			
Исполнил		Тян А.М.			
Н.контроль		Оспанов			

2017-18-КЖ

Строительство многоэтажного кредитного жилого дома по ул.Алашахана, 34Е

Многоэтажный арендный 90-квартирный жилой дом Блок Б

Стадия	Лист	Листов
Р П	30	

Спецификация элементов. (Ригель Рм-1 - Рм-5).

ТОО"Дала-Центр" Лицензия № 14013512 от 12.09.2014г.

Формат А3

Спецификация элементов

№ поз.	Обозначение	Наименование	К-во	Масса ед.кг	Примеч.
	Рм-1*(2шт.)	Ригель Рм-*			
1	ГОСТ 34028-2016	Ø20А500, L=4180 мм	2	10.33	20.66
2	//-//	Ø20А500, L=8180 мм	2	20.21	40.42
3	//-//	Ø20А500, L = 8100 мм	2	20.01	40.02
4	//-//	Ø20А500,L = 4300 мм	2	10.62	21.24
5	//-//	Ø8А240, L= 1550 мм	98	0.61	59.78
	Деталь А	-20х80х80	8	1,01	8.08
	Деталь Б	Ø20А500, L= 400 мм	8	1.0	8.0
				Итого	198.2
	Материалы:	Бетон кл. С20/25, м³			2.0 м³
	Рм-2*(2шт.)	Ригель Рм-2*			
5	ГОСТ 34028-2016	Ø8А240, L= 1550 мм	116	0.61	70.76
6	//-//	Ø20А500, L=5980 мм	2	14.77	29.54
7	//-//	Ø20А500, L=8180 мм	2	0.21	40.42
8	//-//	Ø20А500,L = 9900 мм	2	24.45	48.9
9	//-//	Ø20А500,L = 4300 мм	2	10.62	21.24
	Деталь А	-20х80х80	8	1,01	8.08
	Деталь Б	Ø20А500, L= 400 мм	8	1.0	8.0
				Итого	226.94
	Материалы:	Бетон кл. С20/25, м³			2.3 м³
	Рм-3*(2шт.)	Ригель Рм-3*			
5	ГОСТ 34028-2016	Ø8А240, L= 1550 мм	112	0.61	68.32
10	//-//	Ø20А500, L=6080 мм	2	15.02	30.04
11	//-//	Ø20А500,L = 8080 мм	2	19.96	39.92
12	//-//	Ø20А500,L = 9900 мм	2	24.45	48.9
13	//-//	Ø20А500)L = 4300 мм	2	10.62	21.24
	Деталь А	-20х80х80	8	1,01	8.08
	Деталь Б	Ø20А00, L= 400 мм	8	1.0	8.0
				Итого	224.5
	Материалы:	Бетон клС20/25, м³			2.3 м³

№ поз.	Обозначение	Наименование	К-во	Масса ед.кг	Примеч.
	Рм-4*(1шт.)	Ригель Рм-4*			
5	ГОСТ 34028-2016	Ø8А240, L= 1550 мм	220	0.61	134.2
14	//-//	Ø20А500, L=7700 мм	2	19.02	38.04
15	//-//	Ø20А500, L=7000 мм	2	19.3	38.6
16	//-//	Ø20А500, L=4300 мм	2	10.62	21.24
17	//-//	Ø20А500, L=7800 мм	2	19.27	38.54
18	//-//	Ø20А500,L = 5600 мм	2	13.83	27.66
19	//-//	Ø20А500,L = 6900 мм	2	17.04	34.08
20	//-//	Ø20А500,L = 8600 мм	2	21.24	42.48
21	//-//	Ø20А00,L = 5700 мм	2	14.08	28.16
	Деталь А	-20х80х80	8	1,01	8.08
	Деталь Б	Ø20А500, L= 400 мм	24	1.0	24.0
				Итого	435.08
	Материалы:	Бетон кл. С20/25, м³			4.3 м³
	Рм-5*(2шт.)	Ригель Рм-5*			
5	ГОСТ 34028-2016	Ø8А240, L= 1550 мм	110	0.61	67.1
22	//-//	Ø20А500, L=8180 мм	2	20.21	40.42
23	//-//	Ø20А500, L=5400 мм	2	13.34	26.68
24	//-//	Ø20А500,L = 4300 мм	2	10.62	21.24
25	//-//	Ø20А500,L = 9300 мм	2	22.97	45.94
	Деталь А	-20х80х80	8	1,01	8.08
	Деталь Б	Ø20А500, L= 400 мм	8	1.0	8.0
				Итого	217.46
	Материалы:	Бетон кл. С20/25, м³			2.2 м³

Привязан: для жилого дома по улице Алашахана 34.Л в городе Жезказган.

Нор.кон.	Максутова П.К.	04.23
Испол.	Сергазиева А.	04.23
ИНВ. №		

Изм.	Кол.уч.	Лист №	док.	Подпись	Дата
Проверил	Оспанов				
Исполнил	Тян А.М.				
Н.контроль	Оспанов				

2017-18-КЖ

Строительство многоэтажного кредитного жилого дома по ул.Алашахана, 34Е

Многоэтажный арендный 90-квартирный жилой дом
Блок Б

Стадия	Лист	Листов
Р П	31	

Спецификация элементов. (Ригель Рм-1* - Рм-5*).

ТОО"Дала-Центр"
Лицензия № 14013512 от 12.09.2014г.

Формат А3

Рм-7, Рм-7*

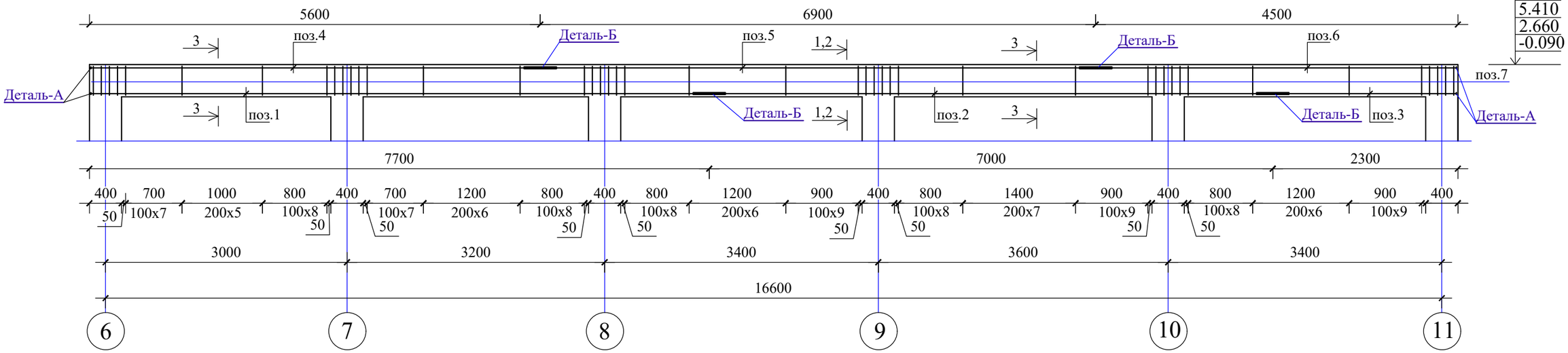

Рм-8, Рм-8*

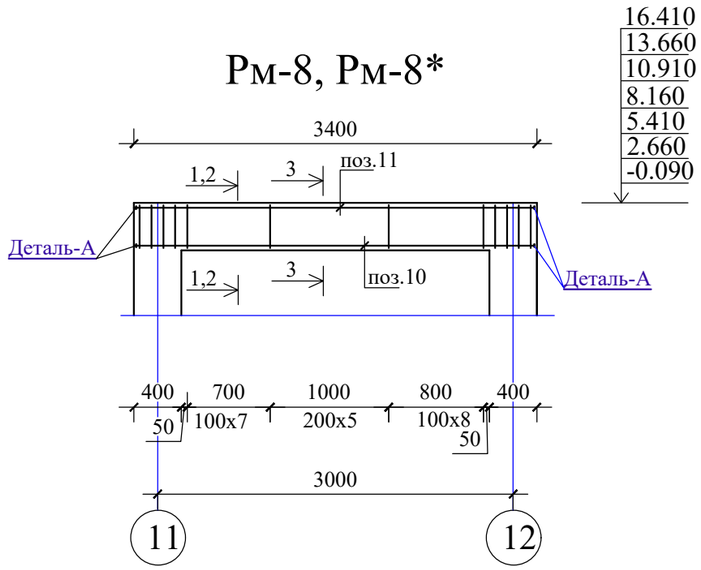

Рм-9, Рм-9*

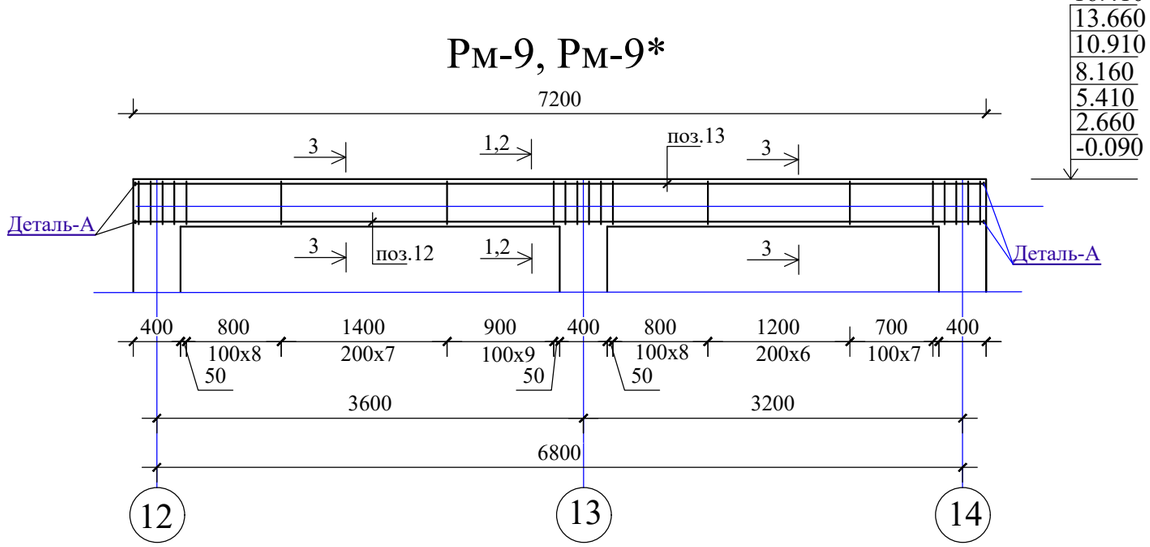

1.Сечение 1-1-2-2 смотри лист Кж-25
2.Детали А и Б смотри лист Кж-29

Привязан: для жилого дома пл улице Алашахана 34Л в городе Жезказган.

Нор.кон.	Максутова П.К.		04.23
Испол.	Сергазиева А.		04.23
ИНВ. №			

Изм.	Кол.уч.	Лист	№док.	Подпись	Дата
Проверил		Оспанов			
Исполнил		Тян А.М.			
Н.контроль		Оспанов			

2017-18-КЖ

Строительство многоэтажного кредитного жилого дома по ул.Алашахана, 34Е

Многоэтажный арендный 90-квартирный жилой дом Блок Б

Стадия	Лист	Листов
Р П	32	

Ригель монолитный Рм-7-Рм-9, Рм-7*-Рм-9*. Сечение.

ТОО"Дала-Центр"
Лицензия № 14013512 от 12.09.2014г.

Формат А3

Спецификация элементов

№ поз.	Обозначение	Наименование	К-во	Масса ед.кг	Примеч.
	Рм-6(6шт.)	Ригель Рм-6			
26	ГОСТ 34028-2016	Ø20А500, L=9400 мм	2	23.22	46.44
27	//-//	Ø20А500, L=5400 мм	2	13.34	26.68
28	//-//	Ø20А500,L = 5500 мм	2	16.4	32.8
29	//-//	Ø20А500,L = 9300 мм	2	27.71	55.42
5	//-//	Ø8А240, L= 1550 мм	123	0.61	75.03
	Деталь А	-20х80х80	8	1,01	8.08
	Деталь Б	Ø20А500, L= 400 мм	8	1.0	8.0
				Итого	252.45
	Материалы:	Бетон кл. С20/25, м³			2.4 м³
	Рм-7(6шт.)	Ригель Рм-7			
1	ГОСТ 34028-2016	Ø20А500, L=7700 мм	2	19.02	38.04
2	//-//	Ø20А500, L=7000 мм	2	17.3	34.6
3	//-//	Ø20А500,L = 2300 мм	2	5.68	11.36
4	//-//	Ø20А500,L = 5600 мм	2	16.69	33.38
5	//-//	Ø20А500,L = 6900 мм	2	20.56	41.12
6	//-//	Ø20А500,L = 4500 мм	2	13.41	26.82
7	//-//	Ø8А240, L= 1550 мм	140	0.61	85.4
8	//-//	Ø20А500,L = 12.64 пм	2	19.97	39.94
9	//-//	Ø8А240, L= 1650 мм	64	0.65	41.6
	Деталь А	-20х80х80	8	1,01	8.08
	Деталь Б	Ø20А500, L= 400 мм	16	1.0	16.0
				Итого	376.34
	Материалы:	Бетон кл. С20/25, м³			3.2 м³

№ поз.	Обозначение	Наименование	К-во	Масса ед.кг	Примеч.
	Рм-8(12шт.)	Ригель Рм-8			
7	ГОСТ 34028-2016	Ø8А240, L= 1550 мм	29	0.61	17.7
8	//-//	Ø20А500,L = 2200 мм	2	3.48	6.96
9	//-//	Ø8А240, L= 1650 мм	12	0.65	7.8
10	//-//	Ø20А500, L=3400 мм	2	8.4	16.8
11	//-//	Ø20А500, L=3400 мм	2	10.13	20.26
	Деталь А	-20х80х80	8	1,01	8.08
				Итого	77.6
	Материалы:	Бетон кл.С20/25, м³			0.54 м³
	Рм-9(6шт.)	Ригель Рм-9			
7	ГОСТ 34028-2016	Ø8А240, L= 1550 мм	59	0.61	36.0
8	//-//	Ø20А500,L = 4970 мм	2	7.85	15.7
9	//-//	Ø8А240, L= 1650 мм	25	0.65	16.25
12	//-//	Ø20А500, L=7200 мм	2	17.78	35.56
13	//-//	Ø20А500, L=7200 мм	2	21.46	42.92
	Деталь А	-20х80х80	8	1,01	8.08
				Итого	154.51
	Материалы:	Бетон кл. С20/25, м³			1.1 м³

Привязан: для жилого дома пл улице Алашахана 34Л в городе Жезказган.

Нор.кон.	Максутова П.К.		04.23
Испол.	Сергазиева А.		04.23
ИНВ. №			

						2017-18-КЖ
						Строительство многоэтажного кредитного жилого дома по ул.Алашахана, 34Е
Изм.	Кол.уч.	Лист №	док.	Подпись	Дата	
Проверил		Оспанов				Многоэтажный арендный 90-квартирный жилой дом Блок Б
Исполнил		Тян А.М.				Спецификация элементов. (Ригель Рм-6 - Рм-9).
Н.контроль		Оспанов				

Стадия	Лист	Листов
Р П	33	

ТОО"Дала-Центр"
Лицензия № 14013512 от 12.09.2014г.

Формат А3

Спецификация элементов

№ поз.	Обозначение	Наименование	К-во	Масса ед.кг	Примеч.
	Рм-6*(1шт.)	Ригель Рм-6			
26	ГОСТ 34028-2016	Ø20А500, L=9400 мм	2	23.22	46.44
27	//-//	Ø20А500, L=5400 мм	2	13.34	26.68
28	//-//	Ø20А500,L = 5500 мм	2	13.59	27.18
29	//-//	Ø20А500,L = 9300 мм	2	22.97	45.94
5	//-//	Ø8AI(A240), L= 1550 мм	123	0.61	75.03
	Деталь А	-20х80х80	8	1,01	8.08
	Деталь Б	Ø20А500, L= 400 мм	8	1.0	8.0
				Итого 237.35	
	Материалы:	Бетон кл. С20/25 м³			2.4 м³
	Рм-7*(1шт.)	Ригель Рм-7*			
1	ГОСТ 34028-2016	Ø20А500, L=7700 мм	2	19.02	38.04
2	//-//	Ø20А500, L=7000 мм	2	17.3	34.6
3	//-//	Ø20А500,L = 2300 мм	2	5.68	11.36
4	//-//	Ø20А500,L = 5600 мм	2	13.83	27.66
5	//-//	Ø20А500,L = 6900 мм	2	17.04	34.08
6	//-//	Ø20А500,L = 4500 мм	2	11.12	22.24
7	//-//	Ø8А240, L= 1550 мм	140	0.61	85.4
8	//-//	Ø20А500,L = 12.64 пм	2	19.97	39.94
9	//-//	Ø8А240, L= 1650 мм	64	0.65	41.6
	Деталь А	-20х80х80	8	1,01	8.08
	Деталь Б	Ø20А500, L= 400 мм	16	1.0	16.0
				Итого 359.0	
	Материалы:	Бетон кл. С20/25, м³			3.2 м³

№ поз.	Обозначение	Наименование	К-во	Масса ед.кг	Примеч.
	Рм-8*(1шт.)	Ригель Рм-8*			
7	ГОСТ 34028-2016	Ø8А240, L= 1550 мм	29	0.61	17.7
8	//-//	Ø20А500,L = 2200 мм	2	3.48	6.96
9	//-//	Ø8А240, L= 1650 мм	12	0.65	7.8
10	//-//	Ø20А500, L=3400 мм	2	8.4	16.8
11	//-//	Ø20А500, L=3400 мм	2	8.4	16.8
	Деталь А	-20х80х80	8	1,01	8.08
				Итого 74.14	
	Материалы:	Бетон кл. С20/25, м³			0.54 м³
	Рм-9*(1шт.)	Ригель Рм-9*			
7	ГОСТ 34028-2016	Ø8А240, L= 1550 мм	59	0.61	36.0
8	//-//	Ø20А500,L = 4970 мм	2	7.85	15.7
9	//-//	Ø8А240, L= 1650 мм	25	0.65	16.25
12	//-//	Ø20А500, L=7200 мм	2	17.7 8	35.56
13	//-//	Ø20А500, L=7200 мм	2	17.78	35.56
	Деталь А	-20х80х80	8	1,01	8.08
				Итого 147.15	
	Материалы:	Бетон кл. С20/25, м³			1.1 м³

Привязан: для жилого дома пл улице Алашахана 34Л в городе Жезказган.

Нор.кон.	Максутова П.К		04.23
Испол.	Сергазиева А.		04.23
ИНВ. №			

Изм.	Кол.уч.	Лист № док.	Подпись	Дата
Проверил		Оспанов		
Исполнил		Тян А.М.		
Н.контроль		Оспанов		

2017-18-КЖ

Строительство многоэтажного кредитного жилого дома по ул.Алашахана, 34Е

Многоэтажный арендный 90-квартирный жилой дом Блок Б

Стадия	Лист	Листов
Р П	34	

Спецификация элементов. (Ригель Рм-6* - Рм-9*).

ТОО"Дала-Центр" Лицензия № 14013512 от 12.09.2014г.

Формат А3

Рм-11, Рм-11*

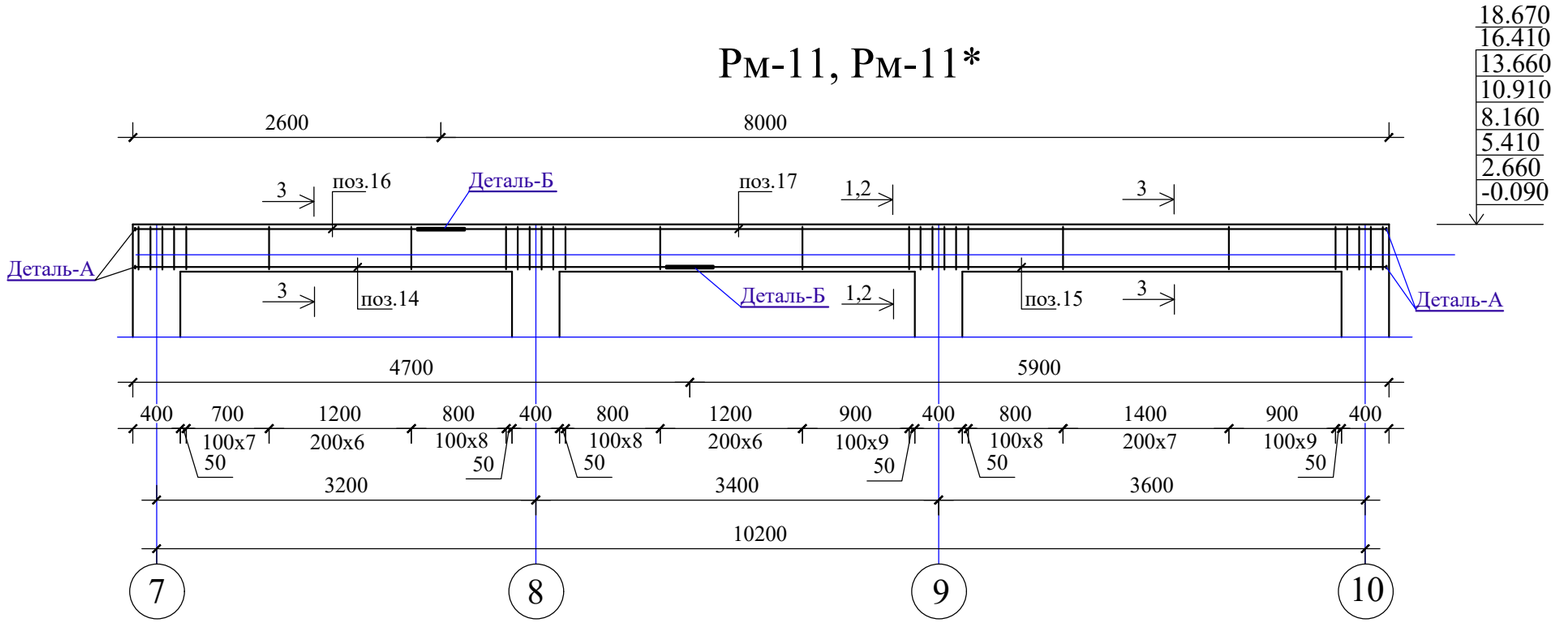

Рм-10, Рм-10*

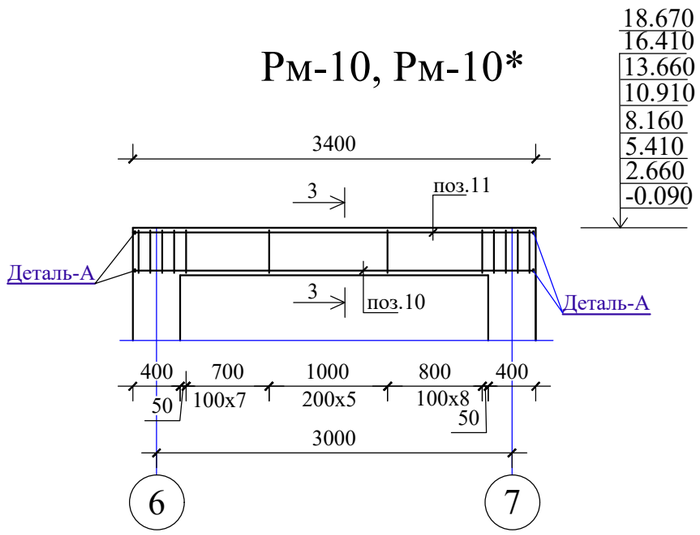

Рм-12, Рм-12*

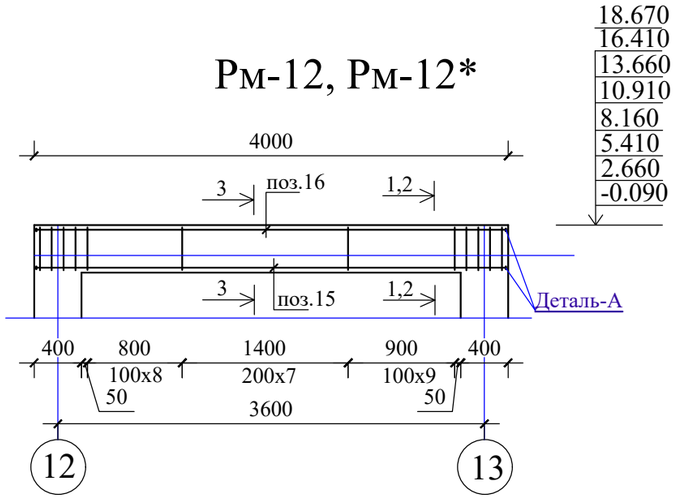

Рм-14

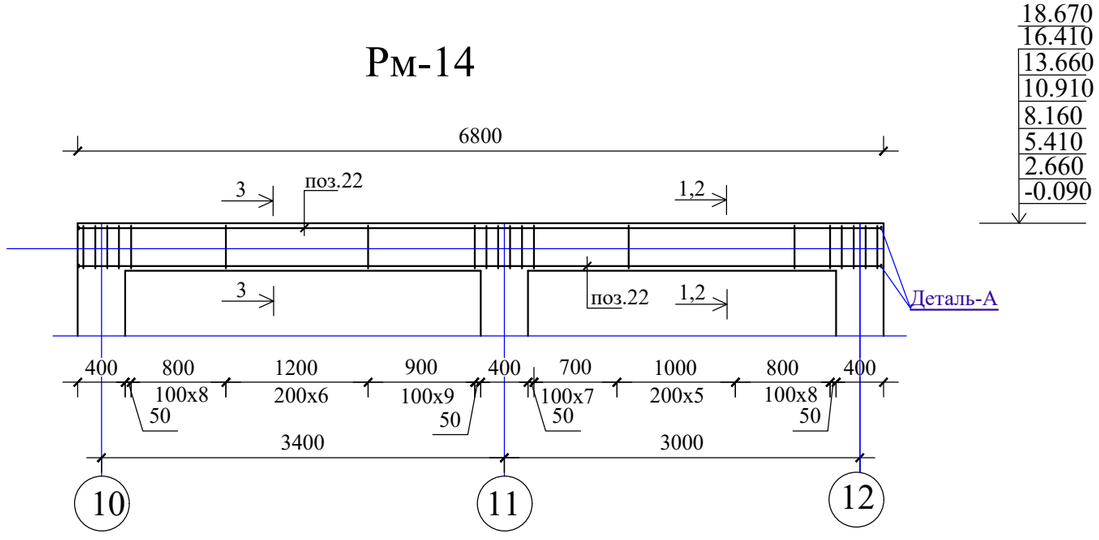

Рм-13, Рм-13*

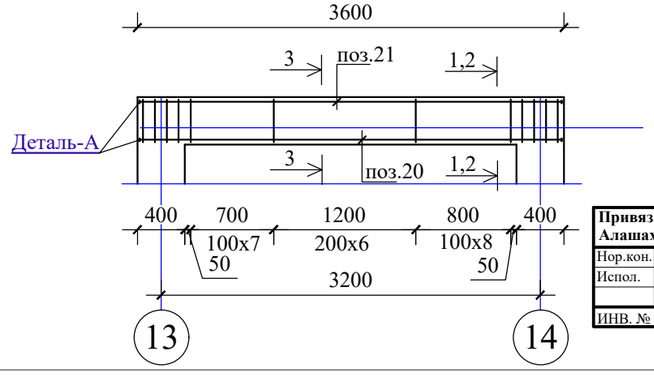

1.Сечение 1-1-2-2 смотри лист Кж-25
2.Детали А и Б смотри лист Кж-29

Привязан: для жилого дома пл улице Алашахана 34Л в городе Жезказган.

Нор.кон.	Максутова П.К.		04.23
Испол.	Сергазиева А.		04.23
ИНВ. №			

Изм.	Кол.уч.	Лист	№док.	Подпись	Дата
Проверил		Оспанов			
Исполнил		Тян А.М.			
Н.контроль		Оспанов			

2017-18-КЖ

Строительство многоэтажного кредитного жилого дома по ул.Алашахана, 34Е

Многоэтажный арендный 90-квартирный жилой дом Блок Б

Стадия	Лист	Листов
Р П	35	

Ригель монолитный Рм-10-Рм-13, Рм-3*-Рм-4*. Сечение.

ТОО"Дала-Центр" Лицензия № 14013512 от 12.09.2014г.

Формат А3

Спецификация элементов

№ поз.	Обозначение	Наименование	К-во	Масса ед.кг	Примеч.
	Рм-10(6шт.)	Ригель Рм-10			
7	ГОСТ34028-2016	Ø8А240, L= 1550 мм	29	0.61	17.7
10	//-//	Ø20А500, L=3400 мм	2	8.4	16.8
11	//-//	Ø20А500, L=3400 мм	2	10.13	20.26
	Деталь А	-20х80х80	8	1,01	8.08
				Итого	62.84
	Материалы:	Бетон кл. С20/25, м³			0.54 м³
	Рм-11(6шт.)	Ригель Рм-11			
7	ГОСТ 34028-2016	Ø8А240, L= 1550 мм	87	0.61	53.07
8	//-//	Ø20А500,L = 6600 мм	2	16,3	32,6
9	//-//	Ø8А240, L= 1650 мм	34	0.65	22.1
14	//-//	Ø20А500, L=4700 мм	2	11.61	23.22
15	//-//	Ø20А500, L=5900 мм	2	14.57	29.14
16	//-//	Ø20А500,L = 2600 мм	2	7.75	15.5
17	//-//	Ø20А500),L = 8000 мм	2	23.84	47.68
	Деталь А	-20х80х80	8	1,01	8.08
	Деталь Б	Ø20А500, L= 400 мм	8	1.0	8.0
				Итого	227.65
	Материалы:	Бетон кл. С20/25, м³			1.7 м³
	Рм-12(6шт.)	Ригель Рм-12			
7	ГОСТ 34028-2016	Ø8А240, L= 1550 мм	33	0.61	20.13
8	//-//	Ø20А500,L = 2200 мм	2	3.48	6.96
9	//-//	Ø8А240, L= 1650 мм	12	0.65	7.8
18	//-//	Ø20А500, L=4000 мм	2	9.88	19.76
19	//-//	Ø20А500, L=4000 мм	2	11.92	23.84
	Деталь А	-20х80х80	8	1,01	8.08
				Итого	86.57
	Материалы:	Бетон кл. С20/25, м³			0.64 м³

№ поз.	Обозначение	Наименование	К-во	Масса ед.кг	Примеч.
	Рм-13(6шт.)	Ригель Рм-13			
7	ГОСТ 34028-2016	Ø8А240, L= 1550 мм	30	0.61	18.3
8	//-//	Ø20А500,L = 2770 мм	2	4.38	8.76
9	//-//	Ø8А240, L= 1650 мм	14	0.65	9.1
20	//-//	Ø20А500, L=3600 мм	2	8.89	17.78
21	//-//	Ø20А500, L=3600 мм	2	10.73	21.46
	Деталь А	-20х80х80	8	1,01	8.08
				Итого	83.48
	Материалы:	Бетон кл. С20/25, м³			0.6 м³

Деталь А

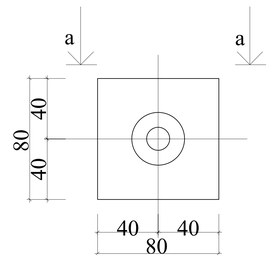

а-а

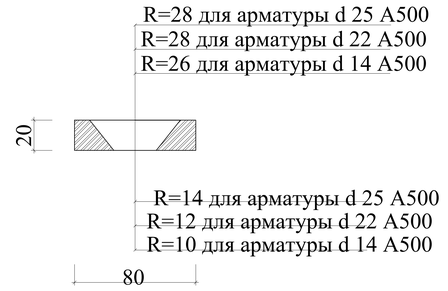

Деталь Б

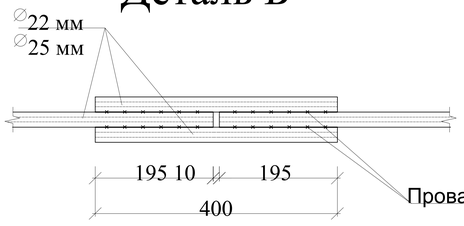

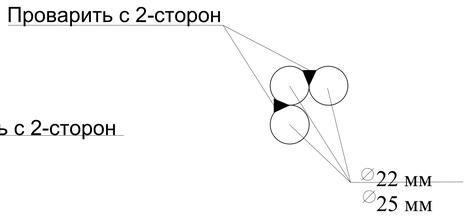

Привязан: для жилого дома пл улице Алашахана 34Л в городе Жезказган.

Нор.кон.	Максутова П.К		04.23
Испол.	Сергазиева А.		04.23
ИНВ. №			

Изм.	Кол.уч. Лист №док. Подпись Дата	2017-18-КЖ	
		Строительство многоэтажного кредитного жилого дома по ул.Алашахана, 34Е	
Проверил	Оспанов	Многоэтажный арендный 90-квартирный жилой дом Блок Б	Стадия: Р П; Лист: 36; Листов:
Исполнил	Тян А.М.	Спецификация элементов. (Ригель Рм-10 - Рм-13).	ТОО"Дала-Центр" Лицензия № 14013512 от 12.09.2014г.
Н.контроль	Оспанов		

Формат А3

Спецификация элементов

№ поз.	Обозначение	Наименование	К-во	Масса ед.кг	Примеч.
	Рм-10*(1шт.)	Ригель Рм-10*			
7	ГОСТ 34028-2016	Ø8A240, L= 1550 мм	29	0.61	17.7
10	//-//	Ø20A500, L=3400 мм	2	8.4	16.8
11	//-//	Ø20A500, L=3400 мм	2	8.4	16.8
	Деталь А	-20x80x80	8	1,01	8.08
				Итого 59.38	
	Материалы:	Бетон кл. С20/25, м³			0.54 м³
	Рм-11*(1шт.)	Ригель Рм-11*			
7	ГОСТ 34028-2016	Ø8A240, L= 1550 мм	87	0.61	53.07
8	//-//	Ø20A500,L = 6600 мм	2	16,3	32,6
9	//-//	Ø8A240, L= 1650 мм	34	0.65	22.1
14	//-//	Ø20A500, L=4700 мм	2	11.61	23.22
15	//-//	Ø20A500 L=5900 мм	2	14.57	29.14
16	//-//	Ø20A500,L = 2600 мм	2	6.42	12.84
17	//-//	Ø20A500,L = 8000 мм	2	19.76	39.52
	Деталь А	-20x80x80	8	1,01	8.08
	Деталь Б	Ø20A500, L= 400 мм	8 1.0		8.0
				Итого 216.83	
	Материалы:	Бетон кл. С20/25, м³			1.7 м³
	Рм-12*(1шт.)	Ригель Рм-12*			
7	ГОСТ 34028-2016	Ø8A240, L= 1550 мм	33	0.61	20.13
8	//-//	Ø20A500,L = 2200 мм	2	5,4	10,8
9	//-//	Ø8A240, L= 1650 мм	12	0.65	7.8
18	//-//	Ø20AA00, L=4000 мм	2	9.88	19.76
19	//-//	Ø20A500, L=4000 мм	2	9.88	19.76
	Деталь А	-20x80x80	8	1,01	8.08
				Итого 82.49	
	Материалы:	Бетон кл. С20/25, м³			0.64 м³

№ поз.	Обозначение	Наименование	К-во	Масса ед.кг	Примеч.
	Рм-13*(1шт.)	Ригель Рм-13*			
7	ГОСТ 34028-2016	Ø8A240, L= 1550 мм	30	0.61	18.3
8	//-//	Ø20A500,L = 2770 мм	2	4.38	8.76
9	//-//	Ø8A240, L= 1650 мм	14	0.65	9.1
20	//-//	Ø20A500, L=3600 мм	2	8.89	17.78
21	//-//	Ø20A500, L=3600 мм	2	8.89	17.78
	Деталь А	-20x80x80	8	1,01	8.08
				Итого 79.8	
	Материалы:	Бетон кл. С20/25, м³			0.6 м³
	Рм-14(1шт.)	Ригель Рм-14			
7	ГОСТ 34028-2016	Ø8A240, L= 1550 мм	56	0.61	34.16
8	//-//	Ø20A500,L = 2800 мм	2	4.42	8.84
9	//-//	Ø8A240, L= 1650 мм	15	0.65	9.75
22	//-//	Ø20A500, L=6800 мм	4	16.8	67.2
	Деталь А	-20x80x80	8	1,01	8.08
				Итого 128.03	
	Материалы:	Бетон кл. С20/25, м³			1.1 м³

Привязан: для жилого дома пл улице Алашахана 34Л в городе Жезказган.

Нор.кон.	Максутова П.К		04.23
Испол.	Сергазиева А.		04.23
ИНВ. №			

						2017-18-КЖ
						Строительство многоэтажного кредитного жилого дома по ул.Алашахана, 34Е
Изм.	Кол.уч.	Лист №	док.	Подпись	Дата	
						Многоэтажный арендный 90-квартирный жилой дом Блок Б
Проверил		Оспанов				Стадия: Р П; Лист: 37; Листов:
Исполнил		Тян А.М.				Спецификация элементов. (Ригель Рм-10* - Рм-13*, Рм-14).
Н.контроль		Оспанов				ТОО"Дала-Центр" Лицензия № 14013512 от 12.09.2014г.

Формат А3

Ведомость расхода стали на элемент, (кг)

Марка элемента		Арматурные изделия.																
		Арматурная сталь ГОСТ 5781-82*										ГОСТ 19903-74			Всего	Примеч.		
		Класс АА240				Класс АА400												
		Ø6	Ø8	Ø10	Итого	Ø12	Ø16		Ø20	Ø25	Ø28	Итого	-10	-20	Итого			
Ригель	Рм-1(15шт.)		59.78		59.78				142.98			142.98		8.08	8.08	210.84		
	Рм-2(14шт.)		70.76		70.76				162.58			162.58		8.08	8.08	241.42		
	Рм-3(14шт.)		68.32		68.32				162.58			162.58		8.08	8.08	238.98		
	Рм-4(7шт.)		134.2		134.2				320.16			320.16		8.08	8.08	462.44		
	Рм-5(12шт.)		67.1		67.1				155.14			155.14		8.08	8.08	230.32		
	Рм-6(6шт.)		75.03		75.03				169.34			169.34		8.08	8.08	252.45		
	Рм-7(6шт.)		127.0		127.0				241.26			241.26		8.08	8.08	376.34		
	Рм-8(12шт.)		25.5		25.5				44.02			44.02		8.08	8.08	77.6		
	Рм-9(6шт.)		52.25		52.25				94.18			94.18		8.08	8.08	154.51		
	Рм-10(6шт.)		17.7		17.7				37.06			37.06		8.08	8.08	62.84		
	Рм-11(6шт.)		75.17		75.17				144.4			144.4		8.08	8.08	227.65		
	Рм-12(6шт.)		27.93		27.93				50.56			50.56		8.08	8.08	86.57		
	Рм-13(6шт.)		27.4		27.4				48.0			48.0		8.08	8.08	83.48		
	Рм-14(1шт.)		143.91		143.91				76.04			76.04		8.08	8.08	228.03		
	Рм-1*(4шт.)		59.78		59.78				130.34			130.34		8.08	8.08	198.2		
	Рм-2*(2шт.)		70.76		70.76				148.1			148.1		8.08	8.08	226.94		
	Рм-3*(2шт.)		68.32		68.32				148.1			148.1		8.08	8.08	224.5		
	Рм-4*(1шт.)		134.2		134.2				292.8			292.8		8.08	8.08	435.08		
	Рм-5*(2шт.)		67.1		67.1				142.28			142.28		8.08	8.08	217.46		
	Рм-6*(1шт.)		75.03		75.03				154.24			154.24		8.08	8.08	237.35		
	Рм-7*(1шт.)		127.0		127.0				223.92			223.92		8.08	8.08	359.0		
	Рм-8*(1шт.)		25.5		25.5				40.56			40.56		8.08	8.08	74.14		
	Рм-9*(1шт.)		52.25		52.25				86.82			86.82		8.08	8.08	147.15		
	Рм-10*(1шт.)		17.7		17.7				33.6			33.6		8.08	8.08	59.38		
	Рм-11*(2шт.)		75.17		75.17				133.58			133.58		8.08	8.08	216.83		
	Рм-12*(2шт.)		27.93		27.93				46.48			46.48		8.08	8.08	82.49		
	Рм-13*(2шт.)		27.4		27.4				44.32			44.32		8.08	8.08	79.8		
Стойка	Км-1(33шт.)		114.66		114.66						487,57	487,57		4.04	4.04	606,276		

Привязан: для жилого дома пл улице Алашахана 34Л в городе Жезказган.

Нор.кон.	Максутова П.К		04.23
Испол.	Сергазиева А.		04.23
ИНВ. №			

Изм.	Кол.уч.	Лист №	док.	Подпись	Дата
Проверил	Оспанов				12.17
Исполнил	Тян А.М.				12.17
Н.контроль	Оспанов				12.17

2017-18-КЖ

Строительство многоэтажного кредитного жилого дома по ул.Алашахана, 34Е

Многоэтажный арендный 90-квартирный жилой дом Блок Б

Стадия	Лист	Листов
РП	37.1	

Ведомость расхода стали на элемент.

ТОО"Дала-Центр" Лицензия № 14013512 от 12.09.2014г.

Копировал Формат А3

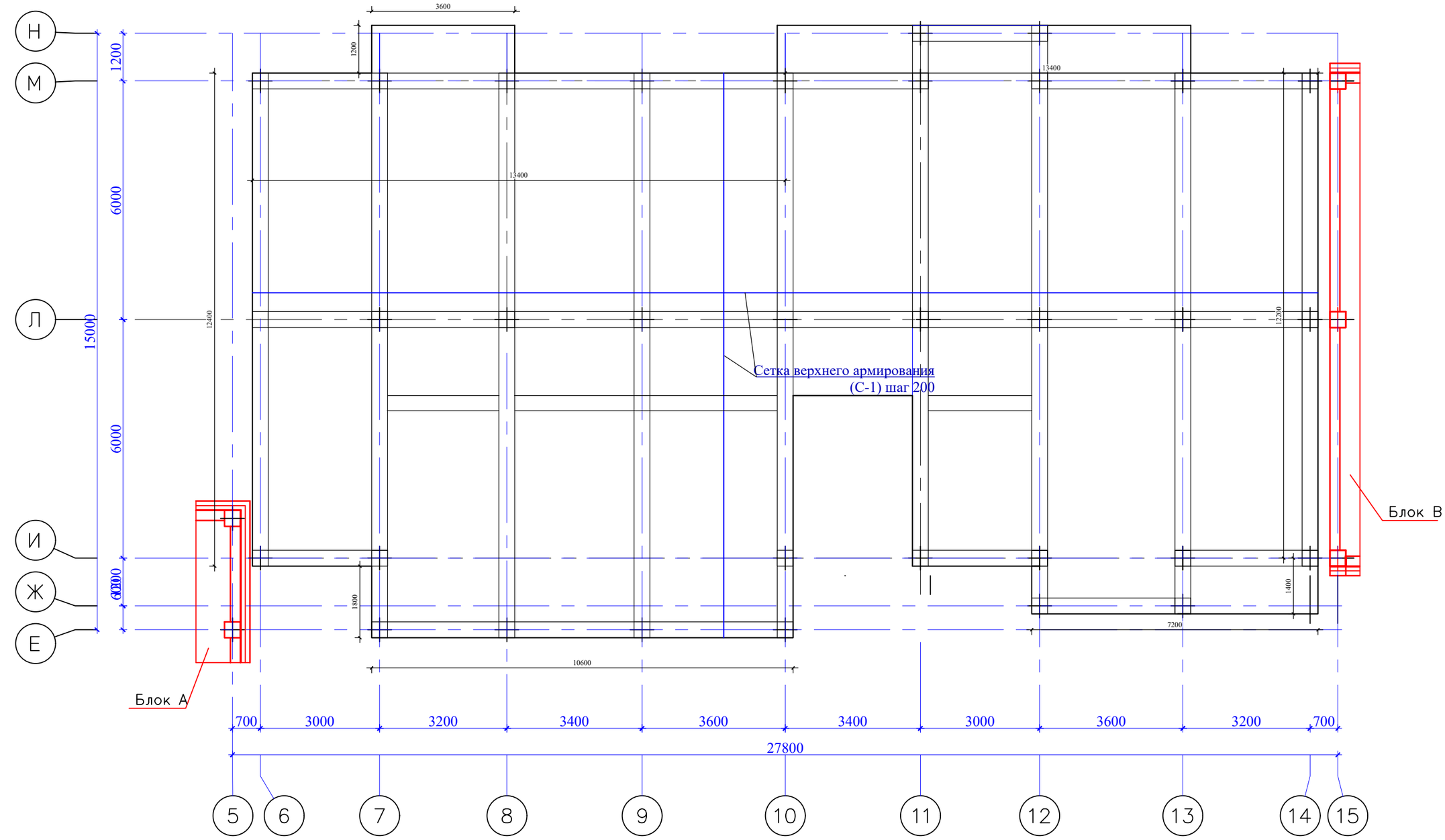

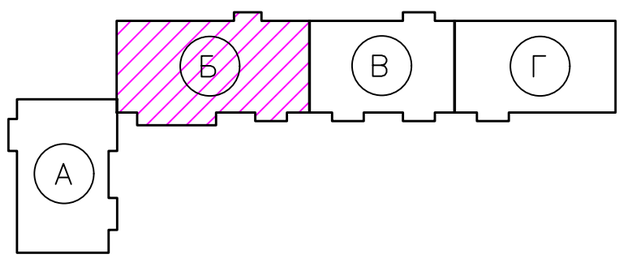

Согласовано

раздел ОВ	Шилохвостов	12.17
раздел ВК	Жусупов	12.17
раздел ЭОМСС	Умирбеков	12.17
раздел ГП	Нестеренко	12.17
раздел АР	Гасанова	12.17
раздел КЖ	Тян	12.17

Взам. инв.№

Подп. и дата

Инв.№ подл.

Привязан: для жилого дома пл улице Алашахана 34Л в городе Жезказган.			
Нор.кон.	Максутова П.К.		04.23
Испол.	Сергазиева А.		04.23
ИНВ. №			

Изм.	Кол. уч.	Лист	№ док.	Подп.	Дата
Проверил		Оспанов			
Разработал		Тян А.М.			
Н.контроль		Оспанов			

2017-18-КЖ

Строительство многоэтажного арендного жилого дома по ул.Алашахана, 34Е

Многоэтажный арендный 90-квартирный жилой дом
Блок Б

Стадия	Лист	Листов
РП	38	

Схема нижнего армирования плиты перекрытия на отм. -0.090

ТОО"Дала-Центр"
Лицензия № 14013512 от 12.09.2014г.

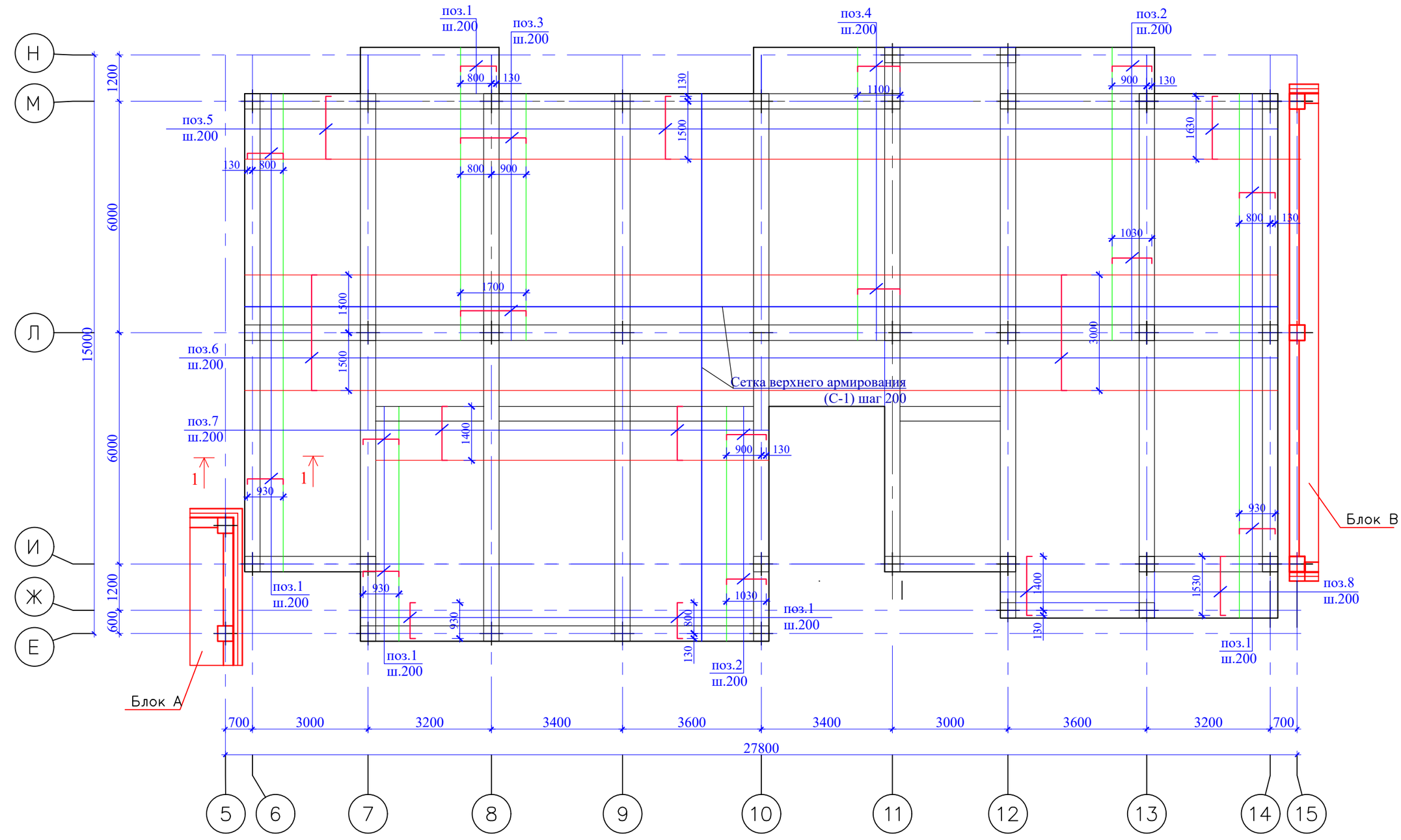

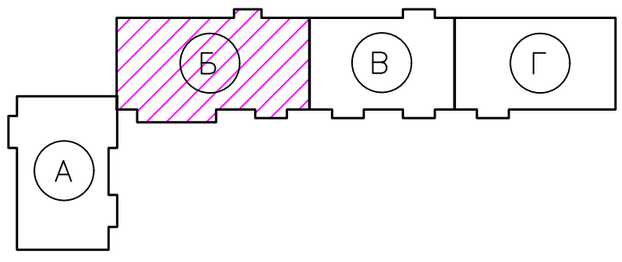

Согласовано

раздел ОВ	Шилохвостов	12.17
раздел ВК	Жусупов	12.17
раздел ЭОМ,СС	Умирбеков	12.17
раздел ПТ	Нестеренко	12.17
раздел АР	Гасанова	12.17
раздел КЖ	Тян	12.17

Взам. инв.№

Подп. и дата

Инв.№ подл.

Привязан: для жилого дома пл улице Алашахана 34Л в городе Жезказган.

Нор.кон.	Максутова П.К.	04.23
Испол.	Сергазиева А.	04.23
ИНВ. №		

Изм.	Кол. уч.	Лист	№ док.	Подп.	Дата
Проверил		Оспанов			
Разработал		Тян А.М.			
Н.контроль		Оспанов			

2017-18-КЖ

Строительство многоэтажного арендного жилого дома по ул.Алашахана, 34Е

Многоэтажный арендный 90-квартирный жилой дом Блок Б

Стадия	Лист	Листов
РП	39	

Схема верхнего армирования плиты перекрытия на отм. -0.090

ТОО"Дала-Центр" Лицензия № 14013512 от 12.09.2014г.

Спецификация элементов

№ Поз.	Обозначение	Наименование	К-во	Масса ед.кг	Примеч.
		Плита монолитная(подвал)			
		Сетка (низ)			
	Сетка С-1, м²	Ø12А500-200/Ø12А500-200(х1,1)	364.0	8,88	3232,32
		Сетка (верх)			
	Сетка С-1, м²	Ø12А500-200/Ø12А500-200(х1,1)	364.0	8,88	3232,32
1	ГОСТ 34028-2016	Ø12А500, L=1030 мм	224	0,92	206,08
2	//-//	Ø12А500, L=1130 мм	70	1,003	70,21
3	//-//	Ø12А500, L=1700 мм	33	1,51	49,83
4	//-//	Ø12А500, L=1200 мм	39	1,066	41,574
5	//-//	Ø12А500, L=1730 мм	135	1,54	207,9
6	//-//	Ø12А500, L=3100 мм	135	2,75	371,25
7	//-//	Ø12А500, L=1500 мм	54	1,332	71,928
8	//-//	Ø12А500, L=1630 мм	37	1,447	53,539
9	//-//	Ø8А240, L=890 мм,ш.600 в ш.пор.	1121	0,34	381.14
				Итого	7876,517
	Материалы:	Бетон кл.С20/25, м³		58,3 м³	

Привязан: для жилого дома пл улице Алашахана 34Л в городе Жезказган.

Нор.кон.	Максутова П.К.		04.23
Испол.	Сергазиева А.		04.23
ИНВ. №			

Изм.	Кол.уч.	Лист № док.	Подпись	Дата

2017-18-КЖ

Строительство многоэтажного арендного жилого дома по ул.Алашахана, 34Е

Проверил	Оспанов		
Исполнил	Тян А.М.		
Н.контроль	Оспанов		

Многоэтажный арендный 90-квартирный жилой дом Блок Б

Стадия	Лист	Листов
Р П	40	

Спецификация элементов плиты перекрытия.(Подвала)

ТОО"Дала-Центр" Лицензия № 14013512 от 12.09.2014г.

Формат А3

Согласовано

раздел ОВ	Шилохвостов	12.17
раздел ВК	Жусупов	12.17
раздел ЭОМ,СС	Умирбеков	12.17
раздел ГП	Несте́ренко	12.17
раздел АР	Гасанова	12.17
раздел КЖ	Тян	12.17

Взам. инв.№

Подп. и дата

Инв.№ подл.

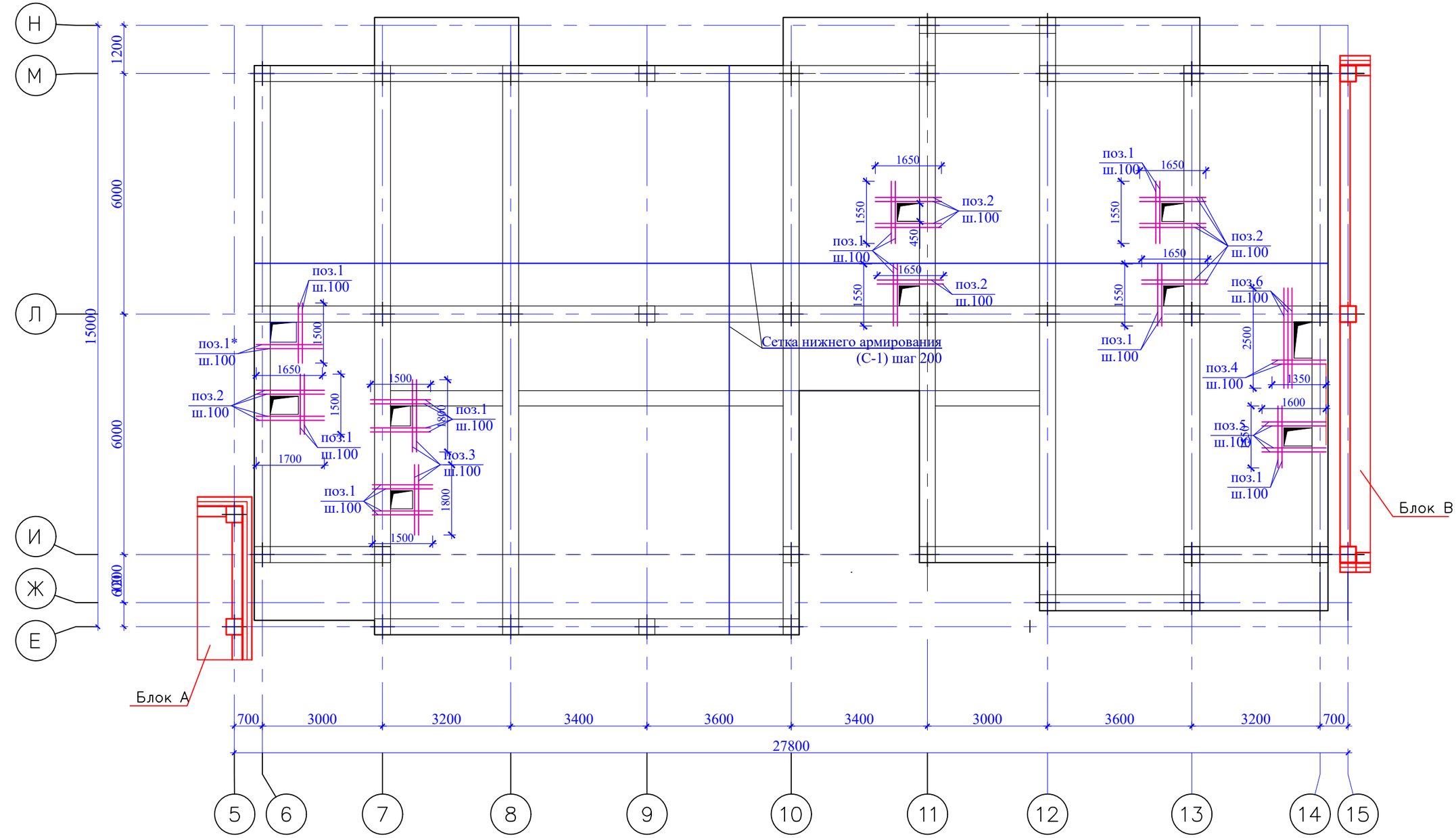

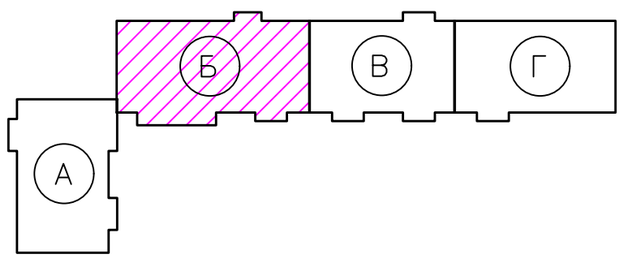

Нор.кон.	Максутова П.К.		04.23
Испол.	Сергазиева А.		04.23
ИНВ. №			

Привязан: для жилого дома пл улице Алашахана 34Л в городе Жезказган.

Изм.	Кол. уч.	Лист	№ док.	Подп.	Дата
Проверил		Оспанов			
Разработал		Тян А.М.			
Н.контроль		Оспанов			

2017-18-КЖ

Строительство многоэтажного арендного жилого дома по ул.Алашахана, 34Е

Многоэтажный арендный 90-квартирный жилой дом Блок Б

Стадия	Лист	Листов
РП	41	

Схема нижнего армирования плиты перекрытия на отм. 2.660, 5.410, 8.160, 10.910, 13.660.

ТОО"Дала-Центр" Лицензия № 14013512 от 12.09.2014г.

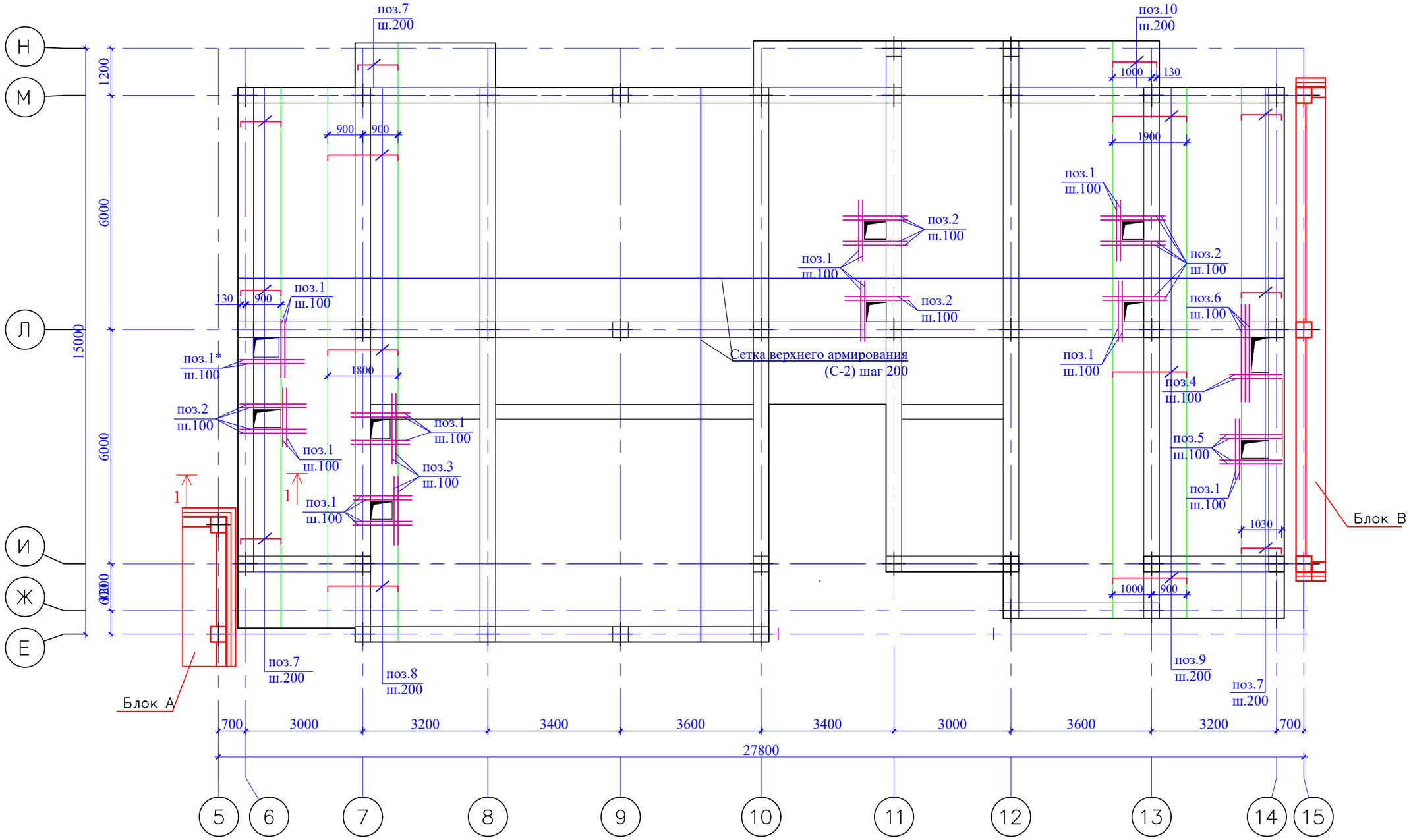

Примечания:

1. Спецификация на армирования плиты перекрытия см. Лист КЖ-60
2. Рабочие стержни попадающие в пределы отверстий требуется разрезать по месту и отогнуть в тело плиты.
3. Обрамление отверстии выполнить из арматуры 2Ø16 AIII по периметру проема с запуском за грань проема.

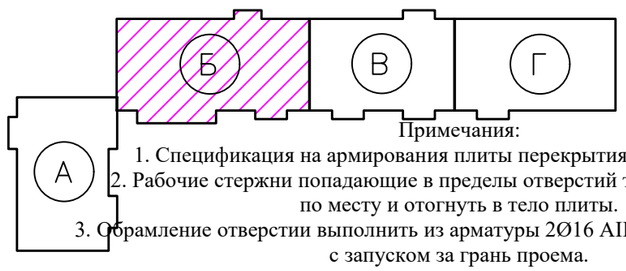

Привязан: для жилого дома пл улице Алашахана 34Л в городе Жезказган.

Нор.кон.	Максутова П.К.		04.23
Испол.	Сергазиева А.		04.23
ИНВ. №			

Изм.	Кол. уч.	Лист	№ док.	Подп.	Дата
Проверил		Оспанов			
Разработал		Тян А.М.			
Н.контроль		Оспанов			

2017-18-КЖ

Строительство многоэтажного арендного жилого дома по ул.Алашахана, 34Е

Многоэтажный арендный 90-квартирный жилой дом Блок Б

Стадия	Лист	Листов
РП	42	

Схема верхнего армирования плиты перекрытия на отм. 2.660, 5.410, 8.160, 10.910, 13.660.

ТОО "Дала-Центр" Лицензия № 14013512 от 12.09.2014г.

Согласовано

раздел ОВ	Шилохвостов	12.17
раздел ВК	Жусупов	12.17
раздел ЭОМ,СС	Умирбеков	12.17
раздел ПТ	Нестеренко	12.17
раздел АР	Гасанова	12.17
раздел КЖ	Тян	12.17

Взам. инв.№

Подп. и дата

Инв.№ подл.

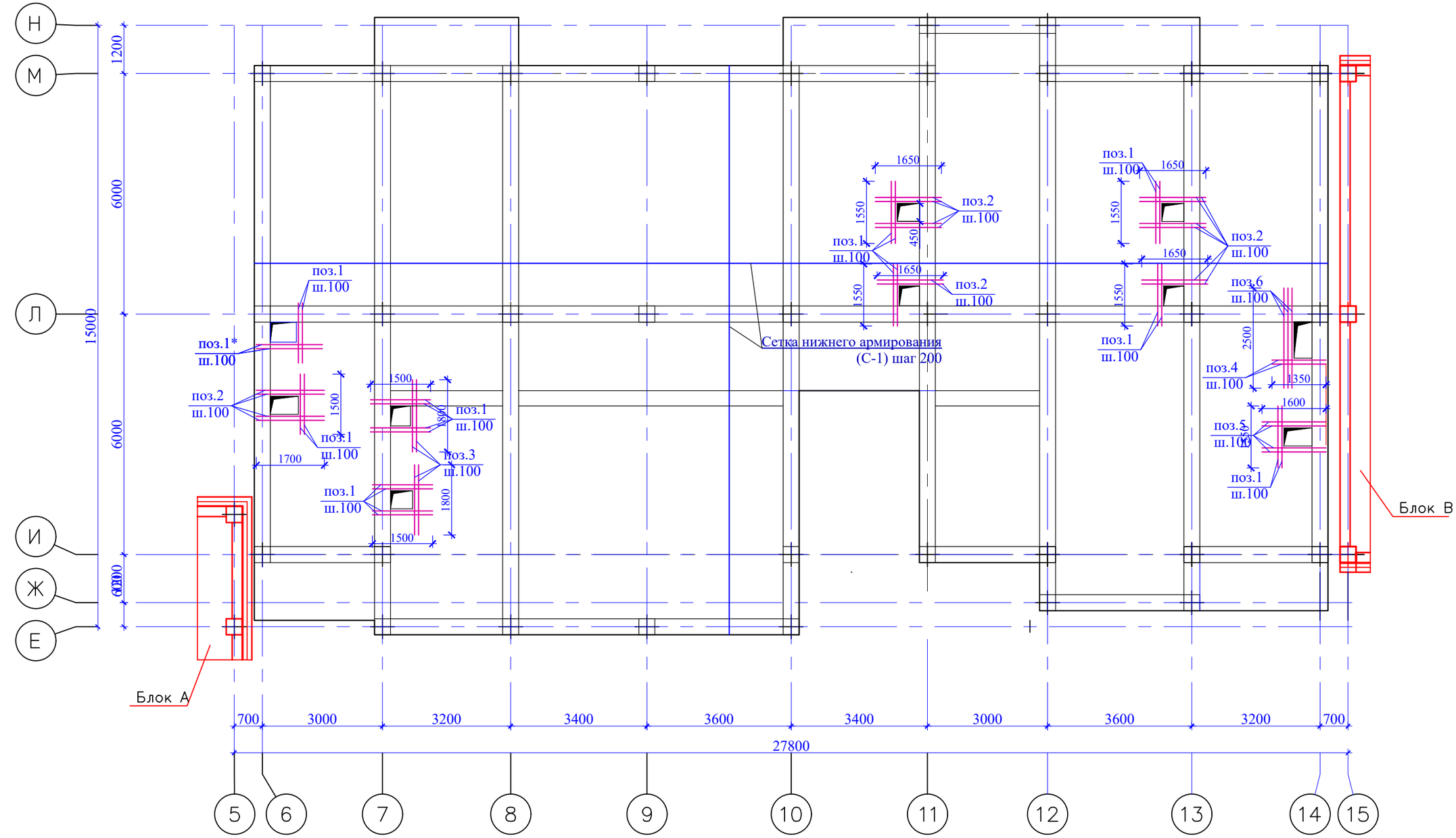

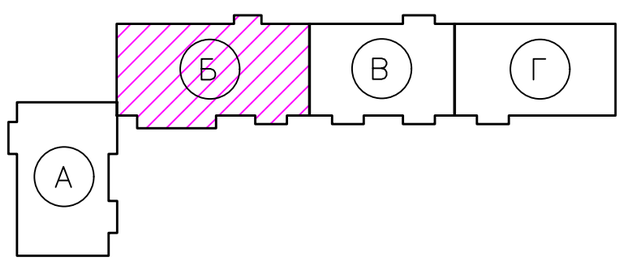

Согласовано

раздел ОВ	Шилохвостов	12.17
раздел ВК	Жусупов	12.17
раздел ЭОМ,СС	Умирбеков	12.17
раздел ГП	Несте́ренко	12.17
раздел АР	Гасанова	12.17
раздел КЖ	Тян	12.17

Взам. инв.№

Подп. и дата

Инв.№ подл.

Привязан: для жилого дома пл улице Алашахана 34Л в городе Жезказган.			
Нор.кон.	Максутова П.К.		04.23
Испол.	Сергазиева А.		04.23
ИНВ. №			

Изм.	Кол. уч.	Лист	№ док.	Подп.	Дата
Проверил		Оспанов			
Разработал		Тян А.М.			
Н.контроль		Оспанов			

2017-18-КЖ

Строительство многоэтажного арендного жилого дома по ул.Алашахана, 34Е

Многоэтажный арендный 90-квартирный жилой дом Блок Б

Стадия	Лист	Листов
РП	43	

Схема нижнего армирования плиты перекрытия на отм. 16.410

ТОО"Дала-Центр"
Лицензия № 14013512 от 12.09.2014г.

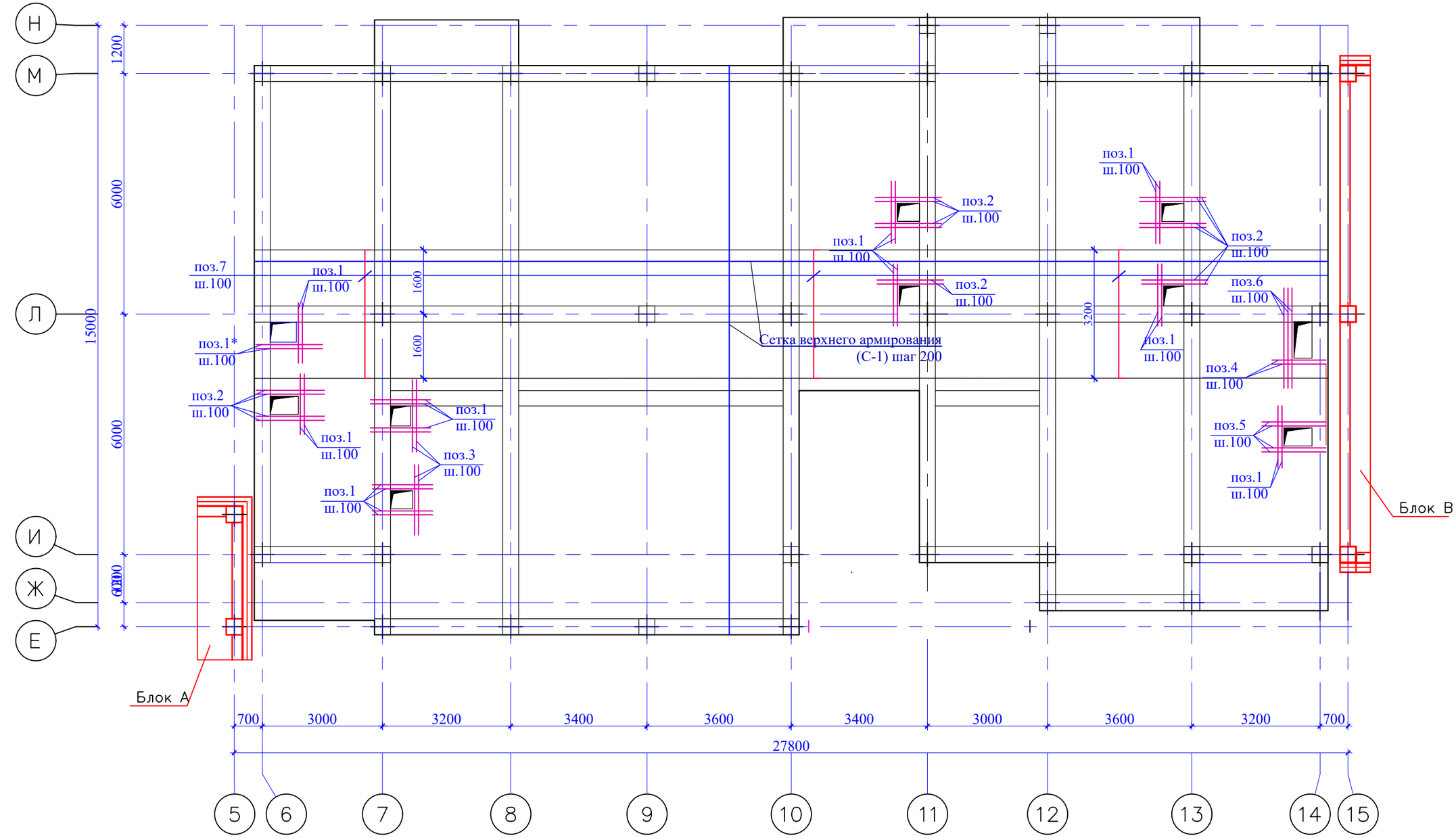

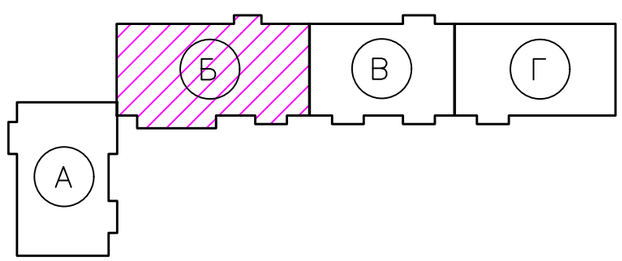

Изм.	Кол. уч.	Лист	? док.	Подп.	Дата	2017-18-КЖ
						Строительство многоэтажного арендного жилого дома по ул.Алашахана, 34Е
Проверил		Оспанов				Многоэтажный арендный 90-квартирный жилой дом Блок Б
Разработал		Тян А.М.				Схема верхнего армирования плиты перекрытия на отм. 16.410
Н.контроль		Оспанов				

Стадия	Лист	Листов
РП	44	

ТОО"Дала-Центр"
Лицензия № 14013512 от 12.09.2014г.

Согласовано							
раздел ГП	Нестеренко	12.17	раздел ОВ	Шилохвостов	12.17		
раздел АР	Гасанова	12.17	раздел ВК	Жусупов	12.17		
раздел КЖ	Тян	12.17	раздел ЭОМСС	Умирбеков	12.17		

Взам. инв.№

Подп. и дата

Инв. № подл.

Спецификация элементов

№ Поз.	Обозначение	Наименование	К-во	Масса ед.кг	Примеч.
		Плита монолитная(тип. этажа)			
		Сетка (низ)			
	Сетка С-1, м²	Ø12А500-200/ Ø12А500-2 00(х1,1)	1842	8,88	16356,96
		Сетка (верх)			
	Сетка С-2, м²	Ø12А500-200/Ø12АА500 -200(х1,1)	1842	8,88	16356,92
1	ГОСТ 34028-2016	Ø16А500, L=1500 мм	220	2.37	521.4
1*	//-//	Ø16А500, L=1650 мм	20	2.61	52.2
2	//-//	Ø16А500, L=1700 мм	160	2.69	430.4
3	//-//	Ø16А500, L=1800 мм	40	2.84	113.6
4	//-//	Ø16А500, L=1350 мм	20	2.13	42.6
5	//-//	Ø16А500, L=1600 мм	40	2.53	101.2
6	//-//	Ø16А500, L=2500 мм	30	3.95	118.5
7	//-//	Ø12А500, L=1130 мм	735	1,003	737,205
8	//-//	Ø12А500, L=1900 мм	360	1,687	607,32
9	//-//	Ø12А500, L=2000 мм	345	1,78	614,1
10	//-//	Ø12А500, L=1230 мм	35	1,09	38,15
9	//-//	Ø8А240, L=890 мм,ш.600 в ш.пор.	5625	0,34	1912.5
	Материалы:	Бетон кл. С20/25, м³		292,5м³	

Спецификация элементов(на отм. 16.410)

№ Поз.	Обозначение	Наименование	К-во	Масса ед.кг	Примеч.
		Плита монолитная(6-го этажа)			
		Сетка (низ)			
	Сетка С-1, м²	Ø12А500-200/ Ø12А500-2 00(х1,1)	368.4	8,88	3271,392
		Сетка (верх)			
	Сетка С-1, м²	Ø12А500-200/ Ø12А400-2 00(х1,1)	368.4	8,88	3271,392
1	ГОСТ 34028-2016	Ø16А500, L=1500 мм	44	2.37	104.28
1*	//-//	Ø16А500, L=1650 мм	4	2.6 1	10.44
2	//-//	Ø16А500, L=1700 мм	32	2.69	86.08
3	//-//	Ø16А500, L=1800 мм	8	2.84	22.72
4	//-//	Ø16А500, L=1350 мм	4	2.13	8.52
5	//-//	Ø16А500, L=1600 мм	8	2.53	20.24
6	//-//	Ø16А500, L=2500 мм	6	3.95	23.7
7	//-//	Ø12А500, L=3300 мм	135	2.05	276.75
8	//-//	Ø8А240, L=890 мм,ш.600 в ш.пор.	1125	0,34	382.5
				Итого	4776.91
	Материалы:	Бетон кл. С20/25, м³		58,5 м³	

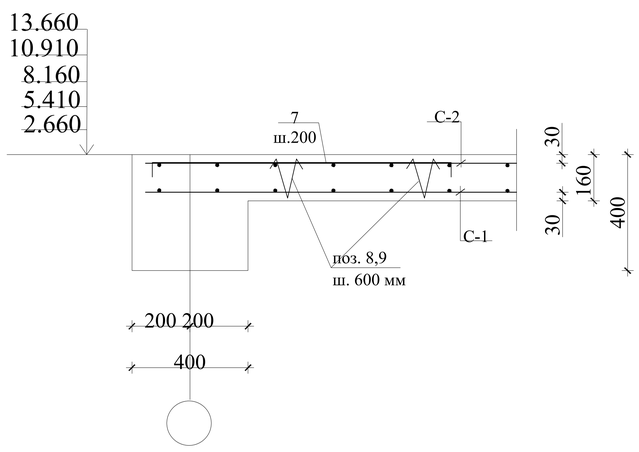

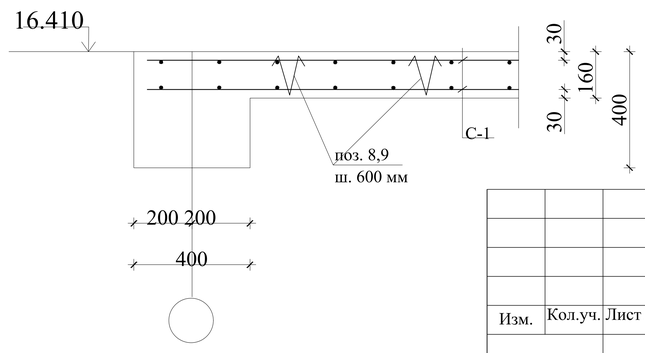

Привязан: для жилого дома пл улице Алашахана 34Л в городе Жезказган.

Нор.кон.	Максутова П.К	04.23
Испол.	Сергазиева А.	04.23
ИНВ. №		

Изм.	Кол.уч.	Лист № док.	Подпись	Дата
Проверил	Оспанов			
Исполнил	Тян А.М.			
Н.контроль	Оспанов			

2017-18-КЖ

Строительство многоэтажного арендного жилого дома по ул.Алашахана, 34Е

Многоэтажный арендный 90-квартирный жилой дом Блок Б

Стадия	Лист	Листов
Р П	45	

Спецификация элементов плиты перекрытия.(Тип. и 6-го этажей)

ТОО"Дала-Центр" Лицензия № 14013512 от 12.09.2014г.

Формат А3

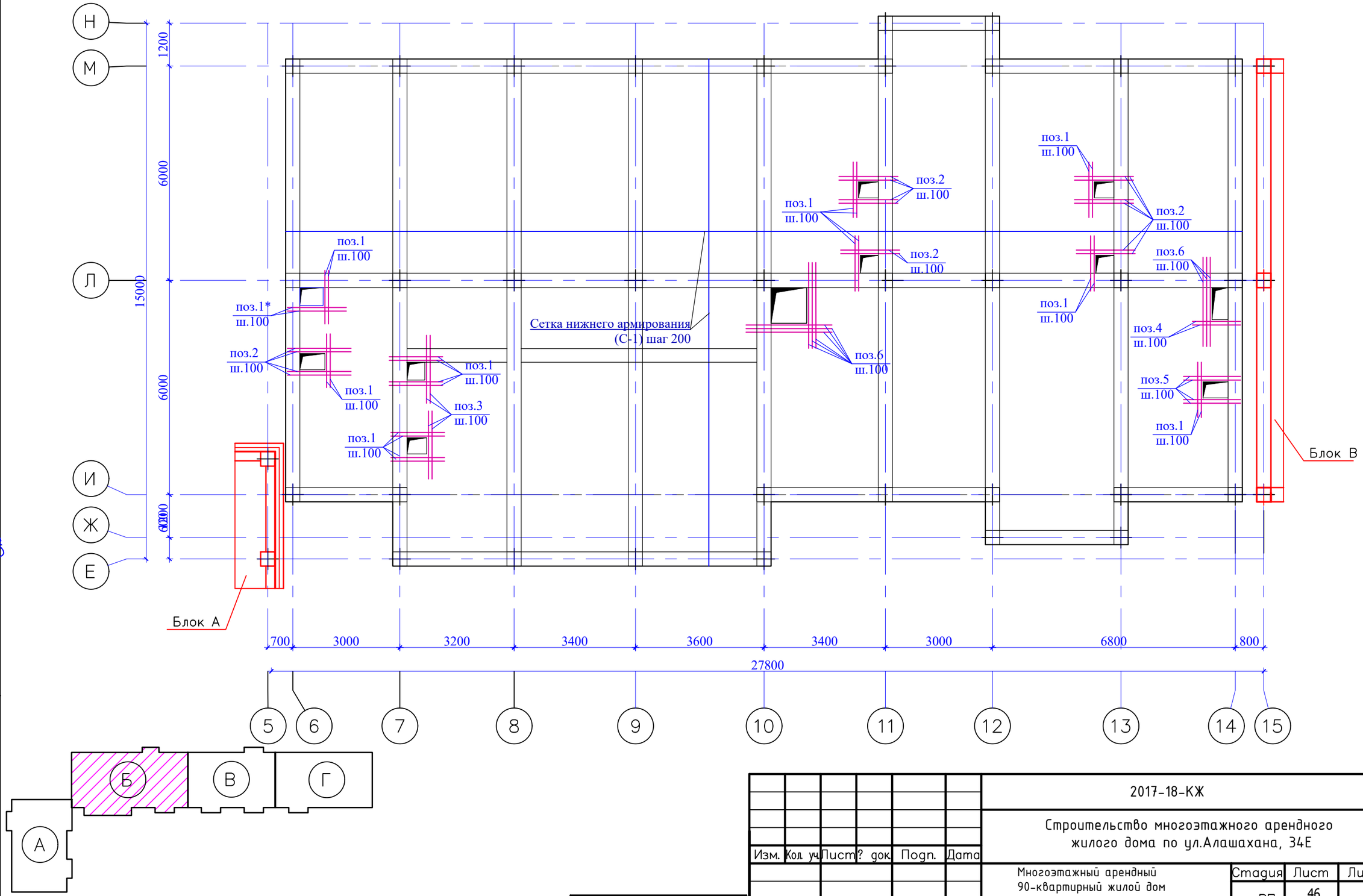

Согласовано			
раздел ГП	Нестеренко		12.17
раздел АР	Гасанова		12.17
раздел КЖ	Тян		12.17
раздел ОВ	Шилохвостов		12.17
раздел ВК	Жусупов		12.17
раздел ЭОМ,СС	Умирбеков		12.17

Взам. инв.№

Подп. и дата

Инв. № подл.

Изм.	Кол. уч.	Лист	? док.	Подп.	Дата
Проверил		Оспанов			
Разработал		Тян А.М.			
Н.контроль		Оспанов			

Привязан: для жилого дома пл улице Алашахана 34Л в городе Жезказган.

Нор.кон.	Максутова П.К.		04.23
Испол.	Сергазиева А.		04.23
ИНВ. №			

2017-18-КЖ

Строительство многоэтажного арендного жилого дома по ул.Алашахана, 34Е

Многоэтажный арендный 90-квартирный жилой дом Блок Б

Стадия	Лист	Листов
РП	46	

Схема нижнего армирования плиты перекрытия на отм. 18.670

ТОО"Дала-Центр" Лицензия № 14013512 от 12.09.2014г.

Формат А3

Н
М
Л
И
Ж
Е

1200
6000
1500
6000
600

поз.1 ш.100
поз.8 ш.200
поз.1* ш.100
поз.2 ш.100
поз.1 ш.100
1600
1600
поз.1 ш.100
поз.3 ш.100
поз.1 ш.100
Сетка верхнего армирования (С-1) шаг 200
поз.2 ш.100
поз.1 ш.100
поз.2 ш.100
поз.6 ш.100
поз.1 ш.100
поз.2 ш.100
3200
поз.6 ш.100
поз.4 ш.100
поз.1 ш.100
поз.5 ш.100
поз.1 ш.100
Блок В
Блок А

700 | 3000 | 3200 | 3400 | 3600 | 3400 | 3000 | 6800 | 800

27800

5 6 7 8 9 10 11 12 13 14 15

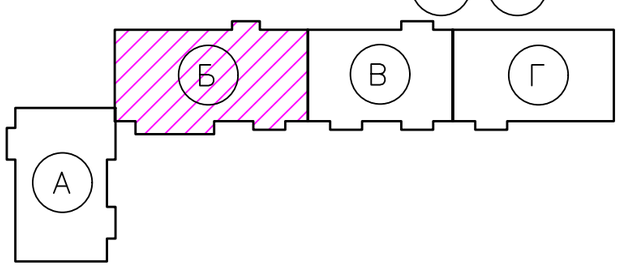

Согласовано

разд. ОВ	Шилохвостов		12.17
разд. ВК	Жусупов		12.17
разд. ЭОМ,СС	Умирбеков		12.17
разд. ПЗ	Нестеренко		12.17
разд. АР	Гасанова		12.17
разд. КЖ	Тян		12.17

Взам. инв.№

Подп. и дата

Инв.№ подл.

Привязан: для жилого дома пл улице Алашахана 34Л в городе Жезказган.

Нор.кон.	Максутова П.К.		04.23
Испол.	Сергазиева А.		04.23
ИНВ. №			

Изм.	Кол. уч.	Лист	№ док.	Подп.	Дата
Проверил		Оспанов			
Разработал		Тян А.М.			
Н.контроль		Оспанов			

2017-18-КЖ

Строительство многоэтажного арендного жилого дома по ул.Алашахана, 34Е

Многоэтажный арендный 90-квартирный жилой дом Блок Б

Стадия	Лист	Листов
РП	47	

Схема верхнего армирования плиты перекрытия на отм. 18.670(тех. этаж)

ТОО"Дала-Центр" Лицензия № 14013512 от 12.09.2014г.

Формат А3

Спецификация элементов

№ Поз.	Обозначение	Наименование	К-во	Масса ед.кг	Примеч.
		Плита монолитная(6-го этажа)			
		Сетка (низ)			
	Сетка С-1, м²	Ø12А500-200/ Ø12А500-2 00(х1,1)	368.4	8,88	3271,39
		Сетка (верх)			
	Сетка С-1, м²	Ø12АА500-200/ Ø12А500-2 00(х1,1)	368.4	8,88	3271,39
1	ГОСТ 34028-2016	Ø16А500, L=1500 мм	44	2.37	104.28
1*	//-//	Ø16А500, L=1650 мм	4	2.61	10.44
2	//-//	Ø16А500, L=1700 мм	32	2.69	86.08
3	//-//	Ø16А500, L=1800 мм	8	2.84	22.72
4	//-//	Ø16А500, L=1350 мм	4	2.13	8.52
5	//-//	Ø16А500, L=1600 мм	8	2.53	20.24
6	//-//	Ø16А500, L=2500 мм	18	3.95	71.1
7	//-//	Ø12А500, L=3300 мм	135	2,93	395,55
8	//-//	Ø8А240, L=890 мм,ш.600 в ш.пор.	1125	0,34	382.5
				Итого	4723.06
	Материалы:	Бетон кл. С20/25, м³		58,5 м³	

Ведомость деталей

Поз.	*Эскиз*
1 - 5	

Ведомость расхода стали, кг

Марка элемента	Арматура						Общий расход кг
	ГОСТ 34028-2016						
	А А240		А А400				
	Ø 8 А	Итого	Ø12		Ø 16 А	Итого	
Плиты перекрытия	3058.64	3058.64	53731,905		1979.26	55711,165	58769,805

Привязан: для жилого дома пл улице Алашахана 34Л в городе Жезказган.

Нор.кон.	Максутова П.К		04.23
Испол.	Сергазиева А.		04.23
ИНВ. №			

						2017-18-КЖ
						Строительство многоэтажного арендного жилого дома по ул.Алашахана, 34Е
Изм.	Кол.уч.	Лист №	док.	Подпись	Дата	
Проверил		Оспанов				Многоэтажный арендный 90-квартирный жилой дом Блок Б
Исполнил		Тян А.М.				Спецификация элементов плиты перекрытия.(Тех. этаж)
Н.контроль		Оспанов				

Стадия	Лист	Листов
Р П	48	

ТОО"Дала-Центр" Лицензия № 14013512 от 12.09.2014г.

Формат А3

План перекрытия (вх. гр.)

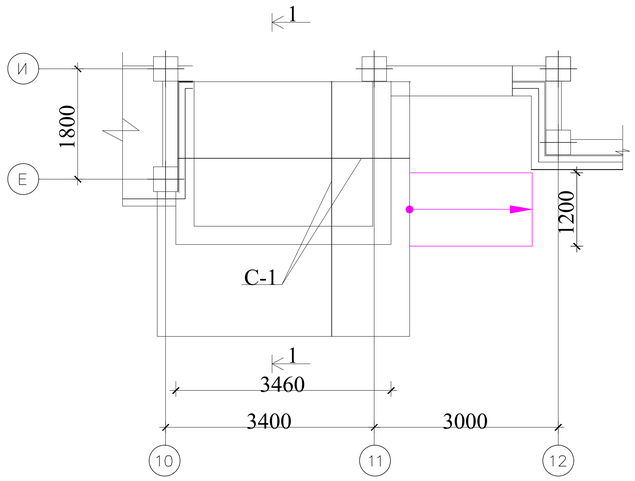

Разрез 1-1

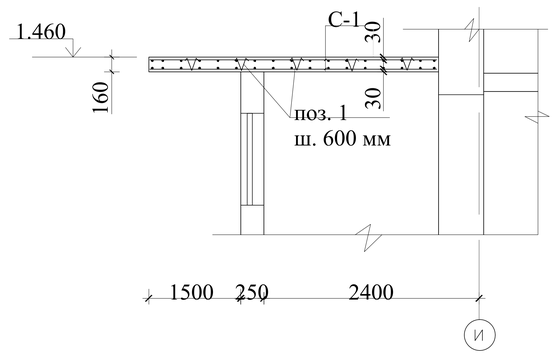

Спецификация элементов

№ Поз.	Обозначение	Наименование	К-во	Масса ед.кг	Примеч.
		Плита монолитная			
		Сетка (низ)			
	Сетка С-1, м²	Ø12А500-200/ Ø12А500-2 00(х1,1)	17.21	8,88	152,83
		Сетка (верх)			
	Сетка С-1, м²	Ø12А500-200/Ø12А500-2 00(х1,1)	17.21	8,88	152,83
1	//-//	Ø8А240, L=890 мм,ш.600 в ш.пор.	40	0,34	13.6
				Итого	176.76
	Материалы:	Бетон кл. С20/25, м³		2,75 м³	

Привязан: для жилого дома пл улице Алашахана 34Л в городе Жезказган.

Нор.кон.	Максутова П.К.		04.23
Испол.	Сергазиева А.		04.23
ИНВ. №			

Изм.	Кол.уч.	Лист	№ док.	Подпись	Дата
Проверил		Оспанов			
Исполнил		Тян А.М.			
Н.контроль		Оспанов			

2017-18-КЖ

Строительство многоэтажного арендного жилого дома по ул.Алашахана, 34Е

Многоэтажный арендный 90-квартирный жилой дом Блок Б

Стадия	Лист	Листов
РП	49	

План перекрытия(вх. гр.). Разрез 1-1 Спецификация элементов.

ТОО"Дала-Центр" Лицензия № 14013512 от 12.09.2014г.

Формат А3

Разрез 1 - 1

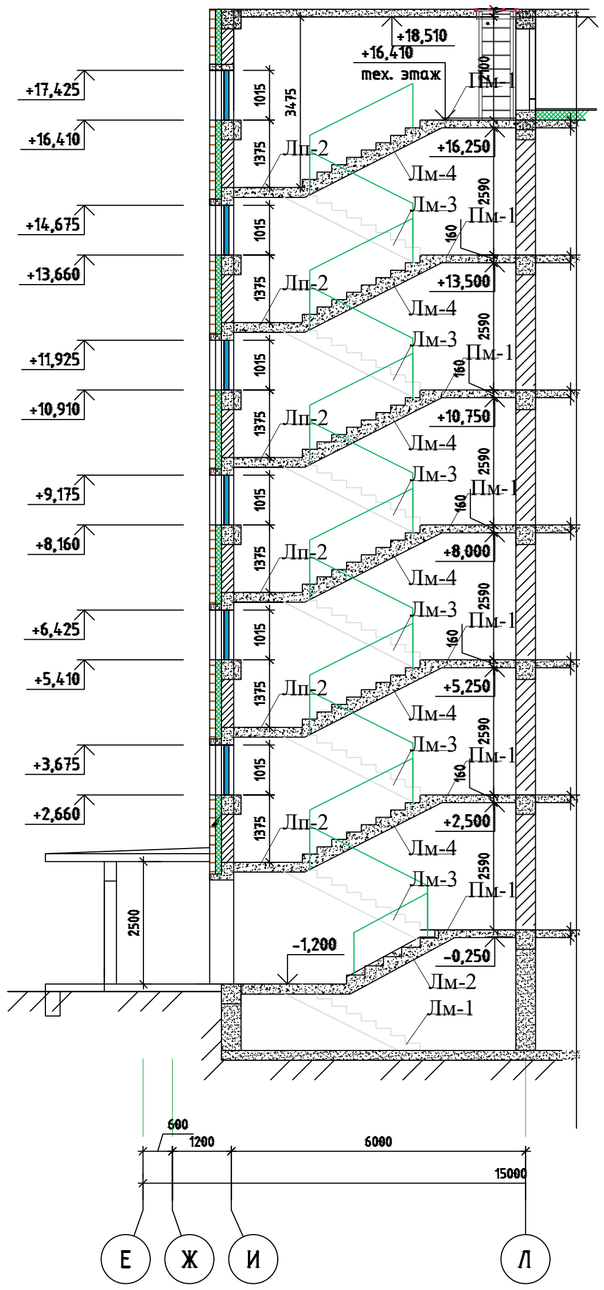

План лестничной клетки Лк-1 на отм. 0,000.

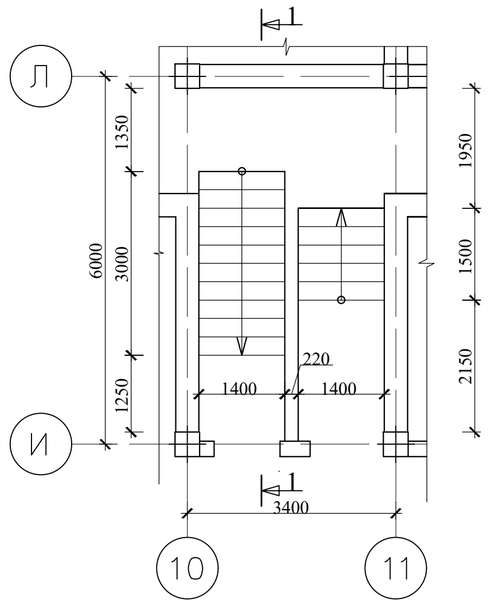

План лестничной клетки Лк-1 типового этажа (2 - 6 этаж).

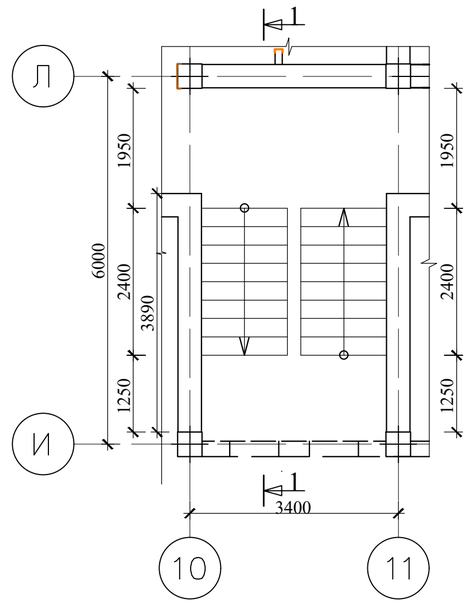

Спецификация элементов и материалов на лестничную клетку Лк-1.

№ п/п	Обозначение	Наименование	Кол-во	Масса, кг	Примеч.
	Лк-1	Лестничная клетка, шт.	1		
Лм-1	См. лист Кж-51	Лестничный марш, шт.	1	137,51	137,51
Лм-2	-//-	-//-	1	122,32	122,32
Лм-3	См. лист Кж-52	-//-	6	147,44	884,64
Лм-4	-//-	-//-	6	147,44	884,64
Лп-1	См. лист Кж-53	Лестничная площадка, шт.	1	286,33	286,33
Лп-2	См. лист Кж-54	-//-	6	256,56	1539,36

Привязан: для жилого дома пл улице Алашахана 34Л в городе Жезказган.

Нор.кон.	Максутова П.К.		04.23
Испол.	Сергазиева А.		04.23
ИНВ. №			

Изм.	Кол.уч.	Лист	№док.	Подпись	Дата
ГИП		Каржаова			
Проверил		Оспанов			
Исполнил		Сенченко			
Норм. конт.		Оспанов			

2017-18-КЖ

Строительство многоэтажного арендного жилого дома по ул.Алашахана, 34Е

Блок Б	Стадия	Лист	Листов
	Р П	50	

План, разрез лестничной клетки Лк-1. Спецификация.

ТОО "Дала– Центр" Лицензия № 14013512 от 12.09.2014г.

Подп. и дата | Взамен инв. № | Инв. № Подл.

Лестничный марш Лм-1

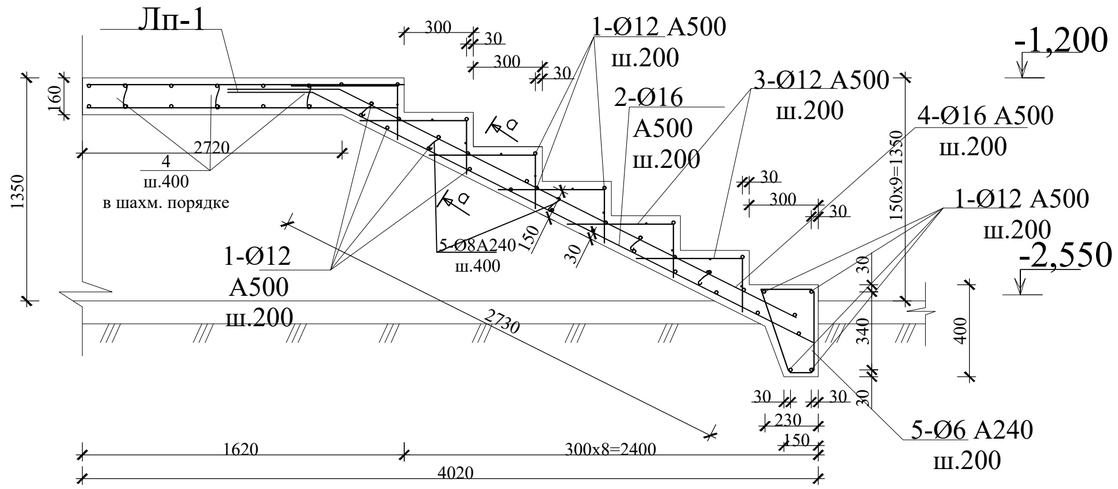

Сечение а - а

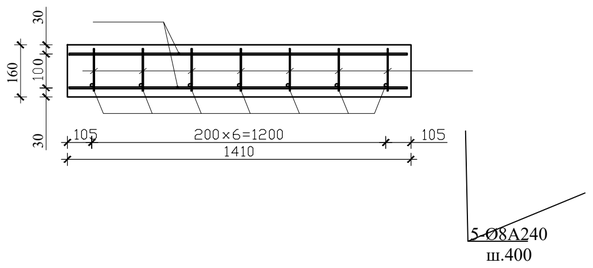

Ведомость деталей

Поз.	Эскиз
3	410, 190
5	330, 400, 360, 90

Лестничный марш Лм-2

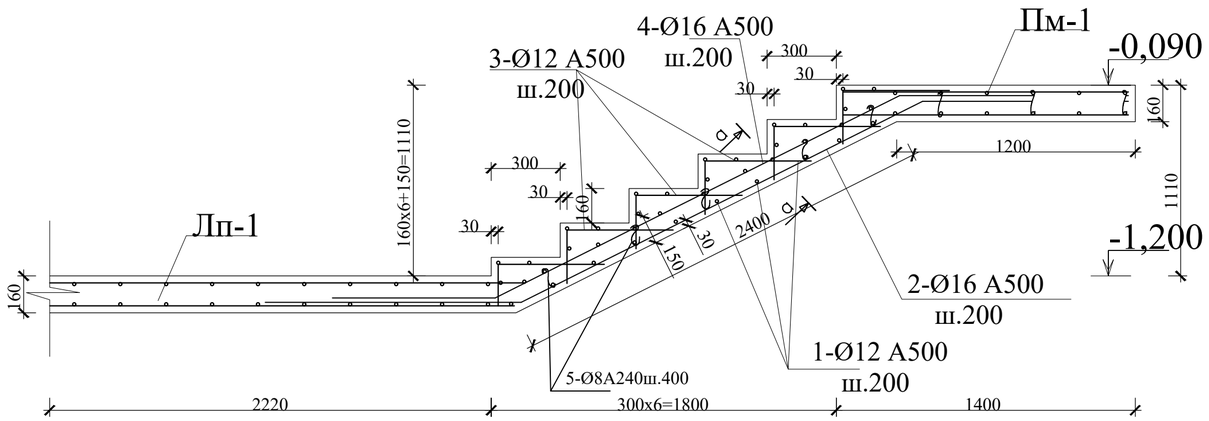

Спецификация элементов и материалов на лестничный марш Лм-1, Лм-2

№ поз.	Обозначение	Наименование	К-во	Масса ед.кг	Прим.
	Лм-1	Лестничный марш			
1	ГОСТ 34028-2016	Ø12 А500, L=1380мм, шт.	46	1,225	56,35
2	-//-	Ø16 А400, L=4050мм, шт.	7	6,4	44,8
3	-//-	Ø12 А400, L=600мм, шт.	42	0,533	22,38
4	-//-	Ø16 А400, L=3950мм, шт.	14	6,24	87,37
5	-//-	Ø8 А240, L=340мм, шт.	36	0,13	4,68
	Материалы:	Бетон кл. В25, м³	1,2		
	Лм-2	Лестничный марш			
1	ГОСТ 34028-2016	Ø12 А500, L=1380мм, шт.	37	1,225	45,33
2	-//-	Ø16 А400, L=2400мм, шт.	7	3,792	26,54
3	-//-	Ø12 А500, L=600мм, шт.	49	0,533	26,12
4	-//-	Ø16 А400, L=1100мм, шт.	14	1,738	24,33
5	-//-	Ø3 А240, L=340мм, шт.	30	0,13	4,5
	Материалы:	Бетон кл. С20/25 м³	0,8		

Взамен инв. №

Подп. и дата

Инв. № Подл.

Привязан: для жилого дома пл улице Алашахана 34Л в городе Жезказган.

Нор.кон.	Максутова П.К.	04.23
Испол.	Сергазиева А.	04.23
ИНВ. №		

Изм.	Кол.уч.	Лист	№док.	Подпись	Дата
ГИП		Каржауова			
Проверил		Оспанов			
Исполнил		Сенченко			
Норм. конт.		Оспанов			

2017-18-КЖ

Строительство многоэтажного арендного жилого дома по ул.Алашахана, 34Е

Блок Б

Стадия	Лист	Листов
Р П	51	

Лестничный марш Лм-1, Лм-2. Спецификация.

ТОО" Дала– Центр" Лицензия № 14013512 от 12.09.2014г.

Спецификация элементов и материалов на лестничный марш Лм-3, Лм-4

Лестничный марш Лм-3

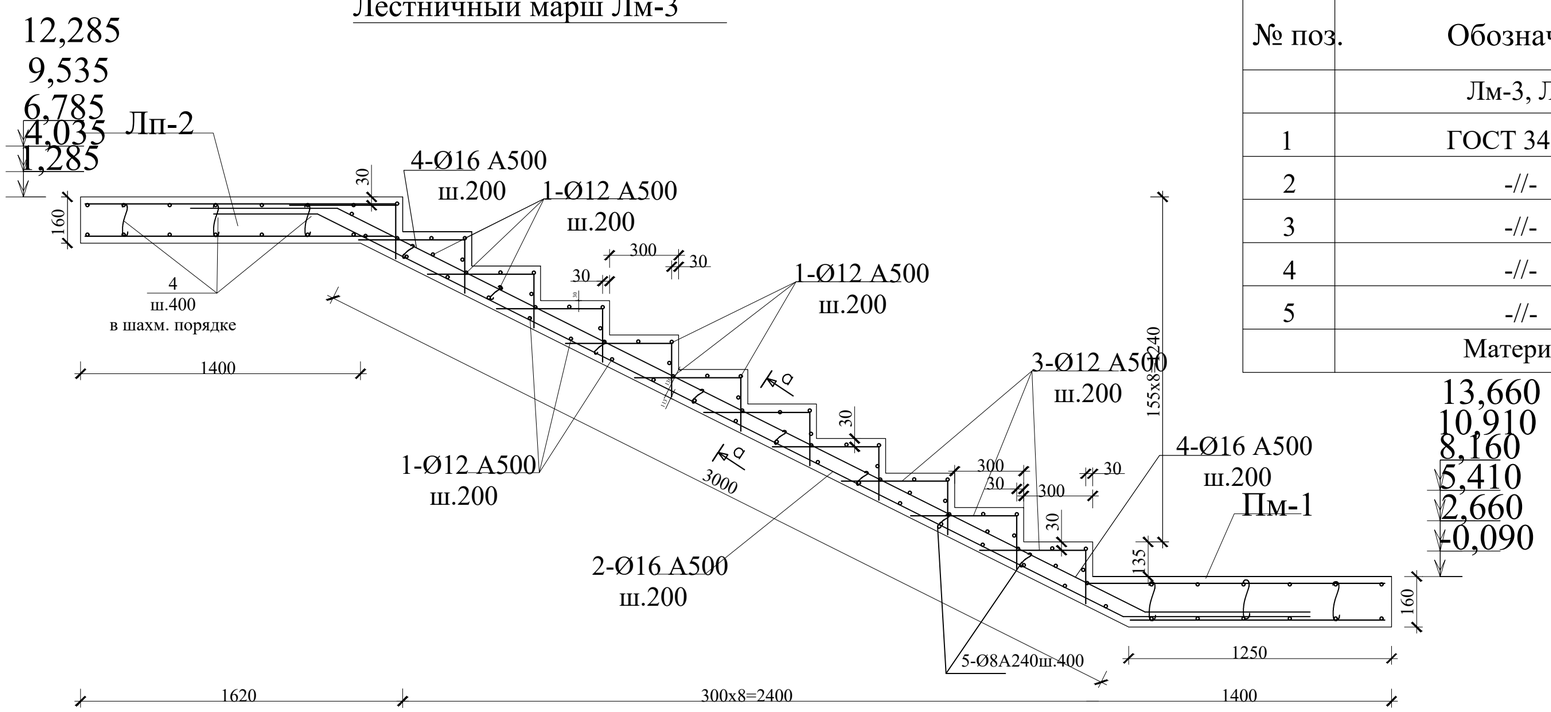

№ поз.	Обозначение	Наименование	К-во	Масса ед.кг	Прим.
	Лм-3, Лм-4	Лестничный марш			
1	ГОСТ 34028-2016	Ø12 А500, L=1380мм	46	1,225	56,35
2	-//-	Ø16 А500, L=5000мм	7	7,9	55,3
3	-//-	Ø12 А500, L=600мм	63	0,533	33,58
4	-//-	Ø16 А500, L=4800мм	14	7,58	106,18
5	-//-	Ø8 А240, L=340мм, шт.	44	0,13	5,72
	Материалы:	Бетон кл. С20/25, м³	0,9		

Ведомость деталей

Поз.	Эскиз
3	410 / 190

Лестничный марш Лм-4

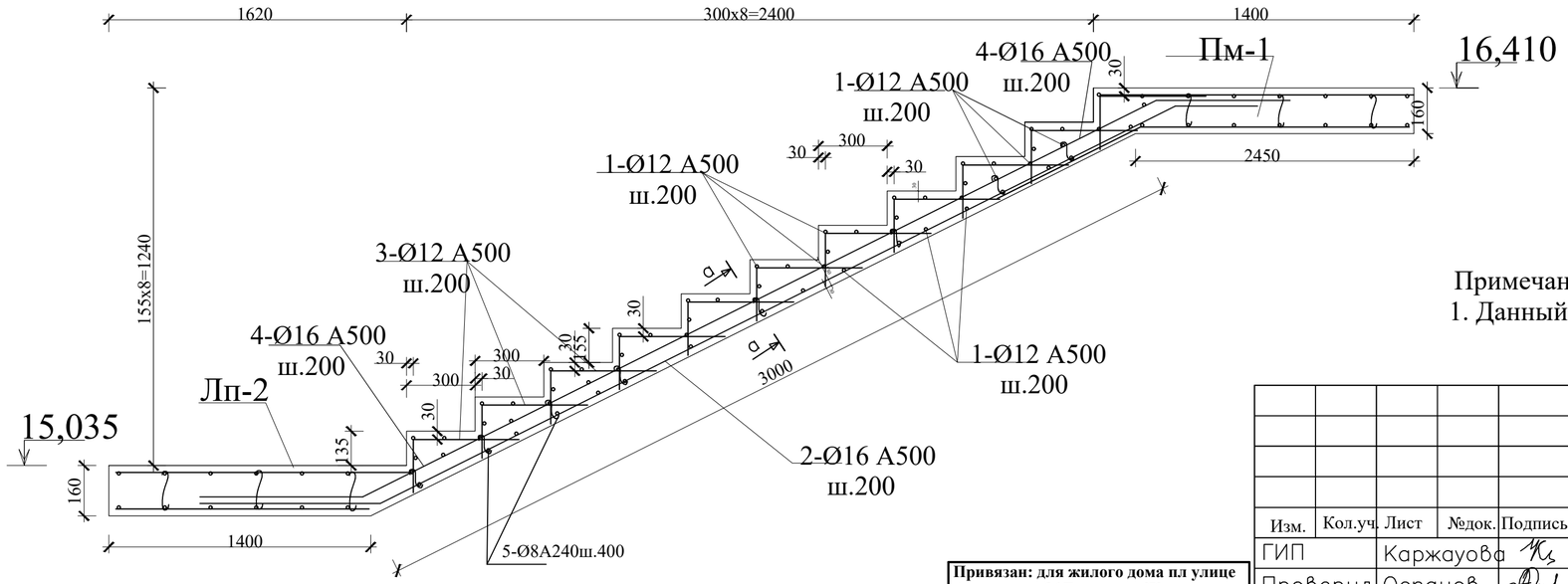

Сечение а - а

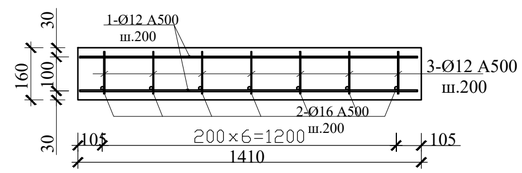

Примечание:
1. Данный лист см. с листами Кж-

Привязан: для жилого дома пл улице Алашахана 34Л в городе Жезказган.

Нор.кон.	Максутова П.К.		04.23
Испол.	Сергазиева А.		04.23
ИНВ. №			

Изм.	Кол.уч.	Лист	№док.	Подпись	Дата	2017-18-КЖ			
						Строительство многоэтажного арендного жилого дома по ул.Алашахана, 34Е			
ГИП		Каржаова				Блок Б	Стадия	Лист	Листов
Проверил		Оспанов					Р П	52	
Исполнил		Сенченко				Лестничный марш Лм-3, 4. Спецификация.	ТОО" Дала– Центр" Лицензия № 14013512 от 12.09.2014г.		

Подп. и дата | Взамен инв. № | Инв. № Подл.

Лестничная площадка Лп-1
(нижнее армирование)

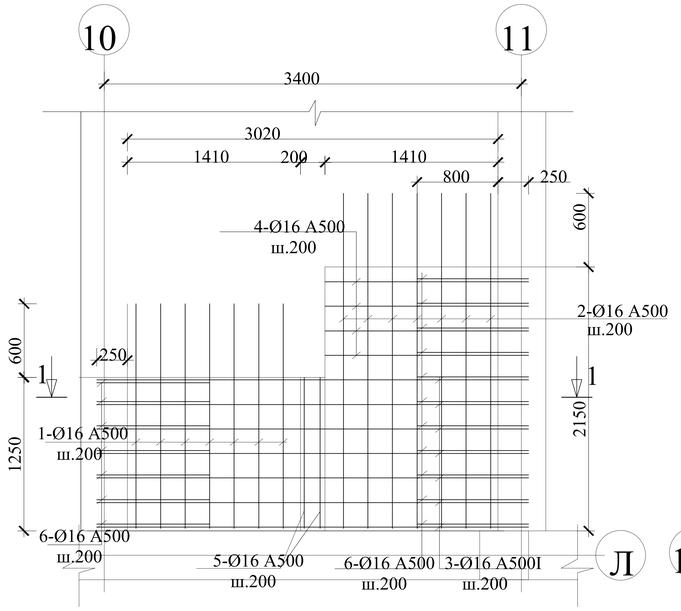

Ведомость деталей

Поз.	Эскиз
12	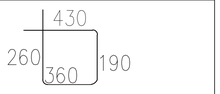

Лестничная площадка Лп-1
(верхнее армирование)

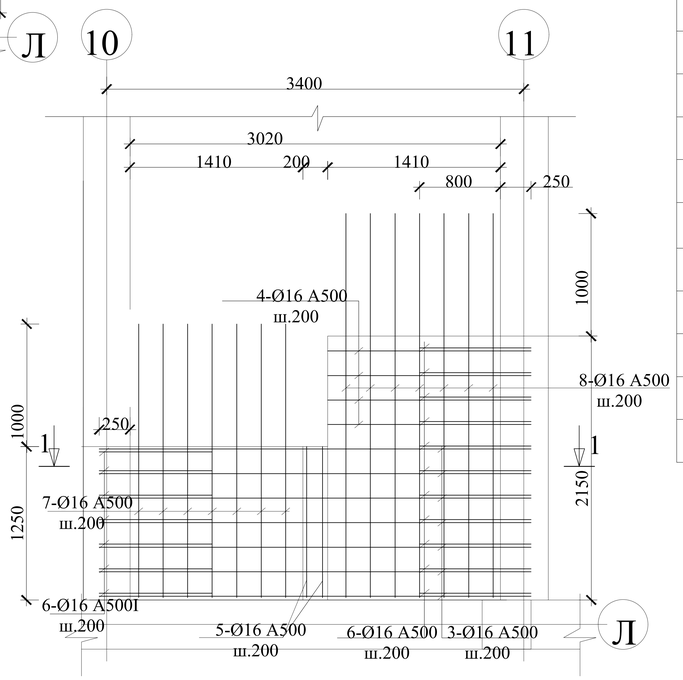

1 - 1

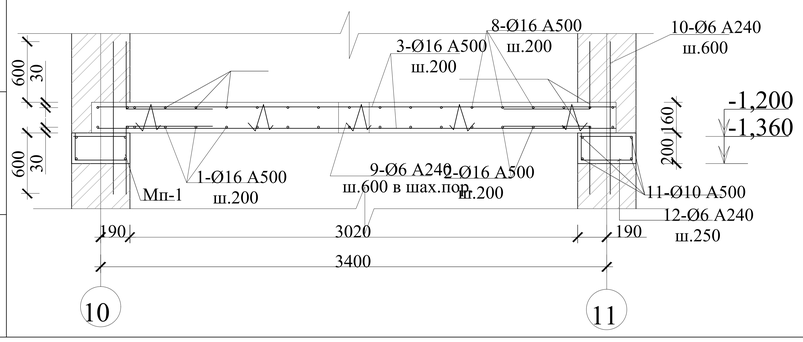

Спецификация элементов и материалов на лестничную площадку Лп-1

№ поз.	Обозначение	Наименование	К-во	Масса ед.кг	Прим.
	Лп-1	Лестничная площадка			
1	ГОСТ 34028-2016	Ø16 A500, L=1850мм, шт.	7	2,923	20,46
2	-//-	Ø16 A500, L=2750мм, шт.	7	4,345	30,42
3	-//-	Ø16 A500, L=3520мм, шт.	14	5,562	77,87
4	-//-	Ø16 A500, L=1660мм, шт.	8	2,623	20,98
5	-//-	Ø16 A500, L=1250мм, шт.	4	1,975	7,9
6	-//-	Ø16 A500, L=1050мм, шт.	36	1,659	59,72
7	-//-	Ø16 A500, L=2250мм, шт.	7	3,555	24,89
8	-//-	Ø16 A500, L=3150мм, шт.	7	4,977	34,84
9	-//-	Ø6 A240, L=900мм, шт.	24	0,209	5,02
10	-//-	Ø6 A240, L=1360мм, шт.	14	0,302	4,23
		Итого:			286,33
	Материалы:	Бетон кл. С20/25, м³	0,8		
	Мп-1	Монолитная подушка, шт.	2		
11	-//-	Ø10 A500, L=4100мм, шт.	4	2,53	10,12
12	-//-	Ø6 A240, L=1250мм, шт.	17	0,278	4,73
		Итого:			14,85
	Материалы:	Бетон кл. С20/25, м³	0,3		

Примечание:
1. Данный лист см. с листами Кж-

Привязан: для жилого дома пл улице Алашахана 34Л в городе Жезказган.			
Нор.кон.	Максутова П.К		04.23
Испол.	Сергазиева А.		04.23
ИНВ. №			

Изм.	Кол.уч.	Лист	№док.	Подпись	Дата	2017-18-КЖ			
						Строительство многоэтажного арендного жилого дома по ул.Алашахана, 34Е			
ГИП		Каржаова				Блок Б	Стадия	Лист	Листов
Проверил		Оспанов					Р П	53	
Исполнил		Сенченко							
Норм. конт.		Оспанов				Лестничная площадка Лп-1. Разрез 1-1. Спецификация.	ТОО "Дала–Центр" Лицензия № 14013512 от 12.09.2014г.		

Лестничная площадка Лп-2
(нижнее армирование)

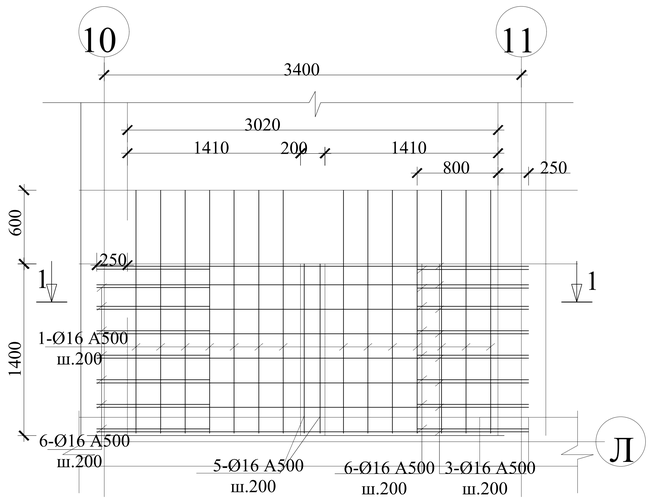

Ведомость деталей

Поз.	Эскиз
12	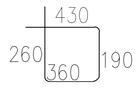

Лестничная площадка Лп-2
(верхнее армирование)

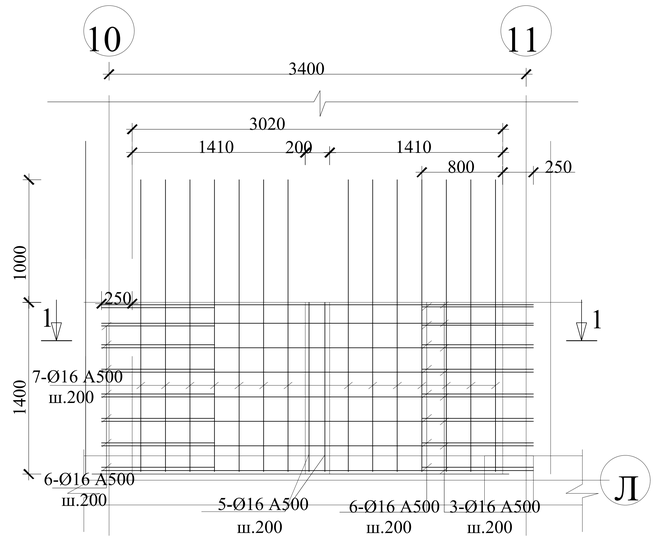

Ведомость расхода стали, кг

Марка элемента	Арматура ГОСТ 34028-2016 А240 Ø6 А		Итого	А400 Ø10 А	Ø12 А	Ø16 А			Итого	Общий расход кг
Лестница	66.58		66.58		1229.34	2558.88			3788.22	3854.8
Мп-1(12шт.)	4.73		4.73	10.12					10.12	14.85

Спецификация элементов и материалов на лестничную площадку Лп-2

№ поз.	Обозначение	Наименование	К-во	Масса ед.кг	Прим.
	Лп-2	Лестничная площадка			
1	ГОСТ34028-2016	Ø16 А500, L=2000мм, шт.	14	3,16	44,24
3	-//-	Ø16 А500, L=3520мм, шт.	16	5,562	88,99
5	-//-	Ø16 А500, L=1250мм, шт.	4	1,975	7,9
6	-//-	Ø16 А500, L=1050мм, шт.	32	1,659	53,09
7	-//-	Ø16 А500, L=2400мм, шт.	14	3,792	53,09
9	-//-	Ø6 А240, L=900мм, шт.	24	0,209	5,02
10	-//-	Ø6 А40, L=1360мм, шт.	14	0,302	4,23
		Итого:			256,56
	Материалы:	Бетон кл. С20/25, м³	0,7		
	Мп-1	Монолитная подушка, шт.	2		
11	-//-	Ø10 А500, L=4100мм, шт.	4	2,53	10,12
12	-//-	Ø6 А240, L=1250мм, шт.	17	0,278	4,73
		Итого:			14,85
	Материалы:	Бетон кл. С20/25, м³	0,3		

1 - 1

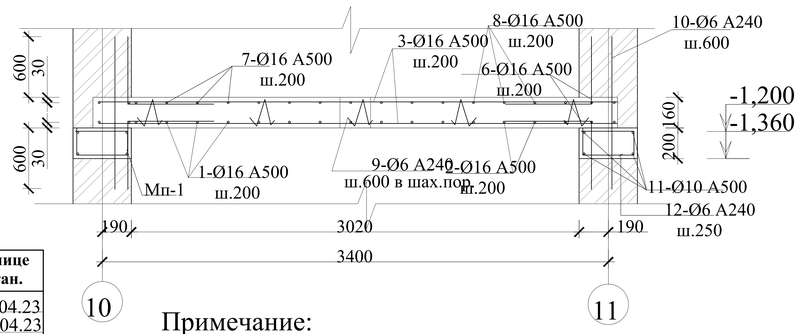

Примечание:
1. Данный лист см. с листами Кж-

Привязан: для жилого дома пл улице Алашахана 34Л в городе Жезказган.

Нор.кон.	Максутова П.К.	04.23
Испол.	Сергазиева А.	04.23
ИНВ. №		

Изм.	Кол.уч.	Лист	№док.	Подпись	Дата	
ГИП		Каржаова				
Проверил		Оспанов				
Исполнил		Сенченко				
Норм. конт.		Оспанов				

2017-18-КЖ

Строительство многоэтажного арендного жилого дома по ул.Алашахана, 34Е

Блок Б

Стадия	Лист	Листов
Р П	54	

Лестничная площадка Лп-2. Разрез 1-1. Спецификация.

ТОО "Дала–Центр"
Лицензия № 14013512
от 12.09.2014г.