Ген.проектировщик: ТОО"Дала – Центр"
№ 14013512 от 12.09.2014 г.

Заказчик: ГУ "Отдел строительства города Жезказгана"

РАБОЧИЙ ПРОЕКТ

Строительство многоэтажного арендного жилого дома по ул.Алашахана, 34Е г.Жезказган Карагандинской области. (Без наружных инженерных сетей)

Том 4 Альбом 3
Конструкции железобетонные
Блок В

Директор	Мелдебеков Г		11.22	**Привязан: для жилого дома пл улице Алашахана 34Л в городе Жезказган.**	**ТОО "КазЦентрПроект" ГСЛ № 22005983**
ГИП	Максутова П.К		11.22		
Исполнил	Сергазиева А.			"Разработка проектно-сметной документаций к жилому дому по улице Алашахана 34Л, в городе Жезказган (привязка)".	

Директор Оспанов А.С

ГИП Каржауова М.М

2018г.

ОБЩАЯ ЧАСТЬ

Рабочий проект по конструктивному разделу проекта разработан на основании задания на проектирования, АПЗ, а также архитектурногои инженерного разделов проекта к объекту "Строительство многоэтажного арендного жилого дома по ул.Алашахана, 34Е". Рабочие чертежи проекта разработаны в соответствии с действующими нормативными документами, действующими на территории Республики Казахстан:

№п/п	Обозначение	Прим.
1	СП РК 3.04-102-2014 "Бетонные и железобетонные конструкции"	
2	СП РК 3.02-137-2013 "Крыши и кровли"	
3	СП РК 3.02-101-2012 (по состоянию на 10.10.2016г.) "Жилые здания"	
4	СП РК 3.06-101-2012 "Доступность зданий и сооружений для маломобильных групп населения"	
5	СП РК 2.02-101-2014 "Пожарная безопасность зданий и сооружений"	
6	СП РК 2.01-101-2013 "Защита строительных конструкций от коррозии"	
7	СП РК 2.04-01-2017"Строительная климатология"	
8	НТП РК 01-01-3.1-2017"Нагрузки и воздействия"	
9	НТП РК 05-01-2011"Деревянные конструкции"	
10	СП РК 5.02-02-2010 "Каменные и армокаменные конструкции"	
11	СП РК 5.01-102-2013"Основания зданий и сооружений"	
12	СП РК 50-101-2004"Проектирование и устройство оснований и фундаментов зданий и сооружений"	
13	СН РК 1.02.03-201"Порядок разработки, согласования, утверждения и состав проектной документации на строительство"	

Защита строительных конструкций от коррозии

В проекте принято, что грунты и грунтовые воды не агрессивны по отношению к ж/бетону. Проектом предусмотрены следующие антикоррозийные мероприятия:

- бетоны марки W 6 по водонепроницаемости для стен и покрытий;
- обетонирование или металлизация всех закладных и соединительных изделий;
- окраска всех необетонированных металлоконструкций и трубопроводов.

Закладные изделия ж/бетонных конструкций и соединительные изделия, а также другие стальные элементы, оговоренные на соответствующих чертежах проекта, подлежат защите от коррозии слоем алюминия или цинка толщиной 200мкм, наносимого методом металлизации. Необетонированных металлоконструкций (лестницы, люки) подлежат окраске за 4 раза эмалью ХС-710 по одному слою краски ХС-720 и грунта ВЛ-023. Трубопроводы окрасить 3 слоями лака ХС-76 на растворителе Р -4 по слою ХС-04.

Технические решения, принятые в рабочих чертежах, соответствуют требованиям экологических, санитарно-гигиенических, противопожарных и других норм и обеспечивают безопасную для жизни и здоровья людей эксплуатацию объекта при соблюдении предусмотренных чертежами мероприятий.
Главный инженер проекта _____ Каржауова М.М.

Противопожарные мероприятия

Все деревянные конструкции обработать антисептиком и подвергнуть глубокой пропитке антипиренами с поглощением солей не менее 75 кг/м3.

Металлические конструкции окрасить огнезащитной пастой ВПМ.

Антикоррозийные мероприятия

Защита несущих конструкции фундаментов от коррозии полностью соответствует требованиям СП РК 2.01-101-2013

Выступающие из бетона части закладных изделий, доступные для возобновления защитных покрытий, покрасить эмалью ПФ-115 (два слоя), толщиной 55мкм, по грунту ГФ-021 (один слой).

Толщина покрытия на лицевой плоскости закладных 50 мкм, на остальных плоскостях и анкерах на расстоянии 50мм от лицевой плоскости - 150мкм.

Все металлические конструкции покрасить эмалью ПФ115. Все деревянные конструкции и детали должны быть защищены от гниения, возгорания и поражения древоточцами согласно

НТП РК 05-01-11-2011«Защита деревянных конструкций» и серии 2.160-9.1. Все металлические изделия, конструкции и закладные детали должны иметь антикоррозийное покрытие согласно СП РК 2.01-101-2013 «Защита строительных конструкций от коррозий». При производстве и приемке работ по защите от коррозии руководствоваться этим же СП РК

Характеристика района строительства

Район строительства характеризуется следующими природно-климатическими условиями, принятыми для проектирования:

- район строительства - г.Жезказган Карагандинская область;
- сейсмичность района - 5 баллов;
- климатический район строительства - IIIВ
- расчетная зимняя температура наружного воздуха: - наиболее холодной пятидневки - -29,6
- нормативное значение: - вес снегового покрова - 1,2кПа - ветровое давление - 0,56кПа- толщина стенки гололеда - 10мм.

Основанием фундаментов служит дресвяно щебеночный грунт дресва мелкий и крупный щебень малопрочных мергелей с суглинистым заполнителем до 30% плотный в состояние естественной влажности

Грунтовые воды на участке в период изысканий выработками не вскрыты.

По суммарному содержанию легко- и среднерастворимых солей(1,573--2,750%) рыхлые грунты преимущественно относятся к незасоленным

Грунты по содержанию сульфатов являются к бетонам марки W4 по водонепроницаемости на простых, шлакопортландцементе и цементах с минеральными добавками среднеагресивными, на сульфатостойких цементах-неагрессивными.

Плотность сопротивлениегрунта для суглинков - 1,74 г/см³;
- плотность скального грунта - 1,98 г/см³.

Расчетная глубина промерзания грунтов для суглинков - 137см.

Расчетная глубина проникновения нулевой изотермы 0°С в грунт - 171см.

Степень огнестойкости - II. Степень долговечности - II.

Конструктивное решение.

Жилой дом состоит из четырех блоков. Конструктивное решение - каркасное, в виде монолитных ж/б колонн и ригелей в продольном и поперечном направлении со всеми жесткими узлами сопряжений и горизонтальными монолитными ж/б перекрытиями воспринимающие нагрузки во всех направлениях.

- блок В - 5-и этажный, с подвалом и техническим этажом, прямоугольной формы в плане, с выступающими и западающими частями здания, размером по осям 21,4х14,4м. Высота этажа 2,75м, подвала - 2,55м.

За условную отметку 0,000 принято считать уровень чистого пола 1-го этажа, что соответствует абсолютной отметки 376,80

Фундаменты монолитные ж/б перекрестно ленточные сечением 1000х600 мм. Бетон класса С16/20, глубина заложения 1950 мм от уровня земли. Под фундаменты предусмотреть бетонную подготовку толщиной 100мм из бетона класса С8/10 Фундаменты под перегородки бетонировать одновременно с бетонным полом.

Стены подвала - монолитные ж/б толщиной 400 мм Бетон кл. С16/20 Колонны - монолитные ж/б сечением 400х400 мм бетон кл.С20/25

Ригеля - монолитные ж/б сечением 400х400 мм бетон кл. С20/25 Перекрытия - монолитные, толщиной 160мм. Бетон кл. С20/25

Стены лифтовой шахты - монолитные ж/б толщиной 200 мм Бетон кл. С20/25

Площадки и марши - монолитные ж/б. Бетон кл.С20/25

Наружные стены - заполнение каркаса из пеноблоков толщиной 250мм с дополнительным утеплением 100мм и облицовочным кирпичом толщиной 120мм.

Перегородки межквартирные - из обыкновенного кирпича толщиной 380мм включены в работу каркаса. Перегородки межкомнатные - из обыкновенного кирпича толщиной 120мм.

В кирпичных стенах и перегородках над проемами запроектированы брусковые железобетонные перемычки по серии 1.038.1-1 выпуск 1. Крепление ненесущих стеновых конструкций к несущим ж/б конструкциям выполнить соединительными элементами, привариваемыми к закладным изделиям анкерными болтами.

Крыша плоская ж/б с устройством внутреннего водостока.

Директор	Мелдебеков Г		11.22
ГИП	Максутова П.К		11.22
Исполнил	Сергазиева А.		

Привязан: для жилого дома пл улице Алашахана 34Л в городе Жезказган.

ТОО "КазЦентрПроект" ГСЛ № 22005983

"Разработка проектно-сметной документаций к жилому дому по улице Алашахана 34Л, в городе Жезказган (привязка)".

Изм.	Кол.уч.	Лист	№док.	Подпись	Дата
ГИП		Каржауова			
Проверил		Оспанов			
Исполнил		Сенченко			
Норм. конт.		Оспанов			

2017-18-КЖ

Строительство многоэтажного арендного жилого дома по ул.Алашахана, 34Е

Блок В

Стадия	Лист	Листов
Р П	1	

Общие указания.

ТОО"Дала-Центр"
Лицензия № 14013512 от 12.09.2014г.

Согласовано
раздел ОВ Шилохвостов 11.22
раздел ВК Жусупов 11.22

Согласовано
раздел ГП Нестеренко 11.22
раздел АР Гасанова 11.22
раздел ЗОМСС Умирбеков 11.22

Инв. № Подл. | Подп. и дата | Взамен инв. №

Перечень актов освидетельствования скрытых работ

Наименование актов	Обоснование	Примечание
Геодезические работы по СН РК 1.03-03-2018		
Акт приемки геодезической разбивочной основы для строительства	прилож.7	с исполнитель-ной схемой
Акт приемки-передачи результатов геодезических работ при строительстве зданий, сооружений	прилож.8	с исполнитель-ной схемой и разбивочными схемами
Основания и фундаменты по СН РК 5.01-01-2013		
Акт приемки естественного основания	п.1.11, прилож. 2, п.1А	
Акт приемки обратных засыпок и оснований под полы	п.4.26, прилож. 2, п.1Д	
Проектирование бетонных и железобетонных конструкций из тяжелых бетонов без предварительного напряжения арматуры по НТП РК 02-01-1.1-2011		
Акт приемки опалубки		
Акт приемки арматурной стали, закладных деталей и анкеров		
Акт приемки смонтированной арматуры, закладных деталей и конструкций, закрываемых при бетонировании		
Акты приемки готовых конструкций		
Антикоррозионная защита по СН РК 1.04-01-2013		
Акт приемки изоляционных материалов		
Акт приемки защищаемых поверхностей конструкций		
Акт приемки защитного покрытия в целом		
Акт приемки швов, примыканий и стыков защиты		

Примечание:
Акты освидетельствования скрытых работ должны быть составлены на все виды строительно-монтажных работ, регламентированные нормативно-технической документацией по организации строительства, правилами производства и приемки работ.

Указания по производству работ в зимнее время

При ожидаемой среднесуточной температуре наружного воздуха ниже +5°С и минимальной суточной температуре ниже 0°С бетонные работы следует производить в строгом соответствии с требованиями п.п.2.53 - 2.62 СН РК 5.03-07-2013 "Несущие и ограждающие конструкции".

Основные указания по производству работ в зимний период.
Устройство перекрытий рекомендуется выполнить способом "термоса" с противоморозными и пластифицирующими добавками при температуре ниже -15град.С.
Выдерживание бетона способом замораживания запрещается.
Способ "термоса" основан на том, что количество тепла аккумулированного бетонной смесью при изготовлении из нагретых материалов изотермического тепла цемента достаточно для набора бетоном требуемой прочности.
Метод "термоса" с противоморозными добавками основан на свойстве бетона набирать прочность при отрицательной температуре. В качестве противоморозных добавок применяют нитрит натрия (Nano3) и поташ (K2CO3).
Сущность метода обогрева бетона в греющейся опалубке заключается в передаче теплоты через разделительную стенку (палубу щита) в поверхностный слой бетона от электронагревателей, установленных в утепленной опалубке.
Теплота в толще бетона распределяется в основном путем теплопроводности.
Способы выдерживания бетона должны обеспечивать достижение прочности бетона к моменту замерзания 80% для перекрытий и 50% для ленточных фундаментов.

Привязан: для жилого дома пл улице Алашахана 34Л в городе Жезказган.

Нор.кон.	Максутова П.К.		04.23
Испол.	Сергазиева А.		04.23
ИНВ. №			

Изм.	Кол. уч.	Лист?	док.	Подп.	Дата			
ГИП		Каржауова				2017-18-КЖ		
Проверил		Оспанов				Строительство многоэтажного арендного жилого дома по ул.Алашахана, 34Е		
Исполнил		Сенченко				Блок В	Стадия: РП	Лист: 1.1	Листов:
Норм. конт.		Оспанов				Общие данные	ТОО"Дала-Центр" Лицензия № 14013512 от 12.09.2014г.		

Подпись и дата | Взам.инв.? | Инв.?подл.

Формат А3

Ведомость рабочих чертежей основного комплекта марки "КЖ"

1	2	3
1	Общие данные(Начало)	
2	Ведомость рабочих чертежей основного комплекта марки КЖ	
3	План фундаментов. Спецификация элементов.	
4	Сечения 1-1-3-3. Узлы.	
5	Схема расположения выпусков под монолитные стены подвала.	
6	Спецификация элементов.	
7	Схема армирования фундаментной ленты (нижнее)	
8	Схема армирования фундаментной ленты (верхнее)	
9	Сечения .	
10	~~Спецификация элементов.~~	анулирован
11	План фундаментов(вх.гр.) Сечения. Спецификация элементов.	
12	Ведомость расхода стали на элемент	
13	Схема расположения перемычек подвала.	
14	Схема расположения перемычек 1-го этажа.	
15	Схема расположения перемычек 2-5 типовых этажей.	
16	План тех. этажа	
17,18	Ведомость перемычек	
19	Схема расположения колонн. Спецификация элементов.	
20	Колонна монолитная Км-1. Сечения.	
21	Спецификация элементов на Км-1.	
22	Схема расположения ригелей подвала.	
23	Схема расположения ригелей на отм. 2.660; 5.410; 8.160; 10.910; 13.660 м.	
24	Схема расположения ригелей на отм. 15.920 м.	
25	Спецификация элементов .	
26	Ригель монолитный Рм-1, Рм-3. Сечения.	
27	Ригель монолитный Рм-2. Сечение.	
28	Ригель монолитный Рм-4, Рм-5.	
29	Спецификация элементов.(Ригель Рм-1-Рм-4)	
30	Ригель монолитный Рм-6, Рм-9.	
31	Спецификация элементов.(Ригель Рм-5- Рм-9)	
32	Ригель монолитный Рм-1*, Рм-3*. Сечения.	
33	Ригель монолитный Рм-2* . Сечение.	
34	Ригель монолитный Рм-4*, Рм-5*.	
35	Спецификация элементов.(Ригель Рм-1*- Рм-4*)	
36	Ригель монолитный Рм-6*- Рм-8*, Рм-10.	
37	Спецификация элементов. (Рм-5*-Рм-8*, Рм-10)	
37.1	Ведомость расхода стали на элемент	
38	Схема нижнего армирования плиты перекрытия на отм. -0.090 м	
39	Схема верхнего армирования плиты перекрытия на отм. -0.090 м	
40	Спецификация элементов плиты перекрытия подвала	
41	Схема нижнего армирования плиты перекрытия типового этажа на отм.	
	2.660; 5.410; 8.160; 10.910; 13.660 м	
42	Схема верхнего армирования плиты перекрытия типового этажа на отм.	
	2.660; 5.410; 8.160; 10.910; 13.660 м	
43	Схема нижнего армирования плиты перекрытия на отм. 15.920 м	
44	Схема верхнего армирования плиты перекрытия на отм. 15.920 м	
45	Спецификация элементов плиты перекрытия(типового и тех. этажей)	
46	План перекрытия(вх.гр.). Разрез 1-1.Спецификация элементов.	
47	План, разрез лестничной клетки Лк-1. Спецификация элементов.	
48	Лестничный марш Лм-1, Лм-2. Спецификация элементов.	
49	Лестничный марш Лм-3, Лм-4. Спецификация элементов.	
50	Лестничная площадка Лп-1. Разрез 1-1. Спецификация элементов.	
51	Лестничная площадка Лп-2. Разрез 1-1. Спецификация элементов.	

Согласовано

Инв.подл. | Подп. и дата | Взам. инв.

Привязан: для жилого дома пл улице Алашахана 34Л в городе Жезказган.

Нор.кон.	Максутова П.К.		04.23
Испол.	Сергазиева А.		04.23
ИНВ. №			

Изм.	Кол.уч.	Лист	№док.	Подпись	Дата	2017-18-Кж		
						Строительство многоэтажного кредитного жилого дома по ул.Алашахана, 34Е		
Проверил		Оспанов				Многоэтажный арендный 90-квартирный жилой дом Блок В	Стадия: Р П	Лист: 2
Исполнил		Тян А.М.						Листов:
Н.контроль		Оспанов				Ведомость рабочих чертежей основного комплекта марки КЖ	ТОО"Дала-Центр" Лицензия № 14013512 от 12.09.2014г.	

Формат А3

План котлована.

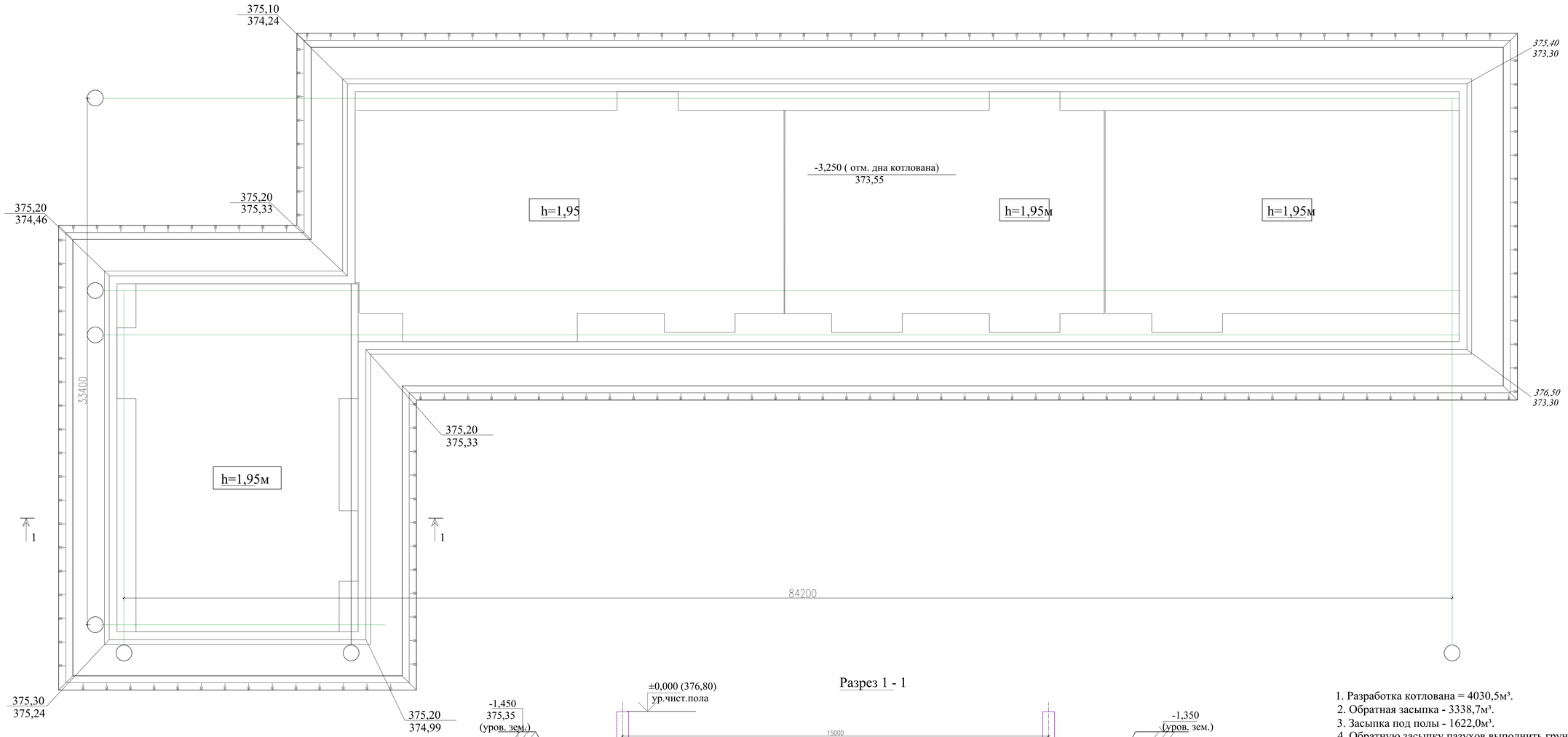

Разрез 1 - 1

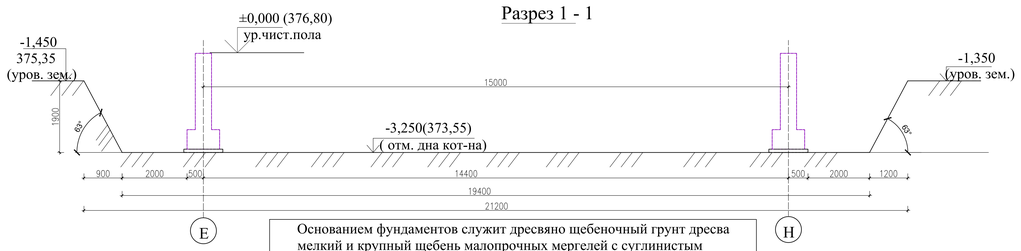

Основанием фундаментов служит дресвяно щебеночный грунт дресва мелкий и крупный щебень малопрочных мергелей с суглинистым заполнителем до 30% плотный в состояние естественной влажности

1. Разработка котлована = 4030,5м³.
2. Обратная засыпка - 3338,7м³.
3. Засыпка под полы - 1622,0м³.
4. Обратную засыпку пазухов выполнить грунтом послойно с трамбовкой, толщина слоя не более 300мм.

						2017-18-КЖ
						Строительство многоэтажного арендного жилого дома по ул.Алашахана, 34Е
Изм.	Кол.уч.	Лист	№док.	Подпись	Дата	
ГИП		Каржаубов				Блок А - Г
Проверил		Оспанов				
Исполнил		Сенченко				План котлована.
Норм. конт.		Оспанов				

Привязан: для жилого дома на улице Алашахана 34.1 в городе Жезказган.			
Нор.кон.	Максутова П.К.		04.21
Испол.	Сергазиева А.		04.21
ИНВ. №			

Стадия	Лист	Листов
РП	2.1	

ТОО"Дала-Центр"
Лицензия № 14015512 от 12.09.2014г.

План фундаментов.

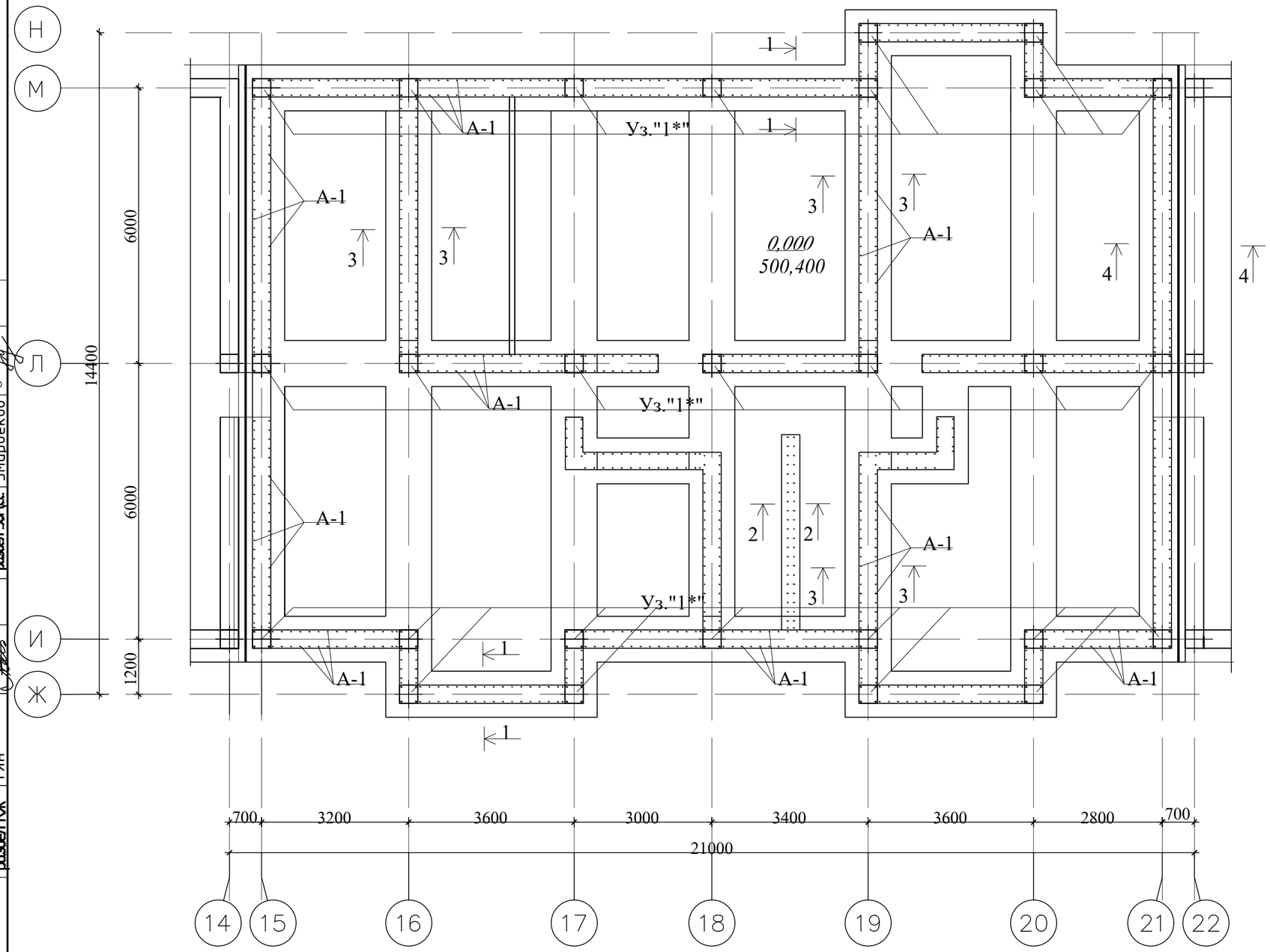

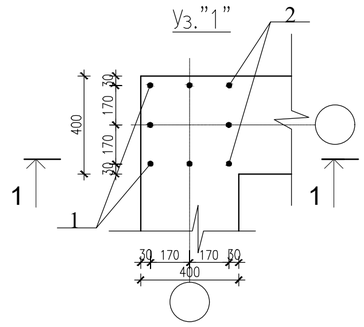

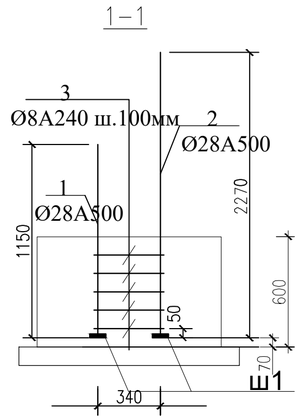

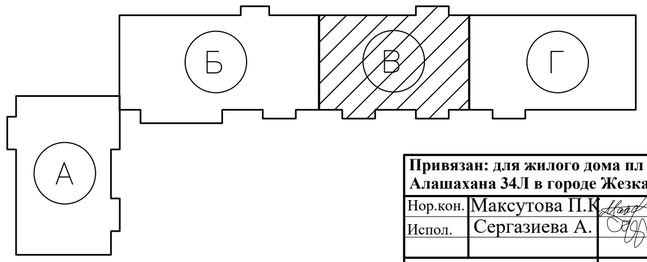

№ Поз.	Обозначение	Наименование	К-во	Масса ед.кг	Примеч.
Уз."1*"	Кж-4	Уз."1*"	27	39.4	1063,8
А-1	ГОСТ 34028-2016	Ø12A500, L=1730 мм	1070	1,54	1647,8

Согласовано

раздел ОВ	Шилохвостов	
раздел ВК	Жусупов	
раздел ЭОМСС	Умирбеков	
раздел ПЗ	Несперенко	
раздел АР	Гасанова	
раздел КЖ	Тян	

Инв. N° подл. | Подп. и дата | Взам. инв. N°

Привязан: для жилого дома пл улице Алашахана 34Л в городе Жезказган.

Нор.кон.	Максутова П.К.		04.23
Испол.	Сергазиева А.		04.23
ИНВ. №			

Изм.	Кол. уч.	Лист	? док.	Подп.	Дата
Проверил		Оспанов			
Исполнил		Тян А.М.			
Норм. конт.		Оспанов			

2017-18-Кж

Строительство многоэтажного арендного жилого дома по ул.Алашахана, 34Е

Многоэтажный арендный 90-квартирный жилой дом
Блок В

Стадия	Лист	Листов
РП	3	

План фундаментов.
Спецификация элементов

ТОО"Дала-Центр"
Лицензия № 14013512 от 12.09.2014г.

Формат А3

Согласовано

раздел ОВ	Шлохвостов	12.17
раздел ВК	Жусупов	12.17
раздел ЭОМ,СС	Умирбеков	12.17
раздел ПТ	Нестеренко	12.17
раздел АР	Гасанова	12.17
раздел КЖ	Тян	12.17

Инв. N° подл. | Подп. и дата | Взам. инв. N°

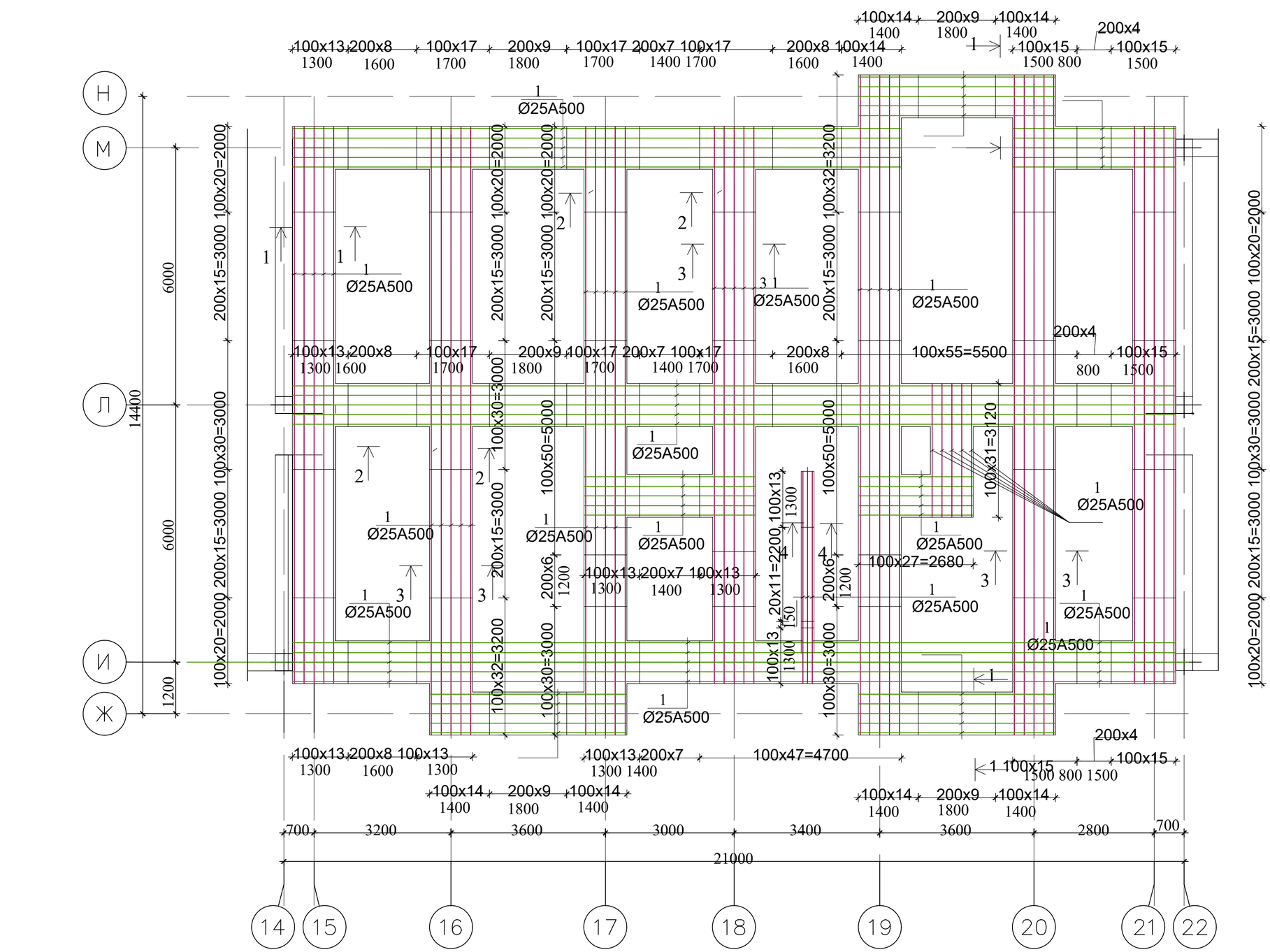

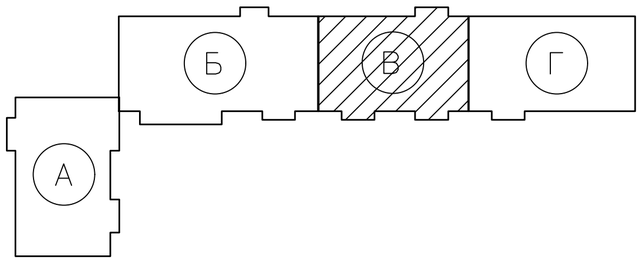

Привязан: для жилого дома пл улица Алашахана 34Л в городе Жезказган

Нор.кон.	Максутова П.К.	04.23
Испол.	Сергазиева А.	04.23
ИНВ. №		

Изм.	Кол. уч.	Лист	№ док.	Подп.	Дата
ГИП		Каржауова			
Проверил		Оспанов			
Исполнил		Тян А.М.			
Норм. конт.		Оспанов			

2017-18-Кж

Строительство многоэтажного арендного жилого дома по ул.Алашахана, 34Е

Многоэтажный арендный 90-квартирный жилой дом
Блок В

Стадия	Лист	Листов
РП	4	

Схема армирования фундаментной ленты (нижнее).

ТОО"Дала-Центр"
Лицензия № 14013512 от 12.09.2014г.

Формат А3

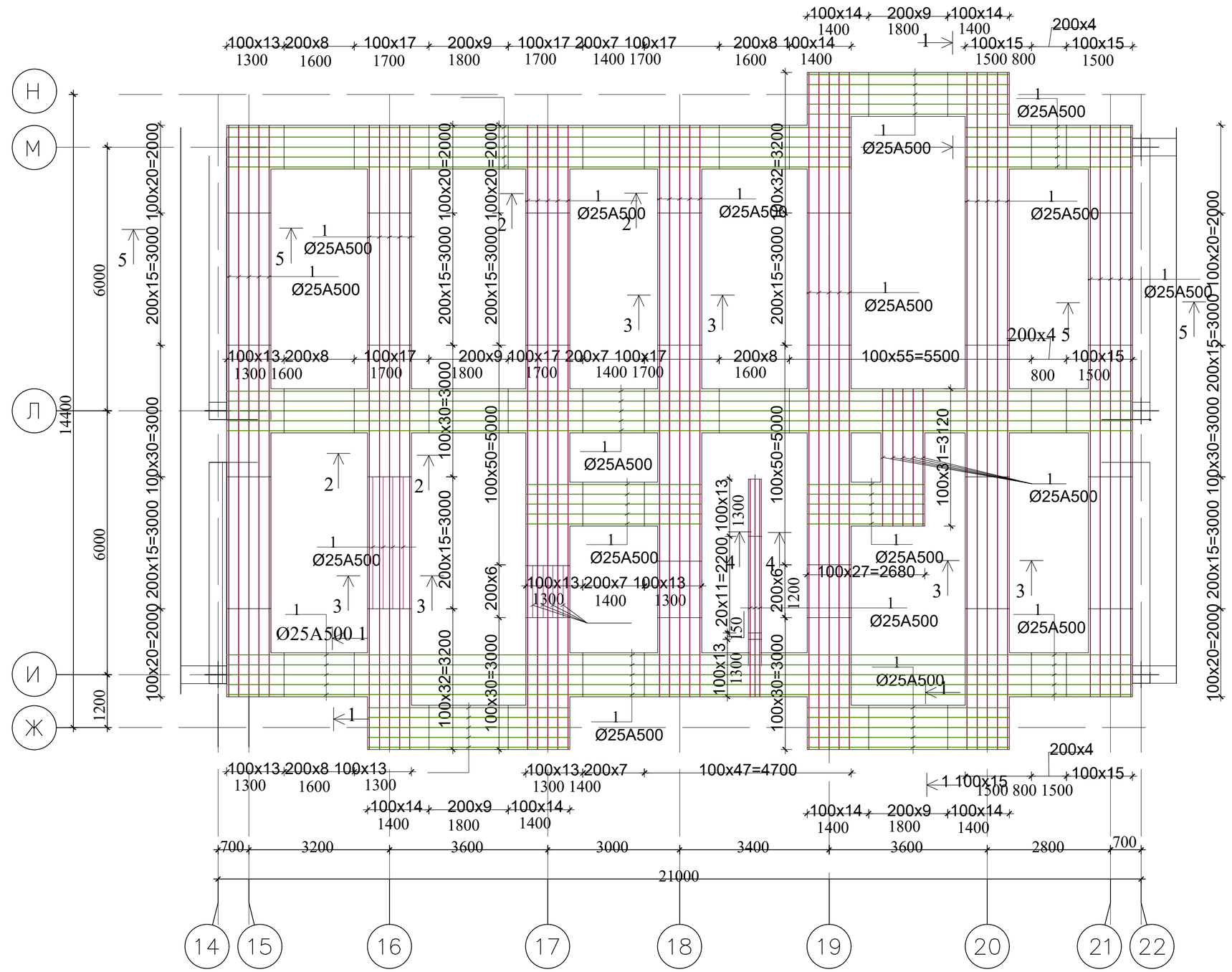

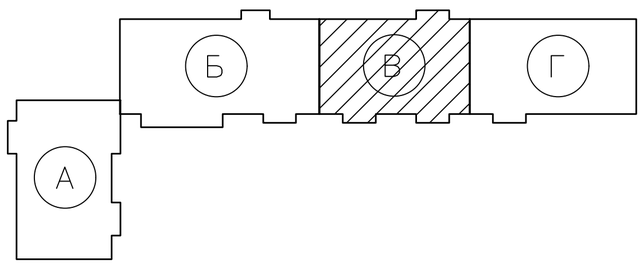

Изм.	Кол. уч.	Лист	? док.	Подп.	Дата
ГИП		Каржауова			
Проверил		Оспанов			
Исполнил		Тян А.М.			
Норм. конт.		Оспанов			

2017-18-Кж

Строительство многоэтажного арендного жилого дома по ул.Алашахана, 34Е

Многоэтажный арендный 90-квартирный жилой дом Блок В

Стадия	Лист	Листов
РП	5	

Схема армирования фундаментной ленты (верхнее).

ТОО"Дала-Центр" Лицензия № 14013512 от 12.09.2014г.

Привязан: для жилого дома пл улице Алашахана 34Л в городе Жезказган

Нор.кон.	Максутова П.К.		04.23
Испол.	Сергазиева А.		04.23
ИНВ. №			

Согласовано

раздел ОВ	Шилохвостов	12.17
раздел ВК	Жусупов	12.17
раздел ЭОМСС	Умирбеков	12.17

Согласовано

раздел ПП	Нестеренко	12.17
раздел АР	Гасанова	12.17
раздел КЖ	Тян	12.17

Инв. N° подл.Подп. и датаВзам. инв.N°

Формат А3

1 - 1

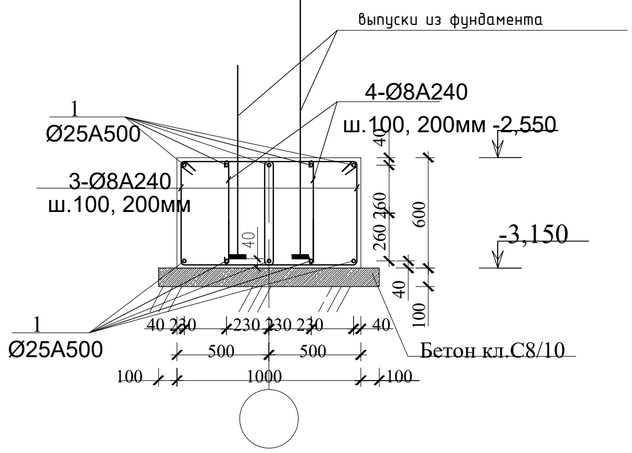

2 - 2

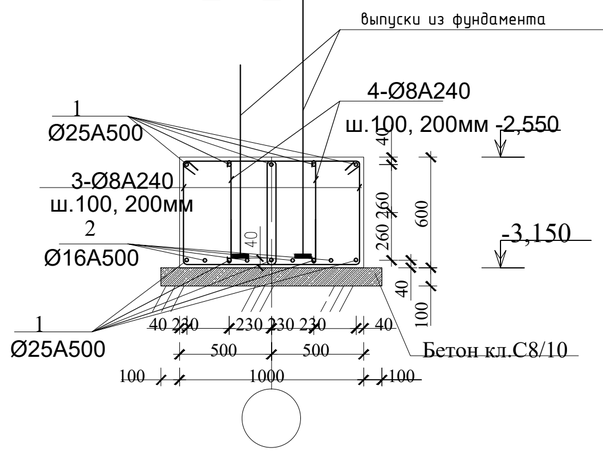

3 - 3

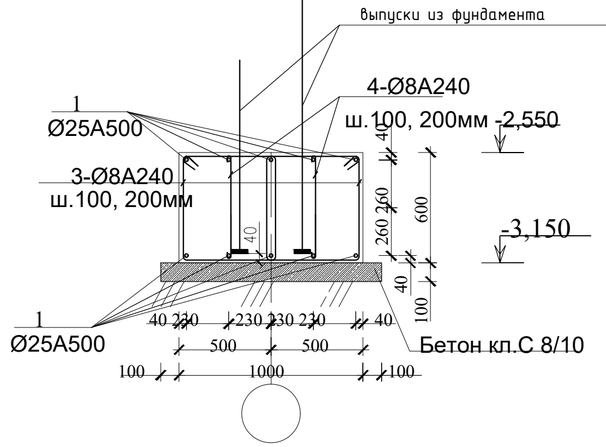

4 - 4

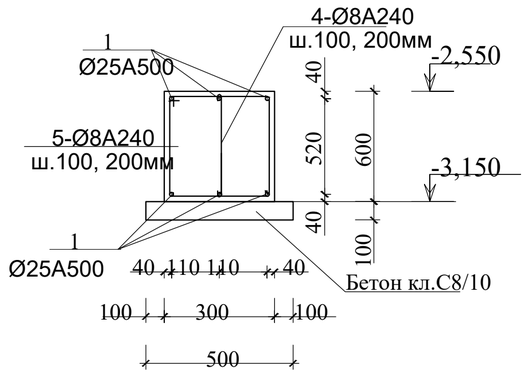

5 - 5

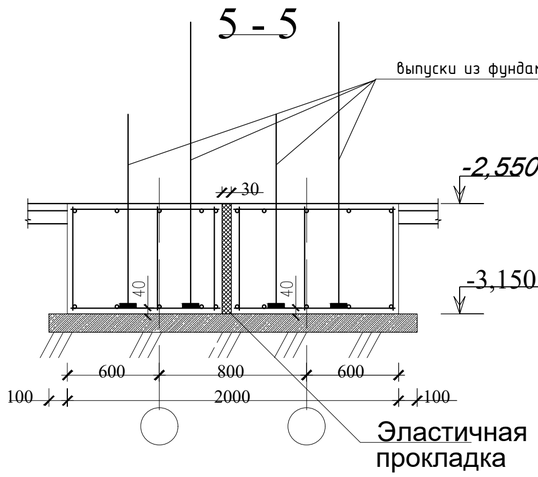

Спецификация элементов монолитного ленточного фундамента

№ поз.	Обозначение	Наименование	К-во	Масса ед.кг	Примеч.
	Фл-1	Фундамент ленточный			
1	ГОСТ 34028-2016	Арматура ∅ 25 А 500 п.м.	4026	3,85	15500,1
2	ГОСТ 34028-2016	Проволока ∅8 А240 , L=2300мм.	2569шт	0,91	2337,79
3	ГОСТ 34028-2016	Проволока ∅8 А240 , L=800мм.	2635шт	0,32	843,2
4	ГОСТ 34028-2016	Проволока ∅8 А240 , L=1800мм.	39шт	0,71	27,69
	Материалы:	Бетон кл.С20/25,W6, F50 на сульфатостойком портландцем, м3	241,56		м^3
		Бетон кл. С8/10	20,5		м^3
		Гидроизоляция – горячий битум за 2 раза	220,8		м^2

Фундамент под перегородки (120мм)

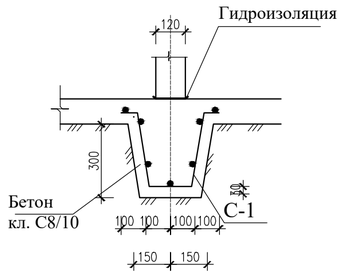

Привязан: для жилого дома пл улице Алашахана 34Л в городе Жезказган

Нор.кон.	Максутова П.К.		04.23
Испол.	Сергазиева А.		04.23
ИНВ. №			

Изм.	Кол.уч.	Лист	№ док.	Подпись	Дата
Проверил		Оспанов			
Исполнил		Тян А.М.			
Н.контроль		Оспанов			

2017-18-Кж

Строительство многоэтажного кредитного жилого дома по ул.Алашахана, 34Е

Многоэтажный арендный 90-квартирный жилой дом
Блок В

Стадия	Лист	Листов
РП	6	

Сечения.

ТОО"Дала-Центр"
Лицензия № 14013512 от 12.09.2014г.

Формат А3

План фундамента (вх. гр.)

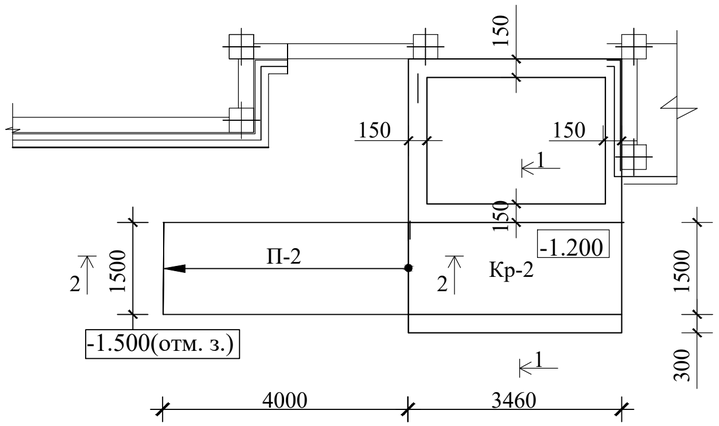

1-1

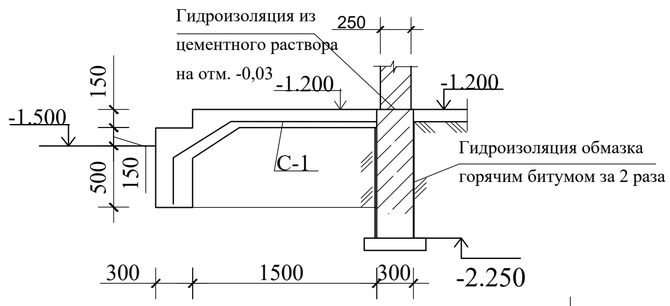

2-2

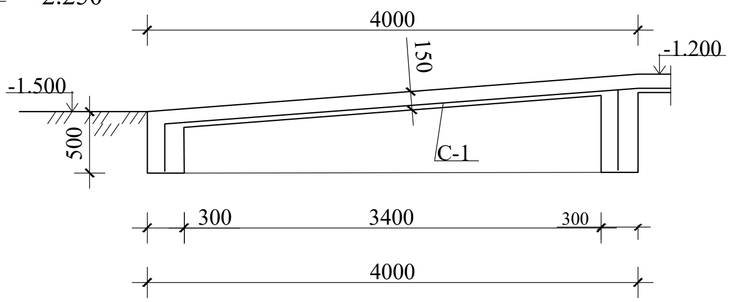

С-1 (1.0 кв.м)

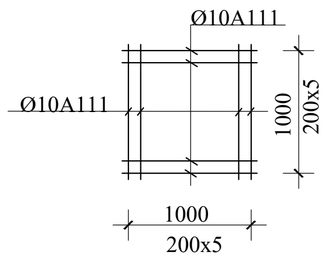

Спецификация элементов

№ Поз.	Обозначение	Наименование	К-во	Масса ед.кг	Примеч.
	Кр-1(1шт.)	Крыльцо Кр-1			
	С-1	Сетка С-1, м²	7.51	1.54 11.57	
				Итого 11.57	
	Материалы:	Бетон кл. В10, м³		1,95 м³	
	П-1(1шт.)	Пандус П-1			
	С-1	Сетка С-1, м²	7.38	1.54 11.37	
				Итого 11.37	
	Материалы:	Бетон кл. С8/10, м³		2,55 м³	
		Опирание перегородок b=120 мм			
	С-1	Сетка С-1, пм	5.61	2.09 11.73	
				Итого 11.73	
	Материалы:	Бетон кл.С8/10, м³		0,9 м³	
		Ленточный фундамент, b=300 мм			
		Бетон кл. С10/12,5, м³		3.5 м³	
		Подбетонка бетон кл. С8/10, м³		0.6 м³	
	С-1	Сетка С-1, м²			
7	ГОСТ 34028-2016	5ØBpI, L=1000 мм	5	0.154 0.77	
7	//-//	5ØBpI, L=1000 мм	5	0.154 0.77	
				Итого 1.54	

Привязан: для жилого дома пл улице Алашахана 34Л в городе Жезказган.

Нор.кон.	Максутова П.К.	04.23
Испол.	Сергазиева А.	04.23
ИНВ. №		

Изм.	Кол.уч.	Лист	№ док.	Подпись	Дата
Проверил		Оспанов			
Исполнил		Тян А.М.			
Н.контроль		Оспанов			

2017-18-КЖ

Строительство многоэтажного кредитного жилого дома по ул.Алашахана, 34Е

Многоэтажный арендный 90-квартирный жилой дом
Блок В

Стадия	Лист	Листов
РП	7	

План фундаментов(вх. гр.)
Сечения. Спецификация элементов.

ТОО"Дала-Центр"
Лицензия № 14013512 от 12.09.2014г.

Формат А3

Ведомость расхода стали на элемент, кг.

Марка элемента	Арматурные изделия.																		Всего	Примеч.
	Арматурная сталь ГОСТ 34028-2016											ГОСТ 6727-80*		19903-74						
	Класс А240			Класс А500								Класс Вр-1								
	Ø6	Ø8	Итого	Ø8	Ø10	Ø12	Ø14	Ø16	Ø25	Ø22	Итого	Ø5	Итого	-10	-12	Итого				
Кр-1(1шт.)												11,57	11,57						11.57	
П-1(1шт.)												11,37	11,37						11.37	
Узел "1"(5шт.)						65,4					65,4								65,4	
Узел "2"(18шт.)						65,4					65,4								65,4	
Узел "3"(4шт.)						98,4					98,4								98,4	
Перегородки	1,36		1,36			10,37					10,37								11.73	
Стены подвала	119.88	130.56	250.44			4203,126		227.58			4430,706								4681,146	
Фундамент. лента		3233.25	3233.25						15500,1		15500,1								18733,25	
Узел "1*"(27шт.)		39,4	39,4																39,4	
А-1		1647,8	1647,8																1647,8	

Привязан: для жилого дома пл улице Алашахана 34.Л в городе Жезказган.

Нор.кон.	Максутова П.К.		04.23
Испол.	Сергазиева А.		04.23
ИНВ. №			

Изм.	Кол.уч.	Лист №	док.	Подпись	Дата
Проверил		Оспанов			
Исполнил		Тян А.М.			
Н.контроль		Оспанов			

2017-18-КЖ

Строительство многоэтажного арендного жилого дома по ул.Алашахана, 34Е

Многоэтажный арендный 90-квартирный жилой дом Блок В

Стадия	Лист	Листов
Р П	8	

Ведомость расхода стали на элемент.

ТОО"Дала-Центр" Лицензия № 14013512 от 12.09.2014г.

Спецификация элементов на узлы.

№ поз.	Обозначение	Наименование	К-во	Масса ед.кг	Прим.
	Узел 1(9 шт.)	Узел 1			
1	ГОСТ 34028-2016	Ø12 А240 ,L=3680мм,шт	20	3,27	65,4
	Узел 2 (14 шт.)	Узел 2			
1	ГОСТ 34028-2016	Ø12 А 240 L=3680мм, шт.	20	3,27	65,4
	Узел 3(8шт.)	Узел 3			
1	ГОСТ 34028-2016	Ø12 А 240 L=3680мм, шт.	30	3,27	98,1

Узел 1

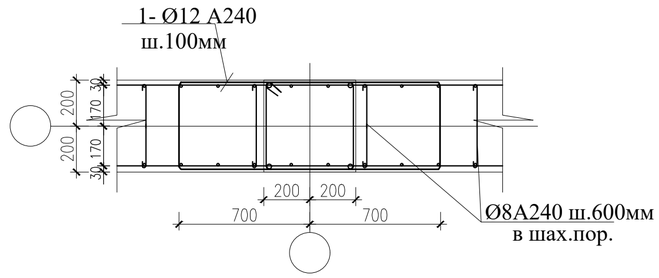

Узел 3

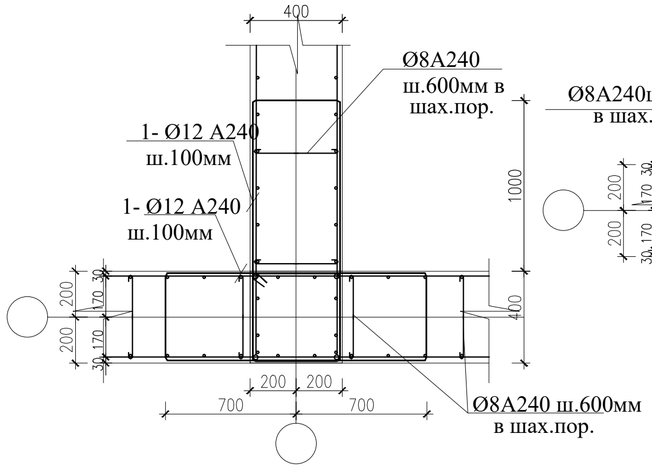

Узел 2

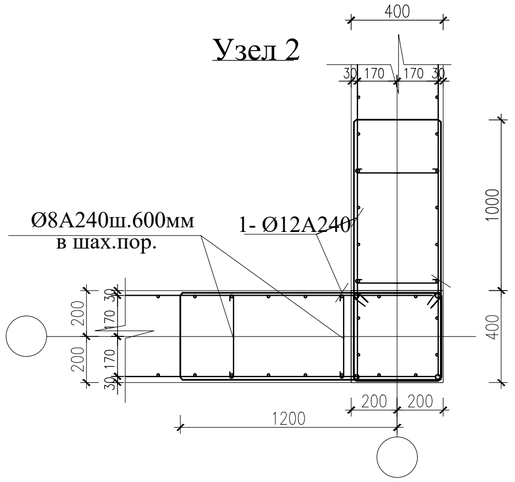

Лист смотреть совместно с листами Кж-3,5

За отметку 0,000 принят уровень чистого пола 1 этажа, что соответствует абсолютной отметке 376,80м на генеральном плане.

По данным отчета об инженерно-геологических изысканиях, выполненных ТОО «Geo-Evolution project», в 2024 г., на участке проектирования основанием будут служить дресвяно-щебеночный грунт, образованный в результате выветривания и разрушения скальных грунтов, представлен смесью суглинка дресвы и щебня, в различных соотношениях

Физико-механические свойства грунтов по выделенным инженерно-геологическим элементам их нормативные и расчетные значения даны в таблицах № 3.2

В процессе бурения на участке изысканий подземные воды вскрыты не были.

По суммарному содержанию легко- и среднерастворимых солей(1,573--2,750%) рыхлые грунты преимущественно относятся к незасоленным

Грунты по содержанию сульфатов являются к бетонам марки W4 по водонепроницаемости на простых, шлакопортландцементе и цементах с минеральными добавками среднеагресивными, на сульфатостойких цементах-неагрессивными.

Степень агрессивности грунтов находится в зависимости от содержания сульфатов

Под фундаменты выполнить бетонную подготовку толщиной 100мм из бетона кл. 8/10.

Все поверхности фундаментов, соприкасающихся с грунтом, обмазать горячим битумом марки БН-IV за 2 раза, по тщательно очищенной от мусора и наплывов раствора поверхности, не допуская отслоения, горизонтальная из цементного раствора:

Горизонтальную гидроизоляцию выполнить из цементно-песчаного раствора состава 1:2 толщиной 30мм.

По периметру наружных стен выполнить бетонную отмостку шириной 1,0м с уклоном не менее 3°.

Расход битумной мастики(покрытие 2 слоя)-424.2 м².

Для фундаментов принять бетон на сульфатостойком портландцементе W6. В состав гидроизоляции включить добавку Пенетрон Адмикс не менее 1% от массы цемента. Расчет на 1% составляет 4.0 кг по ТУ 5745-001-77921756. Расход на добавку составляет - 1083.5 кг

№ Поз.	Обозначение	Наименование	К-во	Масса ед.кг	Примеч.
	Уз."1*"(33шт.)	Уз."1*"			
1	ГОСТ 34028-2016	ø28 А **500** , L=1300 мм	4	6,3	25,2
2	//-//	ø28 А **500** , L=2250 мм	4	10,9	43,6
3	//-//	ø8А А240 , L=1600 мм	5	0.63	3,15
Ш-1	ГОСТ 19903-2015	Шайба -8х80х80	8	0,4	3,2

Изм.	Кол.уч.	Лист	№ док.	Подпись	Дата
Проверил		Оспанов			
Исполнил		Тян А.М.			
Н.контроль		Оспанов			

2017-18-КЖ

Строительство многоэтажного арендного жилого дома по ул.Алашахана, 34Е

Многоэтажный арендный 90-квартирный жилой дом Блок В

Стадия	Лист	Листов
РП	9	

Узлы. Сечения 1-1-3-3.

ТОО"Дала-Центр" Лицензия № 14013512 от 12.09.2014г.

Привязан: для жилого дома пл улице Алашахана 34Л в городе Жезказган.

Нор.кон.	Максутова П.К.		04.23
Испол.	Сергазиева А.		04.23
ИНВ. №			

Формат А3

Согласовано

раздел ОВ	Шилохвостов	12.17
раздел ВК	Жусупов	12.17
раздел ЭОМ,СС	Умирбеков	12.17
раздел ПТ	Нестеренко	12.17
раздел АР	Гасанова	12.17
раздел КЖ	Тян	12.17

Инв. N° подл. | Подп. и дата | Взам. инв. N°

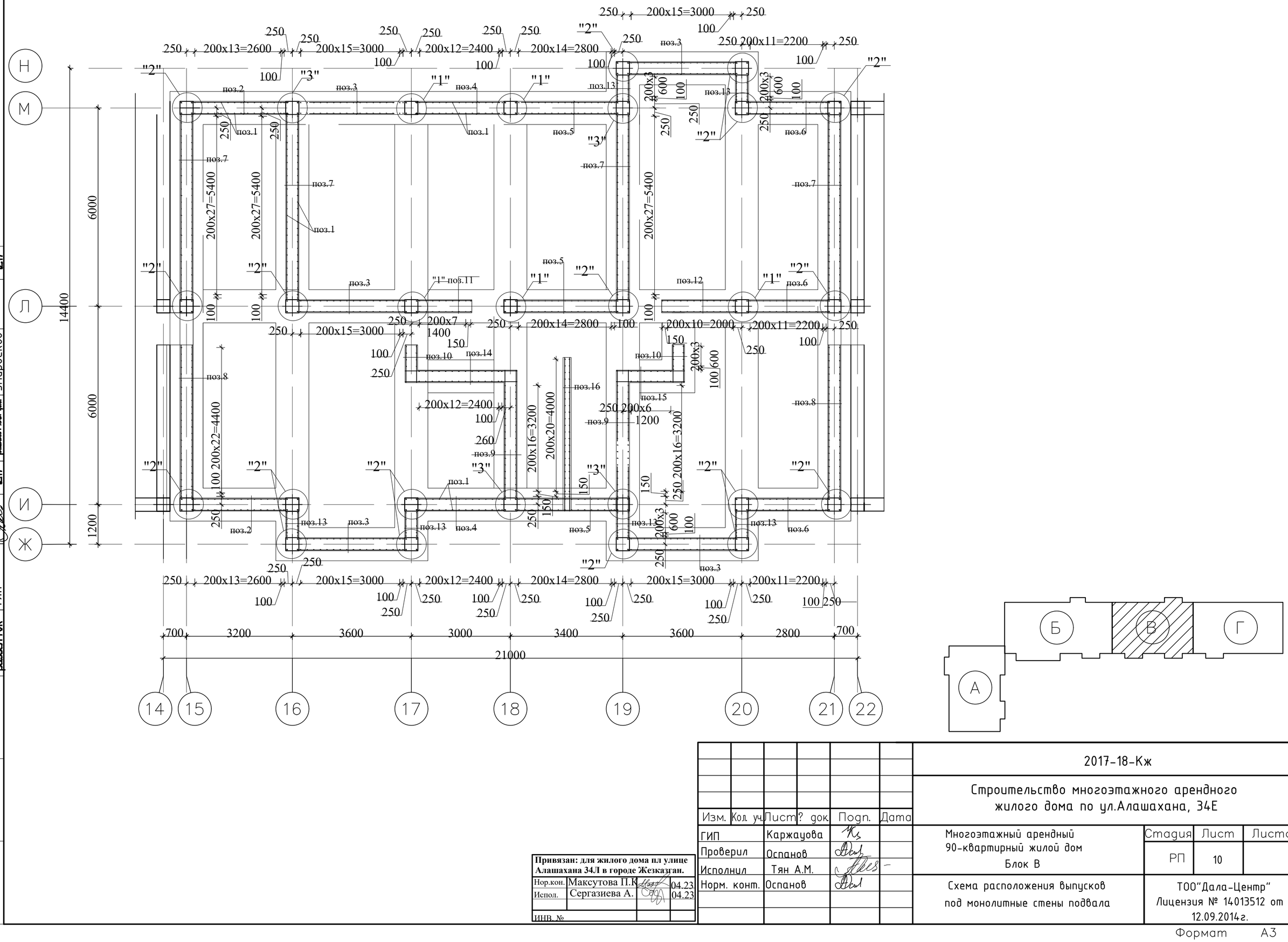

Изм.	Кол. уч.	Лист	? док.	Подп.	Дата	2017-18-Кж
ГИП		Каржауова				Строительство многоэтажного арендного жилого дома по ул.Алашахана, 34Е
Проверил		Оспанов				Многоэтажный арендный 90-квартирный жилой дом Блок В
Исполнил		Тян А.М.				Стадия: РП; Лист: 10; Листов:
Норм. конт.		Оспанов				Схема расположения выпусков под монолитные стены подвала
						ТОО"Дала-Центр" Лицензия № 14013512 от 12.09.2014г.

Привязан: для жилого дома пл улице Алашахана 34Л в городе Жезказган.

Нор.кон.	Максутова П.К.	04.23
Испол.	Сергазиева А.	04.23
ИНВ. №		

Формат А3

Опалубочный чертеж монолитной стены №1 по оси Ж

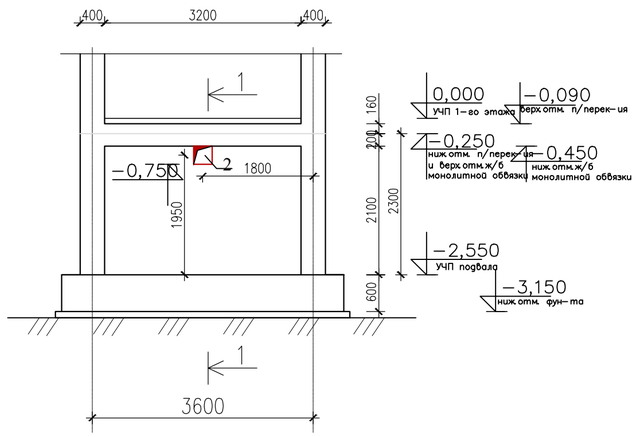

Схема армирования монолитной стены №1 по оси 1

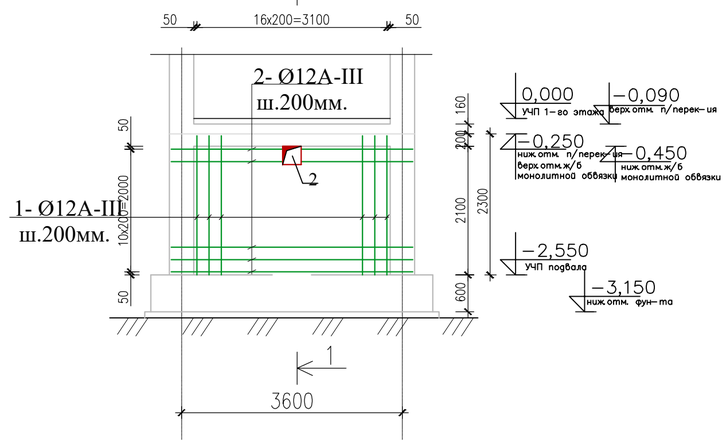

1. Данный лист смотреть совместно с листами КЖ-8; 23.

1 - 1

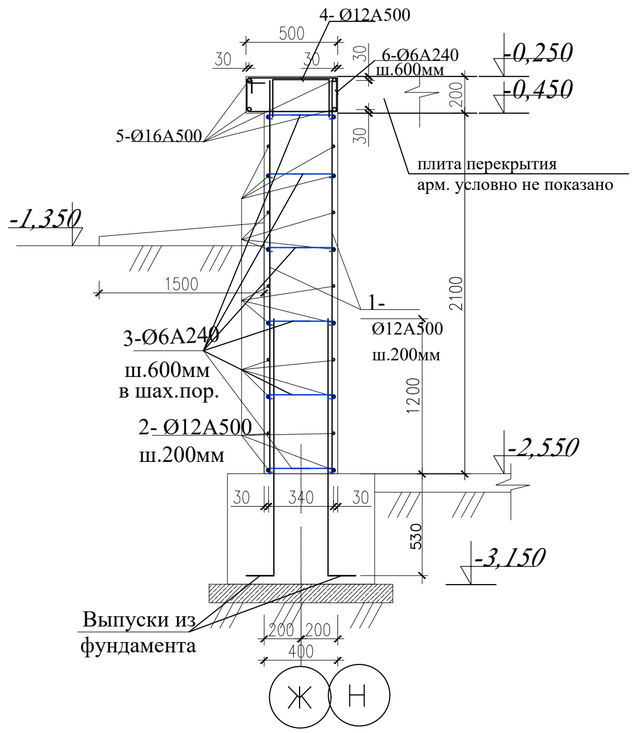

Спецификация

№ п/п	Размеры,мм	Отметка низа	Кол-во шт.	Назначение
1	900x450(h)	-2,250	1	ОВ
2	500x300(h)	-0,800	3	ОВ
3	800x300(h)	-0,800	1	ОВ
4	300x300(h)	-0,800	2	ОВ
5	300x300(h)	-0,750	4	ОВ

Ведомость деталей

Поз.	Эскиз
3	360, 70, 70
4	270, 300, 300

Привязан: для жилого дома пл улице Алашахана 34Л в городе Жезказган.

Нор.кон.	Максутова П.К.		04.23
Испол.	Сергазиева А.		04.23
ИНВ. №			

Изм.	Кол. уч.	Лист? док.	Подп.	Дата
ГИП		Каржауова		
Проверил		Оспанов		
Исполнил		Сенченко		
Норм. конт.		Оспанов		

2017-18-КЖ

Строительство многоэтажного арендного жилого дома по ул.Алашахана, 34Е

Блок В

Стадия	Лист	Листов
РП	10.1	

Монолитная стена №1

ТОО"Дала-Центр"
Лицензия № 14013512 от 12.09.2014г.

Инв.? подл. | Подпись и дата | Взам.инв.?

Формат А3

Опалубочный чертеж монолитной стены №2

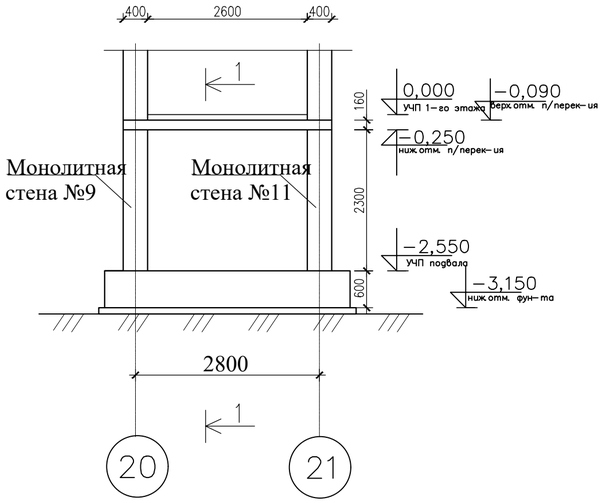

Схема армирования монолитной стены №2

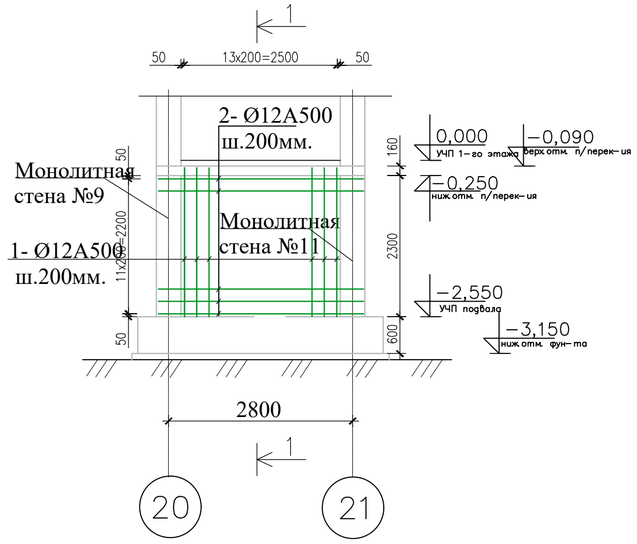

Опалубочный чертеж монолитной стены №3

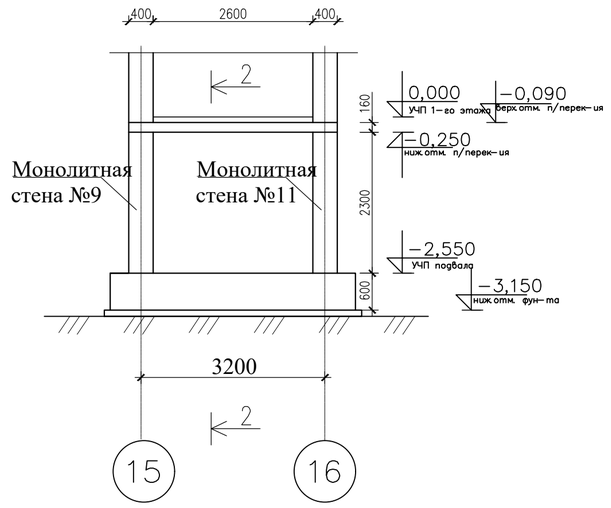

Схема армирования монолитной стены №3

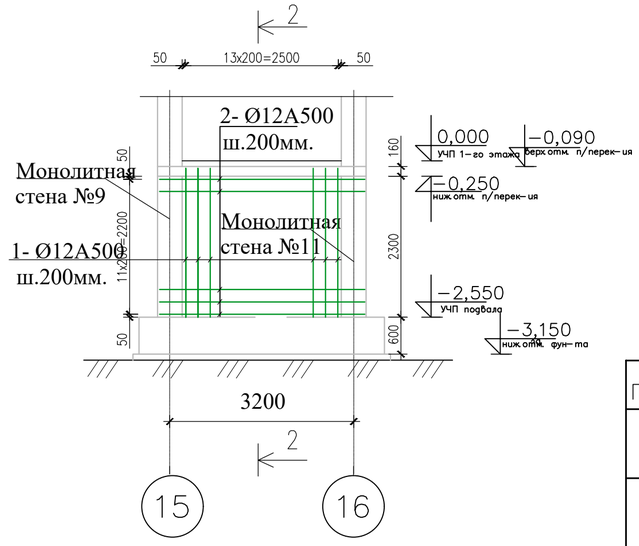

1 - 1

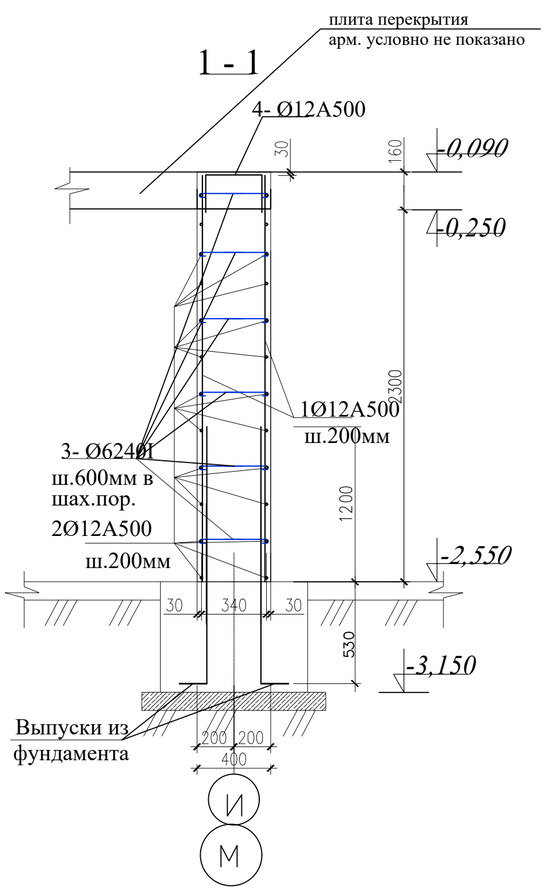

2-2

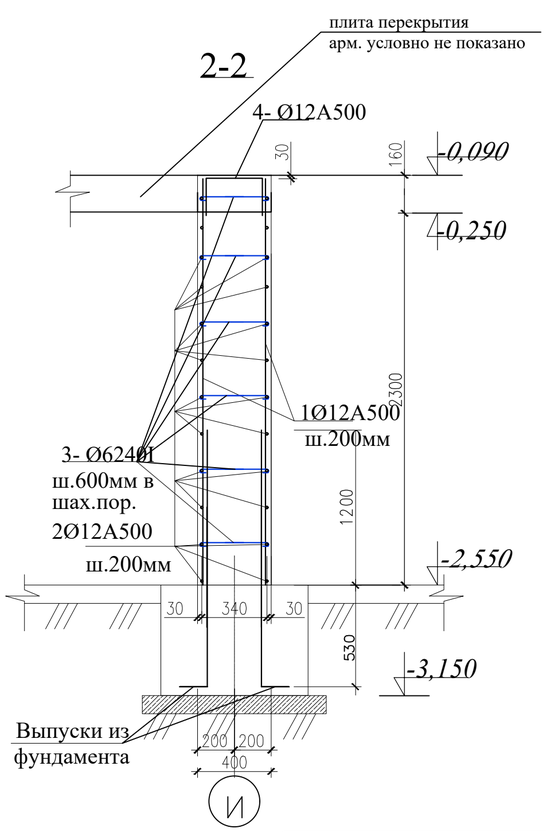

1. Данный лист смотреть совместно с листами КЖ-8; 24.

Ведомость деталей

Поз.	Эскиз
3	360, 70, 70
4	270, 300, 300

Изм.	Кол. уч.	Лист? док.	Подп.	Дата	2017-18-КЖ	
ГИП		Каржаова			Строительство многоэтажного арендного жилого дома по ул.Алашахана, 34Е	
Проверил		Оспанов			Блок В	Стадия: РП; Лист: 10.2; Листов:
Исполнил		Сенченко				
Норм. конт.		Оспанов			Монолитная стена №2,3	ТОО"Дала-Центр" Лицензия № 14013512 от 12.09.2014г.

Привязан: для жилого дома пл улице Алашахана 34Л в городе Жезказган.			
Нор.кон.	Максутова П.К.		04.23
Испол.	Сергазиева А.		04.23
ИНВ. №			

Взам.инв.? | Подпись и дата | Инв.? подл.

Формат А3

Опалубочный чертеж монолитной стены №4 по оси И

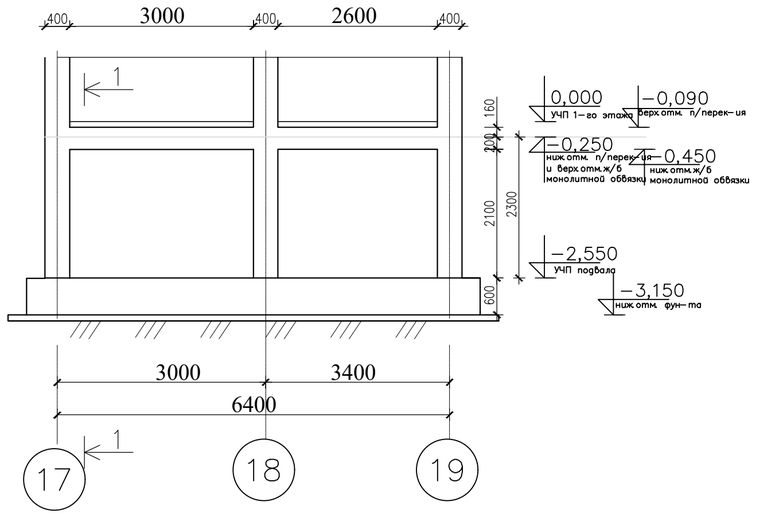

Схема армирования монолитной стены №4 по оси И

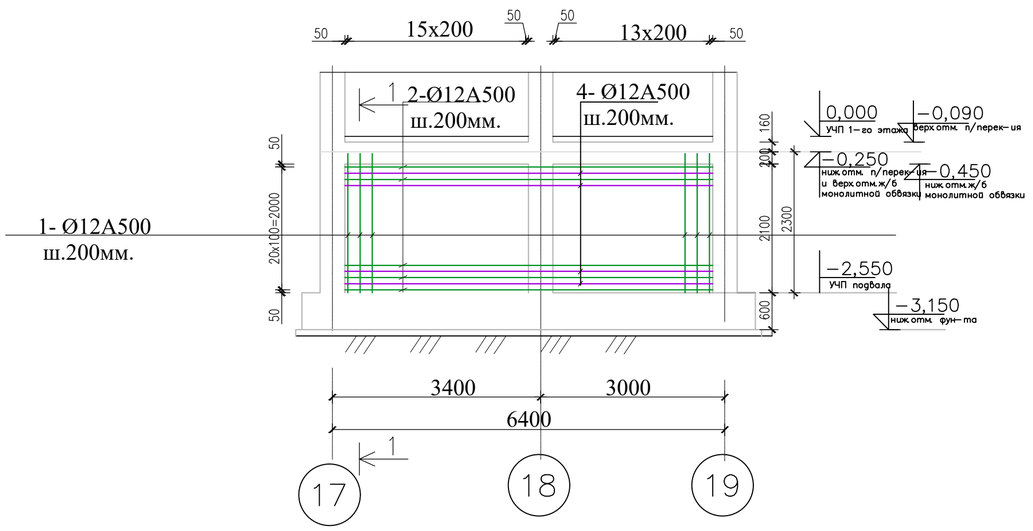

1 - 1

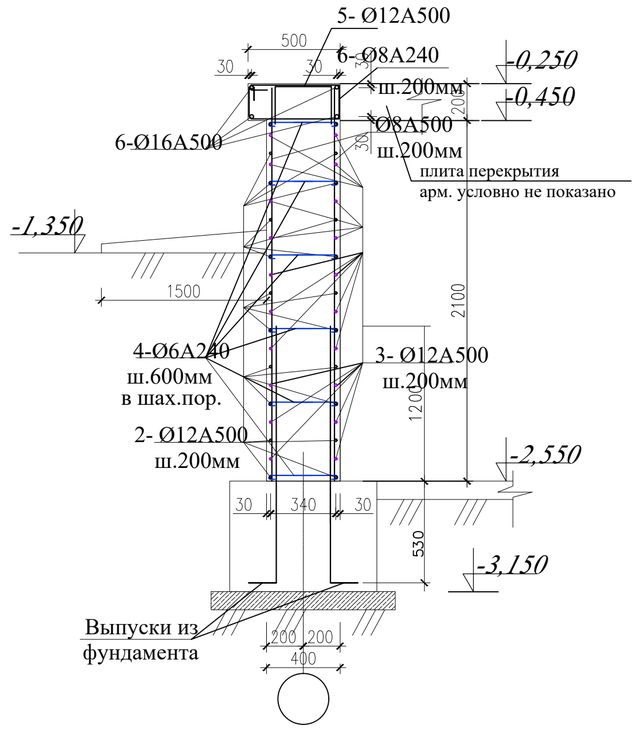

Ведомость деталей

Поз.	Эскиз
4	360, 70, 70
5	270, 300, 300

1. Данный лист смотреть совместно с листами КЖ-8; 23.

						2017-18-КЖ
						Строительство многоэтажного арендного жилого дома по ул.Алашахана, 34Е
Изм.	Кол. уч.	Лист? док.		Подп.	Дата	
ГИП		Каржаова				Блок В
Проверил		Оспанов				Стадия: РП; Лист: 10.3; Листов:
Исполнил		Сенченко				
Норм. контр.		Оспанов				Монолитная стена №4
						ТОО"Дала-Центр" Лицензия № 14013512 от 12.09.2014г.

Привязан: для жилого дома пл улице Алашахана 34Л в городе Жезказган.

Нор.кон.	Максутова П.К.	04.23
Испол.	Сергазиева А.	04.23
ИНВ. №		

Инв.? подл. | Подпись и дата | Взам. инв.?

Формат А3

Опалубочный чертеж монолитной стены №5 по оси Л

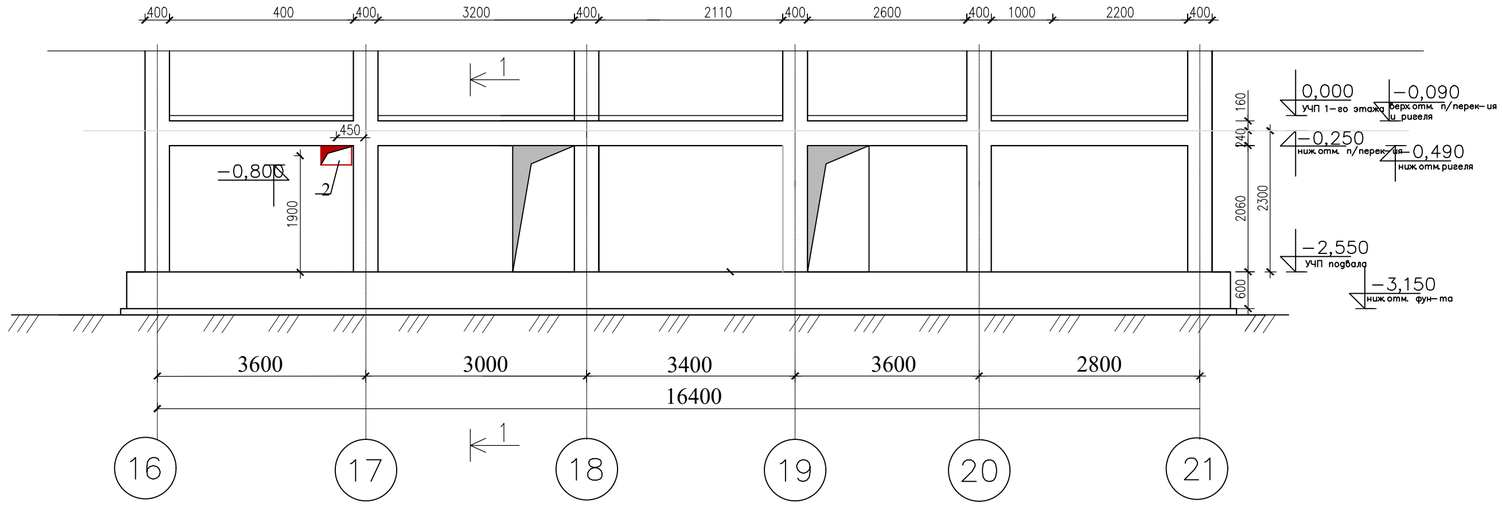

Схема армирования монолитной стены №5 по оси Л

1 - 1

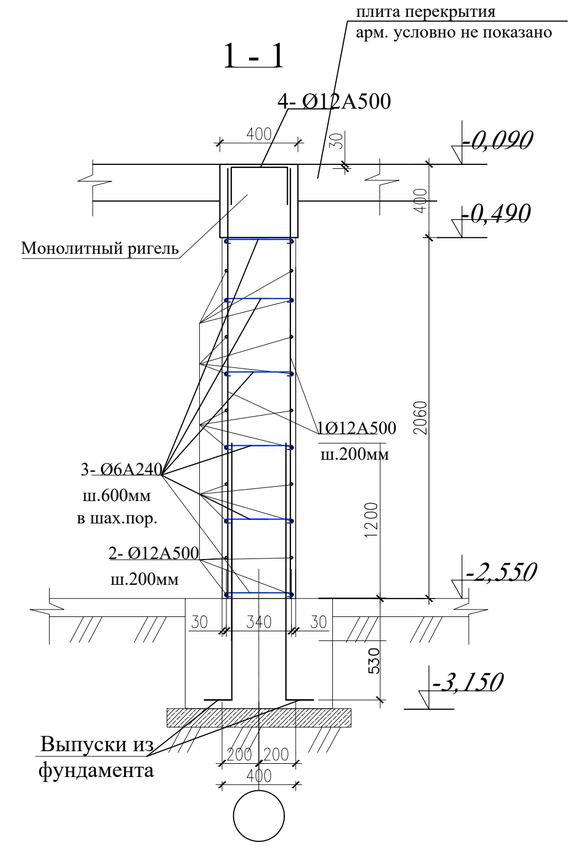

Спецификация

№ п/п	Размеры,мм	Отметка низа	Кол-во шт.	Назначение
1	900x450(h)	-2,250	1	ОВ
2	500x300(h)	-0,800	3	ОВ
3	800x300(h)	-0,800	1	ОВ
4	300x300(h)	-0,800	2	ОВ
5	300x300(h)	-0,750	4	ОВ

Ведомость деталей

Поз.	Эскиз
3	360, 70, 70
4	270, 300, 300

1. Данный лист смотреть совместно с листами КЖ-8; 23.

Привязан: для жилого дома пл улице Алашахана 34Л в городе Жезказган.

Нор.кон.	Максутова П.К.		04.23
Испол.	Сергазиева А.		04.23
ИНВ. №			

Изм.	Кол. уч.	Лист? док.	Подп.	Дата
ГИП		Каржауова		
Проверил		Оспанов		
Исполнил		Сенченко		
Норм. конт.		Оспанов		

2017-18-КЖ

Строительство многоэтажного арендного жилого дома по ул.Алашахана, 34Е

Блок В

Стадия	Лист	Листов
РП	10.4	

Монолитная стена №5

ТОО"Дала-Центр"
Лицензия № 14013512 от 12.09.2014г.

Формат А3

Взам.инв.? | Подпись и дата | Инв.? подл.

Опалубочный чертеж монолитной стены №6 по оси М

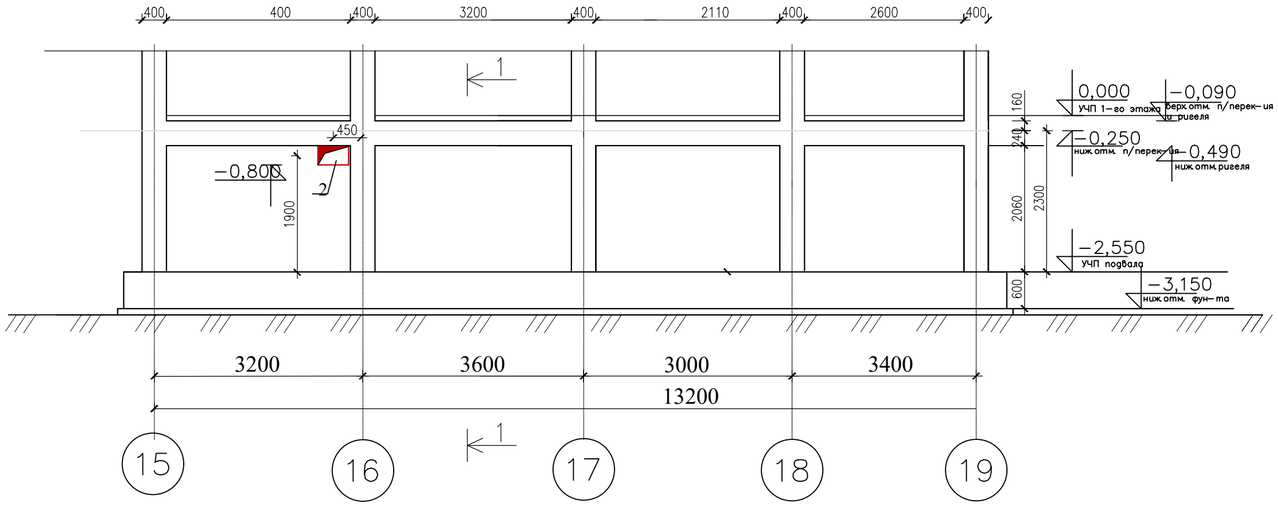

Схема армирования монолитной стены №6 по оси М

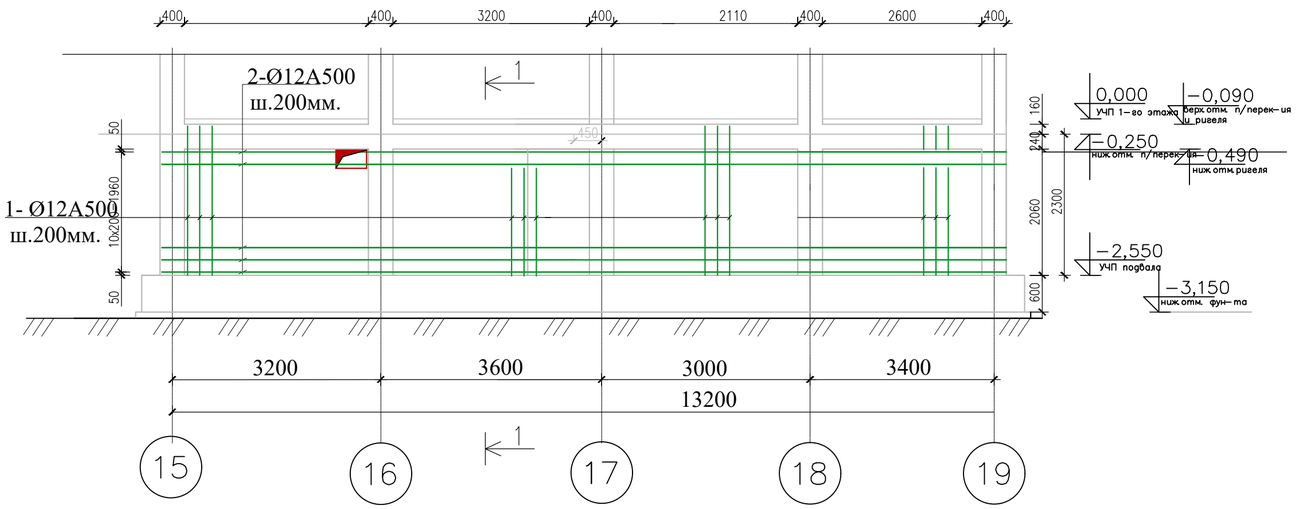

1 - 1

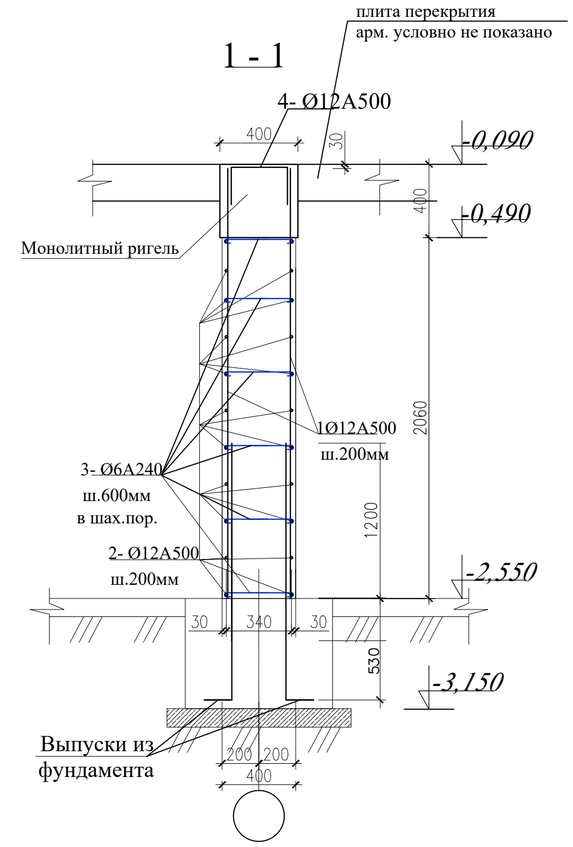

Ведомость деталей

Поз.	Эскиз
3	360, 70, 70
4	270, 300, 300

Спецификация

№ п/п	Размеры,мм	Отметка низа	Кол-во шт.	Назначение
1	900x450(h)	-2,250	1	ОВ
2	500x300(h)	-0,800	3	ОВ
3	800x300(h)	-0,800	1	ОВ
4	300x300(h)	-0,800	2	ОВ
5	300x300(h)	-0,750	4	ОВ

1. Данный лист смотреть совместно с листами КЖ-8; 23.

Привязан: для жилого дома пл улице Алашахана 34Л в городе Жезказган.

Нор.кон.	Максутова П.К.	04.23
Испол.	Сергазиева А.	04.23
ИНВ. №		

Изм.	Кол. уч.	Лист? док.	Подп.	Дата	
ГИП		Каржауова			
Проверил		Оспанов			
Исполнил		Сенченко			
Норм. конт.		Оспанов			

2017-18-КЖ

Строительство многоэтажного арендного жилого дома по ул.Алашахана, 34Е

Блок В

Стадия	Лист	Листов
РП	10.5	

Монолитная стена №6

ТОО"Дала-Центр"
Лицензия № 14013512 от 12.09.2014г.

Взам.инв.? | Подпись и дата | Инв.? подл.

Формат А3

Опалубочный чертеж монолитной стены №7 по оси 19

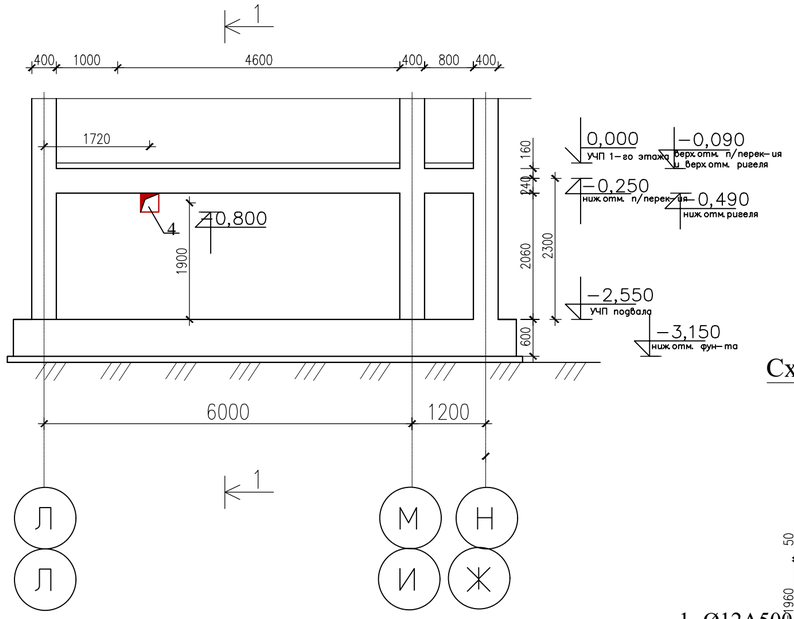

Схема армирования монолитной стены №7 по оси 19

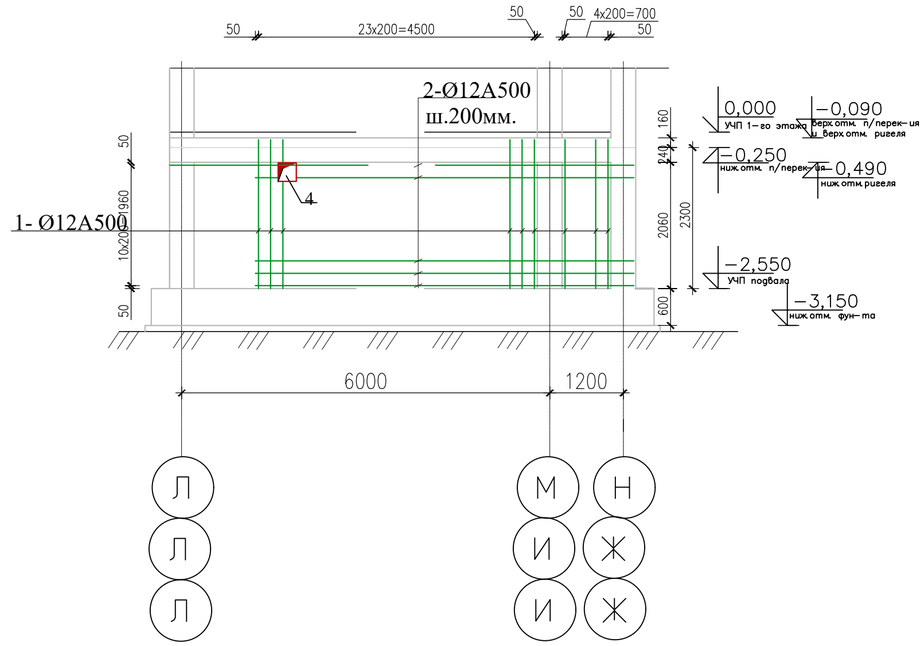

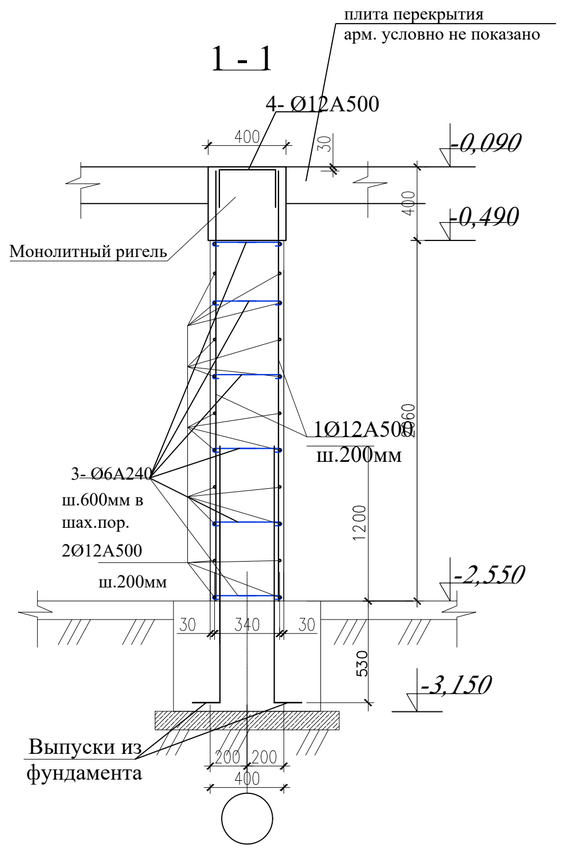

Ведомость деталей

Поз.	Эскиз
3	360, 70, 70
4	270, 300, 300

Спецификация

№ п/п	Размеры,мм	Отметка низа	Кол-во шт.	Назначение
1	900x450(h)	-2,250	1	ОВ
2	500x300(h)	-0,800	3	ОВ
3	800x300(h)	-0,800	1	ОВ
4	300x300(h)	-0,800	2	ОВ
5	300x300(h)	-0,750	4	ОВ

1. Данный лист смотреть совместно с листами КЖ-8; 24.

Привязан: для жилого дома пл улице Алашахана 34Л в городе Жезказган.

Нор.кон.	Максутова П.К.		04.23
Испол.	Сергазиева А.		04.23
ИНВ. №			

Изм.	Кол. уч.	Лист? док.	Подп.	Дата
ГИП		Каржаова		
Проверил		Оспанов		
Исполнил		Сенченко		
Норм. контр.		Оспанов		

2017-18-КЖ

Строительство многоэтажного арендного жилого дома по ул.Алашахана, 34Е

Блок Б

Стадия	Лист	Листов
РП	10.6	

Монолитная стена №7

ТОО"Дала-Центр"
Лицензия № 14013512 от 12.09.2014г.

Формат А3

Взам.инв.? | Подпись и дата | Инв.? подл.

Опалубочный чертеж монолитной стены №8

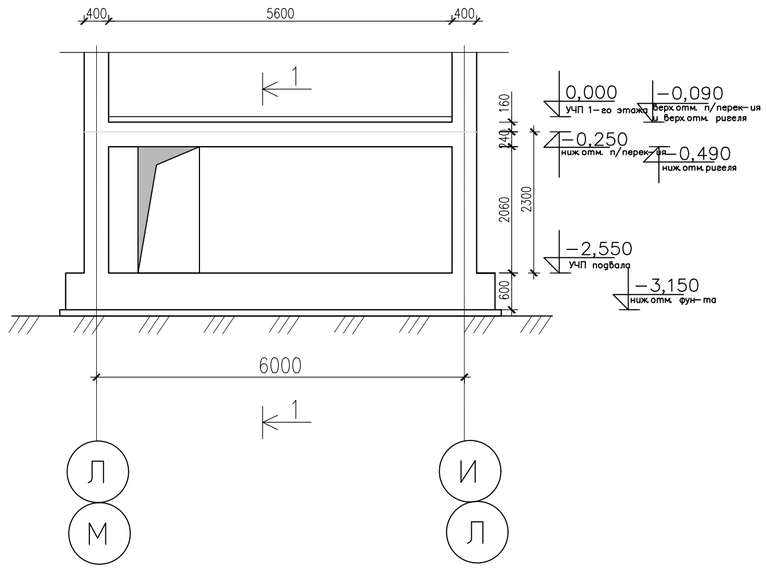

Схема армирования монолитной стены №8

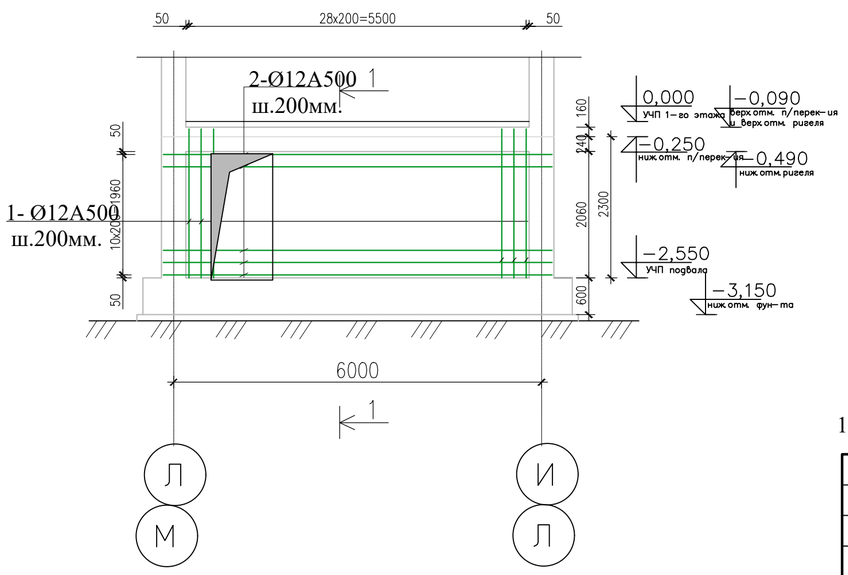

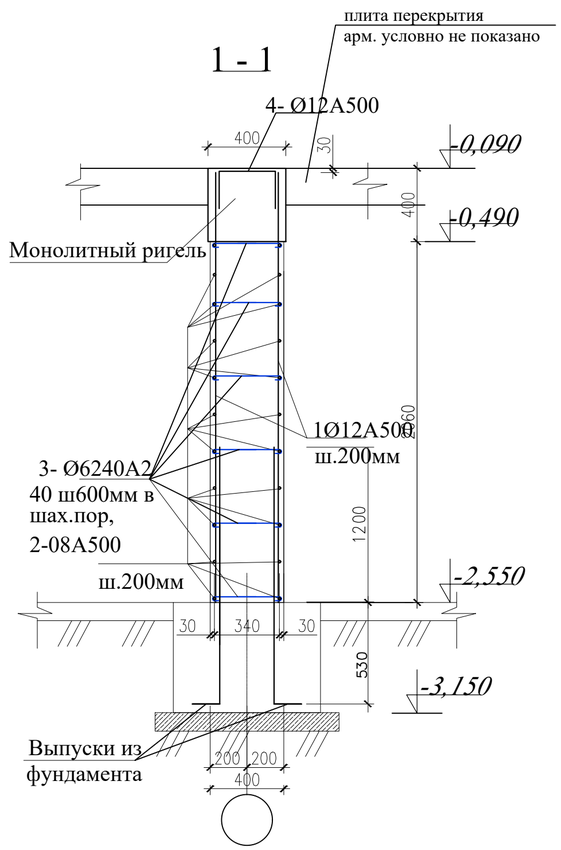

Ведомость деталей

Поз.	Эскиз
3	360, 70, 70
4	270, 300, 300

1. Данный лист смотреть совместно с листами КЖ-8; 23.

						2017-18-КЖ
						Строительство многоэтажного арендного жилого дома по ул.Алашахана, 34Е
Изм.	Кол. уч.	Лист? док.		Подп.	Дата	
ГИП		Каржауова				Блок В
Проверил		Оспанов				
Исполнил		Сенченко				
Норм. конт.		Оспанов				Монолитная стена №8

Стадия	Лист	Листов
РП	10.7	

ТОО"Дала-Центр"
Лицензия № 14013512 от 12.09.2014г.

Привязан: для жилого дома пл улице Алашахана 34Л в городе Жезказган.

Нор.кон.	Максутова П.К.		04.23
Испол.	Сергазиева А.		04.23
ИНВ. №			

Взам.инв.? | Подпись и дата | Инв.? подл.

Формат А3

Опалубочный чертеж монолитной стены №9 по оси 15 и 21

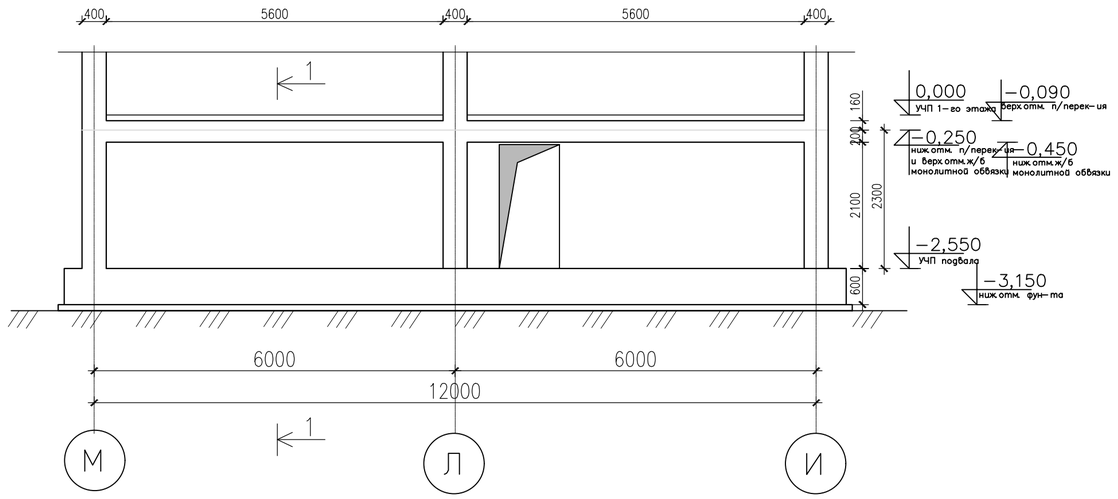

Схема армирования монолитной стены №9 по оси 15 и 21

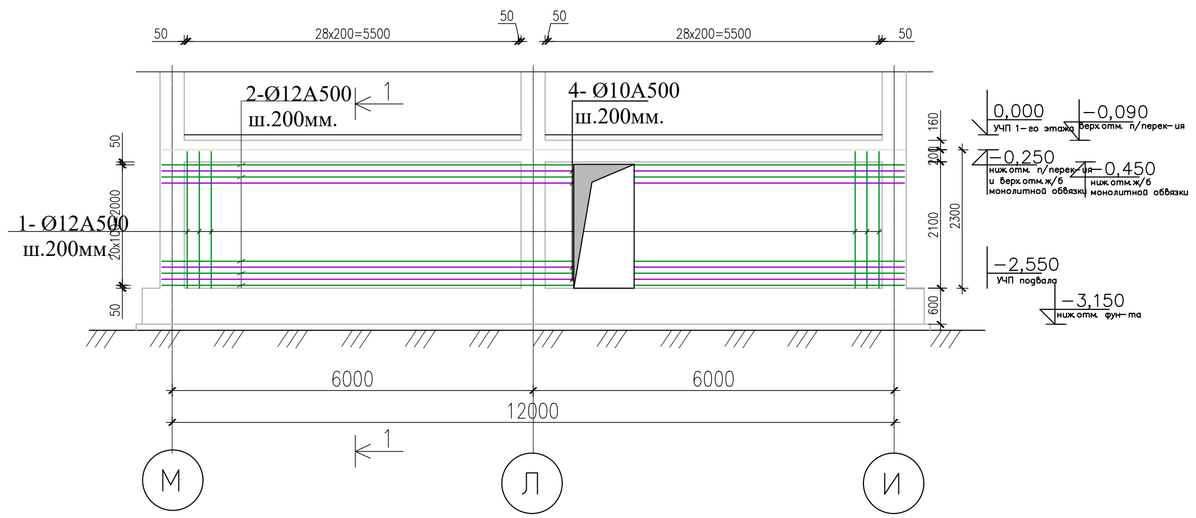

1 - 1

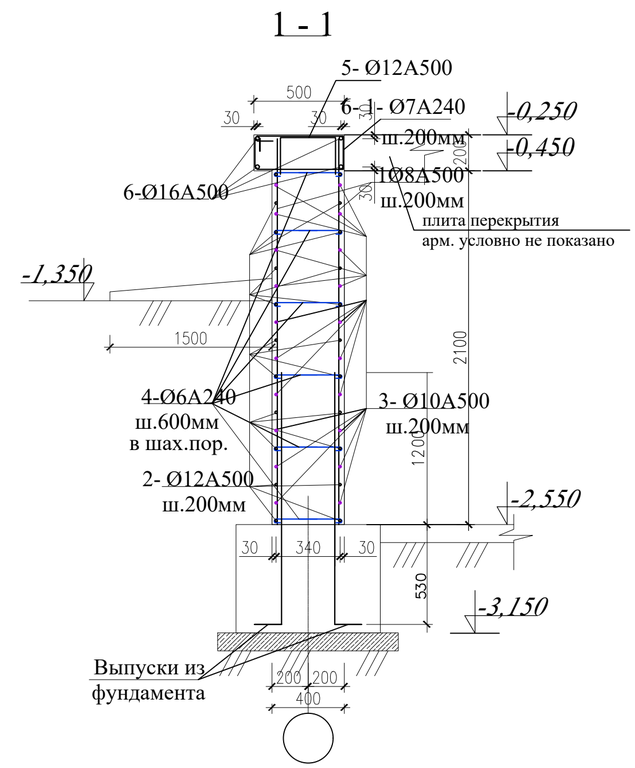

Ведомость деталей

Поз.	Эскиз
4	360, 70, 70
5	270, 300, 300

1. Данный лист смотреть совместно с листами КЖ-8; 23.

Привязан: для жилого дома пл улице Алашахана 34Л в городе Жезказган.			
Нор.кон.	Максутова П.К.		04.23
Испол.	Сергазиева А.		04.23
ИНВ. №			

Изм.	Кол. уч.	Лист? док.	Подп.	Дата
ГИП		Каржауова		
Проверил		Оспанов		
Исполнил		Сенченко		
Норм. конт.		Оспанов		

2017-18-КЖ

Строительство многоэтажного арендного жилого дома по ул.Алашахана, 34Е

Блок В

Стадия	Лист	Листов
РП	10.8	

Монолитная стена №9

ТОО"Дала-Центр"
Лицензия № 14013512 от 12.09.2014г.

Формат А3

Инв.? подл. | Подпись и дата | Взам.инв.?

Опалубочный чертеж монолитной стены №10 по оси 16,17,19,20

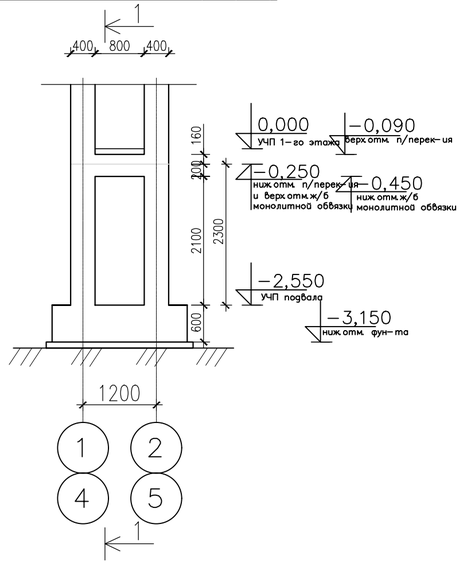

Схема армирования монолитной стены №10 по оси 16,17,19,20

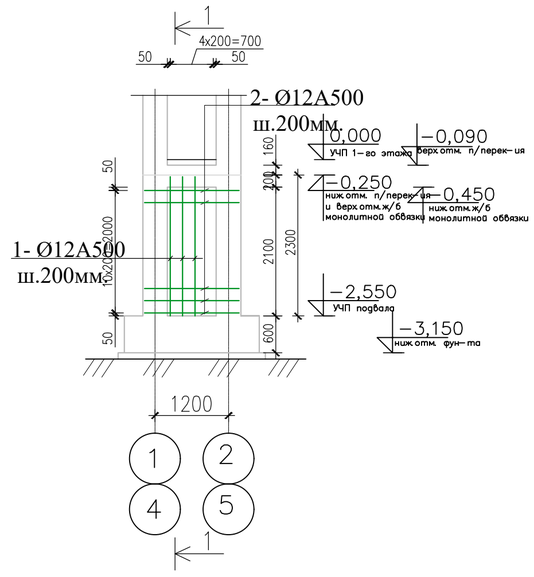

Опалубочный чертеж монолитной стены №11 по оси 18

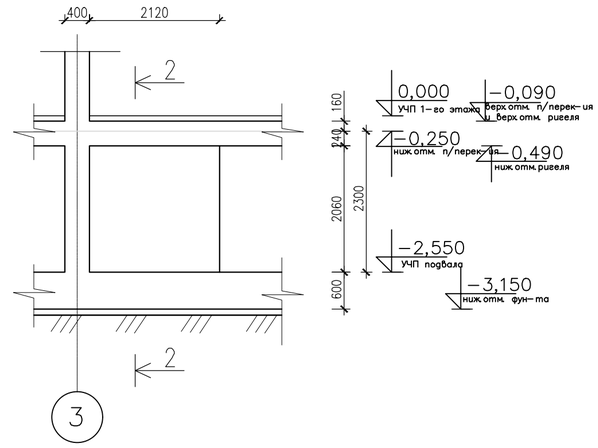

Схема армирования монолитной стены №11 по оси 18

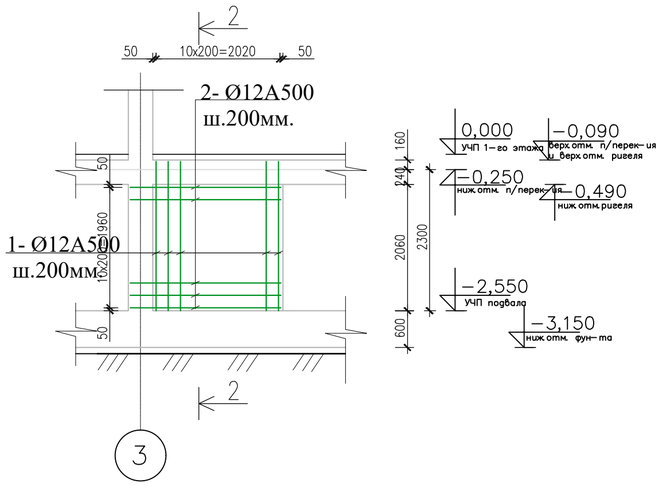

1 - 1

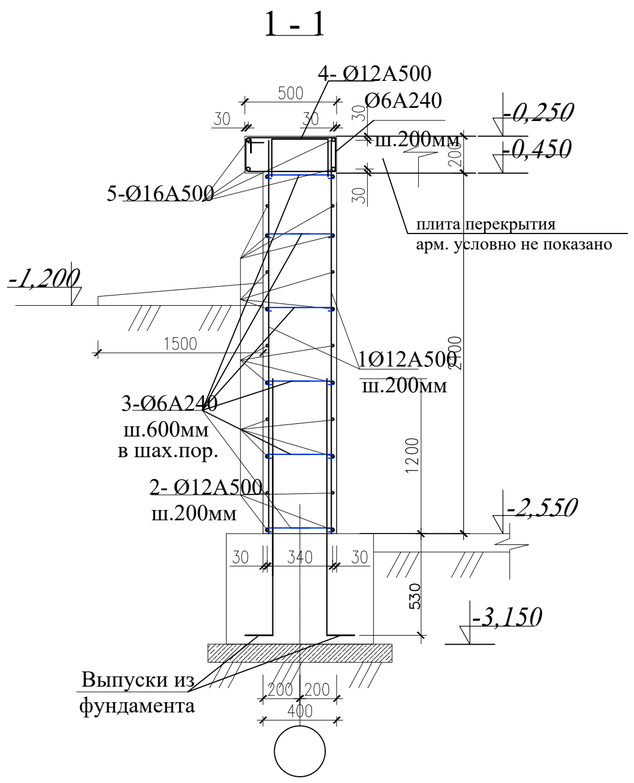

2 - 2

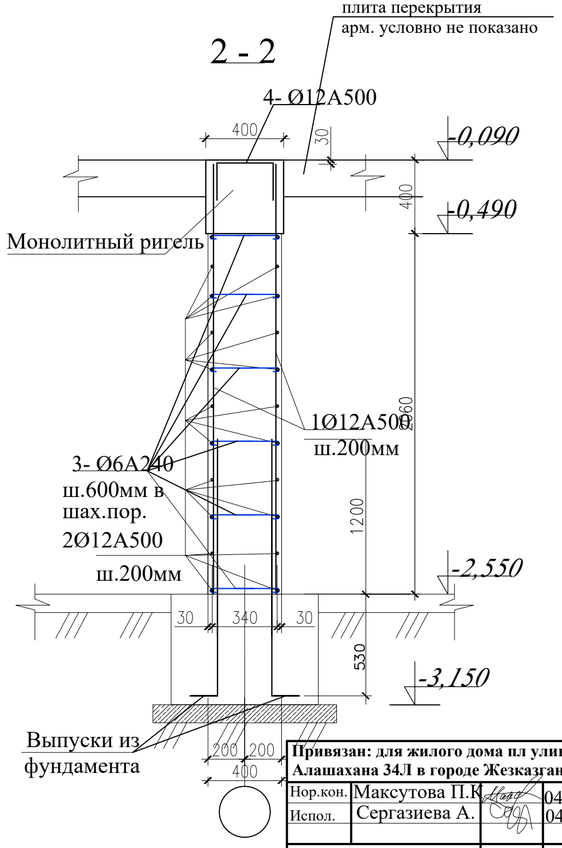

1. Данный лист смотреть совместно с листами КЖ-8; 24.

Ведомость деталей

Поз.	Эскиз
3	360, 70, 70
4	270, 300, 300

Привязан: для жилого дома пл улице Алашахана 34Л в городе Жезказган.

Нор.кон.	Максутова П.К.		04.23
Испол.	Сергазиева А.		04.23
ИНВ. №			

Изм.	Кол. уч.	Лист? док.	Подп.	Дата
ГИП		Каржаува		
Проверил		Оспанов		
Исполнил		Сенченко		
Норм. конт.		Оспанов		

2017-18-КЖ

Строительство многоэтажного арендного жилого дома по ул.Алашахана, 34Е

Блок В

Стадия	Лист	Листов
РП	10.9	

Монолитная стена №10,11

ТОО"Дала-Центр"
Лицензия № 14013512 от 12.09.2014г.

Инв.? подл. | Подпись и дата | Взам. инв.?

Формат А3

Спецификация элементов и материалов к схеме армирования монолитных стен подвала (начало)

№ поз	Обозначение	Наименование	К-во	Масса ед.кг	Прим.
		Монолитная стена №1	3 шт.		
1	ГОСТ 34028-2016	Ø12 A500, L=2430мм, шт.	40	2,16	86,4
2	-//-	Ø12 A500, L=п.м.	80,4	0,888	71,40
3	-//-	Ø6 A 240, L=500 мм, шт.	30	0,111	3,33
4	-//-	Ø12 A 500, L=870 мм, шт.	13	0,77	10,01
				Итого:	64,52
	Материалы:	Бетон кл.С20/25,W6, F50 на сульфатостойком портландцем, м3.	3,02		м³
		Монолитная стена №2	2 шт.		
1	ГОСТ 34028-2016	Ø12 A500, L=2430мм, шт.	40	2,16	86,4
2	-//-	Ø12 A500, L=п.м.	80,4	0,888	71,40
3	-//-	Ø6 A 240, L=500 мм, шт.	30	0,111	3,33
4	-//-	Ø12 A 500, L=870 мм, шт.	13	0,77	10,01
				Итого:	60,8
	Материалы:	Бетон кл.С20/25,W6, F50 на сульфатостойком портландцем, м3.	2,8		м³
		Монолитная стена №3	1 шт.		
1	ГОСТ 34028-2016	Ø12 A500, L=2430мм, шт.	40	2,16	86,4
2	-//-	Ø12 A500, L=п.м.	80,4	0,888	71,40
3	-//-	Ø6 A 240, L=500 мм, шт.	30	0,111	3,33
4	-//-	Ø12 A 500, L=870 мм, шт.	13	0,77	10,01
				Итого:	62,6
	Материалы:	Бетон кл.С20/25,W6, F50 на сульфатостойком портландцем, м3.	2,9		м³
		Монолитная стена №4	1 шт.		
1	**ГОСТ 34028-2016**	Ø12 A500, L=2270мм, шт.	54	2,02	109,08
2	-//-	Ø12 A500, L=п.м.	211,36	0,77	162,75
3	-//-	Ø6 A 240, L=500 мм, шт.	108	0,111	11,99
4	-//-	Ø12 A500 L=1170мм, шт.	46	1,04	47,84
5	-//-	Ø12 A500, L=2270мм, шт.	26	2,02	52,52
6	-//-	Ø12 A500, L=1170мм, шт.	46	1,04	47,84
7	-//-	Ø10 A A400, L=п.м.	143,48	0,617	88,53
8	-//-	Ø12 A500 L=870 мм, шт.	86	0,77	66,22
9	**ГОСТ 34028-2016**	Ø16 A400, L=п.м.	15,76	1,578	24,87
10	-//-	Ø6 A240, L=1480мм, шт.	20	0,329	6,58
				Итого:	359,3
	Материалы:	Бетон кл.С20/25,W6, F50 на сульфатостойком портландцем, м3.	6,74		м³
		Гидроизоляия - горячий битум за 2 раза	27,84		м²

Спецификация элементов и материалов к схеме армирования монолитных стен подвала (продолжение)

№ поз	Обозначение	Наименование	К-во	Масса ед.кг	Прим.
		Монолитная стена №5	1 шт.		
1	ГОСТ 34028-2016	Ø12 A500 L=2270мм, шт.	86	2,02	173,72
2	-//-	Ø12 A500L=п.м.	221,76	0,888	196,92
3	-//-	Ø6 A 240, L=500 мм, шт.	96	0,111	10,66
4	-//-	Ø12 A500, L=870 мм, шт.	43	0,77	33,11
5	**ГОСТ 34028-2016**	Ø16 A 500 L=п.м.	44,32	1,578	69,94
6	-//-	Ø6 A 240, L=1480мм, шт.	56	0,329	18,42
				Итого:	278,55
	Материалы:	Бетон кл.С20/25,W6, F50 на сульфатостойком портландцем, м3.	7,22		м³
		Гидроизоляия - горячий битум за 2 раза	26,16		м²
		Монолитная стена №6	1 шт.		
1	ГОСТ 34028-2016	Ø12 A500 L=2270мм, шт.	112	2,02	226,24
2	-//-	Ø12 A500, L=п.м.	271,48	0,888	241,07
3	-//-	Ø6 A 240, L=500 мм, шт.	120	0,111	13,32
4	-//-	Ø10 A 400, L=п.м.	271,48	0,617	167,50
5	-//-	Ø12 A 500 L=870 мм, шт.	56	0,77	43,12
6	ГОСТ 34028-2016	Ø16 A 500 L=п.м.	49,36	1,578	77,89
7	-//-	Ø6 A 240, L=1480мм, шт.	62	0,329	20,40
	Материалы:	Бетон кл.С20/25,W6, F50 на сульфатостойком портландцем, м3.	9,41		м³
		Гидроизоляия - горячий битум за 2 раза	29,76		м²

Взам.инв.? | Подпись и дата | Инв.? подл.

Привязан: для жилого дома пл улице Алашахана34Д в городе Жезказган.

Нор.кон.	Максутова П.К.		04.23
Испол.	Сергазиева А.		04.23

ИНВ. №

Изм.	Кол. уч.	Лист? док.	Подп.	Дата
ГИП		Каржауова		
Проверил		Оспанов		
Исполнил		Сенченко		
Норм. контр.		Оспанов		

2017-18-КЖ

Строительство многоэтажного арендного жилого дома по ул.Алашахана, 34Е

Блок В

Стадия	Лист	Листов
РП	11	

Спецификация монолитных стен подвала

ТОО"Дала-Центр"
Лицензия № 14013512 от 12.09.2014г.

Формат А3

Спецификация элементов и материалов к схеме армирования монолитных стен подвала (продолжение)

№ поз	Обозначение	Наименование	К-во	Масса ед.кг	Прим.
		Монолитная стена №7	2 шт.		
1	ГОСТ 34028-2016	Ø12 A500 L=2270мм, шт.	112	2,02	226,24
2	-//-	Ø12 A500, L=п.м.	271,48	0,888	241,07
3	-//-	Ø6 A 240, L=500 мм, шт.	120	0,111	13,32
4	-//-	Ø10 A 400, L=п.м.	271,48	0,617	167,50
5	-//-	Ø12 A 500 L=870 мм, шт.	56	0,77	43,12
6	ГОСТ 34028-2016	Ø16 A 500 L=п.м.	49,36	1,578	77,89
7	-//-	Ø6 A 240, L=1480мм, шт.	62	0,329	20,40
	Материалы:	Бетон кл.С20/25,W6, F50 на сульфатостойком портландцем, м3.	9,41		м³
		Гидроизоляия - горячий битум за 2 раза	29,76		м²
		Монолитная стена №8	2 шт.		
1	ГОСТ 34028-2016	Ø12 A500, L=2430мм, шт.	56	2,16	120,96
2	-//-	Ø12 A500 L=п.м.	139,48	0,888	123,86
3	-//-	Ø6 A 240 L=500 мм, шт.	60	0,111	6,66
4	-//-	Ø12 A500, L=870 мм, шт.	28	0,344	9,63
				Итого:	125,14
	Материалы:	Бетон кл.С20/25,W6, F50 на сульфатостойком портландцем, м3.	4,61		м³
		Монолитная стена №9	2 шт.		
1	ГОСТ 34028-2016	Ø12 A500, L=2430мм, шт.	104	2,16	224,64
2	-//-	Ø12 A500, L=п.м.	248,16	0,888	220,37
3	-//-	Ø6 A 240, L=500 мм, шт.	20	0,111	2,22
4	-//-	Ø12 A500, L=870 мм, шт.	52	0,77	40,04
				Итого:	217,97
	Материалы:	Бетон кл.С20/25,W6, F50 на сульфатостойком портландцем, м3.	8,28		м³
		Монолитная стена №10	6 шт.		
1	ГОСТ 34028-2016	Ø12 A500, L=2270мм, шт.	8	2,02	16,16
2	-//-	Ø12 A500, L=п.м.	33,88	0,888	30,09
3	-//-	Ø6 A 240, L=500 мм, шт.	12	0,111	1,33
4	-//-	Ø12 A500 L=870 мм, шт.	4	0,77	3,08
5	**ГОСТ 34028-2016**	Ø16 A 500 L=п.м.	6,16	1,578	9,72
6	-//-	Ø6 A 240, L=1480мм, шт.	8	0,329	2,63
				Итого:	36,07
	Материалы:	Бетон кл.С20/25,W6, F50 на сульфатостойком портландцем, м3.	0,67		м³
		Гидроизоляия - горячий битум за 2 раза	3,84		м²

Спецификация элементов и материалов к схеме армирования монолитных стен подвала (окончание)

№ поз	Обозначение	Наименование	К-во	Масса ед.кг	Прим.
		Монолитная стена №13	1 шт.		
1	ГОСТ 34028-2016	Ø12 A500, L=2430мм, шт.	24	2,16	51,84
2	-//-	Ø12 A500, L=п.м.	67,2	0,888	59,94
3	-//-	Ø6 A 240, L=500 мм, шт.	30	0,111	3,33
4	-//-	Ø12 A500, L=870 мм, шт.	12	0,77	9,24
5	-//-	Ø14 A 400, L=п.м	2,25	1,208	2,72
				Итого:	59,76
	Материалы:	Бетон кл.С20/25,W6, F50 на сульфатостойком портландцем, м3.	2,3		м³

Взам.инв.? | Подпись и дата | Инв.? подл.

Привязан: для жилого дома пл улице Алашахана 34Л в городе Жезказган.

Нор.кон.	Максутова П.К.		04.23
Испол.	Сергазиева А.		04.23
ИНВ. №			

Изм.	Кол. уч.	Лист? док.	Подп.	Дата
ГИП		Каржауова		
Проверил		Оспанов		
Исполнил		Сенченко		
Норм. конт.		Оспанов		

2017-18-КЖ

Строительство многоэтажного арендного жилого дома по ул.Алашахана, 34Е

Блок В

Стадия	Лист	Листов
РП	12	

Спецификация монолитных стен подвала

ТОО"Дала-Центр"
Лицензия № 14013512 от 12.09.2014г.

Формат А3

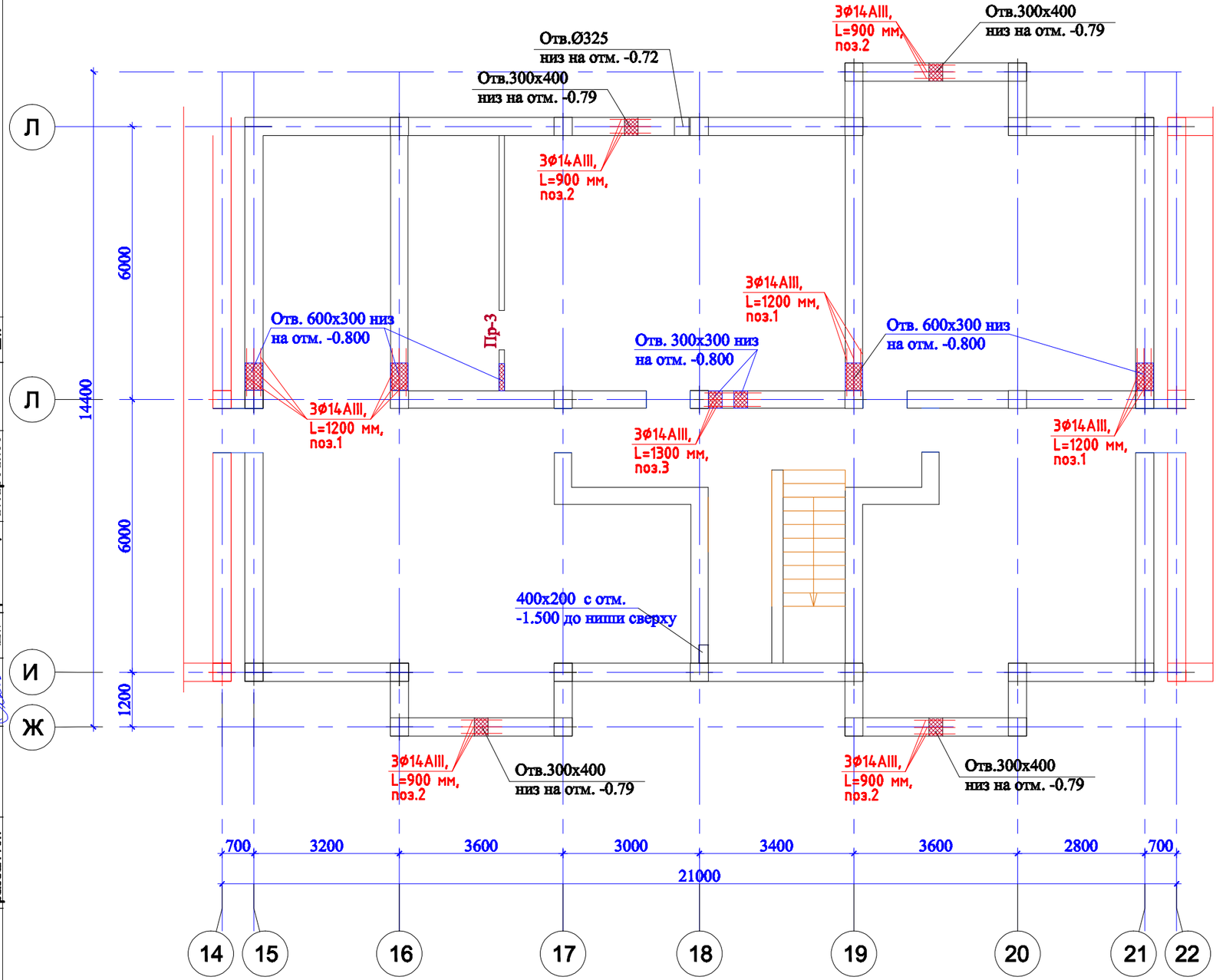

Согласовано

раздел ОВ	Шляхетов	12.17
раздел ВК	Жусупов	12.17
раздел ЭОМ,СС	Умирбеков	12.17
раздел ТХ	Нестеренко	12.17
раздел АР	Гасанова	12.17
раздел КЖ	Тян	12.17

Взам. инв.№

Подп. и дата

Инв. № подл.

Ведомость отверстий

Отверстие	Размеры отверстия (bxh), мм	Отм. низа отверстия	Кол.	Назначение
1	Отв. в стене подвала 600х300	-0.800	5	ОВ
2	Отв. в стене подвала 300х300	-0.800	2	ОВ
3	Ниша в стене подвала 400х200	с отм. -1.500	1	ОВ
4	Отв. в стене подвала 300х400	-0.790	4	АР

1.Поз.1 Ø14AIII(A400), L=1200 мм - 12шт. -1.45 - 17.4 кг; поз.2 Ø14AIII(A400), L=900 мм - 12шт. -1.09 - 13.08 кг; поз.3 Ø14AIII(A400), L=1300 мм - 3шт. -1.57 - 4.71 кг;

Изм.	Кол.уч.	Лист	№ док.	Подп.	Дата
ГИП		Каржаубова			
Проверил		Оспанов			
Исполнил		Тян А.М.			
Норм. конт.		Оспанов			

2017-18-Кж

Строительство многоэтажного арендного жилого дома по ул.Алашахана, 34Е

Многоэтажный арендный 90-квартирный жилой дом Блок В

Стадия	Лист	Листов
РП	13	

Схема расположения перемычек подвала.

ТОО"Дала-Центр" Лицензия № 14013512 от 12.09.2014г.

Формат А3

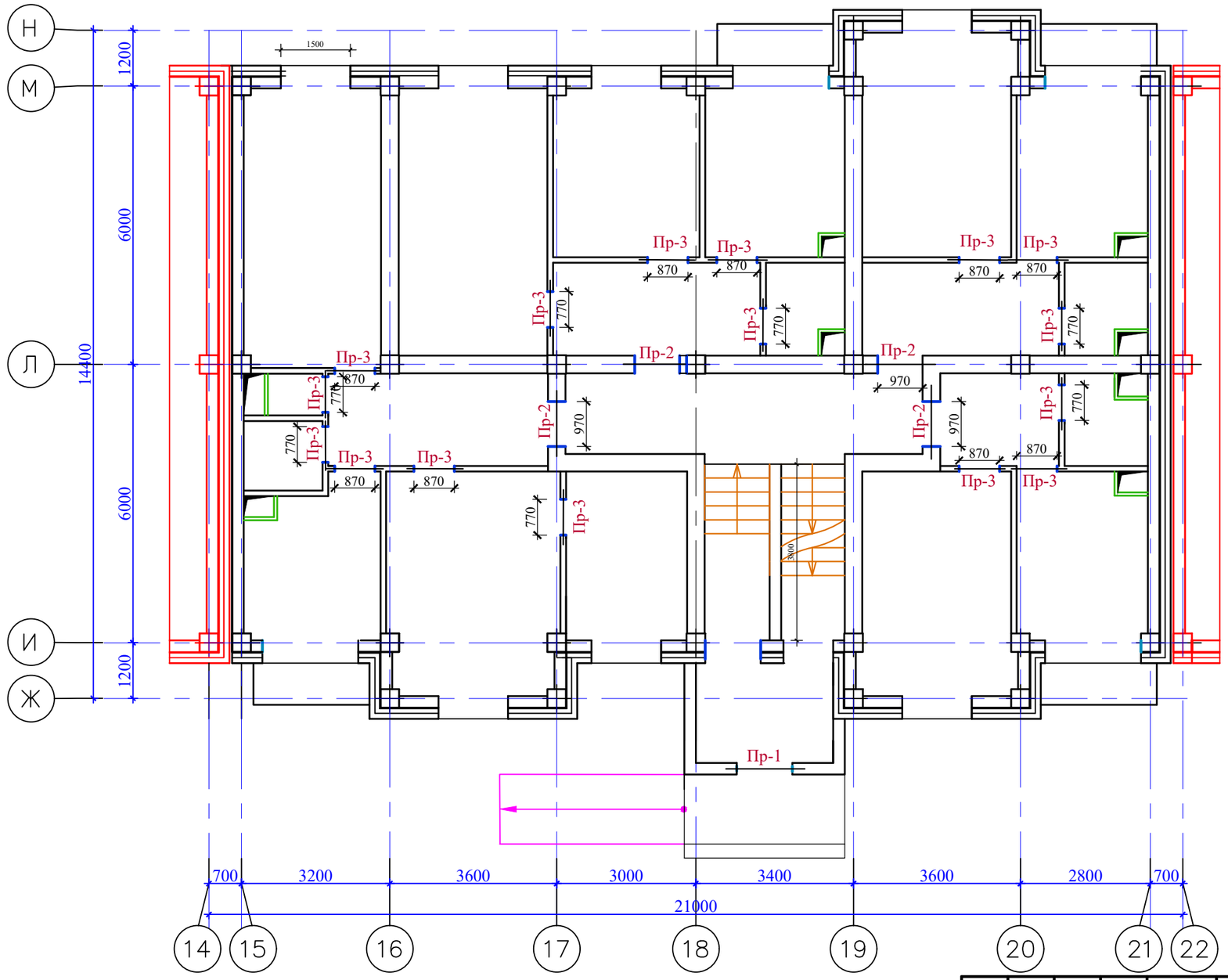

Крепление перегородок к стене

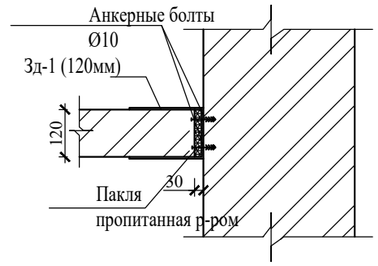

Зд-1

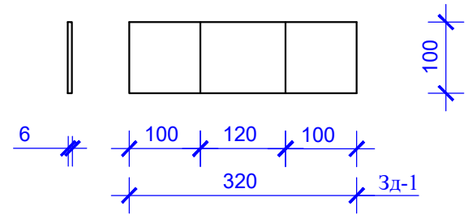

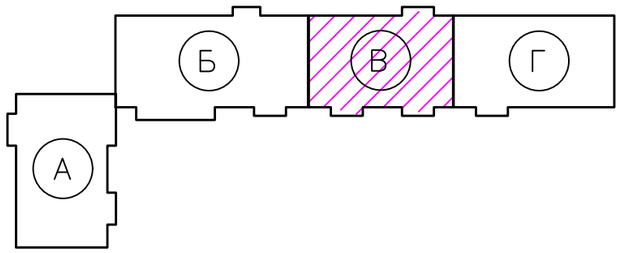

Спецификация элементов

№ поз.	Обозначение	Наименование	К-во	Масса ед.кг	Примеч.
	Зд-1(450шт.)	Закладная деталь Зд-1			
1	ГОСТ 19903-74	Пластина -6х100х320 мм	1	1.51	1.51
2	ГОСТ34028-2016	Ø12АА400, L=120 мм	2	0.11	0.22
				Итого	1.73

Согласовано

раздел ОВ	Шилохвостов	12.17
раздел ВК	Жусупов	12.17
раздел ЭОМ,СС	Умирбеков	12.17
раздел ПТ	Нестеренко	12.17
раздел АР	Гасанова	12.17
раздел КЖ	Тян	12.17

Взам. инв.№ | Подп. и дата | Инв.№ подл.

Привязан: для жилого дома пл улице Алашахана 34Л в городе Жезказган.

Нор.кон.	Максутова П.К.		04.23
Испол.	Сергазиева А.		04.23
ИНВ. №			

Изм.	Кол. уч.	Лист	№ док.	Подп.	Дата
ГИП		Каржаубова			
Проверил		Оспанов			
Исполнил		Тян А.М.			
Норм. конт.		Оспанов			

2017-18-Кж

Строительство многоэтажного арендного жилого дома по ул.Алашахана, 34Е

Многоэтажный арендный 90-квартирный жилой дом Блок В

Стадия	Лист	Листов
РП	14	

Схема расположения перемычек 1-го этажа.

ТОО"Дала-Центр" Лицензия № 14013512 от 12.09.2014г.

Формат А3

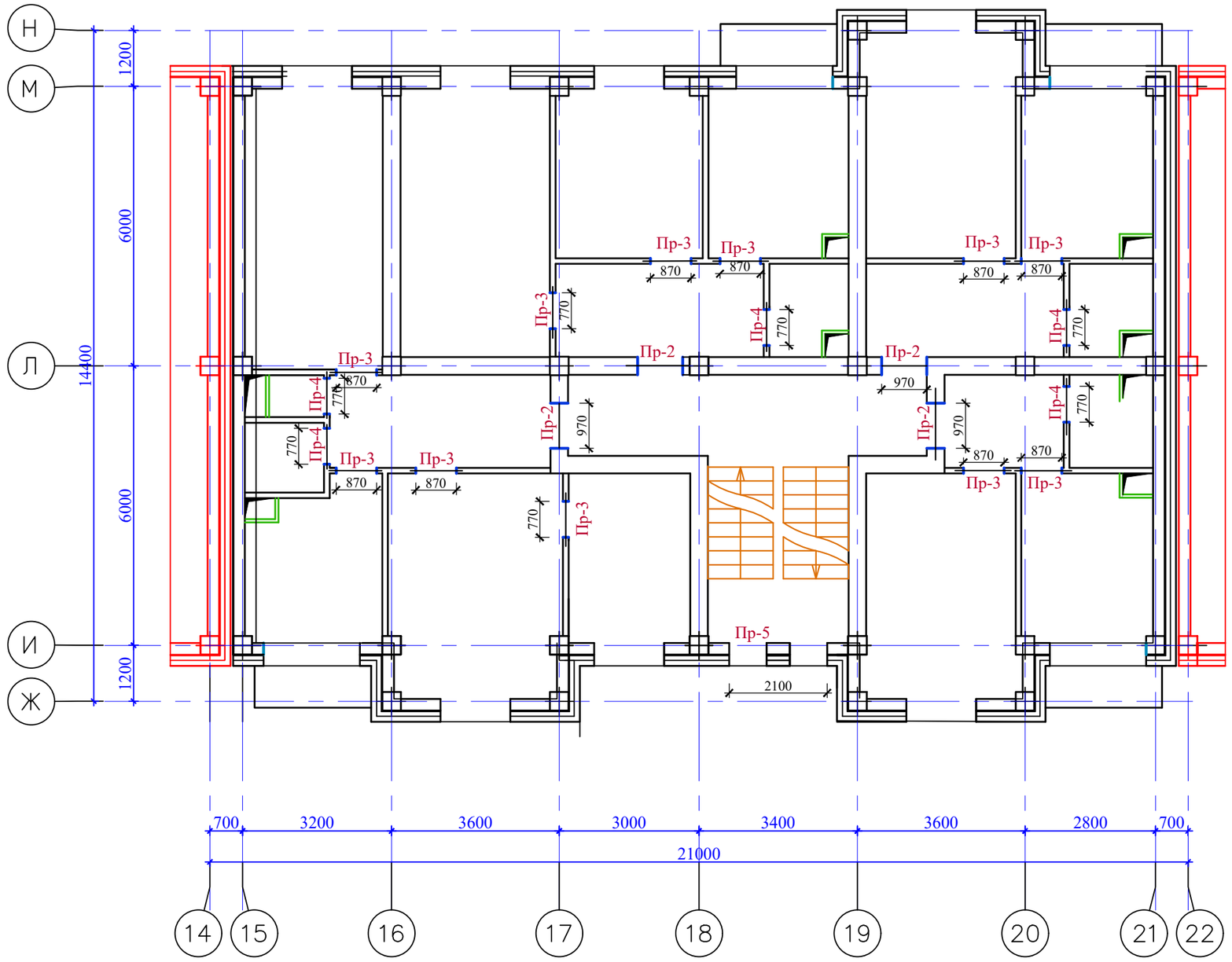

Крепление перегородок к покрытию

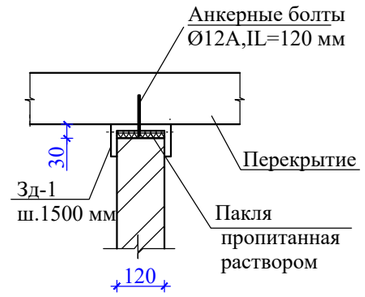

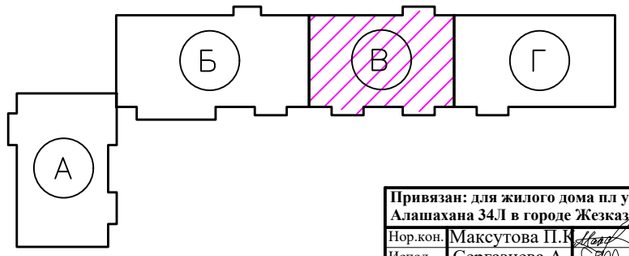

1. Кладку из кирпича необходимо выполнять с соблюдением следующих требований:
   - кладку каменных конструкции следует производить на всю толщину конструкции в каждом ряду;
   - кладка стен должна выполняться с применением однорядной цепной перевязки.
2. Поверхность кирпича, предварительно очищенную от пыли и грязи, выдержать в воде 5 минут согласно СН РК 5.03-37-20015.

Привязан: для жилого дома пл улице Алашахана 34/1 в городе Жезказган.			
Нор.кон.	Максутова П.К.		04.23
Испол.	Сергазиева А.		04.23
ИНВ. №			

Согласовано

раздел ГП	Нестеренко	12.17
раздел ОВ	Шилохвостов	12.17
раздел АР	Гасанова	12.17
раздел ВК	Жусупов	12.17
раздел ЭОМ,СС	Тян	12.17
раздел КЖ	Умирбеков	12.17

Взам. инв.№ | Подп. и дата | Инв.№ подл.

Изм.	Кол. уч.	Лист	№ док.	Подп.	Дата
ГИП		Каржаубова			
Проверил		Оспанов			
Исполнил		Тян А.М.			
Норм. конт.		Оспанов			

2017-18-Кж

Строительство многоэтажного арендного жилого дома по ул.Алашахана, 34Е

Многоэтажный арендный 90-квартирный жилой дом Блок В	Стадия	Лист	Листов
	РП	15	
Схема расположения перемычек 2-5 типовых этажей.	ТОО"Дала-Центр" Лицензия № 14013512 от 12.09.2014г.		

Формат А3

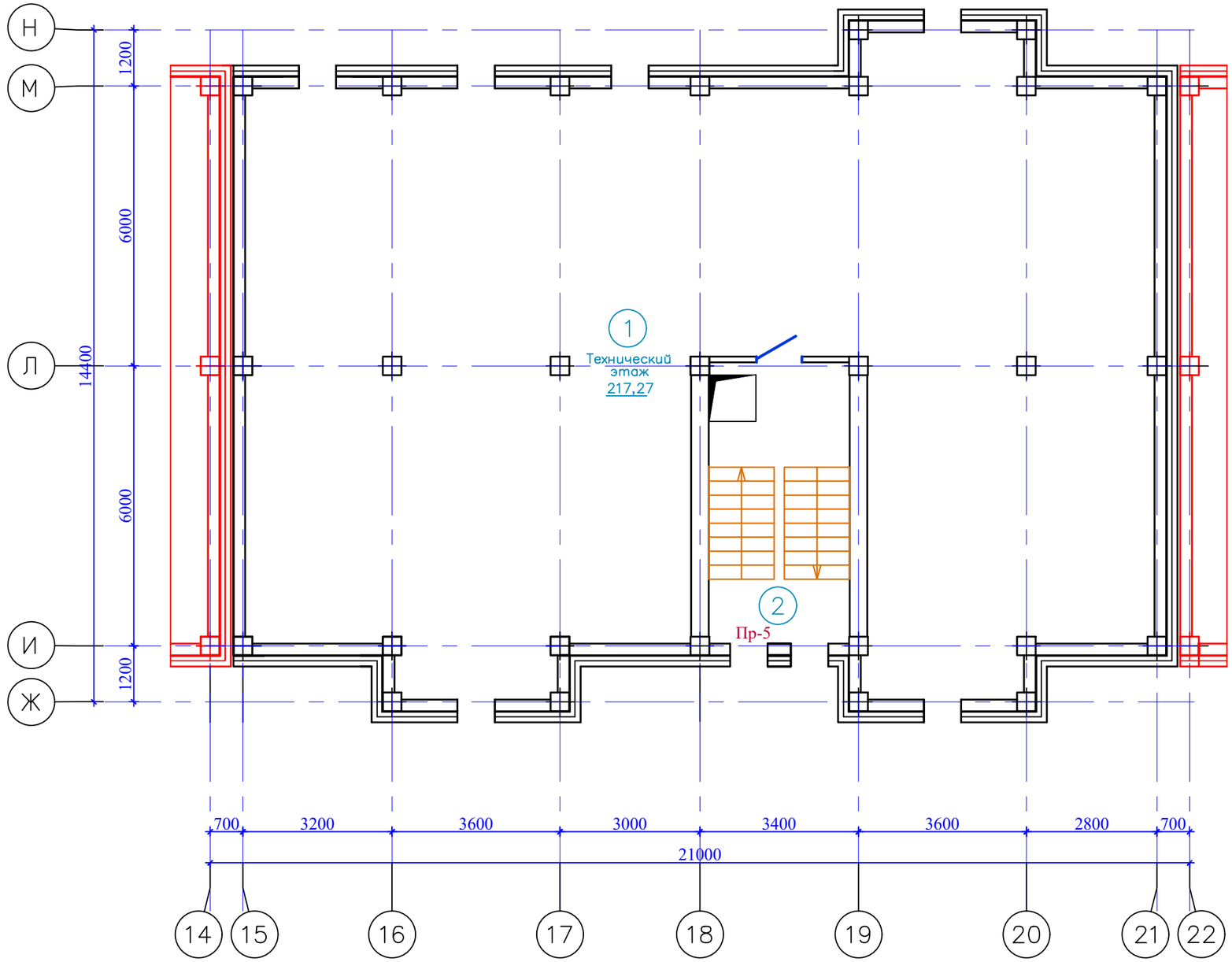

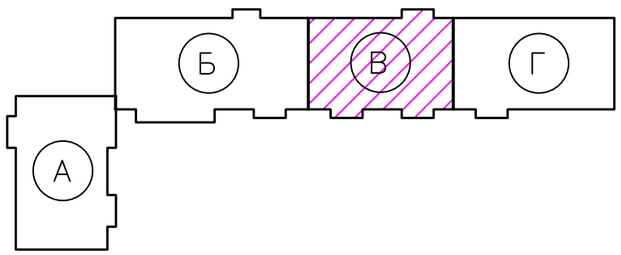

Согласовано

раздел ПЗ	Шилохвостов	12.17
раздел ОВ		12.17
раздел ВК	Жусупов	12.17
раздел ЭОМСС	Умирбеков	12.17
раздел АР	Гасанова	12.17
раздел КЖ	Тян	12.17

Взам. инв.№

Подп. и дата

Инв.№ подл.

						2017-18-Кж
						Строительство многоэтажного арендного жилого дома по ул.Алашахана, 34Е
Изм.	Кол. уч.	Лист	№ док.	Подп.	Дата	
ГИП		Каржаубова				Многоэтажный арендный 90-квартирный жилой дом Блок В
Проверил		Оспанов				Стадия: РП; Лист: 16; Листов:
Исполнил		Тян А.М.				
Норм. конт.		Оспанов				План тех. этажа
						ТОО"Дала-Центр" Лицензия № 14013512 от 12.09.2014г.

Привязан: для жилого дома пл улице Алашахана 34Л в городе Жезказган.

Нор.кон.	Максутова П.К.	04.23
Испол.	Сергазиева А.	04.23
ИНВ. №		

Формат А3

Ведомость перемычек

Марка	Схема сечения	Кол-во			
		Подвал	1 эт.	2 эт.– 5 эт.	Тех. эт.
Пр-1	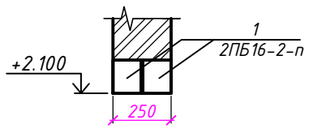	–	1	– –	–
Пр-2	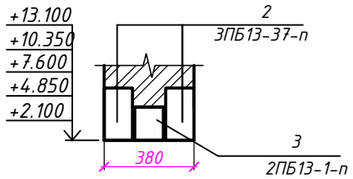	–	4	16	–
Пр-3	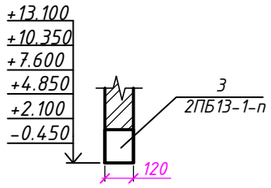	1 –	16	64	– –
Пр-4	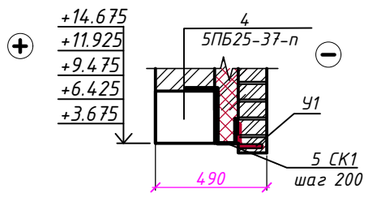	–	–	4	1

Ведомость деталей

Поз.	Эскиз
8	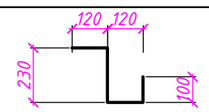

Спецификация железобетонных элементов

Поз.	Обозначение	Наименование	Кол.	Масса ед., кг	Приме-чание
1	Серия 1.038.1-1 вып.1	2ПБ16-2-п	2	65	
2	//-//	3ПБ13-37-п	40	85	
3	//-//	3ПБ13-1-п	100	65	
4	//-//	2ПБ25-37-п	5	338	
У-1	ГОСТ 8509-93	L 100х10 L=2620 мм шт.	5	39,56	
		СК1			
5	ГОСТ 34028-2016	ф6 А240 L= 580	70	0,13	9.1
		ММ1			
9	ГОСТ 19903-74	– 80 х 300 δ = 3мм	55	0,57	

Спецификация элементов

№Поз.	Обозначение	Наименование	К-во	Масса ед.кг	Примеч.
		Кирпичная кладка			
	Наружные стены	Пеноблоки, 250х120х65, t=250мм, м³	219.5		
	Внутренние стены	Кирпич обыкновенный керамич., 250х120х65, t=380мм, м³	186.67		
	Внутренние стены	Кирпич обыкновенный керамич., 250х120х65, t=250мм, м³	2,47		
	Внутренние перегородки	Кирпич обыкновенный керамич., 250х120х65, t=120мм, м²	78.45		
	Тамбур	Кирпич обыкновенный керамич., 250х120х65, t=250мм, м³	4.6		

Привязан: для жилого дома пл улице Алашахана 34Л в городе Жезказган.

Нор.кон.	Максутова П.К.		04.23
Испол.	Сергазиева А.		04.23
ИНВ. №			

Изм.	Кол.уч.	Лист	№ док.	Подпись	Дата
Проверил		Оспанов			
Исполнил		Тян А.М.			
Н.контроль		Оспанов			

2017-18-КЖ

Строительство многоэтажного кредитного жилого дома по ул.Алашахана, 34Е

Многоэтажный арендный 90-квартирный жилой дом Блок Б

Стадия	Лист	Листов
РП	17	

Ведомость перемычек

ТОО"Дала-Центр" Лицензия № 14013512 от 12.09.2014г.

Формат А3

Спецификация элементов

№ Поз.	Обозначение	Наименование	К-во	Масса ед.кг	Примеч.
	Сг-1	Сетка(1,0 пм)			
1	ГОСТ 6727-80	Ø5Вр,L=1000 мм	5	0,154	0,77
2	//-//	Ø5ВрI, L=490 мм	6	0,076	0.46
					1.23
	Сг-2	Сетка (1,0 пм)			
1	ГОСТ 6727-80	Ø5ВрI, L=1000 мм	4	0,154	0,62
2	//-//	Ø5ВрI ,L =360 мм	6	0,055	0.33
				Итого	0.95
	Сг-3	Сетка, (1.0 пм)			
1	ГОСТ 6727-80	Ø5ВрI, L=1000 мм	3	0,154	0,46
2	//-//	Ø5ВрI, L=230 мм	6	0.035	0.21
				Итого	0.67
	Сг-4	Сетка Сг-3(1,0 пм)			
1	ГОСТ 6727-80	Ø5ВрI, L=1000 мм	2	0,154	0,31
2	//-//	Ø5ВрI, L=100 мм	6	0,015	0.09
				Итого	0.4

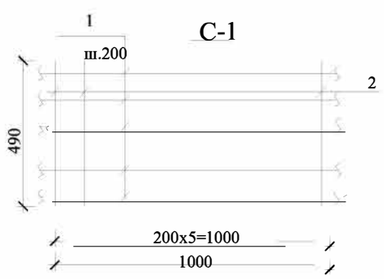

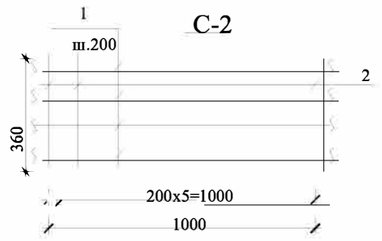

1. Данный лист смотреть совместно с л. АС-13...16.
2. Сетки уложить через 2 ряда по высоте.

Спецификация элементов

№Поз.	Обозначение	Наименование	К-во	Масса ед.кг	Примеч.
С-1	Кж-18	Сетка С-1, пм	8752.8	1.23	10765.94
С-2	//-//	Сетка С-2, пм	3860.8	0.95	3667.8
С-3	//-//	Сетка С-3, пм	226.8	0.67	151.96
С-4	//-//	Сетка С-4, пм	4436.4	0.4	1774.56

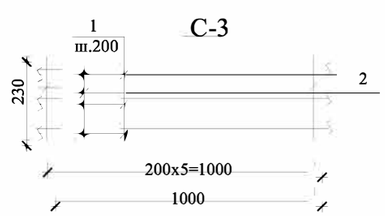

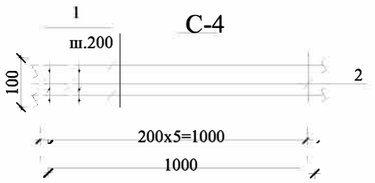

Ведомость расхода стали на один элемент, кг

Марка элемента	Изделия арматурные				Всего
	Проволока из низкоуглеродистой стали Вр-I ГОСТ 6727-80				
	Ф3	Ф4	Ф5	Итого	
Сетка С1			10765.9	10765.9	10765.9
Сетка С2			3667.8	3667.8	3667.8
Сетка С3			151.96	151.96	151.96
Сетка С4			1774.56	1774.56	1774.56

Привязан: для жилого дома пл улице Алашахана 34Л в городе Жезказган.

Нор.кон.	Максутова П.К.		04.23
Испол.	Сергазиева А.		04.23
ИНВ. №			

Изм.	Кол.уч.	Лист	№ док.	Подпись	Дата

2017-18-КЖ

Строительство многоэтажного кредитного жилого дома по ул.Алашахана, 34Е

Проверил	Оспанов	
Исполнил	Тян А.М.	
Н.контроль	Оспанов	

Многоэтажный арендный 90-квартирный жилой дом Блок В

Сетка С-1-С-4.Спецификация элементов.

Стадия	Лист	Листов
РП	18	

ТОО"Дала-Центр" Лицензия № 14013512 от 12.09.2014г.

Формат А3

Колонна монолитная Км1
Опалубочный чертеж

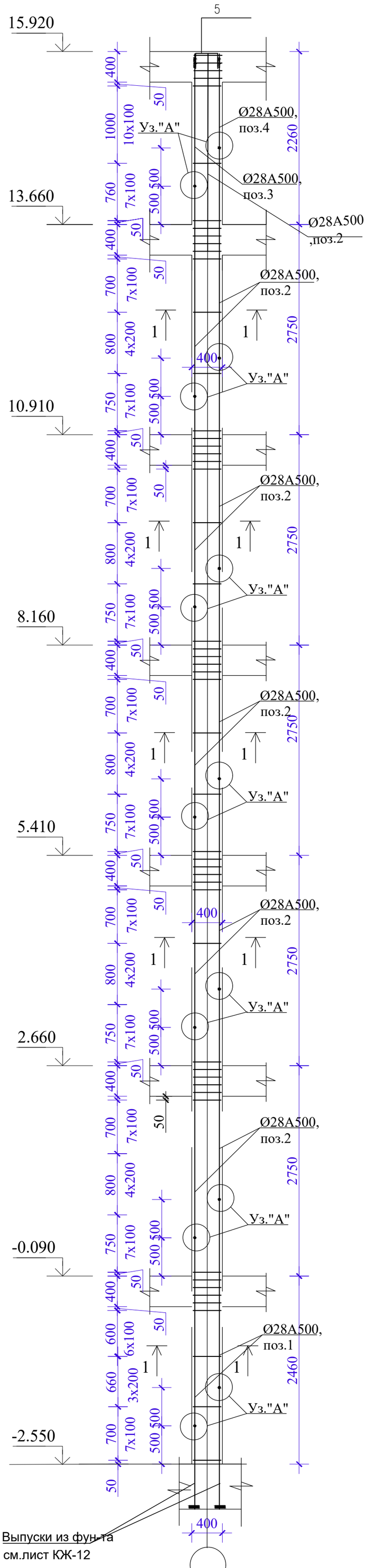

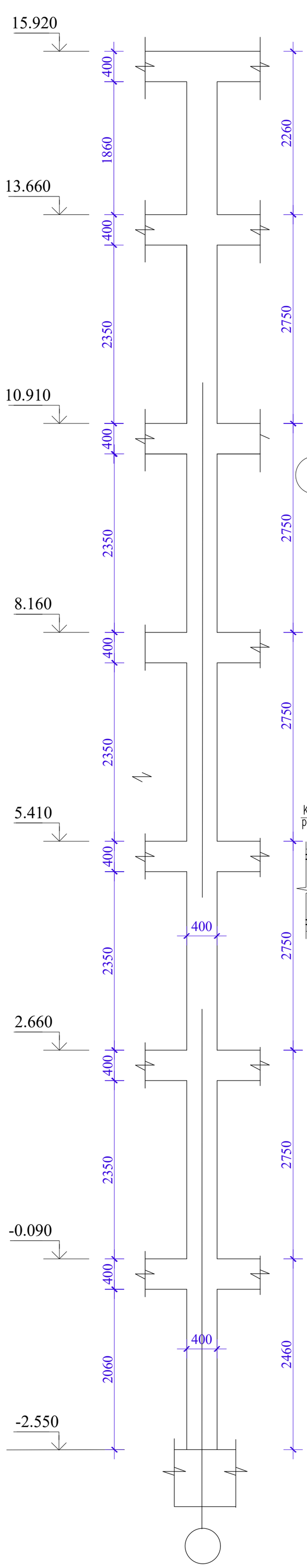

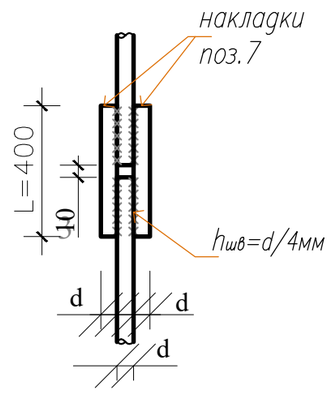

1 – 1

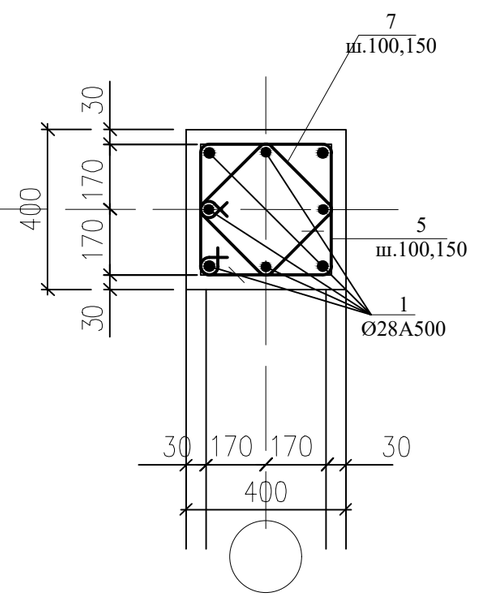

Узел "1"

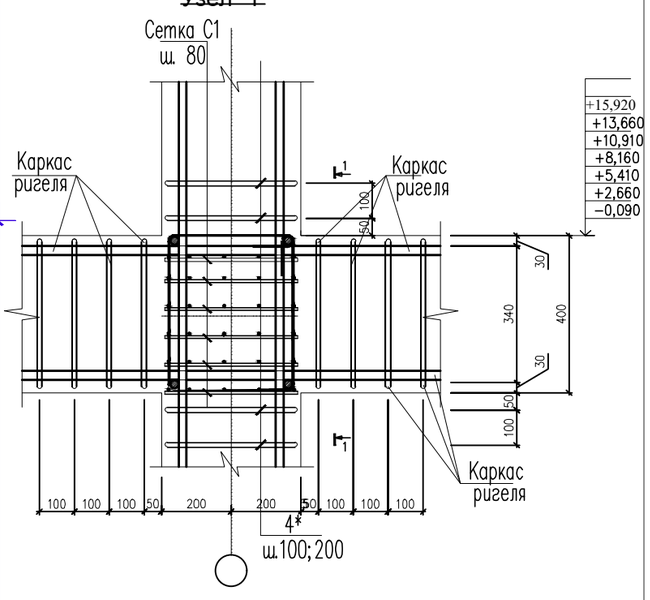

Ведомость деталей

Поз.	Эскиз
6	420, 340, 340, 420
8	140, 85, 320, R55, 85, 140
9	340, 240, 340, 240

Привязан: для жилого дома пл улице Алашахана 34Л в городе Жезказган.

Нор.кон.	Максутова П.К.		04.23
Испол.	Сергазиева А.		04.23
ИНВ. №			

1.В колонне Км-1 по оси Л-18 предусмотреть выпуски для крепления перемычки по всем этажам

Изм.	Кол.уч.	Лист №	док.	Подпись	Дата
Проверил		Оспанов			
Исполнил		Тян А.М.			
Н.контроль		Оспанов			

2017-18-КЖ

Строительство многоэтажного кредитного жилого дома по ул.Алашахана, 34Е

Многоэтажный арендный 90-квартирный жилой дом. Блок В

Стадия	Лист	Листов
Р П	20	

Колонна монолитная Км-1. Сечение.

ТОО"Дала-Центр"
Лицензия № 14013512 от 12.09.2014г.

Формат А3

Спецификация элементов

№ поз.	Обозначение	Наименование	К-во	Масса ед.кг	Примеч.
	Км-1(27шт.)	Колонна монолитная КМ-1			
1	ГОСТ 34028-2016	Ø28А500, L=2460 мм	4	11,88	47,52
2	//-//	Ø28А500, L=2750 мм	20	13,28	265,6
3	//-//	Ø28А500, L=1730 мм	2	8,36	16,72
4	//-//	Ø28А500, L=1230 мм	2	5,94	11,88
5	//-//	Ø28А500, L=2580 мм	4	12,46	49,84
6	//-//	Ø8А240, L=1600 мм	164	0.63	103.32
7	//-//	Ø28А500, L=300 мм	56	1,449	81,144
8	//-//	Ø8А240, L=770 мм	4	0,3	1,2
9	//-//	Ø8А240, L=1160 мм	164	0,46	75,44
Шайба	ГОСТ 19903-74	-80х80х20 мм	8	1,01	8.08
	Материалы:	Бетон кл. С20/25, м³, F50			3.0 м³

1. Рамы армируются отдельными стержнями, соединения рабочей арматуры располагается вразбежку.
2. Отдельные стержни стоек и ригелей объединяются в пространственный каркас с помощью поперечных замкнутых хомутов.
4. Участки ригелей и колонн, примыкающие к жестким узлам рам армируются хомутами с шагом 100 мм.
5. Концы гнутых хомутов должны быть загнуты вокруг продольной арматуры и заведены вглубь бетона на длину не менее 6 d.

Привязан: для жилого дома пл улице Алашахана 34Л в городе Жезказган.			
Нор.кон.	Максутова П.К		04.23
Испол.	Сергазиева А.		04.23
ИНВ. №			

Изм.	Кол.уч.	Лист №	док.	Подпись	Дата
Проверил		Оспанов			
Исполнил		Тян А.М.			
Н.контроль		Оспанов			

2017-18-Кж

Строительство многоэтажного кредитного жилого дома по ул.Алашахана, 34Е

Многоэтажный арендный 90-квартирный жилой дом Блок В

Стадия	Лист	Листов
Р П	21	

Спецификация элементов на Км-1.

ТОО"Дала-Центр" Лицензия № 14013512 от 12.09.2014г.

Формат А3

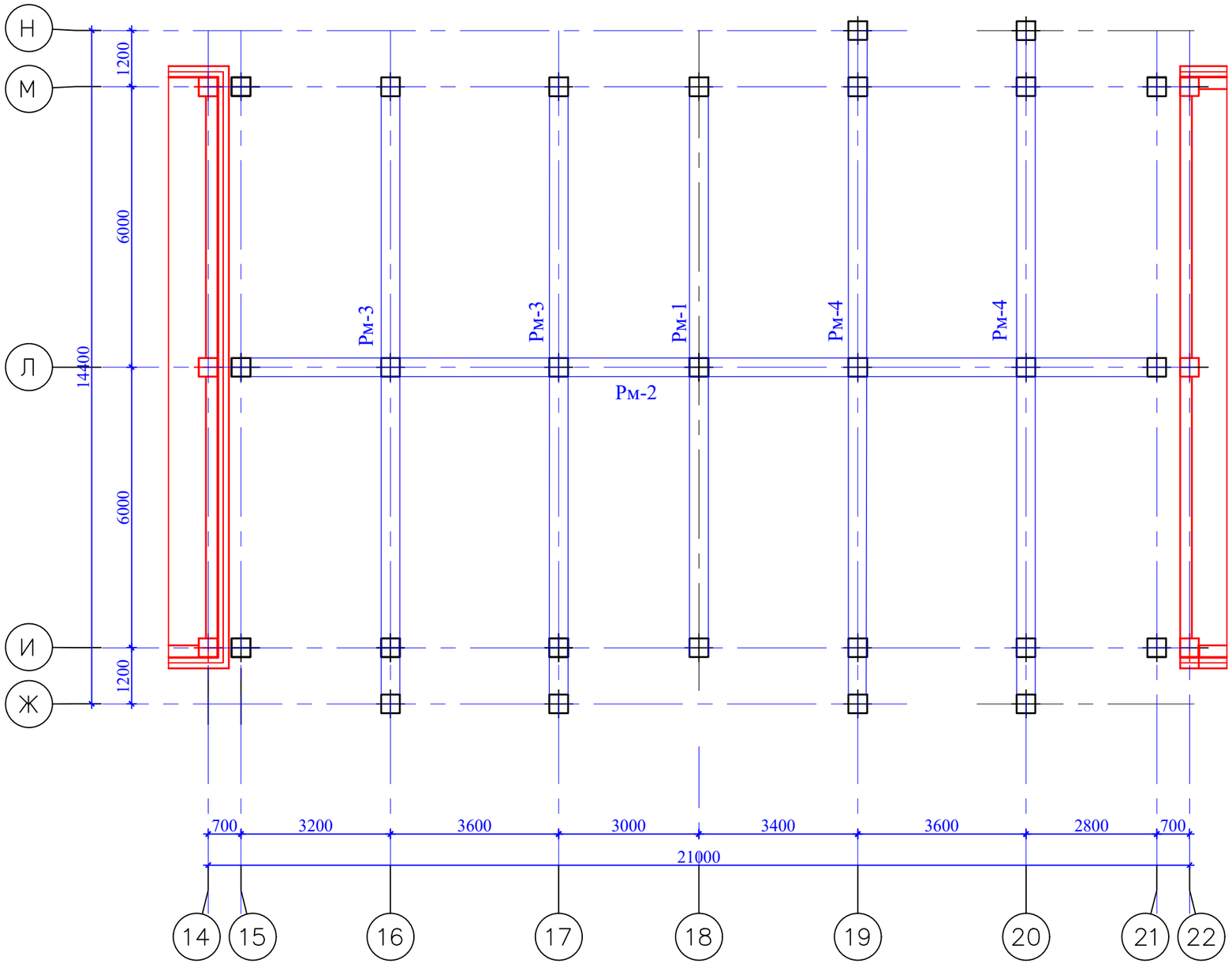

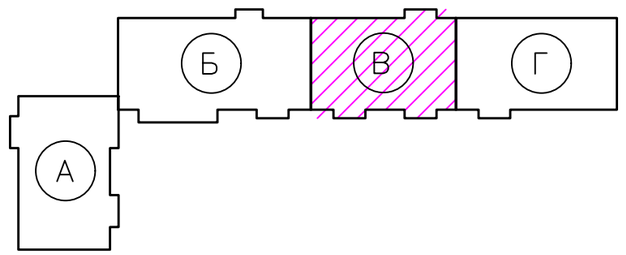

Изм.	Кол. уч.	Лист	№ док.	Подп.	Дата
Проверил		Оспанов			
Исполнил		Тян А.М.			
Н.контроль		Оспанов			

2017-18-Кж

Строительство многоэтажного арендного жилого дома по ул.Алашахана, 34Е

Многоэтажный арендный 90-квартирный жилой дом Блок В

Стадия	Лист	Листов
РП	22	

Схема расположения ригелей на отм. -0.090 м

ТОО"Дала-Центр" Лицензия № 14013512 от 12.09.2014г.

Привязан: для жилого дома пл улице Алашахана 34Л в городе Жезказган.

Нор.кон.	Максутова П.К.		04.23
Испол.	Сергазиева А.		04.23
ИНВ. №			

Формат А3

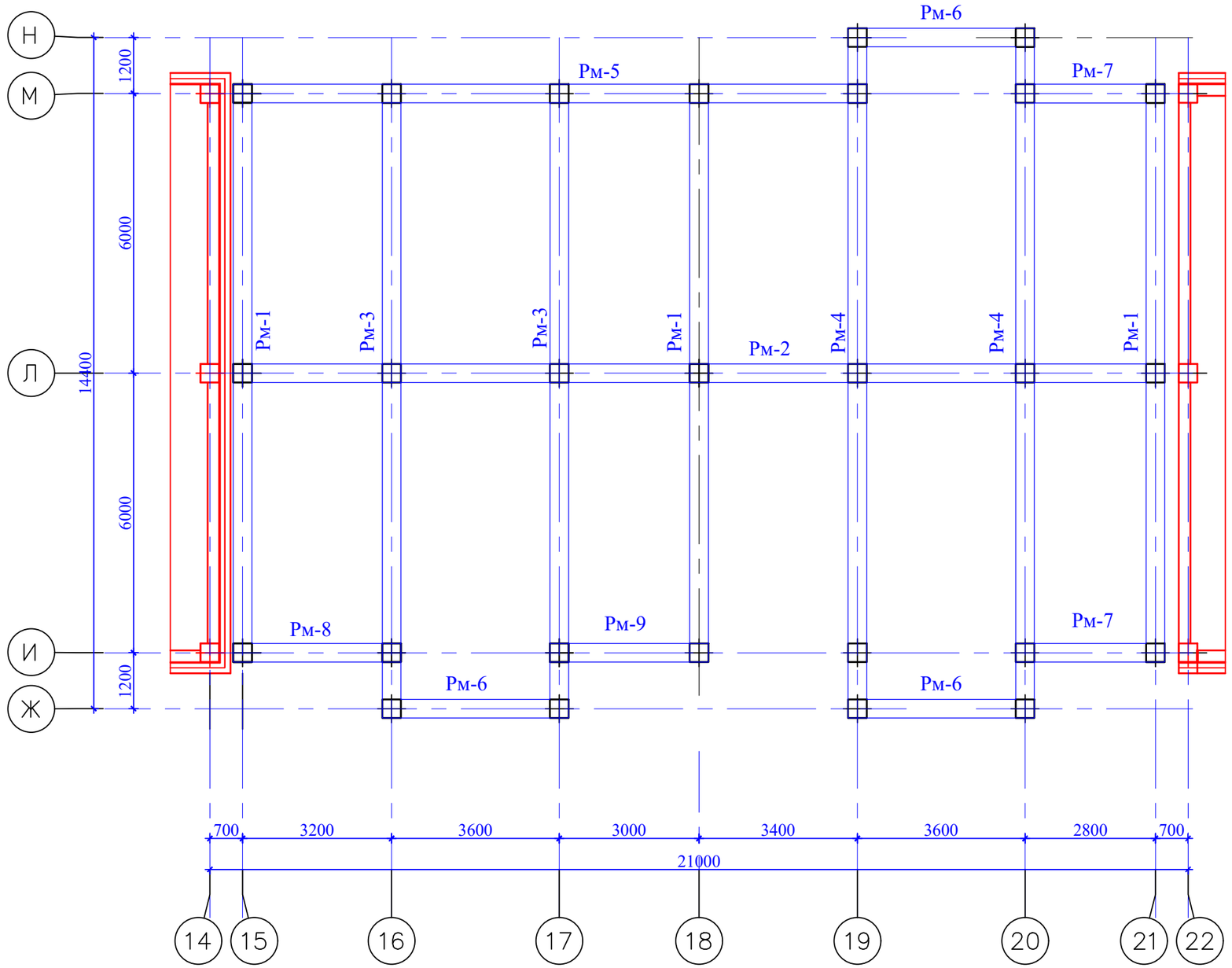

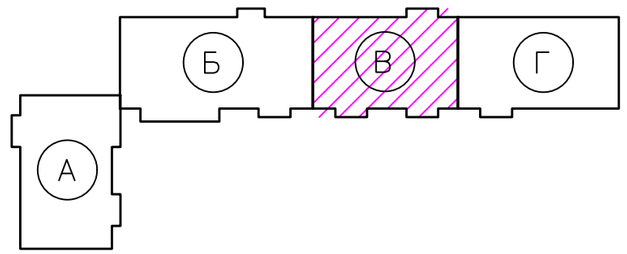

Привязан: для жилого дома пл улице Алашахана 34Л в городе Жезказган.

Нор.кон.	Максутова П.К.		04.23
Испол.	Сергазиева А.		04.23
ИНВ. №			

Изм.	Кол. уч.	Лист	№ док.	Подп.	Дата
Проверил		Оспанов			
Исполнил		Тян А.М.			
Н.контроль		Оспанов			

2017-18-Кж

Строительство многоэтажного арендного жилого дома по ул.Алашахана, 34Е

Многоэтажный арендный 90-квартирный жилой дом Блок В

Стадия	Лист	Листов
РП	23	

Схема расположения ригелей на отм. 2.660, 5.410, 8.160, 10.910, 13.660 м

ТОО"Дала-Центр" Лицензия № 14013512 от 12.09.2014г.

Формат А3

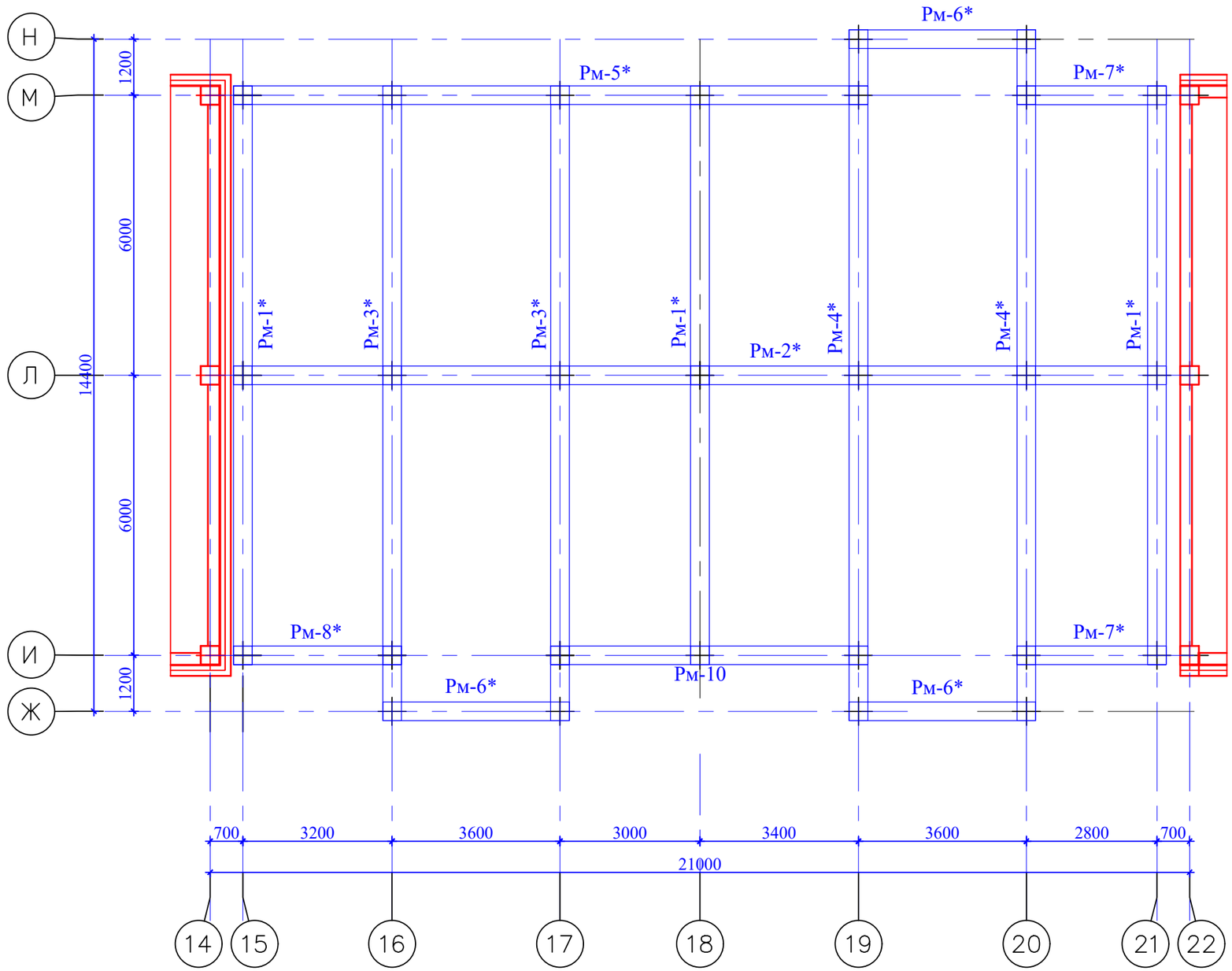

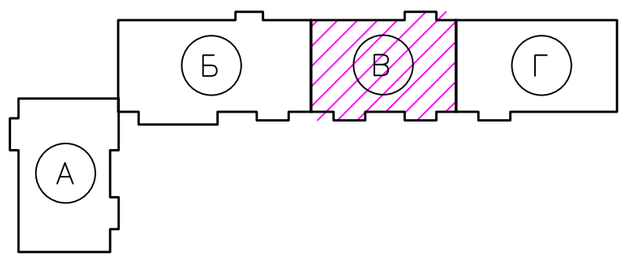

						2017-18-Кж
						Строительство многоэтажного арендного жилого дома по ул.Алашахана, 34Е
Изм.	Кол. уч.	Лист	№ док.	Подп.	Дата	
						Многоэтажный арендный 90-квартирный жилой дом Блок В
Проверил		Оспанов				Стадия: РП; Лист: 24; Листов:
Исполнил		Тян А.М.				Схема расположения ригелей на отм. 15.920 м
Н.контроль		Оспанов				ТОО"Дала-Центр" Лицензия № 14013512 от 12.09.2014г.

Привязан: для жилого дома пл улице Алашахана 34Л в городе Жезказган.			
Нор.кон.	Максутова П.К.		04.23
Испол.	Сергазиева А.		04.23
ИНВ. №			

Формат А3

Спецификация элементов

№ Поз.	Обозначение	Наименование	К-во	Масса ед.кг	Примеч.
		Подвал			
Рм-1	Кж-26,29	Ригель монолитный Рм-1	1		
Рм-2	Кж-27,29	//-// Рм-2	1		
Рм-3	Кж-26,29	//-// Рм-3	2		
Рм-4	Кж-28,29	//-// Рм-4	2		
		Типовой этаж			
Рм-1	Кж-26,29	Ригель монолитный Рм-1	15		
Рм-2	Кж-27,29	//-// Рм-2	5		
Рм-3	Кж-26,29	//-// Рм-3	10		
Рм-4	Кж-28,29	//-// Рм-4	10		
Рм-5	Кж-28,31	//-// Рм-5	5		
Рм-6	Кж-30,31	//-// Рм-6	15		
Рм-7	//-//	//-// Рм-7	10		
Рм-8	//-//	//-// Рм-8	5		
Рм-9	//-//	//-// Рм-9	5		

№ Поз.	Обозначение	Наименование	К-во	Масса ед.кг	Примеч.
		Тех. этаж			
Рм-1*	Кж-32,35	Ригель монолитный Рм-1*	3		
Рм-2*	Кж-33,35	//-// Рм-2*	1		
Рм-3*	Кж-32,35	//-// Рм-3*	2		
Рм-4*	Кж-34,35	//-// Рм-4*	2		
Рм-5*	Кж-34,37	//-// Рм-5*	1		
Рм-6*	Кж-36,37	//-// Рм-6*	3		
Рм-7*	//-//	//-// Рм-7*	2		
Рм-8*	//-//	//-// Рм-8*	1		
Рм-10	//-//	//-// Рм-10	1		

Привязан: для жилого дома пл улице Алашахана 34Л в городе Жезказган.

Нор.кон.	Максутова П.К.		04.23
Испол.	Сергазиева А.		04.23
ИНВ. №			

Изм.	Кол.уч.	Лист	№док.	Подпись	Дата
Проверил		Оспанов			
Исполнил		Тян А.М.			
Н.контроль		Оспанов			

2017-18-Кж

Строительство многоэтажного кредитного жилого дома по ул.Алашахана, 34Е

Многоэтажный арендный 90-квартирный жилой дом Блок В

Стадия	Лист	Листов
Р П	25	

Спецификация элементов.

ТОО"Дала-Центр" Лицензия № 14013512 от 12.09.2014г.

Формат А3

Рм-1

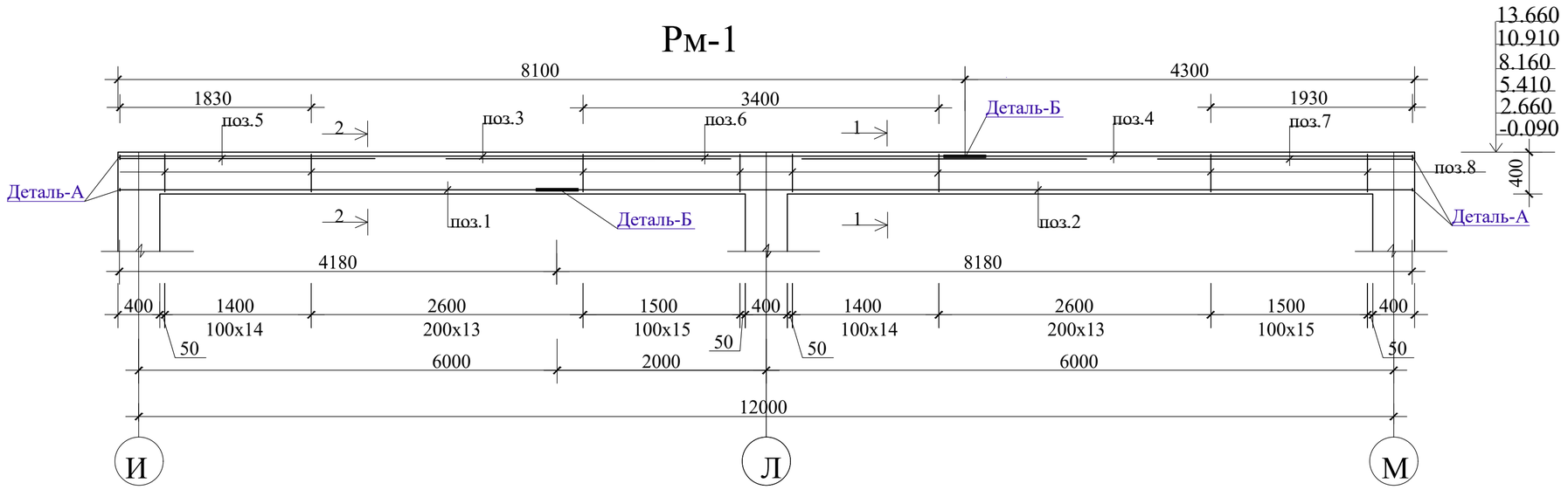

Рм-3

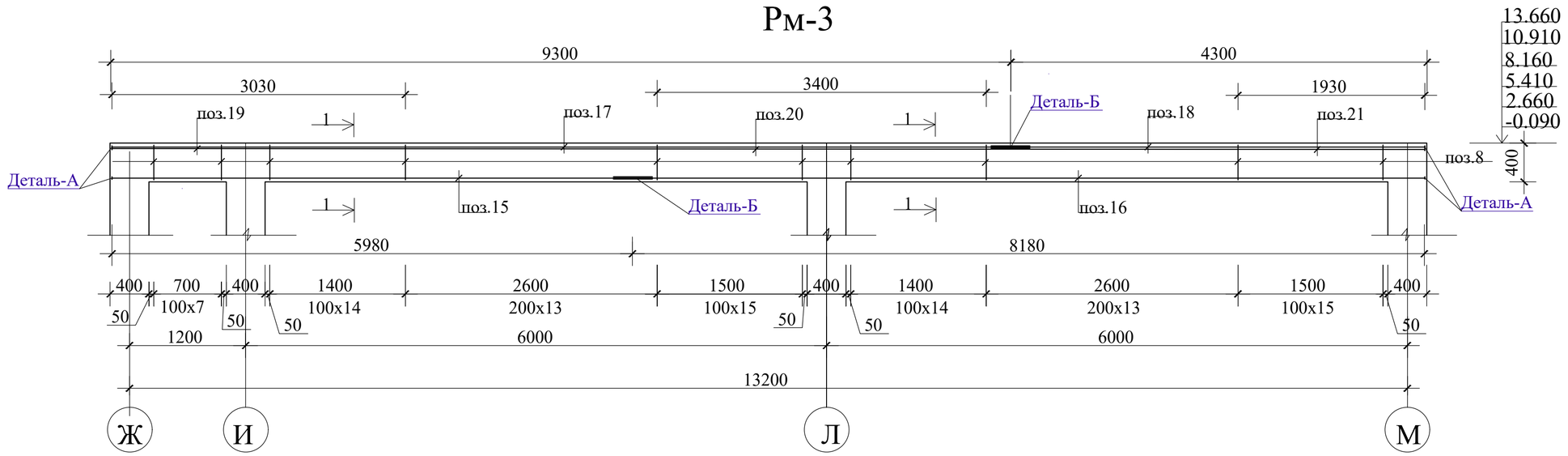

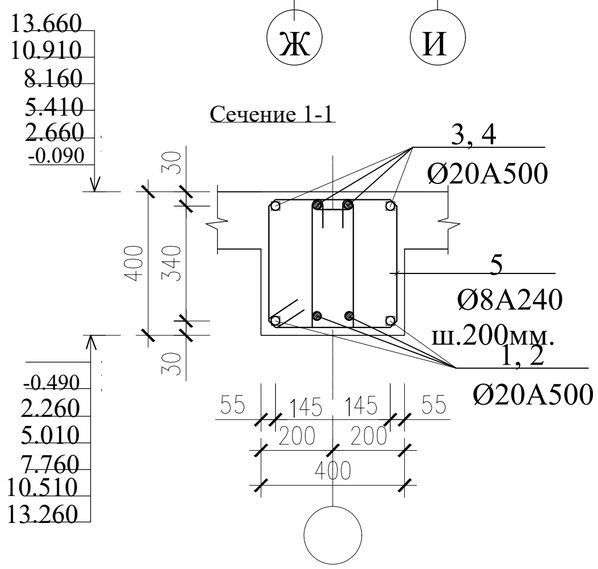

1.Сечение 3-3 смотри лист Кж-27
2.Детали А и Б смотри лист Кж-37

Привязан: для жилого дома пл улице Алашахана 34Л в городе Жезказган.

Нор.кон.	Максутова П.К.		04.23
Испол.	Сергазиева А.		04.23
ИНВ. №			

Изм.	Кол.уч.	Лист №	док.	Подпись	Дата
Проверил		Оспанов			
Исполнил		Тян А.М.			
Н.контроль		Оспанов			

2017-18-КЖ

Строительство многоэтажного кредитного жилого дома по ул.Алашахана, 34Е

Многоэтажный арендный 90-квартирный жилой дом
Блок В

Стадия	Лист	Листов
Р П	26	

Ригель монолитный Рм-1, Рм-3. Сечения.

ТОО"Дала-Центр"
Лицензия № 14013512 от 12.09.2014г.

Формат А3

Рм-2

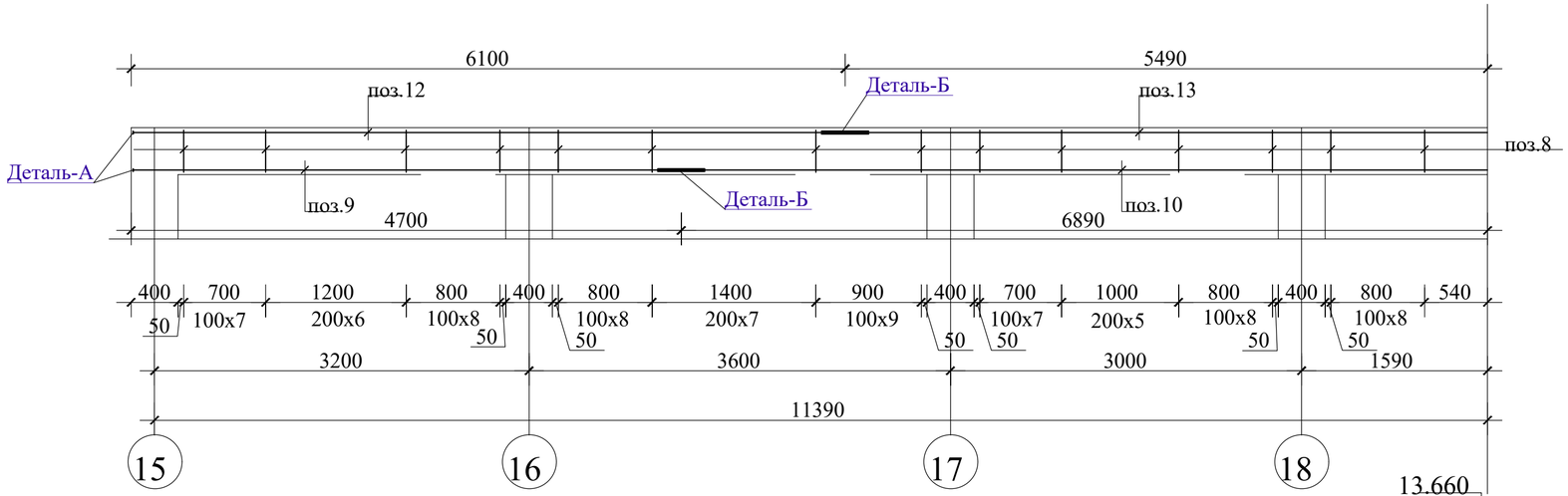

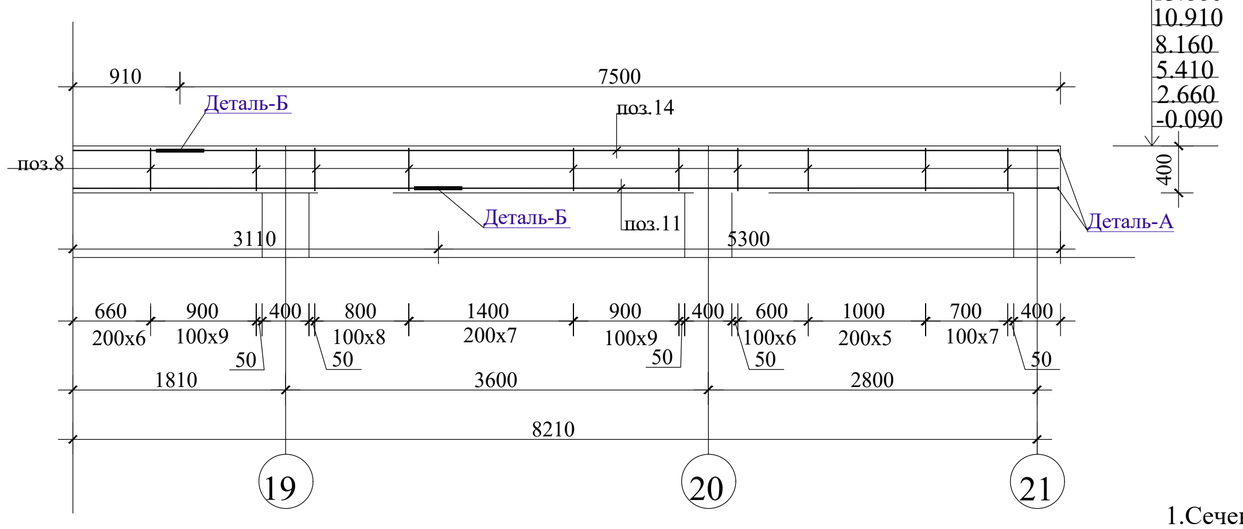

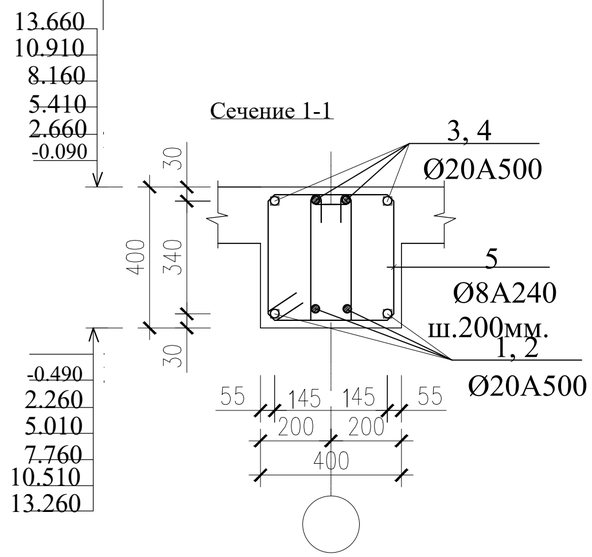

1.Сечение 1-1-2-2 смотри лист Кж-26
2.Детали А и Б смотри лист Кж-37

Привязан: для жилого дома пл улице Алашахана 34Л в городе Жезказган.

Нор.кон.	Максутова П.К.		04.23
Испол.	Сергазиева А.		04.23
ИНВ. №			

						2017-18-КЖ
						Строительство многоэтажного кредитного жилого дома по ул.Алашахана, 34Е
Изм.	Кол.уч.	Лист №	док.	Подпись	Дата	
Проверил		Оспанов				Многоэтажный арендный 90-квартирный жилой дом Блок В
Исполнил		Тян А.М.				Ригель монолитный Рм-2. Сечение.
Н.контроль		Оспанов				

Стадия	Лист	Листов
Р П	27	

ТОО"Дала-Центр"
Лицензия № 14013512 от 12.09.2014г.

Формат А3

Рм-4

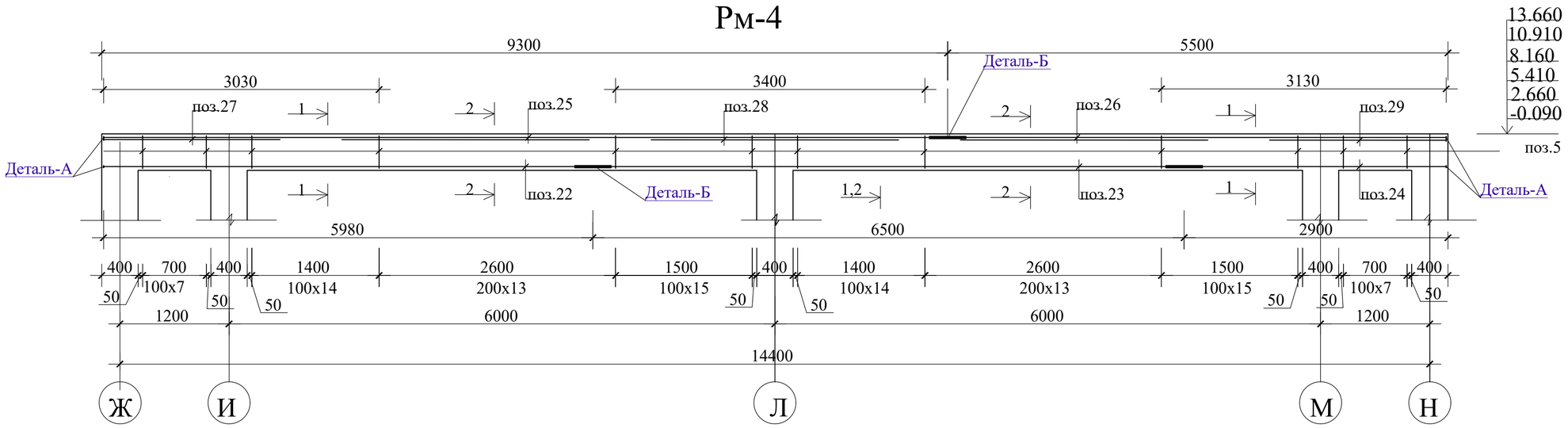

Рм-5

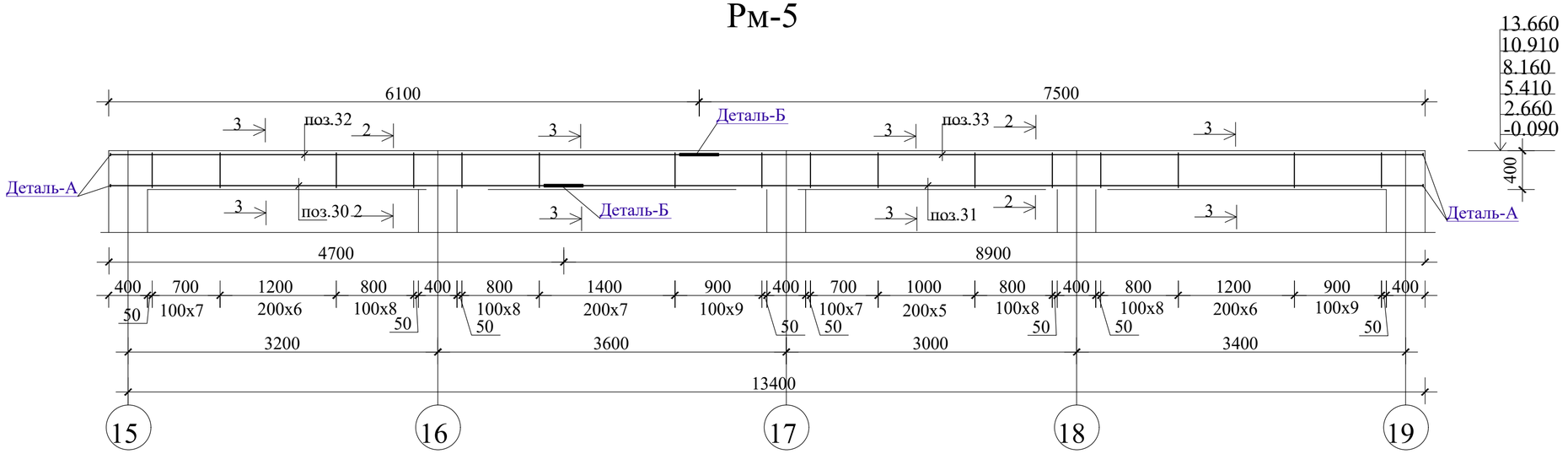

1.Сечение 1-1-2-2 смотри лист Кж-26
2.Детали А и Б смотри лист Кж-37

Привязан: для жилого дома пл улице Алашахана 34Л в городе Жезказган.			
Нор.кон.	Максутова П.К.		04.23
Испол.	Сергазиева А.		04.23
ИНВ. №			

Изм.	Кол.уч.	Лист №	док.	Подпись	Дата
Проверил		Оспанов			
Исполнил		Тян А.М.			
Н.контроль		Оспанов			

2017-18-КЖ

Строительство многоэтажного кредитного жилого дома по ул.Алашахана, 34Е

Многоэтажный арендный 90-квартирный жилой дом Блок В

Стадия	Лист	Листов
Р П	28	

Ригель монолитный Рм-4, Рм-5.

ТОО"Дала-Центр" Лицензия № 14013512 от 12.09.2014г.

Формат А3

Спецификация элементов

№ поз.	Обозначение	Наименование	К-во	Масса ед.кг	Примеч.
	Рм-1(16шт.)	Ригель Рм-1			
1	ГОСТ 34028-2016	Ø20А500, L=4180 мм	18	10,3	185,4
2	//-//	Ø20А500, L=8180 мм	18	20,20	363,6
3	//-//	Ø20А500,L = 8100 мм	4	20,0	80,0
4	//-//	Ø20А500,L = 4300 мм	4	10,6	42,4
5	//-//	Ø20А500,L = 1830 мм	4	4,5	18,08
6	//-//	Ø20А500,L =3400 мм	4	8,4	33,6
7	//-//	Ø20А500,L = 1930 мм	4	4,77	19,06
8	//-//	Ø8А240, L= 1550 мм	98	0.61	59.78
	Деталь А	-20х80х80	16	1,01	16.16
	Деталь Б	Ø20А500, L= 400 мм	18	0,988	17,784
	Материалы:	Бетон кл. С20/25, м³			2.0 м³
	Рм-2(6шт.)	Ригель Рм-2			
8	ГОСТ 34028-2016	Ø8А240, L= 1550 мм	164	0.61	100.04
9	//-//	Ø20А500, L=4700 мм	8	11,61	92,88
10	//-//	Ø20А500, L=10000 мм	8	24,7	197,6
11	//-//	Ø20А500, L=5300 мм	8	13,09	104,72
12	//-//	Ø20А500, L=6100 мм	8	15,067	120,536
13	//-//	Ø20А500,L = 6400 мм	8	15,808	126,464
14	//-//	Ø20А500,L = 7500 мм	8	18,525	148,2
	Деталь А	-20х80х80	16	1,01	16.16
	Деталь Б	Ø20А500, L= 400 мм	8	0,988	7,904
				Итого	408.43
	Материалы:	Бетон кл. С20/25, м³			3.2 м³
	Рм-3(12шт.)	Ригель Рм-3			
8	ГОСТ 34028-2016	Ø8А240, L= 1550 мм	110	0.61	67.1
15	//-//	Ø20А500, L=5980 мм	18	14.77	265,86
16	//-//	Ø20А500, L=8180 мм	18	20.21	363,78
17	//-//	Ø20А500,L = 9300 мм	4	23,0	92,0
18	//-//	Ø20А500,L = 4300 мм	4	10,6	42,5
19	//-//	Ø20А500,L = 3030 мм	4	7,5	30,0
20	//-//	Ø20А500,L = 3400 мм	4	8,4	33,6
21	//-//	Ø20А500,L = 1930 мм	4	4,77	19,07
	Деталь А	-20х80х80	16	1,01	16.16
	Деталь Б	Ø20А500, L= 400 мм	18	0,988	17,784
				Итого	327.24
	Материалы:	Бетон кл. С20/25, м³			2.2 м³
	Рм-4(12шт.)	Ригель Рм-4			
8	ГОСТ 34028-2016	Ø8А240, L= 1550 мм	122	0.61	74.42
22	//-//	Ø20А500, L=5980 мм	3	14.77	44.31
23	//-//	Ø20А500, L=6500 мм	3	16.06	48.18
24	//-//	Ø20А500,L = 2900 мм	3	7.16	21.48
25	//-//	Ø20А500,L = 9300 мм	3	23,0	69,0
26	//-//	Ø20А500,L = 5500 мм	3	13,6	40,8
27	//-//	Ø20А500,L = 3030 мм	2	7,5	15,0
28	//-//	Ø20А500,L = 3400 мм	2	8,4	16,8
29	//-//	Ø20А500,L = 3130 мм	2	7,7	15,4
	Деталь А	-20х80х80	16	1,01	16.16
	Деталь Б	Ø20А500, L= 400 мм	18	1.0	18.0
				Итого	349.59
	Материалы:	Бетон кл. С20/25, м³			2.37 м³

Привязан: для жилого дома пл улице Алашахана 34Л в городе Жезказган.

Нор.кон.	Максутова П.К	04.23
Испол.	Сергазиева А.	04.23
ИНВ. №		

Изм.	Кол.уч.	Лист №	док.	Подпись	Дата
Проверил	Оспанов				
Исполнил	Тян А.М.				
Н.контроль	Оспанов				

2017-18-Кж

Строительство многоэтажного кредитного жилого дома по ул.Алашахана, 34Е

Многоэтажный арендный 90-квартирный жилой дом Блок В

Стадия	Лист	Листов
Р П	29	

Спецификация элементов. (Ригель Рм-1 - Рм-4).

ТОО"Дала-Центр" Лицензия № 14013512 от 12.09.2014г.

Формат А3

Рм-6

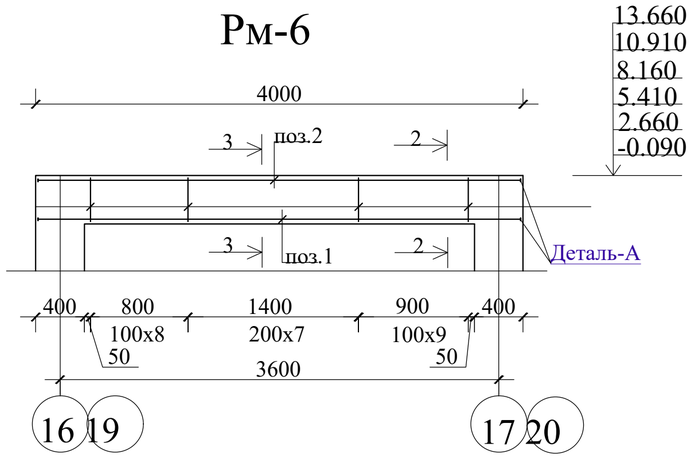

Рм-7

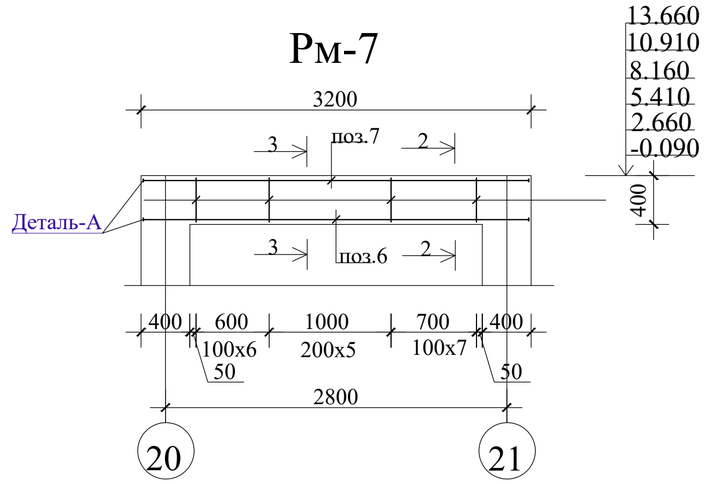

Шайба Ш-1

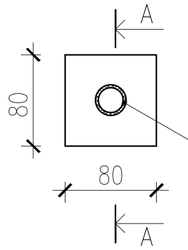

Ручная дуговая сварка
в раззенкованных отв.
РСТУ865-98-Т10-Р3

Сварка Т10-Рз

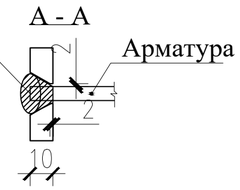

Рм-8

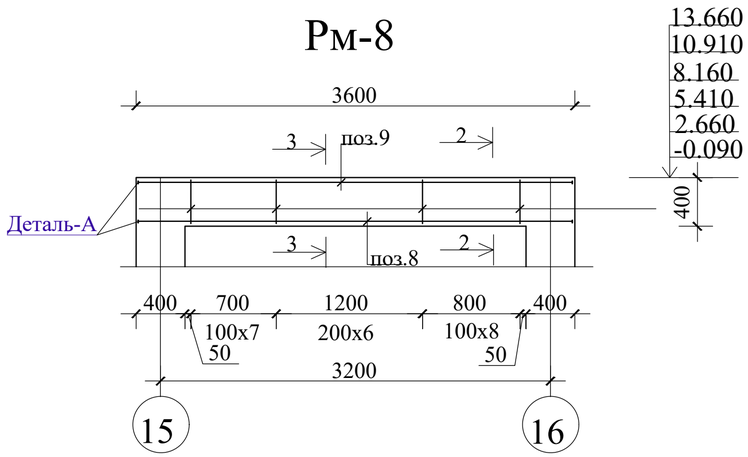

Рм-9

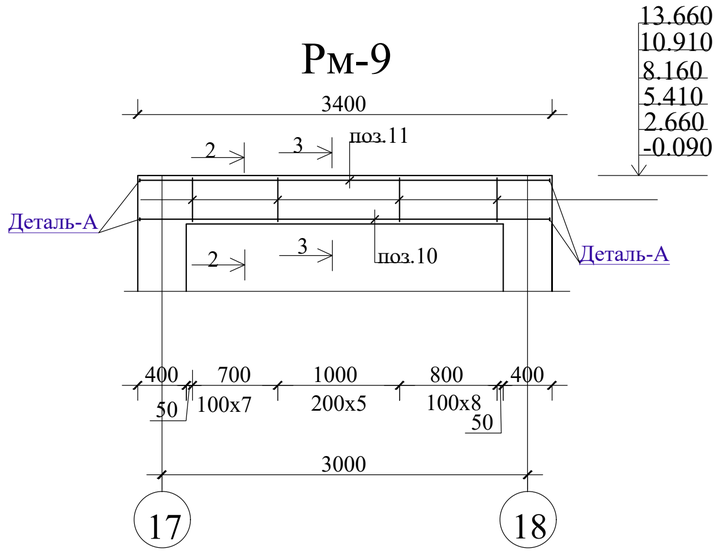

1.Сечение 1-1-2-2 смотри лист Кж-26
2.Детали А и Б смотри лист Кж-37

Привязан: для жилого дома пл улице Алашахана 34Л в городе Жезказган.			
Нор.кон.	Максутова П.К.		04.23
Испол.	Сергазиева А.		04.23
ИНВ. №			

Изм.	Кол.уч.	Лист №	док.	Подпись	Дата
Проверил		Оспанов			
Исполнил		Тян А.М.			
Н.контроль		Оспанов			

2017-18-КЖ

Строительство многоэтажного кредитного жилого дома по ул.Алашахана, 34Е

Многоэтажный арендный 90-квартирный жилой дом Блок В

Стадия	Лист	Листов
Р П	30	

Ригель монолитный Рм-6-Рм-9.

ТОО"Дала-Центр"
Лицензия № 14013512 от 12.09.2014г.

Формат А3

№ поз.	Обозначение	Наименование	К-во	Масса ед.кг	Примеч.
	Рм-5(5шт.)	Ригель Рм-5			
9	//-//	Ø8А240, L= 1550 мм	113	0.61	68.93
30	ГОСТ 34028-2016	Ø20А500, L=4700 мм	3	11.61	34.83
31	//-//	Ø20А500, L=8900 мм	3	21.8	65.94
32	//-//	Ø20А500,L = 6100 мм	3	12.2	36.6
33	//-//	Ø20А500,L = 7500 мм	3	15.0	45.0
34	//-//	Ø20А500,L = 9370 мм	2	14.8	29.6
35	//-//	Ø8А240, L= 1650 мм	47	0.65	30.55
	Деталь А	-20х80х80	16	1,01	16.16
	Деталь Б	Ø20А500, L= 400 мм	12	1.0	12.0
				Итого	339.61
	Материалы:	Бетон кл. С20/25, м³			2.15 м³
	Рм-6(15шт.)	Ригель Рм-6			
1	ГОСТ34028-2016	Ø20А500, L=4000 мм	3	9.88	29.64
2	//-//	Ø20А500, L=4000 мм	3	8.0	12.0
3	//-//	Ø20А500,L =6600 мм	2	10.43	20.86
4	//-//	Ø8А240, L= 1550 мм	33	0.61	20.13
5	//-//	Ø8А240, L= 1650 мм	34	0.65	22.1
	Деталь А	-20х80х80	12	1,01	12.12
				Итого	116.85
	Материалы:	Бетон кл. С20/25, м³			0.64 м³
	Рм-7(10шт.)	Ригель Рм-7			
6	ГОСТ 34028-2016	Ø20А500, L=3200 мм	3	7.9	23.7
7	//-//	Ø20А500, L=3200 мм	3	6.4	19.2
3	//-//	Ø20А500,L =5540 мм	2	8.75	17.5
4	//-//	Ø8А240, L= 1550 мм	27	0.61	16.47
5	//-//	Ø8А240, L= 1650 мм	28	0.65	18.2
	Деталь А	-20х80х80	16	1,01	16.16
				Итого	111.23
	Материалы:	Бетон кл. С20/25, м³			0.51 м³
	Рм-8(5шт.)	Ригель Рм-8			
4	ГОСТ 34028-2016	Ø8А240, L= 1550 мм	30	0.61	18.3
8	//-//	Ø20А500,L = 3600 мм	3	8.89	26.67
9	//-//	Ø20А500,L = 3600 мм	3	7.2	21.6
3	//-//	Ø20А500,L = 2770 мм	2	4.38	8.76
5	//-//	Ø8А240, L= 1650 мм	14	0.65	9.1
	Деталь А	-20х80х80	16	1,01	16.16
				Итого	100.59
	Материалы:	Бетон кл. С2/25, м³			0.58 м³
	Рм-9(5шт.)	Ригель Рм-9			
4	ГОСТ 34028-2016	Ø8А240, L= 1550 мм	29	0.61	17.69
10	//-//	Ø20А500,L = 3400 мм	3	8.4	25.2
11	//-//	Ø20А500,L = 3400 мм	3	6.8	20.4
3	//-//	Ø20А500,L = 2200 мм	2	3.48	6.96
5	//-//	Ø8А240, L= 1650 мм	15	0.65	9.75
	Деталь А	-20х80х80	16	1,01	16.16
				Итого	96.16
	Материалы:	Бетон кл. С20/25, м³			0.55 м³

Привязан: для жилого дома пл улице Алашахана 34Л в городе Жезказган.

Нор.кон.	Максутова П.К.		04.23
Испол.	Сергазиева А.		04.23
ИНВ. №			

Изм.	Кол.уч.	Лист №	док.	Подпись	Дата
Проверил		Оспанов			
Исполнил		Тян А.М.			
Н.контроль		Оспанов			

2017-18-Кж

Строительство многоэтажного кредитного жилого дома по ул.Алашахана, 34Е

Многоэтажный арендный 90-квартирный жилой дом Блок В

Стадия	Лист	Листов
Р П	31	

Спецификация элементов. (Ригель Рм-5 - Рм-9).

ТОО"Дала-Центр" Лицензия № 14013512 от 12.09.2014г.

Формат А3

Рм-1*

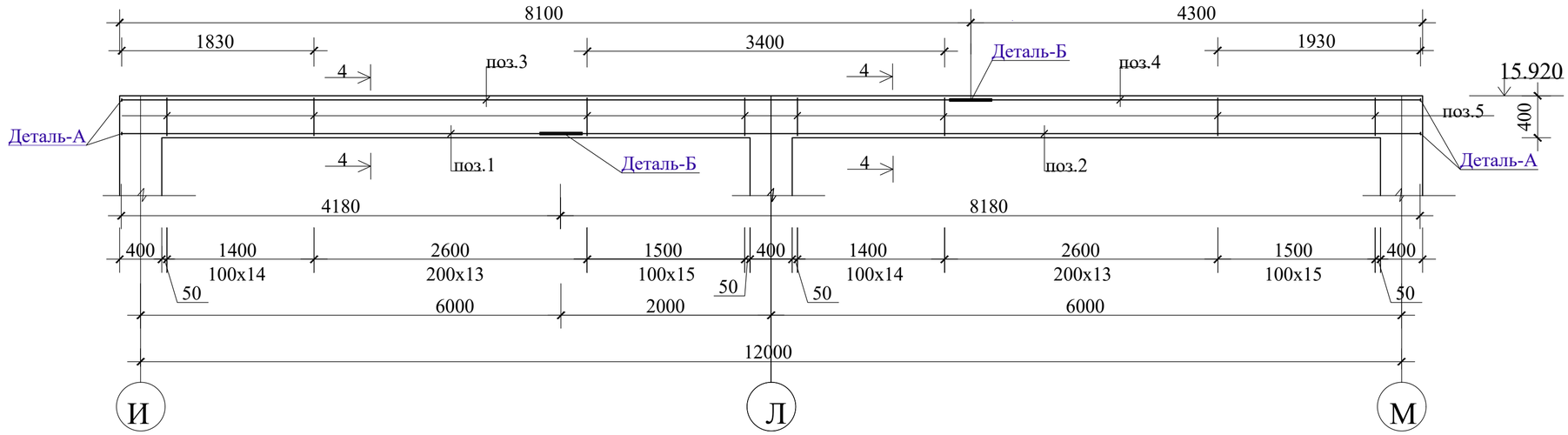

Рм-3*

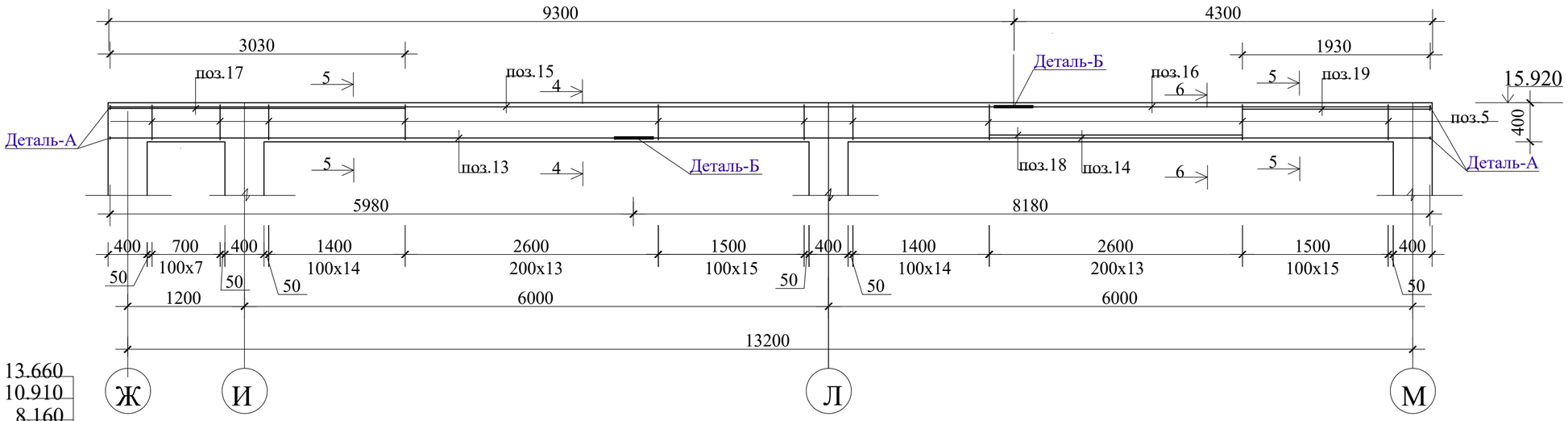

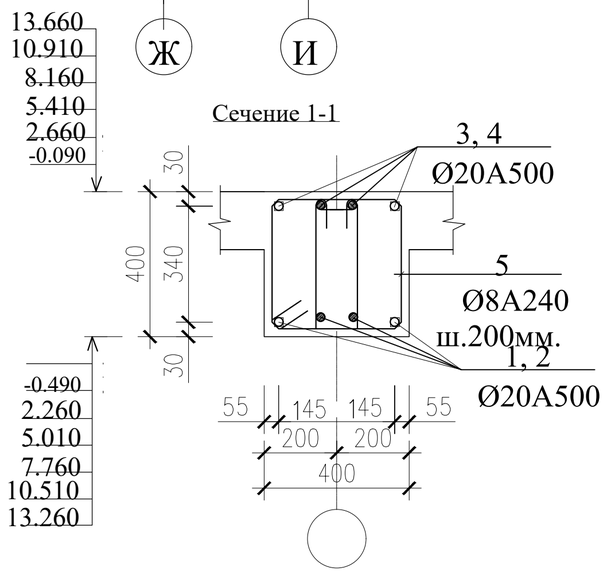

1.Детали А и Б смотри лист Кж-37

Привязан: для жилого дома пл улице Алашахана 34Л в городе Жезказган.			
Нор.кон.	Максутова П.К.		04.23
Испол.	Сергазиева А.		04.23
ИНВ. №			

						2017-18-КЖ
						Строительство многоэтажного кредитного жилого дома по ул.Алашахана, 34Е
Изм.	Кол.уч.	Лист №	док.	Подпись	Дата	
Проверил		Оспанов				Многоэтажный арендный 90-квартирный жилой дом Блок В
Исполнил		Тян А.М.				Ригель монолитный Рм-1*,Рм-3*. Сечения.
Н.контроль		Оспанов				

Стадия	Лист	Листов
Р П	32	

ТОО"Дала-Центр"
Лицензия № 14013512 от 12.09.2014г.

Формат А3

Рм-2*

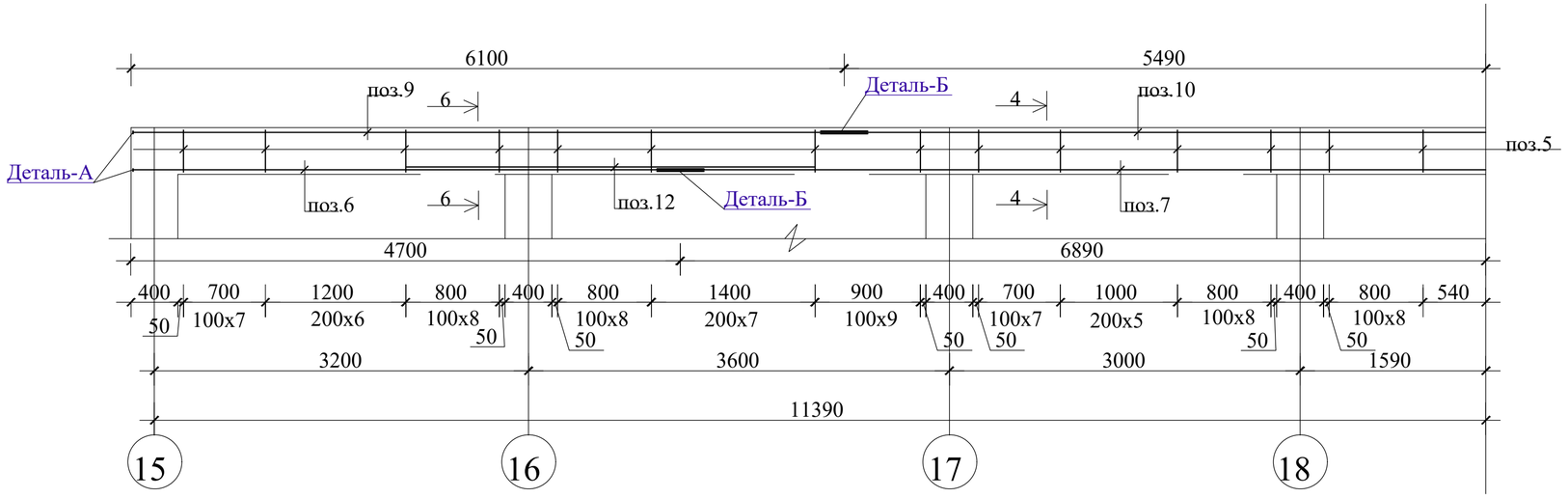

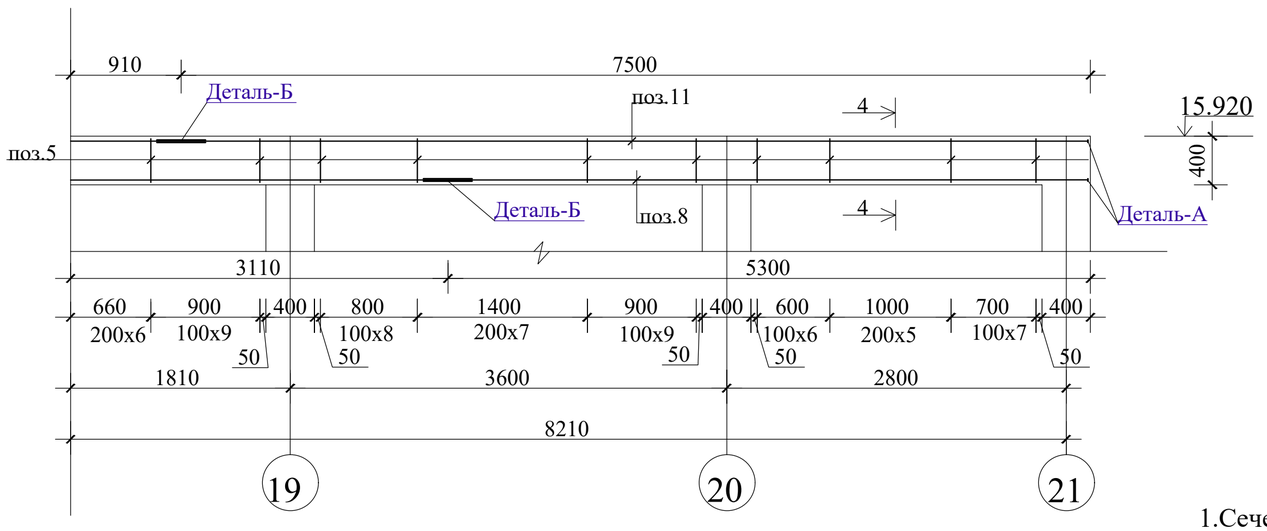

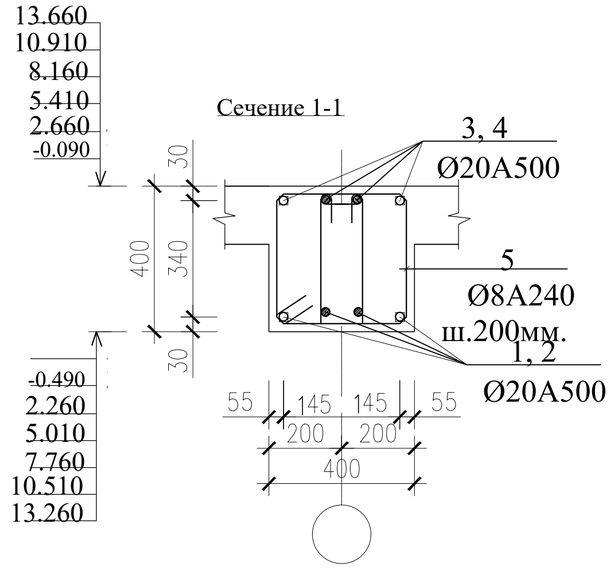

1.Сечение 4-4 смотри лист Кж-32
2.Детали А и Б смотри лист Кж-37

Привязан: для жилого дома пл улице Алашахана 34Л в городе Жезказган.

Нор.кон.	Максутова П.К.		04.23
Испол.	Сергазиева А.		04.23
ИНВ. №			

							2017-18-КЖ
							Строительство многоэтажного кредитного жилого дома по ул.Алашахана, 34Е
Изм.	Кол.уч.	Лист №	док.	Подпись	Дата		
						Многоэтажный арендный 90-квартирный жилой дом Блок В	Стадия: Р П; Лист: 33; Листов:
Проверил		Оспанов					
Исполнил		Тян А.М.				Ригель монолитный Рм-2*. Сечения.	ТОО"Дала-Центр" Лицензия № 14013512 от 12.09.2014г.
Н.контроль		Оспанов					

Формат А3

Рм-4*

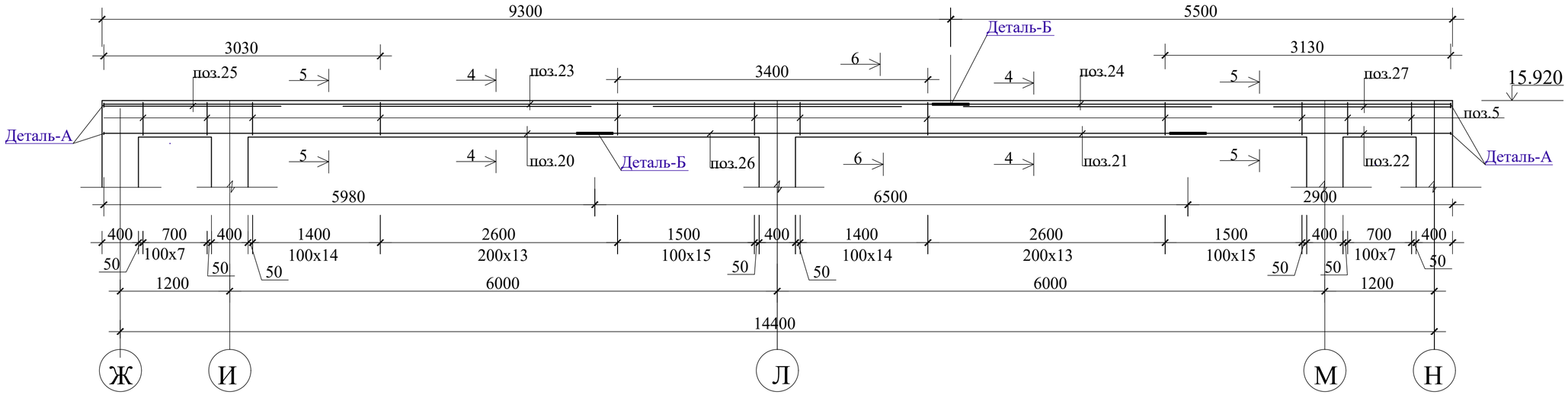

Рм-5*

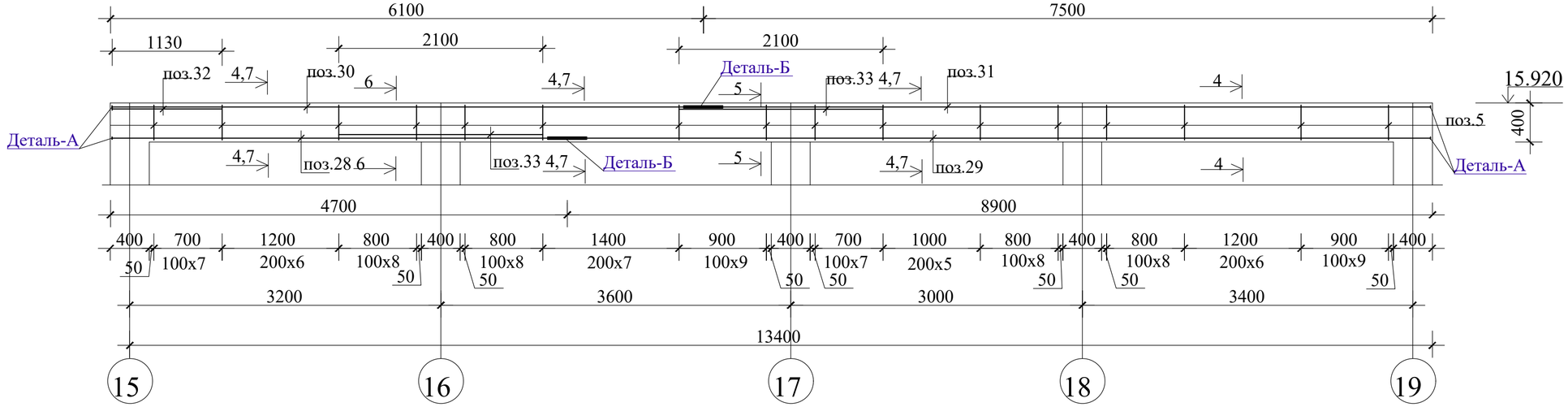

1.Сечение 4-4-5-5 смотри лист Кж-32
2.Сечение 7-7 смотри Кж-33
3.Детали А и Б смотри лист Кж-37

Привязан: для жилого дома пл улице Алашахана 34Л в городе Жезказган.

Нор.кон.	Максутова П.К.		04.23
Испол.	Сергазиева А.		04.23
ИНВ. №			

						2017-18-КЖ	
						Строительство многоэтажного кредитного жилого дома по ул.Алашахана, 34Е	
Изм.	Кол.уч.	Лист №	док.	Подпись	Дата		
						Многоэтажный арендный 90-квартирный жилой дом Блок В	Стадия: Р П; Лист: 34; Листов:
Проверил		Осланов					
Исполнил		Тян А.М.				Ригель монолитный Рм-4*, Рм-5*.	ТОО"Дала-Центр" Лицензия № 14013512 от 12.09.2014г.
Н.контроль		Осланов					

Формат А3

Спецификация элементов

№ поз.	Обозначение	Наименование	К-во	Масса ед.кг	Примеч.
	Рм-1*(3шт.)	Ригель Рм-1*			
1	ГОСТ 34028-2016	Ø20А500, L=4180 мм	8	10.33	82,64
2	//-//	Ø20А500, L=8180 мм	8	20.21	161,68
3	//-//	Ø20А500) = 8100 мм	8	20.01	160,08
4	//-//	Ø20А500) = 8100 мм	8	10.62	84,96
5	//-//	Ø8А240, L= 1550 мм	98	0.61	59.78
	Деталь А	-20х80х80	12	1,01	12.12
	Деталь Б	Ø20А500, L= 400 мм	8	1.0	8
				Итого 267.41	
	Материалы:	Бетон кл. С20/25, м³			2.0 м³
	Рм-2*(1шт.)	Ригель Рм-2*			
5	ГОСТ 34028-2016	Ø8А240, L= 1550 мм	164	0.61	100.04
6	//-//	Ø20А500, L=4700 мм	3	11.61	34.83
7	//-//	Ø20А500, L=10000 мм	3	24.7	74.1
8	//-//	Ø20А500 L=5300 мм	3	13.1	39.3
9	//-//	Ø20А500, L=6100 мм	3	15.07	45.21
10	//-//	Ø20А500,L = 6400 мм	3	15.81	47.43
11	//-//	Ø20А500,L = 7500 мм	3	18.53	55.59
12	//-//	Ø20А500,L = 3500 мм	2	8.65	17.3
	Деталь А	-20х80х80	12	1,01	12.12
	Деталь Б	Ø20А500, L= 400 мм	24	1.0	24.0
				Итого 449.92	
	Материалы:	Бетон кл. С20/25, м³			3.2 м³
	Рм-3*(2шт.)	Ригель Рм-3*			
5	ГОСТ 34028-2016	Ø8А240, L= 1550 мм	110	0.61	67.1
13	//-//	Ø20А500, L=5980 мм	3	14.77	44.31
14	//-//	Ø20А500, L=8180 мм	3	20.21	60.63
15	//-//	Ø20А500,L = 9300 мм	3	22.97	68.91
16	//-//	Ø20А500,L = 4300 мм	3	10.62	31.86
17	//-//	Ø20А500,L = 3030 мм	2	7.48	22.44
18	//-//	Ø20А500,L = 3400 мм	2	8.4	16.8
19	//-//	Ø20А500,L = 1930 мм	2	4.77	9.54
	Деталь А	-20х80х80	16	1,01	16.16
	Деталь Б	Ø20А500, L= 400 мм	12	1.0	12.0
				Итого 349.75	
	Материалы:	Бетон кл. С20/25, м³			2.2 м³
	Рм-4*(2шт.)	Ригель Рм-4*			
5	ГОСТ 34028-2016	Ø8А240, L= 1550 мм	122	0.61	74.42
20	//-//	Ø20А500, L=5980 мм	3	14.77	44.31
21	//-//	Ø20А500, L=6500 мм	3	16.06	48.18
22	//-//	Ø20А500,L = 2900 мм	3	7.16	21.48
23	//-//	Ø20А500,L = 9300 мм	3	22.97	68.91
24	//-//	Ø20А500,L = 5500 мм	3	13.89	41.67
25	//-//	Ø20А500,L = 3030 мм	2	7.48	22.44
26	//-//	Ø20А500,L = 3400 мм	2	8.4	16.8
27	//-//	Ø20А500,L = 3130 мм	2	7.73	15.46
	Деталь А	-20х80х80	16	1,01	16.16
	Деталь Б	Ø20А500, L= 400 мм	18	1.0	18.0
				Итого 387.83	
	Материалы:	Бетон кл. С20/25, м³			2.37 м³

Привязан: для жилого дома пл улице Алашахана 34Л в городе Жезказган.

Нор.кон.	Максутова П.К.		04.23
Испол.	Сергазиева А.		04.23
ИНВ. №			

Изм.	Кол.уч.	Лист № док.	Подпись	Дата
Проверил	Оспанов			
Исполнил	Тян А.М.			
Н.контроль	Оспанов			

2017-18-Кж

Строительство многоэтажного кредитного жилого дома по ул.Алашахана, 34Е

Многоэтажный арендный 90-квартирный жилой дом Блок В

Стадия	Лист	Листов
Р П	35	

Спецификация элементов. (Ригель Рм-1* - Рм-4*).

ТОО"Дала-Центр" Лицензия № 14013512 от 12.09.2014г.

Формат А3

Рм-6*

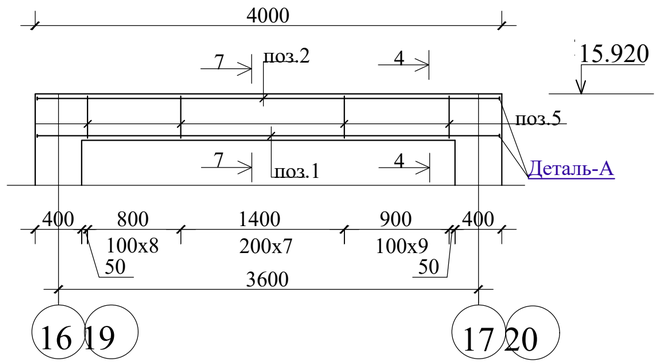

Рм-7*

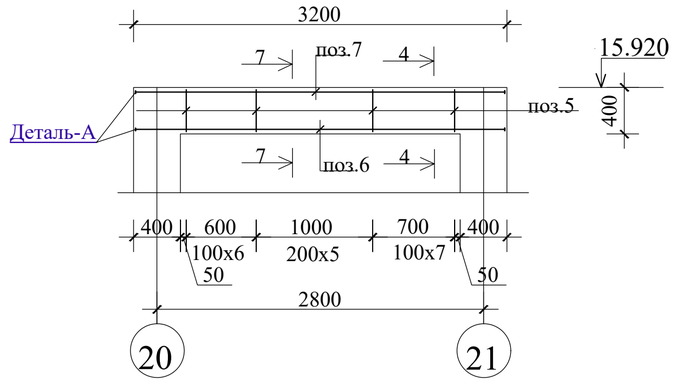

Рм-8*

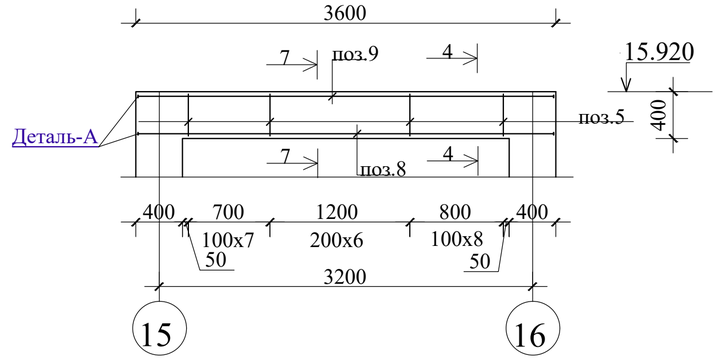

Рм-10

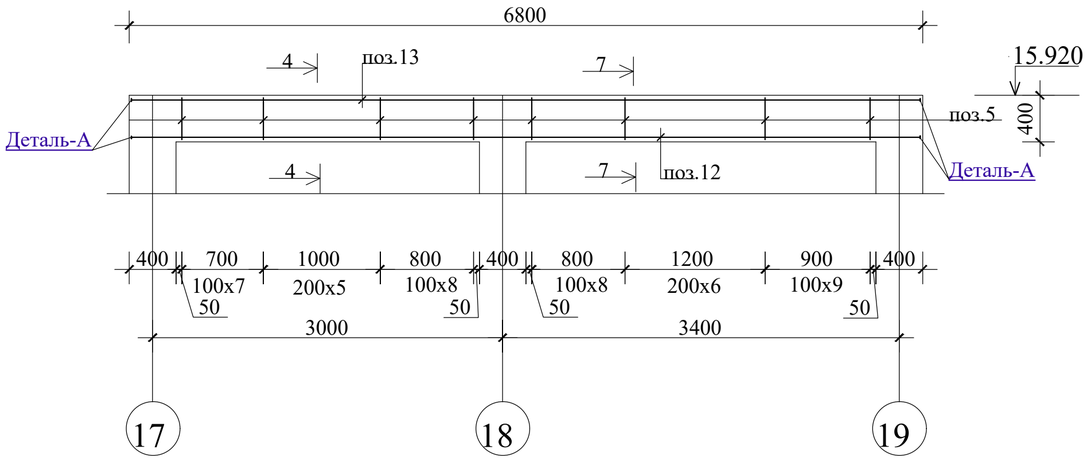

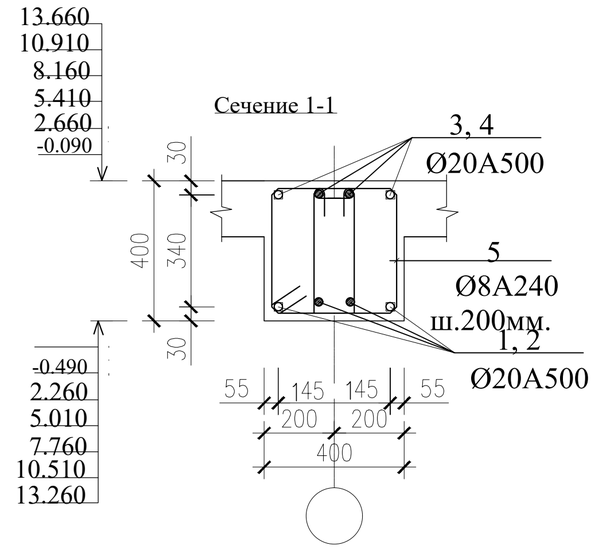

1.Сечение 4-4 смотри лист Кж-32
2.Сечение 7-7 смотри Кж-33
3.Детали А смотри лист Кж-37

Привязан: для жилого дома пл улице Алашахана 34Л в городе Жезказган.			
Нор.кон.	Максутова П.К.		04.23
Испол.	Сергазиева А.		04.23
ИНВ. №			

Изм.	Кол.уч.	Лист № док.	Подпись	Дата
Проверил	Оспанов			
Исполнил	Тян А.М.			
Н.контроль	Оспанов			

2017-18-КЖ

Строительство многоэтажного кредитного жилого дома по ул.Алашахана, 34Е

Многоэтажный арендный 90-квартирный жилой дом Блок В

Стадия	Лист	Листов
Р П	36	

Ригель монолитный Рм-6*-Рм-8*, Рм-10.

ТОО"Дала-Центр"
Лицензия № 14013512 от 12.09.2014г.

Формат А3

№ поз.	Обозначение	Наименование	К-во	Масса ед.кг	Примеч.
	Рм-5*(1шт.)	Ригель Рм-5*			
5	//-//	Ø8А240, L= 1550 мм	113	0.61	68.93
28	ГОСТ 34028-2016	Ø20А500, L=4700 мм	3	11.61	34.83
29	//-//	Ø20А500, L=8900 мм	3	21.98	65.94
30	//-//	Ø20А500,L = 6100 мм	3	15.07	45.21
31	//-//	Ø20А500,L = 7500 мм	3	18.53	55.59
32	//-//	Ø20А500,L = 1130 мм	2	2.8	5.6
33	//-//	Ø20А500,L = 2100 мм	4	5.19	20.76
34	//-//	Ø20А500,L = 3900 мм	2	6.16	12.32
35	//-//	Ø8А240, L= 1650 мм	20	0.65	13.0
	Деталь А	-20х80х80	14	1,01	14.14
	Деталь Б	Ø20А500, L= 400 мм	12	1.0	12.0
				Итого	348.32
	Материалы:	Бетон кл. С20/25, м³			2.15 м³
	Рм-6*(3шт.)	Ригель Рм-6*			
1	ГОСТ 34028-2016	Ø20А500, L=4000 мм	6	9.88	59.28
2	//-//	Ø20А500,L =1300 мм	2	2.1	4.2
3	//-//	Ø8А240, L= 1550 мм	33	0.61	20.13
4	//-//	Ø8А240, L= 1650 мм	7	0.65	4.55
	Деталь А	-20х80х80	12	1,01	12.12
				Итого	100.28
	Материалы:	Бетон кл. С20/25, м³			0.64 м³
	Рм-7*(2шт.)	Ригель Рм-7*			
5	ГОСТ 34028-2016	Ø20А500, L=3200 мм	6	7.9	47.4
3	//-//	Ø8А240, L= 1550 мм	27	0.61	16.47
	Деталь А	-20х80х80	12	1,01	12.12
				Итого	75.99
	Материалы:	Бетон кл. С20/25 м³			0.51 м³

	Рм-8*(1шт.)	Ригель Рм-8*			
3	ГОСТ 34028-2016	Ø8А240, L= 1550 мм	30	0.61	18.3
6	//-//	Ø20А500,L = 3600 мм	6	8.89	53.34
	Деталь А	-20х80х80	12	1,01	12.12
				Итого	83.76
	Материалы:	Бетон кл. С20/25, м³			0.58 м³
	Рм-10(1шт.)	Ригель Рм-10			
3	ГОСТ 34028-2016	Ø8А240, L= 1550 мм	57	0.61	34.77
7	//-//	Ø20А500,L = 6800 мм	6	16.8	100.8
8	//-//	Ø20А500,L = 2600 мм	2	4.11	8.22
9	//-//	Ø8А240, L= 1650 мм	14	0.65	9.1
	Деталь А	-20х80х80	12	1,01	12.12
				Итого	165.01
	Материалы:	Бетон кл. С20/25, м³			1.1 м³

Деталь А

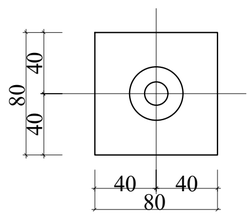

Деталь Б

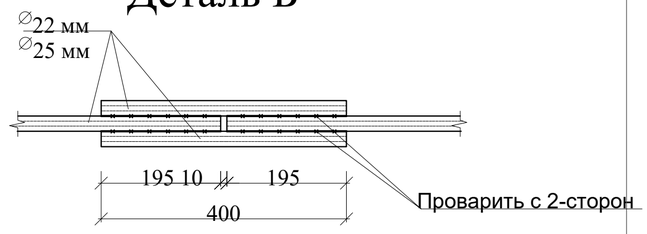

Привязан: для жилого дома пл улице Алашахана 34Л в городе Жезказган.

Нор.кон.	Максутова П.К.		04.23
Испол.	Сергазиева А.		04.23
ИНВ. №			

						2017-18-Кж
						Строительство многоэтажного кредитного жилого дома по ул.Алашахана, 34Е
Изм.	Кол.уч.	Лист №	док.	Подпись	Дата	
						Многоэтажный арендный 90-квартирный жилой дом Блок В
Проверил		Оспанов				Спецификация элементов. (Ригель Рм-5* -Рм-8*, Рм-10).
Исполнил		Тян А.М.				
Н.контроль		Оспанов				

Стадия	Лист	Листов
Р П	37	

ТОО"Дала-Центр"
Лицензия № 14013512 от 12.09.2014г.

Формат А3

Ведомость расхода стали на элемент, (кг)

Марка элемента		Арматурные изделия.															
		Арматурная сталь ГОСТ 34028-2016										ГОСТ 19903-74			Всего	Примеч.	
		Класс А240				Класс А500											
		Ø6 Ø8		Ø10	Итого	Ø12 Ø16		Ø18 Ø20		Ø25	Итого	-10 -20		Итого			
Ригель	Рм-1(16шт.)		59.78		59.78			206.66			206.66		16.16	16.16	282.6		
	Рм-2(6шт.)		100.04		100.04			292.23			292.23		16.16	16.16	408.43		
	Рм-3(12шт.)		67.1		67.1			243.98			243.98		16.16	16.16	327.24		
	Рм-4(12шт.)		74.42		74.42			259.01			259.01		16.16	16.16	349.59		
	Рм-5(5шт.)		99.48		99.48			223.97			223.97		16.16	16.16	339.61		
	Рм-6(15шт.)		42.23		42.23			62.5			62.5		12.12	12.12	116.85		
	Рм-7(10шт.)		34.67		34.67			60.4			60.4		16.16	16.16	111.23		
	Рм-8(5шт.)		27.4		27.4			57.03			57.03		16.16	16.16	100.59		
	Рм-9(5шт.)		27.44		27.44			52.56			52.56		16.16	16.16	96.16		
	Рм-1*(3шт.)		59.78		59.78			195.51			195.51		12.12	12.12	267.41		
	Рм-2*(1шт.)		100.04		100.04			337.76			337.76		12.12	12.12	449.92		
	Рм-3*(2шт.)		67.1		67.1			266.49			266.49		16.16	16.16	349.75		
	Рм-4*(2шт.)		74.42		74.42			297.25			297.25		16.16	16.16	387.83		
	Рм-5*(1шт.)		81.93		81.93			252.25			252.25		14.14	14.14	348.32		
	Рм-6*(3шт.)		24.68		24.68			63.48			63.48		12.12	12.12	100.28		
	Рм-7*(2шт.)		16.47		16.47			47.4			47.4		12.12	12.12	75.99		
	Рм-8*(1шт.)		18.3		18.3			53.34			53.34		12.12	12.12	83.76		
	Рм-10(1шт.)		43.87		43.87			109.02			109.02		12.12	12.12	165.01		
Стойка	Км-1(27шт.)		180,0		180,0					472,7	472,7		8.08	8.08	660,74		

Привязан: для жилого дома пл улице Алашахана 34Л в городе Жезказган.

Нор.кон.	Максутова П.К.		04.23
Испол.	Сергазиева А.		04.23
ИНВ. №			

Изм.	Кол.уч.	Лист	№ док.	Подпись	Дата
Проверил		Оспанов			12.17
Исполнил		Тян А.М.			12.17
Н.контроль		Оспанов			12.17

2017-18-КЖ

Строительство многоэтажного кредитного жилого дома по ул.Алашахана, 34Е

Многоэтажный арендный 90-квартирный жилой дом Блок В

Стадия	Лист	Листов
РП	37.1	

Ведомость расхода стали на элемент.

ТОО"Дала-Центр" Лицензия № 14013512 от 12.09.2014г.

Формат А3

Схема нижнего армирования плиты перекрытия на отм. -0.090

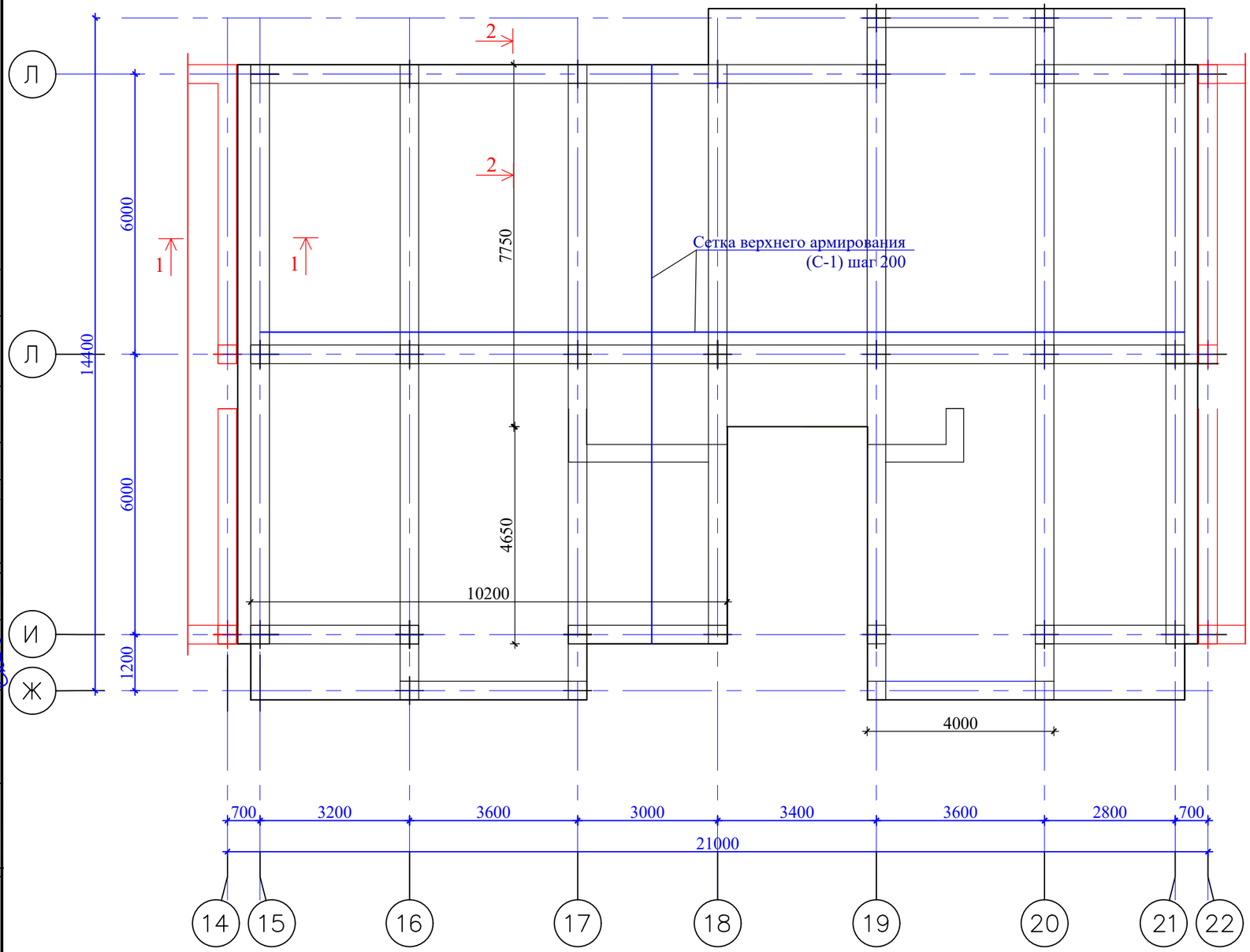

Ведомость деталей

Поз.	Эскиз
4	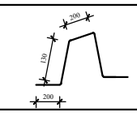
1 - 3	

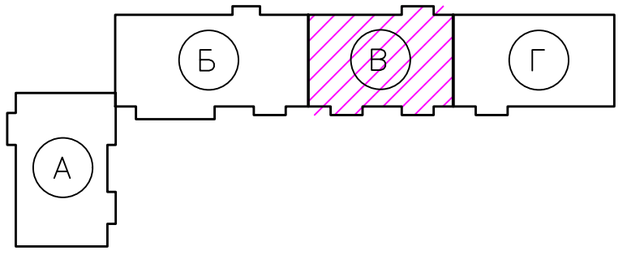

Согласовано

раздел ОВ	Шилохвостов	12.17
раздел ВК	Жусупов	12.17
раздел ЭОМ,СС	Умирбеков	12.17
раздел ПТ	Несперенко	12.17
раздел АР	Гасанова	12.17
раздел КЖ	Тян	12.17

Взам. инв.№

Подп. и дата

Инв.№ подл.

Привязан: для жилого дома пл улице Алашахана 34Л в городе Жезказган.

Нор.кон.	Максутова П.К.		04.23
Испол.	Сергазиева А.		04.23
ИНВ. №			

Изм.	Кол. уч.	Лист	№ док.	Подп.	Дата
Проверил		Оспанов			
Исполнил		Тян А.М.			
Норм. конт.		Оспанов			

2017-18-Кж

Строительство многоэтажного арендного жилого дома по ул.Алашахана, 34Е

Многоэтажный арендный 90-квартирный жилой дом Блок В

Стадия	Лист	Листов
РП	38	

Схема нижнего армирования плиты перекрытия на отм. -0.090

ТОО"Дала-Центр" Лицензия № 14013512 от 12.09.2014г.

Формат А3

Схема верхнего армирования плиты перекрытия на отм. -0.090

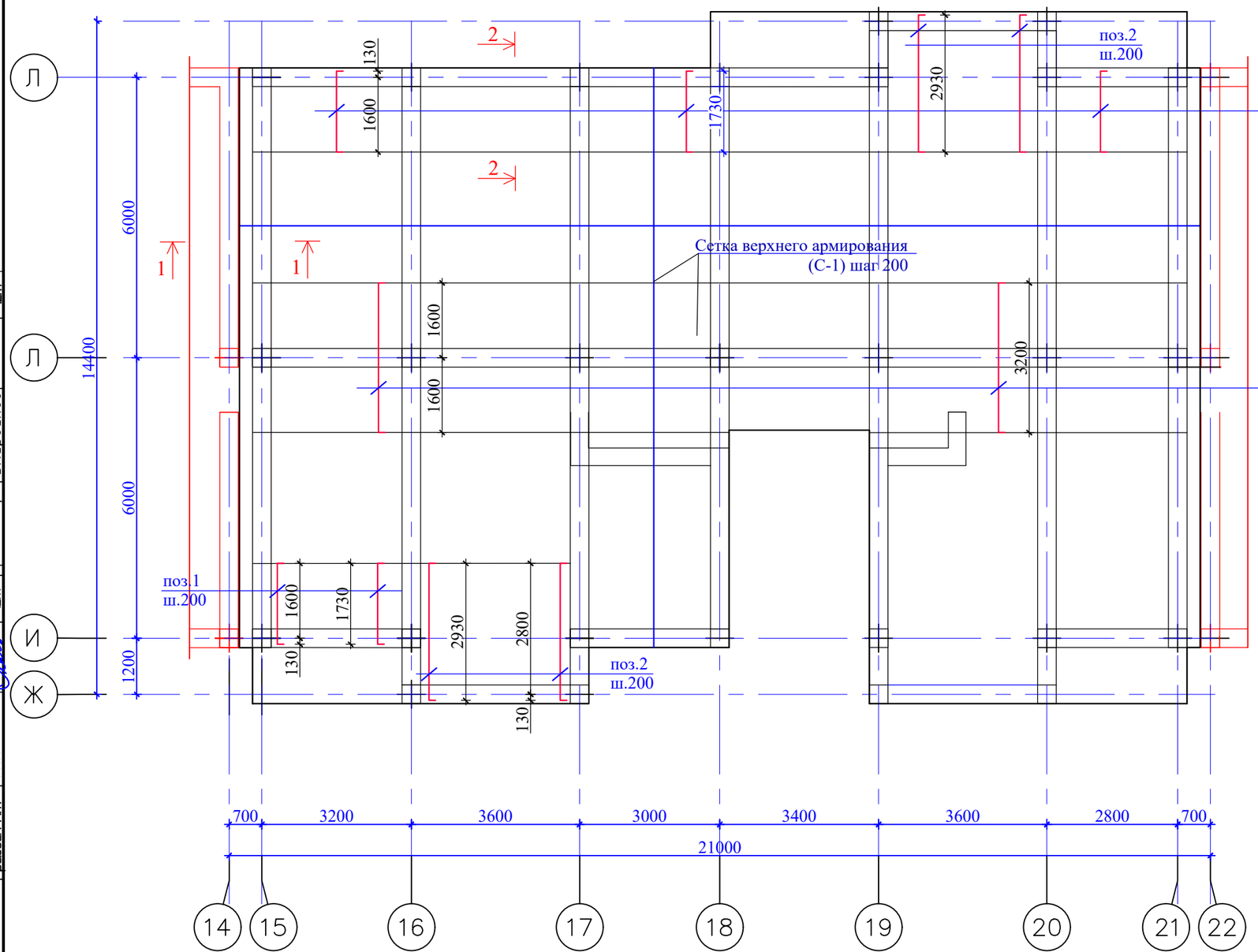

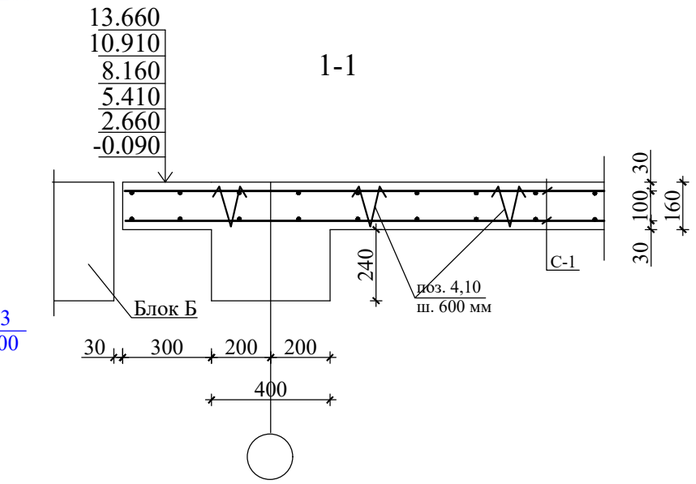

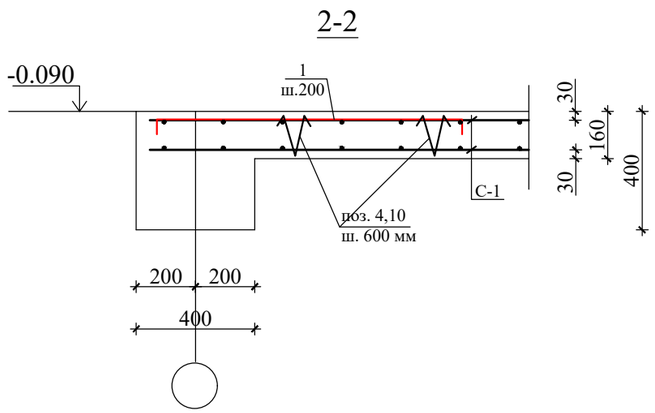

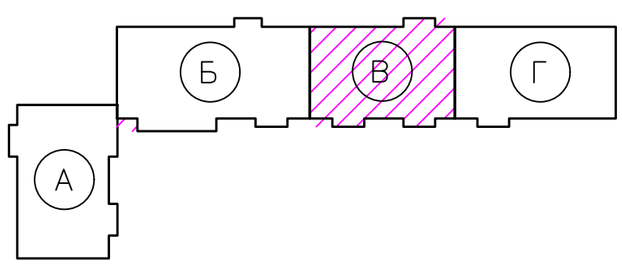

Согласовано

раздел ОВ	Шилохвостов	12.17
раздел ВК	Жусупов	12.17
раздел ЭОМСС	Умирбеков	12.17
раздел ПП	Несперенко	12.17
раздел АР	Гасанова	12.17
раздел КЖ	Тян	12.17

Взам. инв.№

Подп. и дата

Инв.№ подл.

Привязан: для жилого дома пл улице Алашахана 34Л в городе Жезказган.			
Нор.кон.	Максутова П.К.		04.23
Испол.	Сергазиева А.		04.23
ИНВ. №			

Изм.	Кол. уч.	Лист	№ док.	Подп.	Дата
Проверил		Оспанов			
Исполнил		Тян А.М.			
Норм. конт.		Оспанов			

2017-18-Кж

Строительство многоэтажного арендного жилого дома по ул.Алашахана, 34Е

	Стадия	Лист	Листов
Многоэтажный арендный 90-квартирный жилой дом Блок В	РП	39	
Схема верхнего армирования плиты перекрытия на отм. -0.090	ТОО"Дала-Центр" Лицензия № 14013512 от 12.09.2014г.		

Формат А3

Спецификация элементов

№ Поз.	Обозначение	Наименование	К-во	Масса ед.кг	Примеч.
		Плита монолитная(подвал)			
		Сетка (низ)			
	Сетка С-1, м²	Ø12А500-200/ Ø12А500-2 00(х1,1)	270.6	8,88	2402,928
		Сетка (верх)			
	Сетка С-1, м²	Ø12А500-200/ Ø12А500-2 00(х1,1)	270.6	8,88	2402,928
1	ГОСТ 34028-2016	Ø12А500, L=1830 мм	102	1,625	165,75
2	//-//	Ø12А500, L=3030 мм	40	2,69	107,6
3	//-//	Ø12А500, L=3300 мм	100	2,93	293
4	//-//	Ø8А240 L=860 мм,ш.600 в ш.пор.	801	0,34	272.34
				Итого	3346.6
	Материалы:	Бетон кл. С20/25, м³		43.3 м³	

Спецификация элементов

№ Поз.	Обозначение	Наименование	К-во	Масса ед.кг	Примеч.
	Сетка С-1	Сетка С-1(1,0 м²)			
1	ГОСТ 34028-2016	Ø12А500, L=1000 мм	6	0,888	5,328
1	//-//	Ø12А500, L=1000 мм	6	0,888	5,328
				Итого	10,656
	Сетка С-2	Сетка С-2(1,0 м²)			
3	ГОСТ 34028-2016	Ø10А500, L=1000 мм	6	0,617	3.7
3	//-//	Ø10А500, L=1000 мм	6	0,617	3.7
				Итого	7,4

Привязан: для жилого дома пл улице Алашахана 34Л в городе Жезказган.

Нор.кон.	Максутова П.К.		04.23
Испол.	Сергазиева А.		04.23
ИНВ. №			

Изм.	Кол.уч.	Лист №	док.	Подпись	Дата
Проверил		Оспанов			
Исполнил		Тян А.М.			
Н.контроль		Оспанов			

2017-18-Кж

Строительство многоэтажного кредитного жилого дома по ул.Алашахана, 34Е

Многоэтажный арендный 90-квартирный жилой дом Блок Б

Стадия	Лист	Листов
Р П	40	

Спецификация элементов плиты перекрытия.(Подвала)

ТОО"Дала-Центр" Лицензия № 14013512 от 12.09.2014г.

Формат А3

Схема нижнего армирования плиты перекрытия на отм.2.660, 5.410, 8.160, 10.910 ,13.660 м

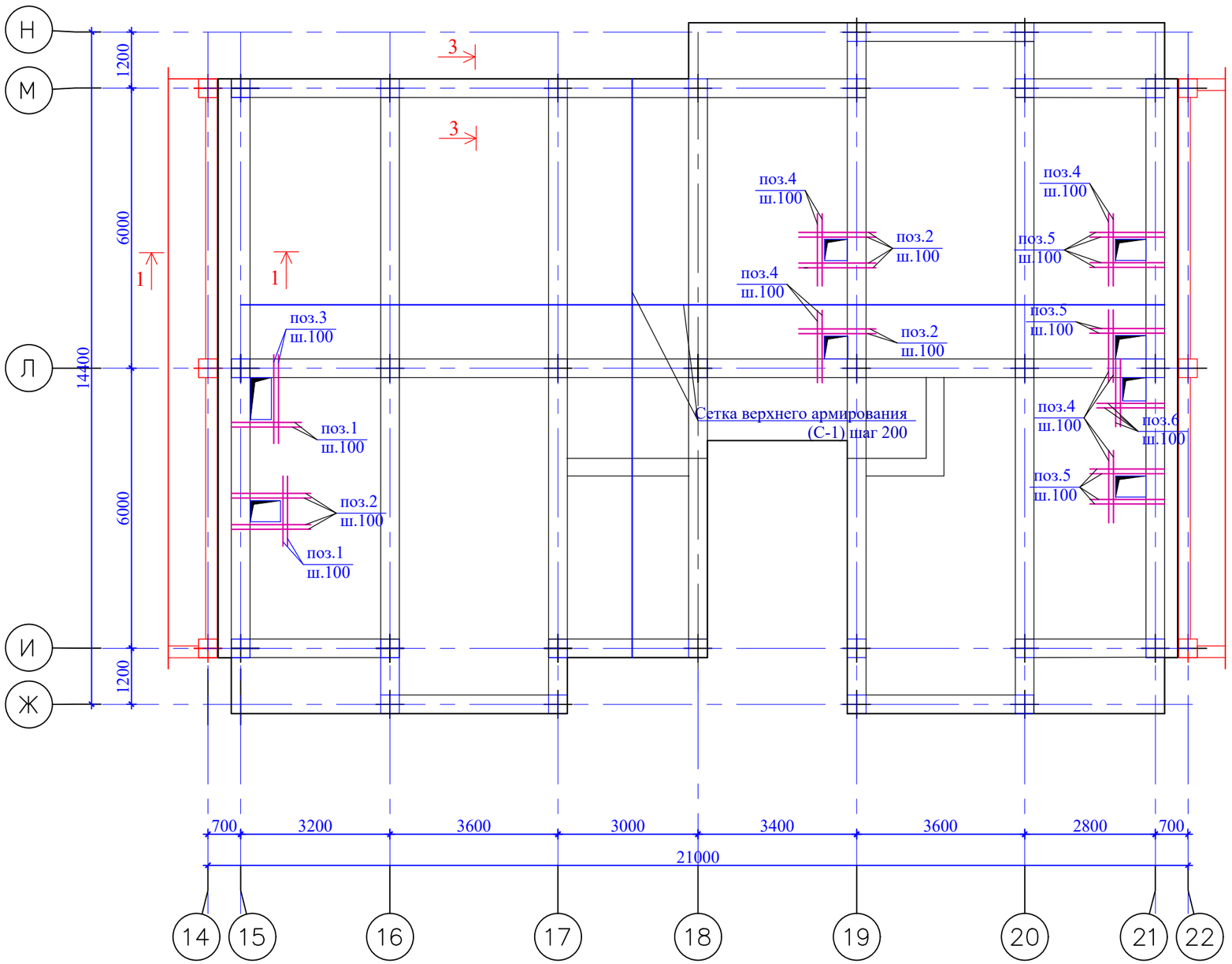

Ведомость деталей

Поз.	Эскиз
10	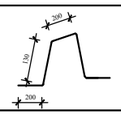
7 - 9	

Схема расположения ригелей на отм.
2.660, 5.410, 8.160, 10.910, 13.660 м

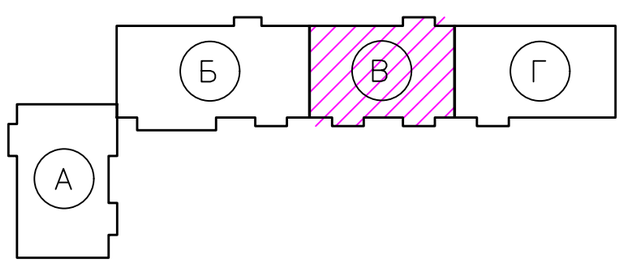

Согласовано			
раздел ГП	Нестеренко		12.17
раздел АР	Гасанова		12.17
раздел КЖ	Тян		12.17
раздел ОВ	Шилохвостов		12.17
раздел ВК	Жусупов		12.17
раздел ЭОМСС	Умирбеков		12.17

Взам. инв.№ | Подп. и дата | Инв. № подл.

Привязан: для жилого дома пл улице Алашахана 34Л в городе Жезказган.

Нор.кон.	Максутова П.К.		04.23
Испол.	Сергазиева А.		04.23
ИНВ. №			

Изм.	Кол. уч.	Лист	? док.	Подп.	Дата
Проверил		Оспанов			
Исполнил		Тян А.М.			
Норм. конт.		Оспанов			

2017-18-Кж

Строительство многоэтажного арендного жилого дома по ул.Алашахана, 34Е

Многоэтажный арендный 90-квартирный жилой дом Блок В

Стадия	Лист	Листов
РП	41	

Схема нижнего армирования плиты перекрытия на отм. 2.660,5.410, 8.160, 10.910, 13.660 м

ТОО"Дала-Центр" Лицензия № 14013512 от 12.09.2014г.

Формат А3

Схема верхнего армирования плиты перекрытия на отм.2.660, 5.410, 8.160, 10.910 ,13.660 м

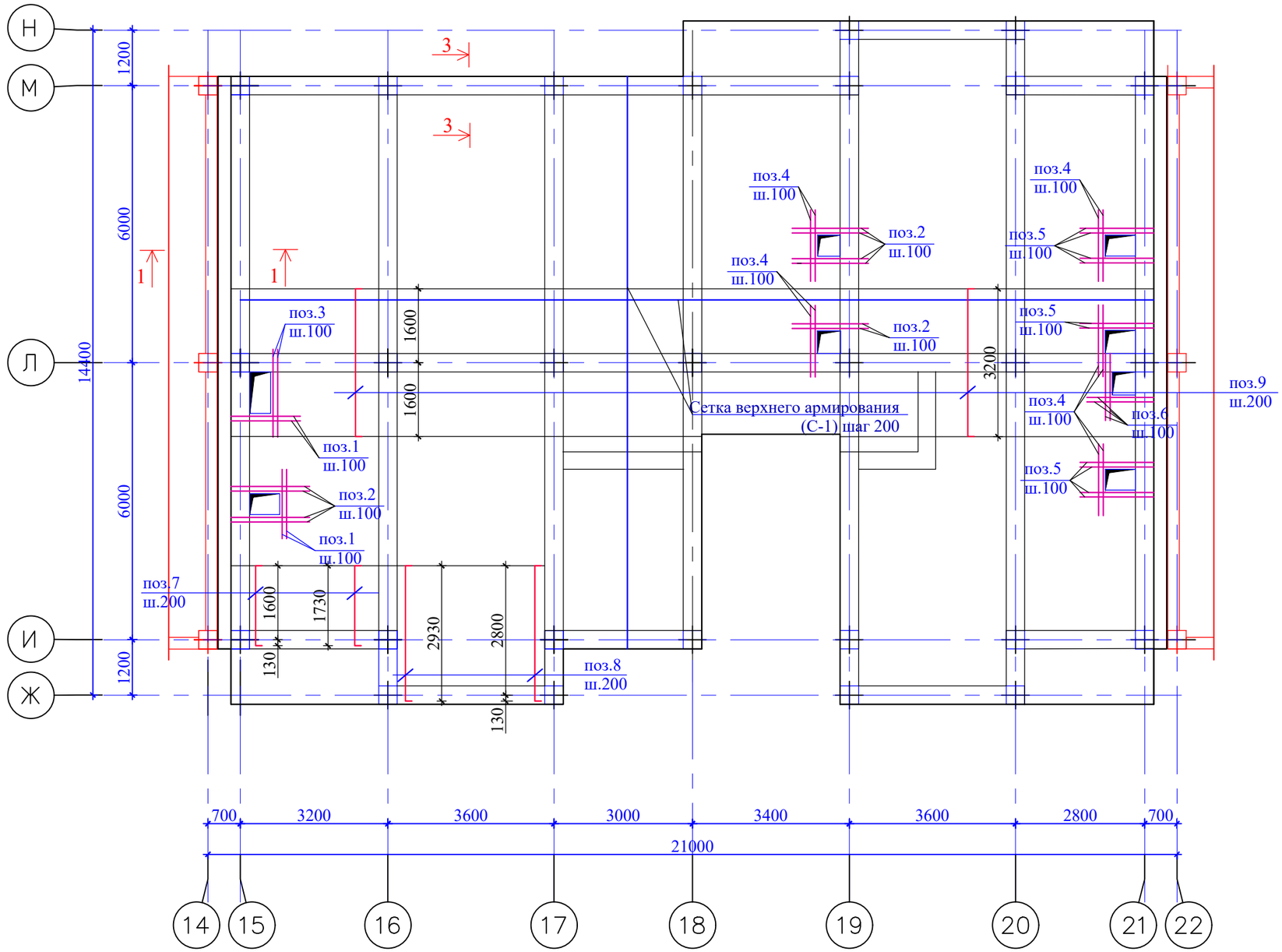

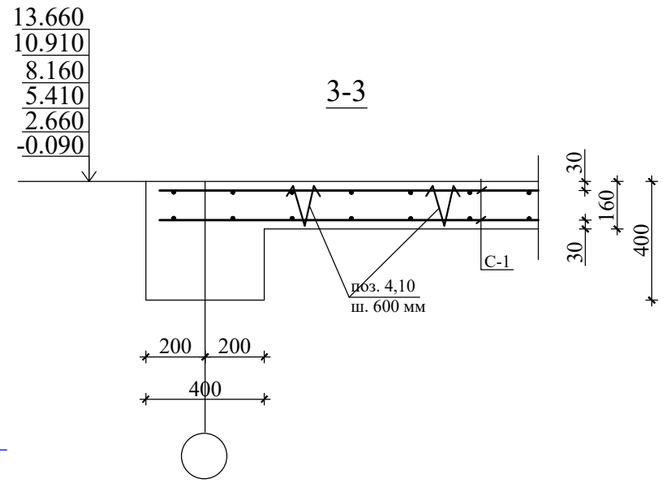

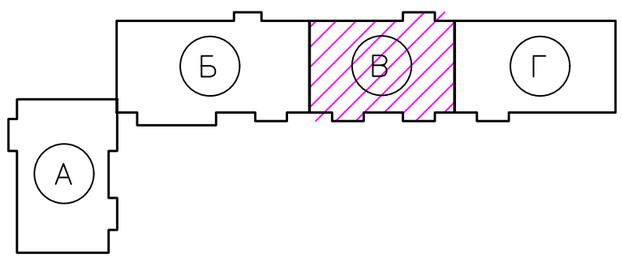

Согласовано			
раздел ГП	Нестеренко		12.17
раздел АР	Гасанова		12.17
раздел КЖ	Тян		12.17
Согласовано			
раздел ОВ	Шилохвостов		12.17
раздел ВК	Жусупов		12.17
раздел ЭОМСС	Умирбеков		12.17

Взам. инв.№ | Подп. и дата | Инв. № подл.

Привязан: для жилого дома пл улице Алашахана 34Л в городе Жезказган.

Нор.кон.	Максутова П.К.		04.23
Испол.	Сергазиева А.		04.23
ИНВ. №			

Изм.	Кол. уч.	Лист	? док.	Подп.	Дата
Проверил		Оспанов			
Исполнил		Тян А.М.			
Норм. конт.		Оспанов			

2017-18-Кж

Строительство многоэтажного арендного жилого дома по ул.Алашахана, 34Е

Многоэтажный арендный 90-квартирный жилой дом Блок В

Стадия	Лист	Листов
РП	42	

Схема верхнего армирования плиты перекрытия на отм. 2.660,5.410, 8.160, 10.910, 13.660 м

ТОО"Дала-Центр" Лицензия № 14013512 от 12.09.2014г.

Формат А3

Схема нижнего армирования плиты перекрытия на отм.15.920 м

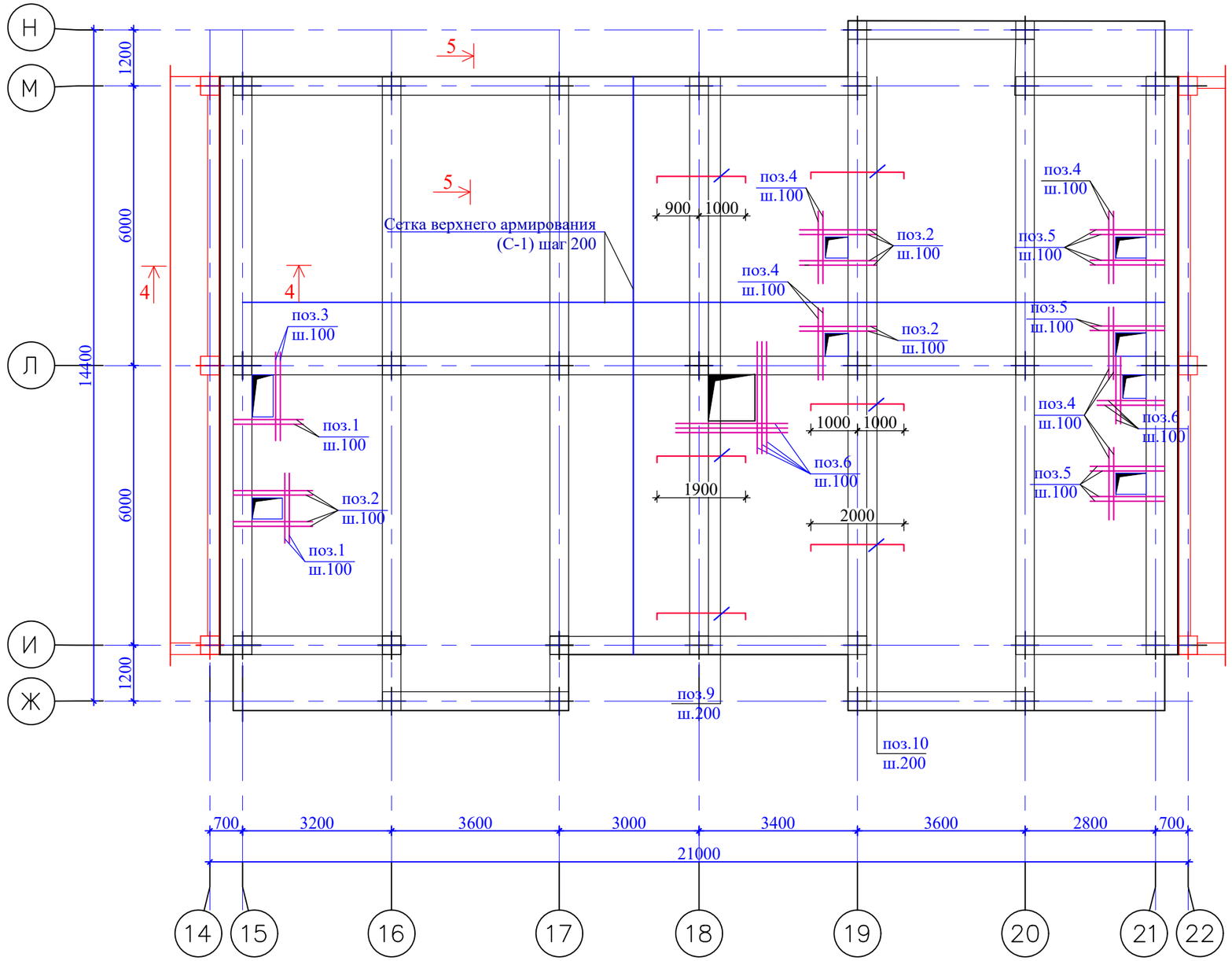

Ведомость деталей

Поз.	Эскиз
15	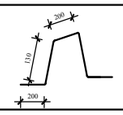
8 - 14	

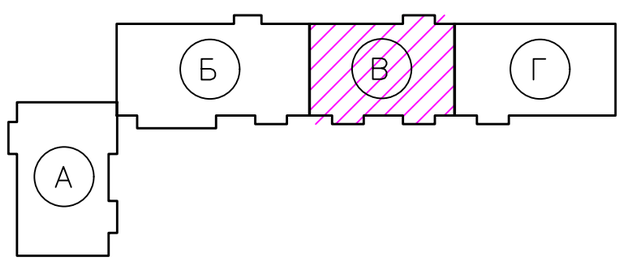

Согласовано

раздел ОВ	Шилохвостов	12.17
раздел ВК	Жусупов	12.17
раздел ЭОМ,СС	Умирбеков	12.17
раздел ПТ	Несте-ренко	12.17
раздел АР	Гасанова	12.17
раздел КЖ	Тян	12.17

Взам. инв. №

Подп. и дата

Инв. № подл.

Привязан: для жилого дома пл улице Алашахана 34Л в городе Жезказган.

Нор.кон.	Максутова П.К.	04.23
Испол.	Сергазиева А.	04.23
ИНВ. №		

Изм.	Кол. уч.	Лист	№ док.	Подп.	Дата
Проверил		Оспанов			
Исполнил		Тян А.М.			
Норм. конт.		Оспанов			

2017-18-Кж

Строительство многоэтажного арендного жилого дома по ул.Алашахана, 34Е

Многоэтажный арендный 90-квартирный жилой дом
Блок В

Стадия	Лист	Листов
РП	43	

Схема нижнего армирования плиты перекрытия на отм. 15.920 м

ТОО"Дала-Центр"
Лицензия № 14013512 от 12.09.2014г.

Формат А3

Схема верхнего армирования плиты перекрытия на отм.15.920 м

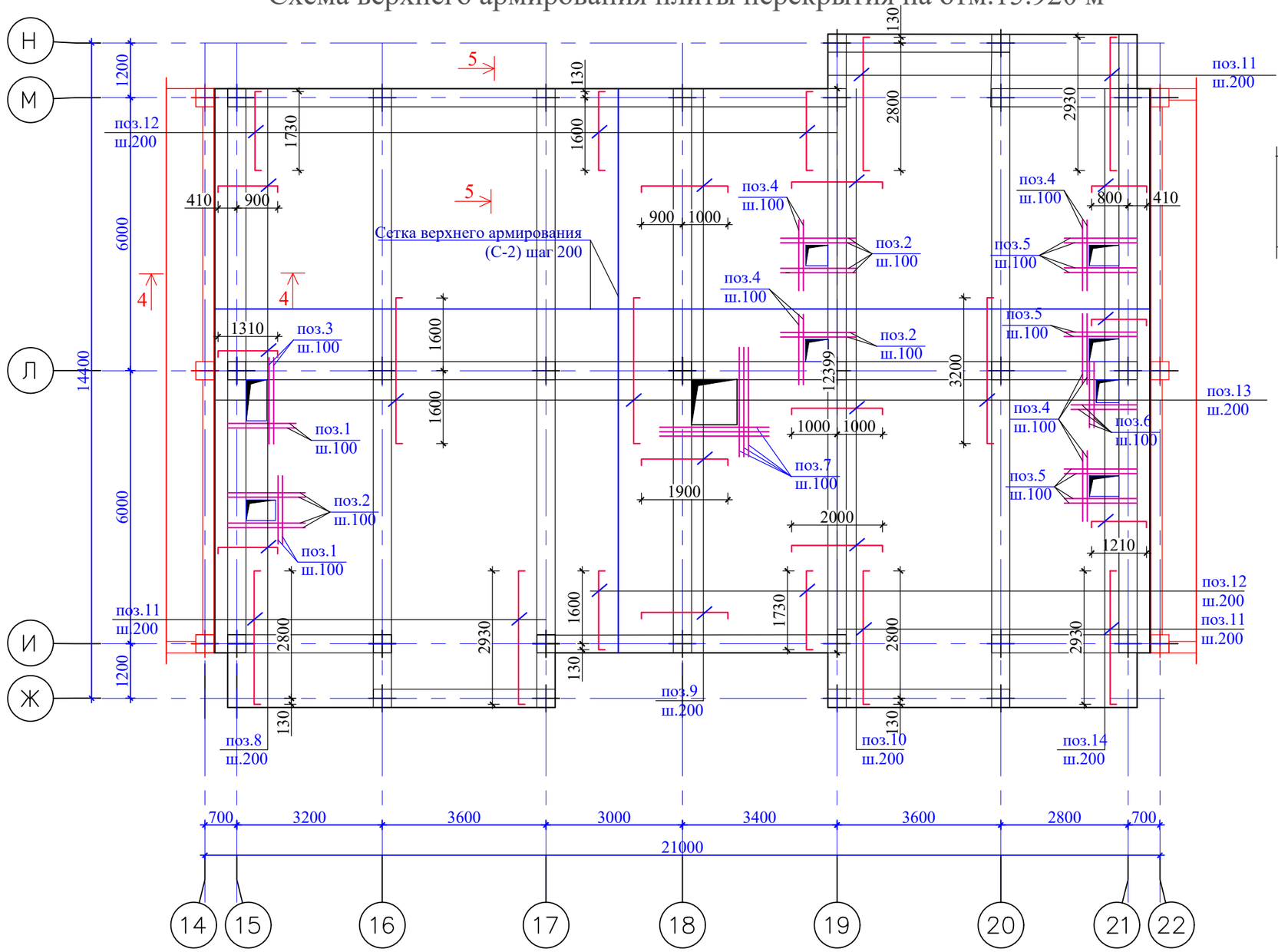

4-4

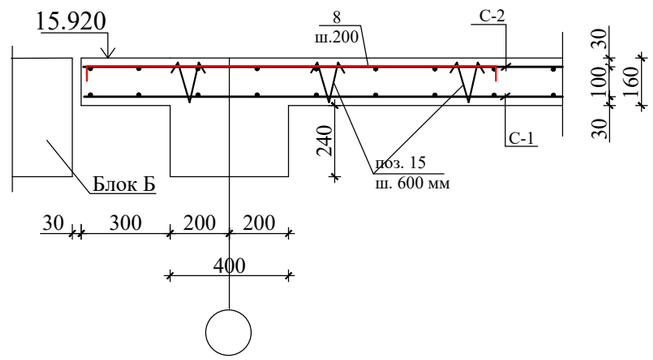

5-5

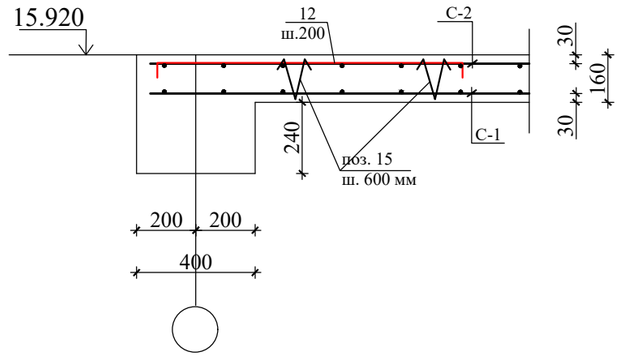

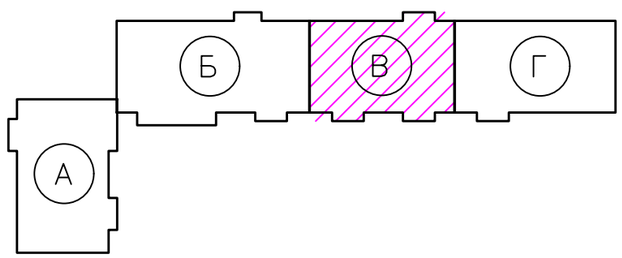

Согласовано

раздел ОВ	Шилохвостов	12.17
раздел ВК	Жусупов	12.17
раздел ЭОМ,СС	Умирбеков	12.17
раздел ПТ	Нестеренко	12.17
раздел АР	Гасанова	12.17
раздел КЖ	Тян	12.17

Взам. инв.№

Подп. и дата

Инв.№ подл.

Привязан: для жилого дома пл улице Алашахана 34Л в городе Жезказган.

Нор.кон.	Максутова П.К.	04.23
Испол.	Сергазиева А.	04.23
ИНВ. №		

Изм.	Кол. уч.	Лист	№ док.	Подп.	Дата
Проверил		Оспанов			
Исполнил		Тян А.М.			
Норм. конт.		Оспанов			

2017-18-Кж

Строительство многоэтажного арендного жилого дома по ул.Алашахана, 34Е

Многоэтажный арендный 90-квартирный жилой дом
Блок В

Стадия	Лист	Листов
РП	44	

Схема верхнего армирования плиты перекрытия на отм. 15.920 м

ТОО"Дала-Центр"
Лицензия № 14013512 от 12.09.2014г.

Формат А3

Спецификация элементов

№ Поз.	Обозначение	Наименование	К-во	Масса ед.кг	Примеч.
		Плита монолитная(тип. этажа)			
		Сетка (низ)			
	Сетка С-1, м²	Ø12А500-200/Ø12А500-2 00(х1,1)	1353	8,88	12014,64
		Сетка (верх)			
	Сетка С-1, м²	Ø12А500-200/ Ø12А500-2 00(х1,1)	1353	8,88	12014,64
1	ГОСТ 34028-2016	Ø16А500, L=1500 мм	40	2.37	94.8
2	//-//	Ø16А500, L=1700 мм	100	2.69	269.0
3	//-//	Ø16А500, L=1900 мм	20	3.0	60.0
4	//-//	Ø16А500, L=1550 мм	100	2.45	245.0
5	//-//	Ø16А500, L=1650 мм	100	2.61	261.0
6	//-//	Ø16А500, L=1450 мм	40	2.3	92.0
7	//-//	Ø12А500, L=1830 мм	30	1,625	48,75
8	//-//	Ø12А500, L=3030 мм	35	2,69	94,15
9	//-//	Ø12А500, L=3300 мм	500	2,93	1465
10	//-//	Ø8А240, L=860 мм,ш.600 в ш.пор.	4005	0,34	1361.7
				Итого	17206.18
	Материалы:	Бетон кл. С20/25, м³		216.7м³	

№ Поз.	Обозначение	Наименование	К-во	Масса ед.кг	Примеч.
		Плита монолитная(тех. этажа)			
		Сетка (низ)			
	Сетка С-1, м²	Ø12А500-200/ Ø12А500-2 00(х1,1)	278.5	8,88	2473,08
9	//-//	Ø12А500, L=2000 мм	63	1.24	78.12
10	//-//	Ø12А500, L=2100 мм	63	1.3	81.9
		Сетка (верх)			
	Сетка С-2, м²	Ø12А500-200/Ø12АА500 -200(х1,1)	278.5	8.88	2468,64
1	ГОСТ 34028-2016	Ø16А500, L=1500 мм	8	2.37	18.96
2	//-//	Ø16А500, L=1700 мм	20	2.69	53.8
3	//-//	Ø16А500, L=1900 мм	4	3.0	12.0
4	//-//	Ø16А500, L=1550 мм	20	2.45	49.0
5	//-//	Ø16А500, L=1650 мм	20	2.61	52.2
6	//-//	Ø16А500, L=1450 мм	8	2.3	18.4
7	//-//	Ø16А500, L=2500 мм	12	3.95	47.4
8	//-//	Ø10А500, L=1410 мм	69	0.88	60.72
9	//-//	Ø10А500, L=2000 мм	63	1.24	78.12
10	//-//	Ø10А500, L=2100 мм	63	1.3	81.9
11	//-//	Ø10А500, L=3030 мм	109	1.88	204.92
12	//-//	Ø10А500, L=1830 мм	105	1.14	119.7
13	//-//	Ø10А500, L=3300 мм	104	2.05	213.2
14	//-//	Ø10А500, L=1310 мм	74	0.81	59.94
15	//-//	Ø8А240, L=860 мм,ш.600 в ш.пор.	950	0,34	323.0
				Итого	5272.38
	Материалы:	Бетон кл С20/25, м³		44.7м³	

Привязан: для жилого дома пл улице Алашахана 34Л в городе Жезказган.

Нор.кон.	Максутова П.К.		04.23
Испол.	Сергазиева А.		04.23
ИНВ. №			

Изм.	Кол.уч.	Лист №	док.	Подпись	Дата
Проверил		Оспанов			
Исполнил		Тян А.М.			
Н.контроль		Оспанов			

2017-18-Кж

Строительство многоэтажного кредитного жилого дома по ул.Алашахана, 34Е

Многоэтажный арендный 90-квартирный жилой дом
Блок Б

Стадия	Лист	Листов
Р П	45	

Спецификация элементов плиты перекрытия.(Тип. и тех. этажей)

ТОО"Дала-Центр"
Лицензия № 14013512 от 12.09.2014г.

Формат А3

План перекрытия (вх. гр.)

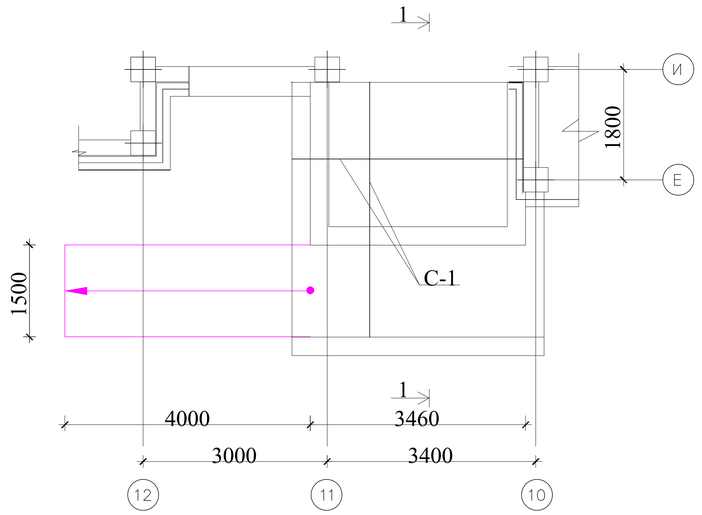

Разрез 1-1

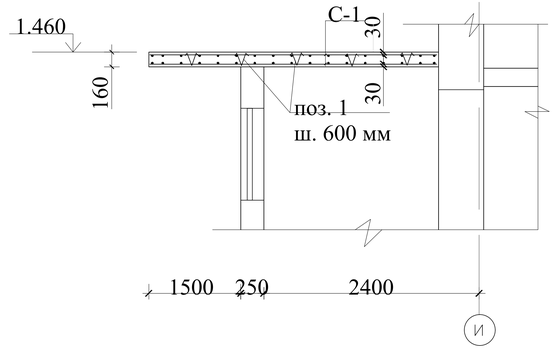

Спецификация элементов

№ Поз.	Обозначение	Наименование	К-во	Масса ед.кг	Примеч.
		Плита монолитная			
		Сетка (низ)			
	Сетка С-1, м²	Ø12А500-200/ Ø12А500-2 00(х1,1)	17.21	8,88	152,82
		Сетка (верх)			
	Сетка С-1, м²	Ø12А500-200/ Ø12А500-2 00(х1,1)	17.21	8,88	152,82
1	//-//	Ø8А240, L=890 мм,ш.600 в ш.пор.	40	0,34	13.6
				Итого	176.76
	Материалы:	Бетон кл. С20/25, м³		2,75 м³	

Привязан: для жилого дома пл улице Алашахана 34Л в городе Жезказган.

Нор.кон.	Максутова П.К.		04.23
Испол.	Сергазиева А.		04.23
ИНВ. №			

Изм.	Кол.уч.	Лист № док.	Подпись	Дата
Проверил		Оспанов		
Исполнил		Тян А.М.		
Н.контроль		Оспанов		

2017-18-Кж

Строительство многоэтажного кредитного жилого дома по ул.Алашахана, 34Е

Многоэтажный арендный 90-квартирный жилой дом Блок В

Стадия	Лист	Листов
РП	46	

План перекрытия(вх. гр.). Разрез 1-1 Спецификация элементов.

ТОО"Дала-Центр" Лицензия № 14013512 от 12.09.2014г.

Формат А3

Разрез 1 - 1

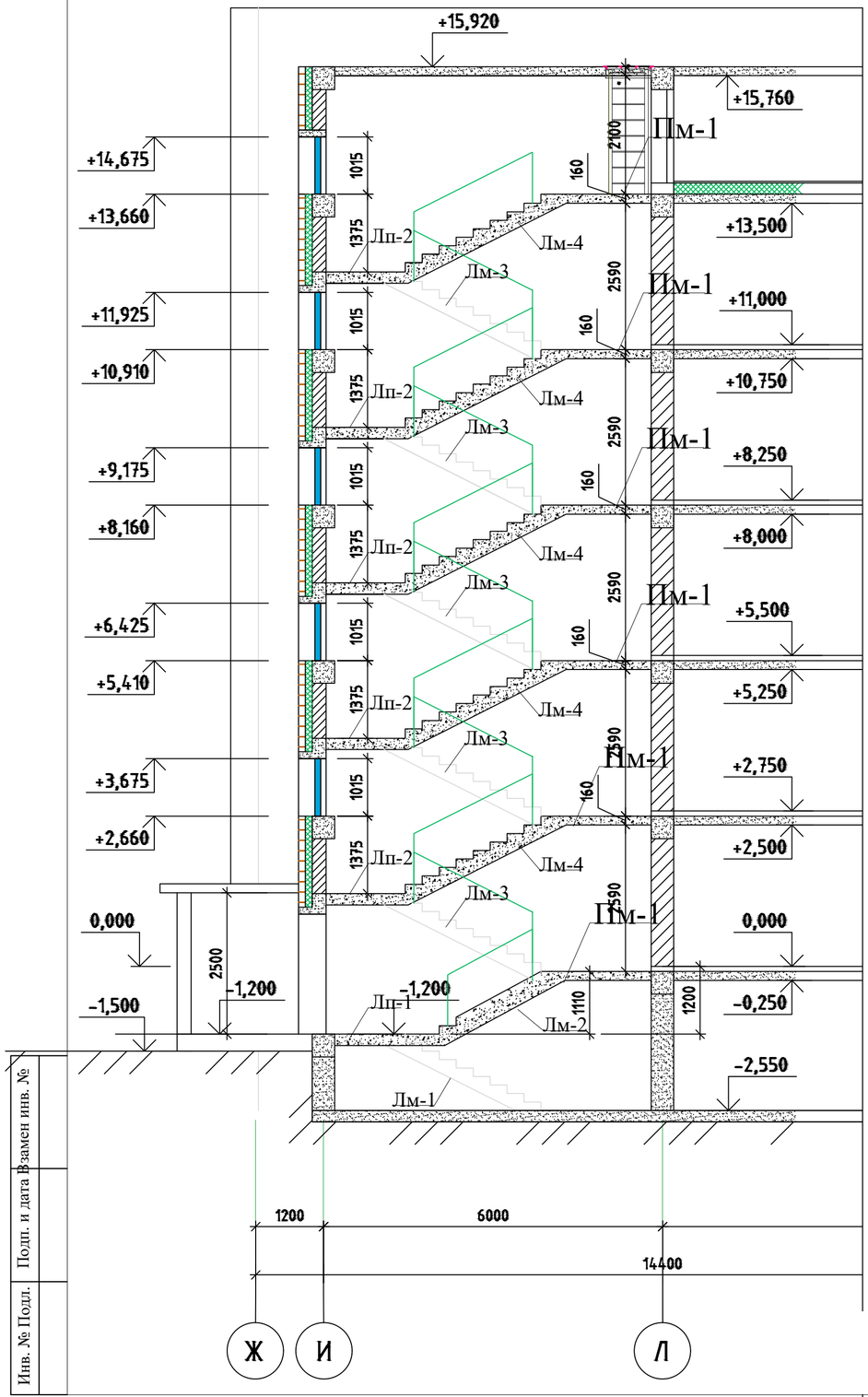

План лестничной клетки Лк-1 на отм. 0,000.

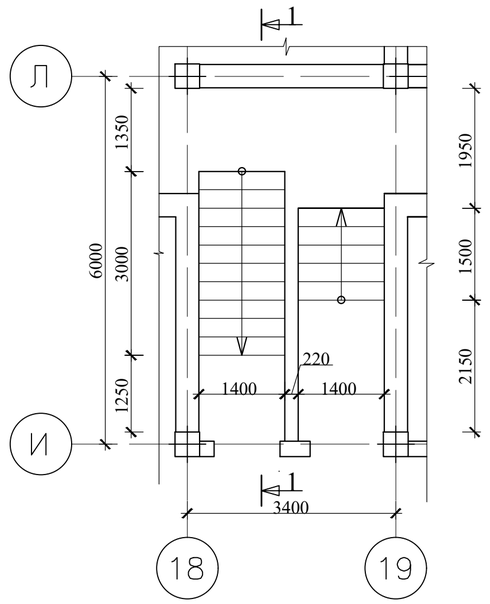

План лестничной клетки Лк-1 типового этажа (2 - 7 этаж).

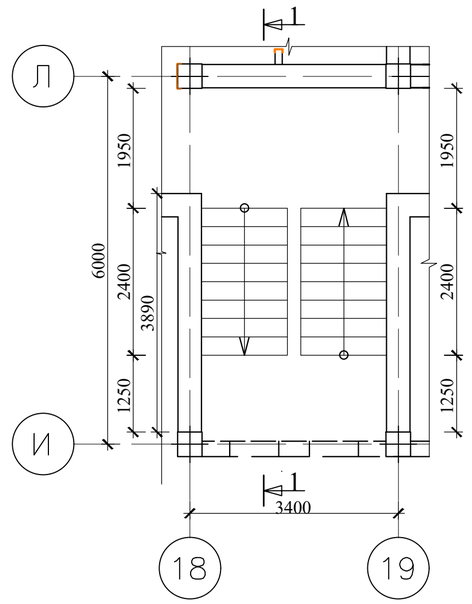

Спецификация элементов и материалов на лестничную клетку Лк-1.

№ п/п	Обозначение	Наименование	Кол-во	Масса, кг	Примеч.
	Лк-1	Лестничная клетка, шт.	1		
Лм-1	См. лист Кж-51	Лестничный марш, шт.	1	137,51	137,51
Лм-2	-//-	-//-	1	122,32	122,32
Лм-3	См. лист Кж-52	-//-	5	147,44	737,2
Лм-4	-//-	-//-	5	147,44	737,2
Лп-1	См. лист Кж-53	Лестничная площадка, шт.	1	286,33	286,33
Лп-2	См. лист Кж-54	-//-	5	256,56	1282,8

Привязан: для жилого дома пл улице Алашахана 34Л в городе Жезказган.

Нор.кон.	Максутова П.К.		04.23
Испол.	Сергазиева А.		04.23
ИНВ. №			

Изм.	Кол.уч.	Лист	№док.	Подпись	Дата	2017-18-КЖ			
						Строительство многоэтажного арендного жилого дома по ул.Алашахана, 34Е			
ГИП		Каржаува				Блок В	Стадия	Лист	Листов
Проверил		Оспанов					Р П	47	
Исполнил		Сенченко							
Норм. конт.		Оспанов				План, разрез лестничной клетки Лк-1. Спецификация.	ТОО "Дала–Центр" Лицензия № 14013512 от 12.09.2014г.		

Подп. и дата | Взамен инв. № | Инв. № Подл.

Лестничный марш Лм-1

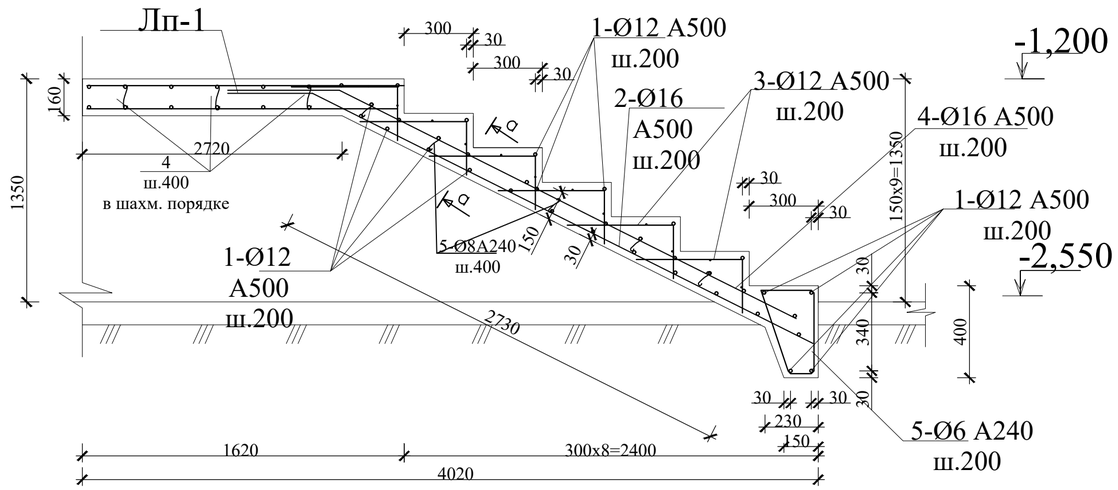

Сечение а - а

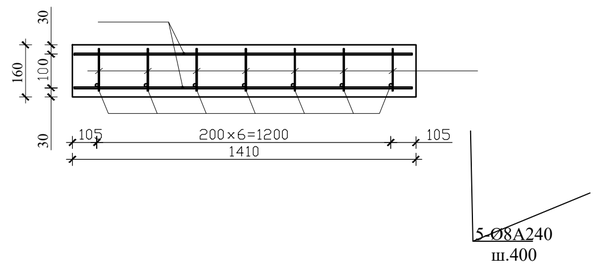

Ведомость деталей

Поз.	Эскиз
3	410, 190
5	330, 400, 360, 90

Лестничный марш Лм-2

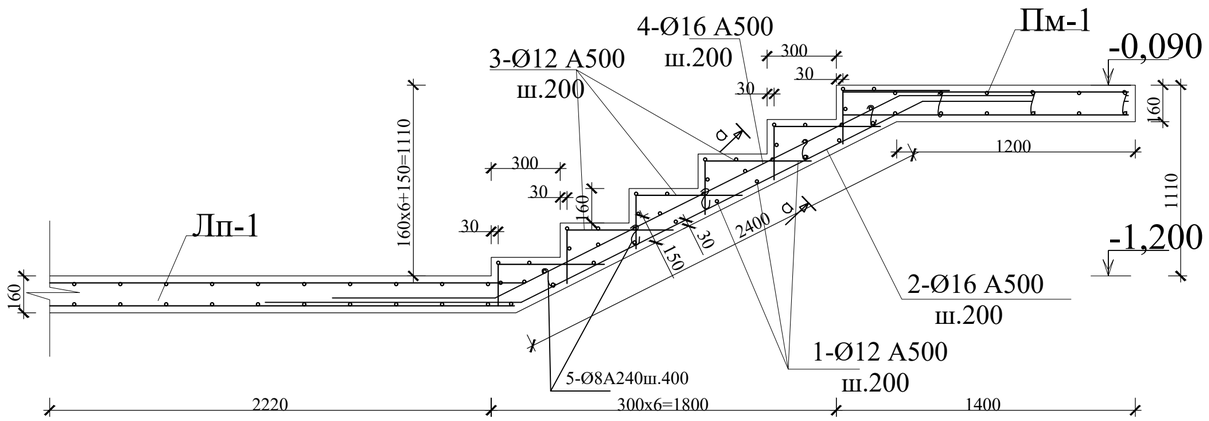

Спецификация элементов и материалов на лестничный марш Лм-1, Лм-2

№ поз.	Обозначение	Наименование	К-во	Масса ед.кг	Прим.
	Лм-1	Лестничный марш			
1	ГОСТ 34028-2016	Ø12 А500, L=1380мм, шт.	46	1,225	56,35
2	-//-	Ø16 А400, L=4050мм, шт.	7	6,4	44,8
3	-//-	Ø12 А400, L=600мм, шт.	42	0,533	22,38
4	-//-	Ø16 А400, L=3950мм, шт.	14	6,24	87,37
5	-//-	Ø8 А240, L=340мм, шт.	36	0,13	4,68
	Материалы:	Бетон кл. В25, м³	1,2		
	Лм-2	Лестничный марш			
1	ГОСТ 34028-2016	Ø12 А500, L=1380мм, шт.	37	1,225	45,33
2	-//-	Ø16 А400, L=2400мм, шт.	7	3,792	26,54
3	-//-	Ø12 А500, L=600мм, шт.	49	0,533	26,12
4	-//-	Ø16 А400, L=1100мм, шт.	14	1,738	24,33
5	-//-	Ø3 А240, L=340мм, шт.	30	0,13	4,5
	Материалы:	Бетон кл. С20/25 м³	0,8		

Взамен инв. №

Подп. и дата

Инв. № Подл.

Привязан: для жилого дома пл улице Алашахана 34Л в городе Жезказган.

Нор.кон.	Максутова П.К.	04.23
Испол.	Сергазиева А.	04.23
ИНВ. №		

Изм.	Кол.уч.	Лист	№док.	Подпись	Дата
ГИП		Каржауова			
Проверил		Оспанов			
Исполнил		Сенченко			
Норм. конт.		Оспанов			

2017-18-КЖ

Строительство многоэтажного арендного жилого дома по ул.Алашахана, 34Е

Блок В

Стадия	Лист	Листов
Р П	48	

Лестничный марш Лм-1, Лм-2. Спецификация.

ТОО" Дала– Центр"
Лицензия № 14013512
от 12.09.2014г.

Спецификация элементов и материалов на лестничный марш Лм-3, Лм-4

№ поз.	Обозначение	Наименование	К-во	Масса ед.кг	Прим.
	Лм-3, Лм-4	Лестничный марш			
1	ГОСТ 34028-2016	Ø12 А500, L=1380мм	46	1,225	56,35
2	-//-	Ø16 А500, L=5000мм	7	7,9	55,3
3	-//-	Ø12 А500, L=600мм	63	0,533	33,58
4	-//-	Ø16 А500, L=4800мм	14	7,58	106,18
5	-//-	Ø8 А240, L=340мм, шт.	44	0,13	5,72
	Материалы:	Бетон кл. С20/25, м³	0,9		

Лестничный марш Лм-3

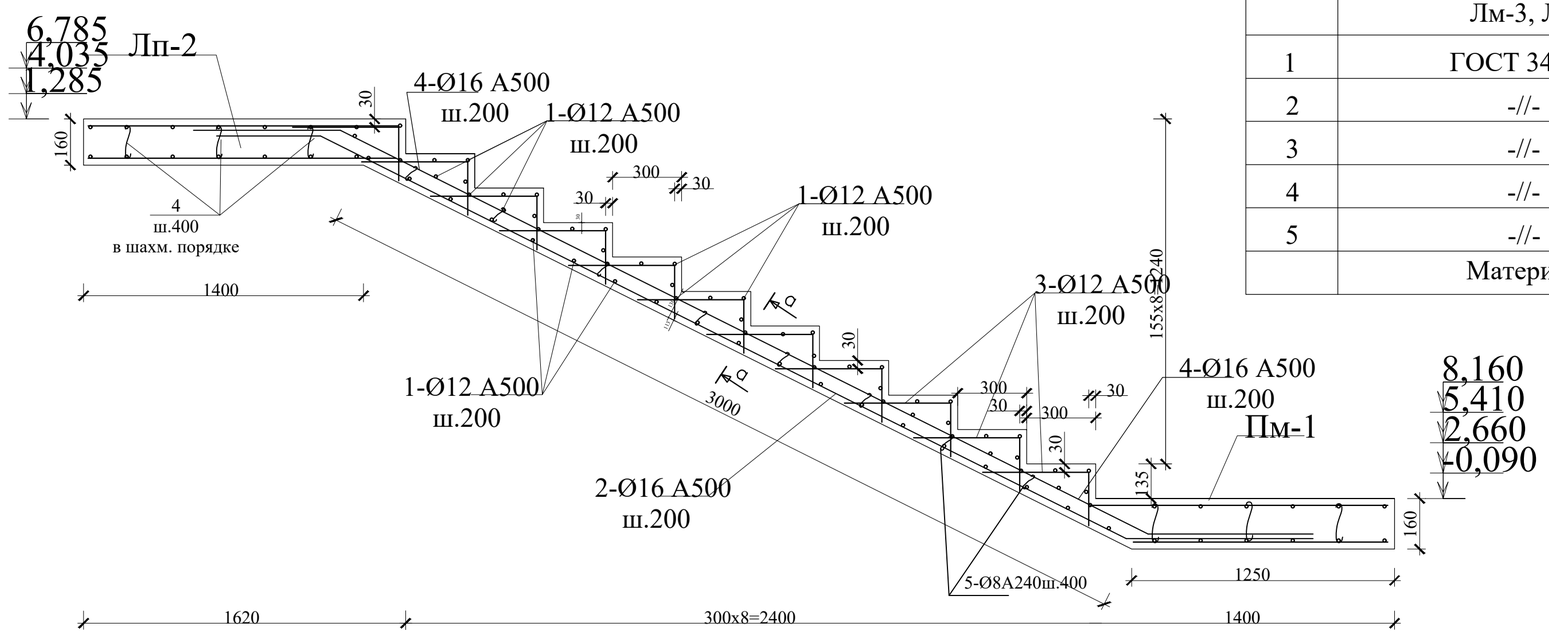

Ведомость деталей

Поз.	Эскиз
3	410 / 190

Лестничный марш Лм-4

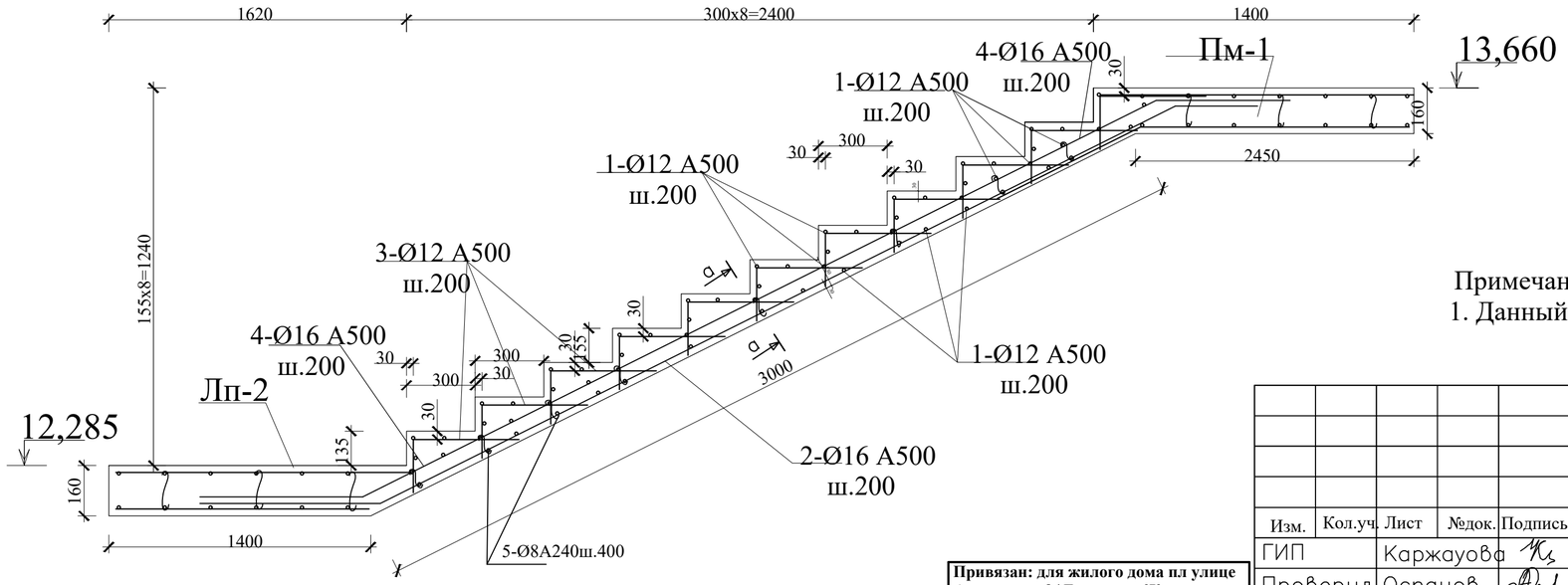

Сечение а - а

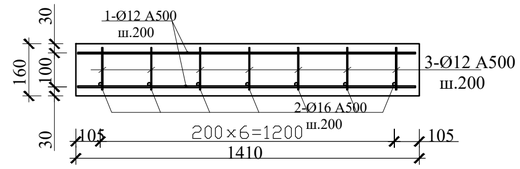

Примечание:
1. Данный лист см. с листами Кж-

Привязан: для жилого дома пл улице Алашахана 34Л в городе Жезказган.

Нор.кон.	Максутова П.К.		04.23
Испол.	Сергазиева А.		04.23
ИНВ. №			

Изм.	Кол.уч.	Лист	№док.	Подпись	Дата	2017-18-КЖ			
						Строительство многоэтажного арендного жилого дома по ул.Алашахана, 34Е			
ГИП		Каржаова				Блок В	Стадия	Лист	Листов
Проверил		Оспанов					Р П	49	
Исполнил		Сенченко				Лестничный марш Лм-3, 4. Спецификация.	ТОО" Дала– Центр" Лицензия № 14013512 от 12.09.2014г.		

Подп. и дата | Взамен инв. № | Инв. № Подл.

Лестничная площадка Лп-1
(нижнее армирование)

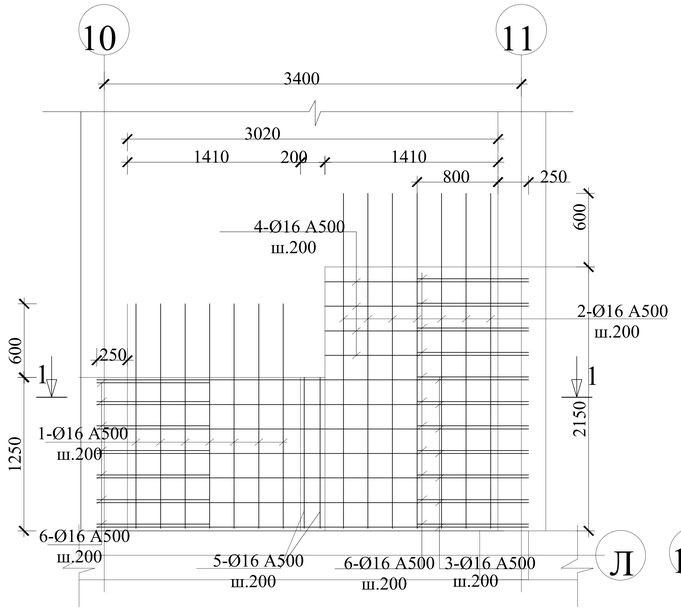

Ведомость деталей

Поз.	*Эскиз*
12	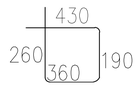

Лестничная площадка Лп-1
(верхнее армирование)

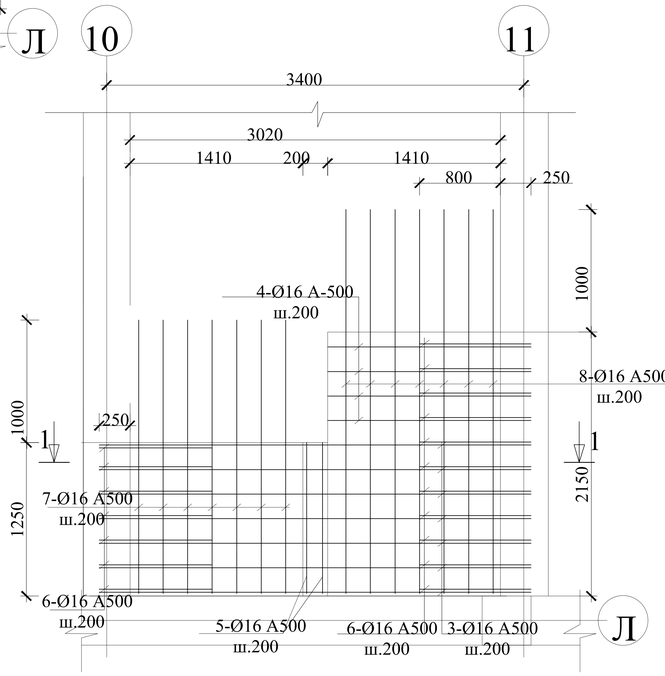

1 - 1

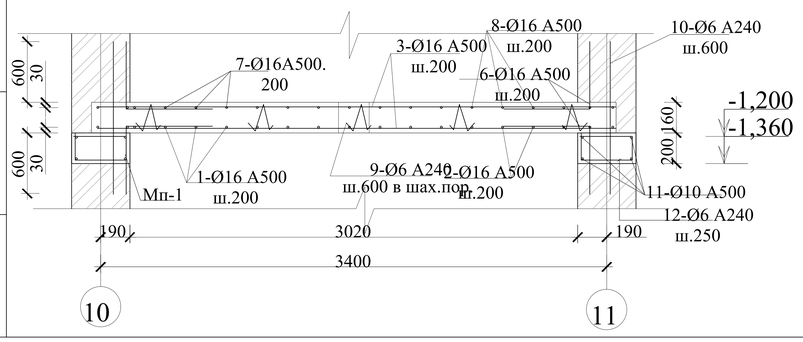

Спецификация элементов и материалов на лестничную площадку Лп-1

№ поз.	Обозначение	Наименование	К-во	Масса ед.кг	Прим.
	Лп-1	Лестничная площадка			
1	ГОСТ 34028-2016	Ø16 A500, L=1850мм, шт.	7	2,923	20,46
2	-//-	Ø16 A500, L=2750мм, шт.	7	4,345	30,42
3	-//-	Ø16 A500, L=3520мм, шт.	14	5,562	77,87
4	-//-	Ø16 A500, L=1660мм, шт.	8	2,623	20,98
5	-//-	Ø16 A500, L=1250мм, шт.	4	1,975	7,9
6	-//-	Ø16 A500, L=1050мм, шт.	36	1,659	59,72
7	-//-	Ø16 A500, L=2250мм, шт.	7	3,555	24,89
8	-//-	Ø16 A500, L=3150мм, шт.	7	4,977	34,84
9	-//-	Ø6 A240, L=900мм, шт.	24	0,209	5,02
10	-//-	Ø6 A240, L=1360мм, шт.	14	0,302	4,23
		Итого:			286,33
	Материалы:	Бетон кл. С20/25, м³	0,8		
	Мп-1	Монолитная подушка, шт.	2		
11	-//-	Ø10 A500, L=4100мм, шт.	4	2,53	10,12
12	-//-	Ø6 A240, L=1250мм, шт.	17	0,278	4,73
		Итого:			14,85
	Материалы:	Бетон кл. С20/25 м³	0,3		

Примечание:
1. Данный лист см. с листами Кж-

Изм.	Кол.уч.	Лист	№док.	Подпись	Дата	2017-18-КЖ
ГИП		Каржаова				Строительство многоэтажного арендного жилого дома по ул.Алашахана, 34Е
Проверил		Оспанов				Блок В — Стадия: Р П; Лист: 50; Листов:
Исполнил		Сенченко				
Норм. конт.		Оспанов				Лестничная площадка Лп-1. Спецификация.

Привязан: для жилого дома пл улице Алашахана 34Л в городе Жезказган.

Нор.кон.	Максутова П.К		04.23
Испол.	Сергазиева А.		04.23
ИНВ. №			

ТОО" Дала– Центр"
Лицензия № 14013512
от 12.09.2014г.

Лестничная площадка Лп-2
(нижнее армирование)

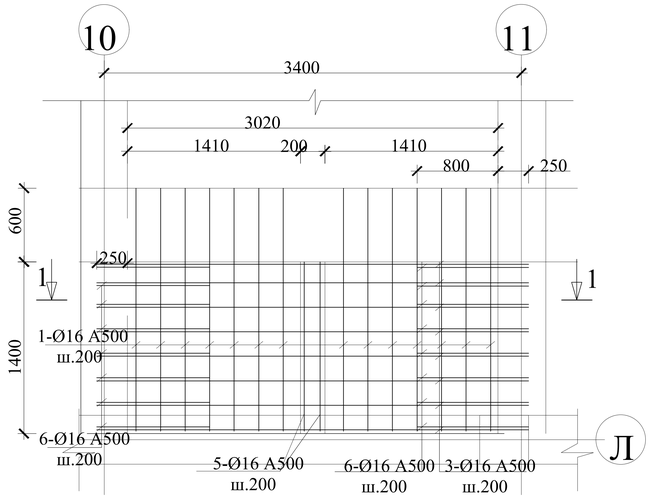

Ведомость деталей

Поз.	*Эскиз*
12	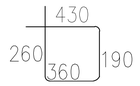

Лестничная площадка Лп-2
(верхнее армирование)

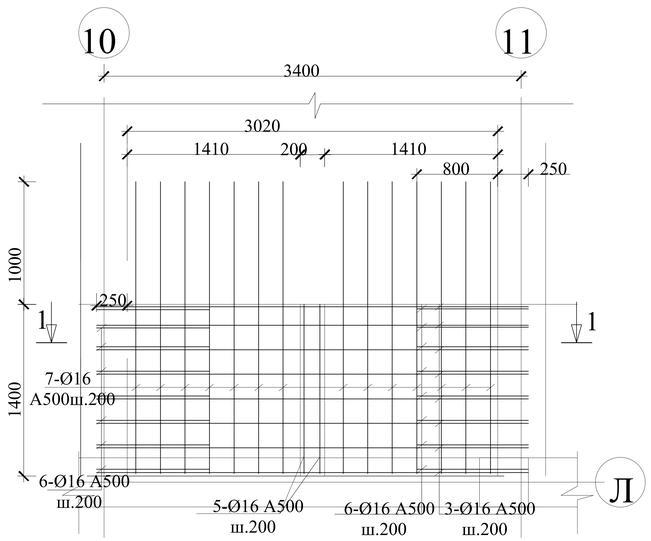

Спецификация элементов и материалов на лестничную площадку Лп-2

№ поз.	Обозначение	Наименование	К-во	Масса ед.кг	Прим.
	Лп-2	Лестничная площадка			
1	ГОСТ34028-2016	Ø16 A500, L=2000мм, шт.	14	3,16	44,24
3	-//-	Ø16 A500, L=3520мм, шт.	16	5,562	88,99
5	-//-	Ø16A500, L=1250мм, шт.	4	1,975	7,9
6	-//-	Ø16 A500, L=1050мм, шт.	32	1,659	53,09
7	-//-	Ø16 A500, L=2400мм, шт.	14	3,792	53,09
9	-//-	Ø6 A240, L=900мм, шт.	24	0,209	5,02
10	-//-	Ø6 A240, L=1360мм, шт.	14	0,302	4,23
		Итого:			256,56
	Материалы:	Бетон кл. С20/25м³	0,7		
	Мп-1	Монолитная подушка, шт.	2		
11	-//-	Ø10 A500, L=4100мм, шт.	4	2,53	10,12
12	-//-	Ø6 A240, L=1250мм, шт.	17	0,278	4,73
		Итого:			14,85
	Материалы:	Бетон кл. С20/25, м³	0,3		

1 - 1

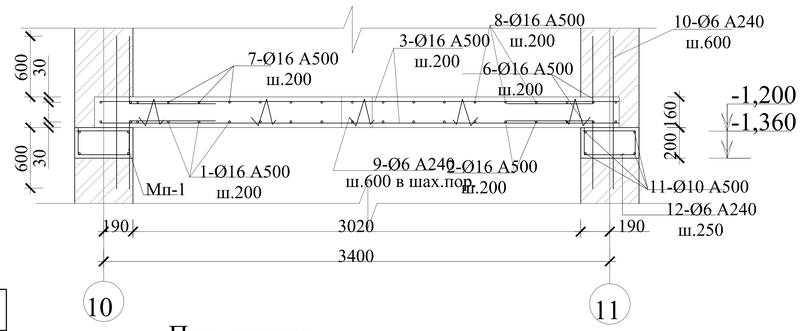

Примечание:
1. Данный лист см. с листами Кж-

Ведомость расхода стали, кг

Марка элемента	Арматура ГОСТ 34028-2106									Общий расход кг
	A A240			A						
	Ø6 A		Итого	Ø10 A	Ø12 A	Ø16 A			Итого	
Лестница	57.33		57.33		1049.48	2196.55			3246.03	3303.36
Мп-1(10шт.)	4.73		4.73	10.12					10.12	14.85

Привязан: для жилого дома пл улице Алашахана 34Л в городе Жезказган.

Нор.кон.	Максутова П.К		04.23
Испол.	Сергазиева А.		04.23
ИНВ. №			

Изм.	Кол.уч.	Лист	№док.	Подпись	Дата			
ГИП		Каржаова				2017-18-КЖ		
Проверил		Оспанов				Строительство многоэтажного арендного жилого дома по ул.Алашахана, 34Е		
Исполнил		Сенченко				Блок В	Стадия	Лист	Листов
Норм. конт.		Оспанов					Р П	51	
						Лестничная площадка Лп-2. Спецификация.	ТОО" Дала– Центр" Лицензия № 14013512 от 12.09.2014г.	

Подп. и дата | Взамен инв. № | Инв. № Подл.