Ген.проектировщик: ТОО"Дала - Центр"
№ 14013512 от 12.09.2014 г.

Заказчик: ГУ "Отдел строительства города Жезказгана"

РАБОЧИЙ ПРОЕКТ

Строительство многоэтажного арендного жилого дома по ул.Алашахана, 34Е г.Жезказган Карагандинской области. (Без наружных инженерных сетей)

Том 4 Альбом 3
Конструкции железобетонные
Блок Г

Директор	Мелдебеков Г		11.22	**Привязан: для жилого дома пл улице Алашахана 34Л в городе Жезказган.**	**ТОО "КазЦентрПроект" ГСЛ № 22005983**
ГИП	Максутова П.К		11.22		
Исполнил	Сергазиева А.			"Разработка проектно-сметной документаций к жилому дому по улице Алашахана 34Л, в городе Жезказган (привязка)".	

Директор Оспанов А.С

ГИП Каржауова М.М

2018г.

ОБЩАЯ ЧАСТЬ

Рабочий проект по конструктивному разделу проекта разработан на основании задания на проектирования, АПЗ, а также архитектурногои инженерного разделов проекта к объекту "Строительство многоэтажного арендного жилого дома по ул.Алашахана, 34Е". Рабочие чертежи проекта разработаны в соответствии с действующими нормативными документами, действующими на территории Республики Казахстан:

№п/п	Обозначение	Прим.
1	СП РК 3.04-102-2014 "Бетонные и железобетонные конструкции"	
2	СП РК 3.02-137-2013 "Крыши и кровли"	
3	СП РК 3.02-101-2012 (по состоянию на 10.10.2016г.) "Жилые здания"	
4	СП РК 3.06-101-2012 "Доступность зданий и сооружений для маломобильных групп населения"	
5	СП РК 2.02-101-2014 "Пожарная безопасность зданий и сооружений"	
6	СП РК 2.01-101-2013 "Защита строительных конструкций от коррозии"	
7	СП РК 2.04-01-2017"Строительная климатология"	
8	НТП РК 01-01-3.1-2017"Нагрузки и воздействия"	
9	НТП РК 05-01-2011"Деревянные конструкции"	
10	СП РК 5.02-02-2010 "Каменные и армокаменные конструкции"	
11	СП РК 5.01-102-2013"Основания зданий и сооружений"	
12	СП РК 50-101-2004"Проектирование и устройство оснований и фундаментов зданий и сооружений"	
13	СН РК 1.02.03-201"Порядок разработки, согласования, утверждения и состав проектной документации на строительство"	

Защита строительных конструкций от коррозии

В проекте принято, что грунты и грунтовые воды не агрессивны по отношению к ж/бетону. Проектом предусмотрены следующие антикоррозийные мероприятия:

- бетоны марки W 6 по водонепроницаемости для стен и покрытий;
- обетонирование или металлизация всех закладных и соединительных изделий;
- окраска всех необетонированных металлоконструкций и трубопроводов.

Закладные изделия ж/бетонных конструкций и соединительные изделия, а также другие стальные элементы, оговоренные на соответствующих чертежах проекта, подлежат защите от коррозии слоем алюминия или цинка толщиной 200мкм, наносимого методом металлизации. Необетонированных металлоконструкций (лестницы, люки) подлежат окраске за 4 раза эмалью ХС-710 по одному слою краски ХС-720 и грунта ВЛ-023. Трубопроводы окрасить 3 слоями лака ХС-76 на растворителе Р -4 по слою ХС-04.

Технические решения, принятые в рабочих чертежах, соответствуют требованиям экологических, санитарно-гигиенических, противопожарных и других норм и обеспечивают безопасную для жизни и здоровья людей эксплуатацию объекта при соблюдении предусмотренных чертежами мероприятий.
Главный инженер проекта _____ Каржаова М.М.

Противопожарные мероприятия

Все деревянные конструкции обработать антисептиком и подвергнуть глубокой пропитке антипиренами с поглощением солей не менее 75 кг/м3.

Металлические конструкции окрасить огнезащитной пастой ВПМ.

Антикоррозийные мероприятия

Защита несущих конструкции фундаментов от коррозии полностью соответствует требованиям СП РК 2.01-101-2013

Выступающие из бетона части закладных изделий, доступные для возобновления защитных покрытий, покрасить эмалью ПФ-115 (два слоя), толщиной 55мкм, по грунту ГФ-021 (один слой).

Толщина покрытия на лицевой плоскости закладных 50 мкм, на остальных плоскостях и анкерах на расстоянии 50мм от лицевой плоскости - 150мкм.

Все металлические конструкции покрасить эмалью ПФ115. Все деревянные конструкции и детали должны быть защищены от гниения, возгорания и поражения древоточцами согласно

НТП РК 05-01-11-2011«Защита деревянных конструкций» и серии 2.160-9.1. Все металлические изделия, конструкции и закладные детали должны иметь антикоррозийное покрытие согласно СП РК 2.01-101-2013 «Защита строительных конструкций от коррозий». При производстве и приемке работ по защите от коррозии руководствоваться этим же СП РК

Характеристика района строительства

Район строительства характеризуется следующими природно-климатическими условиями, принятыми для проектирования:

- район строительства - г.Жезказган Карагандинская область;
- сейсмичность района - 5 баллов;
- климатический район строительства - IIIВ
- расчетная зимняя температура наружного воздуха: - наиболее холодной пятидневки - -29,6
- нормативное значение: - вес снегового покрова - 1,2кПа - ветровое давление - 0,56кПа- толщина стенки гололеда - 10мм.

Основанием фундаментов служит дресвяно щебеночный грунт дресва мелкий и крупный щебень малопрочных мергелей с суглинистым заполнителем до 30% плотный в состояние естественной влажности

Грунтовые воды на участке в период изысканий выработками не вскрыты.

По суммарному содержанию легко- и среднерастворимых солей(1,573--2,750%) рыхлые грунты преимущественно относятся к незасоленным

Грунты по содержанию сульфатов являются к бетонам марки W4 по водонепроницаемости на простых, шлакопортландцементе и цементах с минеральными добавками среднеагресивными, на сульфатостойких цементах-неагрессивными.

Плотность сопротивлениегрунта для суглинков - 1,74 г/см³;
- плотность скального грунта - 1,98 г/см³.

Расчетная глубина промерзания грунтов для суглинков - 137см.
Расчетная глубина проникновения нулевой изотермы 0°С в грунт - 171см.
Степень огнестойкости - II. Степень долговечности - II.

Конструктивное решение.

Жилой дом состоит из четырех блоков. Конструктивное решение - каркасное, в виде монолитных ж/б колонн и ригелей в продольном и поперечном направлении со всеми жесткими узлами сопряжений и горизонтальными монолитными ж/б перекрытиями воспринимающие нагрузки во всех направлениях.

- ***блок*** Г- 4-хэтажный, с подвалом и техническим этажом, прямоугольной формы в плане, с выступающими и западающими частями здания, размером по осям 21,8х13,2м. Высота этажа 2,75м, подвала - 2,55м.

За условную отметку 0,000 принято считать уровень чистого пола 1-го этажа, что соответствует абсолютной отметки 376,80

Фундаменты монолитные ж/б перекрестно ленточные сечением 1000х600 мм. Бетон класса С16/20, глубина заложения 1950 мм от уровня земли. Под фундаменты предусмотреть бетонную подготовку толщиной 100мм из бетона класса С8/10 Фундаменты под перегородки бетонировать одновременно с бетонным полом.

Стены подвала - монолитные ж/б толщиной 400 мм Бетон кл. С16/20 Колонны - монолитные ж/б сечением 400х400 мм бетон кл.С20/25

Ригеля - монолитные ж/б сечением 400х400 мм бетон кл. С20/25 Перекрытия - монолитные, толщиной 160мм. Бетон кл. С20/25

Стены лифтовой шахты - монолитные ж/б толщиной 200 мм Бетон кл. С20/25

Площадки и марши - монолитные ж/б. Бетон кл.С20/25

Наружные стены - заполнение каркаса из пеноблоков толщиной 250мм с дополнительным утеплением 100мм и облицовочным кирпичом толщиной 120мм.

Перегородки межквартирные - из обыкновенного кирпича толщиной 380мм включены в работу каркаса. Перегородки межкомнатные - из обыкновенного кирпича толщиной 120мм.

В кирпичных стенах и перегородках над проемами запроектированы брусковые железобетонные перемычки по серии 1.038.1-1 выпуск 1. Крепление ненесущих стеновых конструкций к несущим ж/б конструкциям выполнить соединительными элементами, привариваемыми к закладным изделиям анкерными болтами.

Крыша плоская ж/б с устройством внутреннего водостока.

Согласовано

раздел ОВ	Шилохвостов	11.22
раздел ВК	Жусупов	11.22

Согласовано

раздел ПП	Нестеренко	11.22
раздел АР	Гасанова	11.22
раздел ЭО,СС	Умирбеков	11.22

Взамен инв. №

Подп. и дата

Инв. № Подл.

Директор	Мелдебеков Г		11.22
ГИП	Максутова П.К		11.22
Исполнил	Сергазиева А.		

Привязан: для жилого дома пл улице Алашахана 34Л в городе Жезказган.

ТОО "КазЦентрПроект" ГСЛ № 22005983

"Разработка проектно-сметной документаций к жилому дому по улице Алашахана 34Л, в городе Жезказган (привязка)".

2017-18-КЖ

Строительство многоэтажного арендного жилого дома по ул.Алашахана, 34Е

Изм.	Кол.уч.	Лист	№док.	Подпись	Дата
ГИП		Каржаова			
Проверил		Оспанов			
Исполнил		Сенченко			
Норм. конт.		Оспанов			

Блок Г

Стадия	Лист	Листов
Р П	1	

Общие указания.

ТОО"Дала-Центр" Лицензия № 14013512 от 12.09.2014г.

Перечень актов освидетельствования скрытых работ

Наименование актов	Обоснование	Примечание
Геодезические работы по СН РК 1.03-03-2018		
Акт приемки геодезической разбивочной основы для строительства	прилож.7	с исполнительной схемой
Акт приемки-передачи результатов геодезических работ при строительстве зданий, сооружений	прилож.8	с исполнительной схемой и разбивочными схемами
Основания и фундаменты по СН РК 5.01-01-2013		
Акт приемки естественного основания	п.1.11, прилож. 2, п.1А	
Акт приемки обратных засыпок и оснований под полы	п.4.26, прилож. 2, п.1Д	
Проектирование бетонных и железобетонных конструкций из тяжелых бетонов без предварительного напряжения арматуры по НТП РК 02-01-1.1-2011		
Акт приемки опалубки		
Акт приемки арматурной стали, закладных деталей и анкеров		
Акт приемки смонтированной арматуры, закладных деталей и конструкций, закрываемых при бетонировании		
Акты приемки готовых конструкций		
Антикоррозионная защита по СН РК 1.04-01-2013		
Акт приемки изоляционных материалов		
Акт приемки защищаемых поверхностей конструкций		
Акт приемки защитного покрытия в целом		
Акт приемки швов, примыканий и стыков защиты		

Примечание:
Акты освидетельствования скрытых работ должны быть составлены на все виды строительно-монтажных работ, регламентированные нормативно-технической документацией по организации строительства, правилами производства и приемки работ.

Указания по производству работ в зимнее время

При ожидаемой среднесуточной температуре наружного воздуха ниже +5°С и минимальной суточной температуре ниже 0°С бетонные работы следует производить в строгом соответствии с требованиями п.п.2.53 - 2.62 СН РК 5.03-07-2013 "Несущие и ограждающие конструкции".

Основные указания по производству работ в зимний период.

Устройство перекрытий рекомендуется выполнить способом "термоса" с противоморозными и пластифицирующими добавками при температуре ниже -15град.С.

Выдерживание бетона способом замораживания запрещается.

Способ "термоса" основан на том, что количество тепла аккумулированного бетонной смесью при изготовлении из нагретых материалов изотермического тепла цемента достаточно для набора бетоном требуемой прочности.

Метод "термоса" с противоморозными добавками основан на свойстве бетона набирать прочность при отрицательной температуре. В качестве противоморозных добавок применяют нитрит натрия (Nano3) и поташ (K2CO3).

Сущность метода обогрева бетона в греющейся опалубке заключается в передаче теплоты через разделительную стенку (палубу щита) в поверхностный слой бетона от электронагревателей, установленных в утепленной опалубке.

Теплота в толще бетона распределяется в основном путем теплопроводности.

Способы выдерживания бетона должны обеспечивать достижение прочности бетона к моменту замерзания 80% для перекрытий и 50% для ленточных фундаментов.

Привязан: для жилого дома пл улице Алашахана 34Л в городе Жезказган.

Нор.кон.	Максутова П.К.	04.23
Испол.	Сергазиева А.	04.23
ИНВ. №		

Изм.	Кол. уч.	Лист? док.	Подп.	Дата
ГИП		Каржаова		
Проверил		Оспанов		
Исполнил		Сенченко		
Норм. конт.		Оспанов		

2017-18-КЖ

Строительство многоэтажного арендного жилого дома по ул.Алашахана, 34Е

Блок Г

Стадия	Лист	Листов
РП	1.1	

Общие данные

ТОО"Дала-Центр"
Лицензия № 14013512 от 12.09.2014г.

Формат А3

Подпись и дата Взам.инв.?

Инв.? подл.

Ведомость рабочих чертежей раздела КЖ.

Лист	Наименование	Прим.
1	Общие указания.	
2	Ведомость рабочих чертежей.	
3	План котлована.	
4	План фундаментов. (Блок Г)	
5	Спецификации. (Блок Г)	
6	Сечения. Узлы.	
7	Спецификации. (Блок Г)	
8	Схема армирования фундаментной ленты (нижнее). Сечения. (Блок Г)	
9	Схема армирования фундаментной ленты (верхнее). Сечения. (Блок Г)	
10	Спецификации. (Блок Г)	
11	Схема расположения фундаментных выпусков. Узлы. Спецификации. (Блок Г)	
12	Схема расположения перемычек 1-го этажа. (Блок Г)	
13	Спецификации. (Блок Г)	
14	Схема расположения перемычек типового этажа. (Блок Г)	
15	Схема расположения перемычек тех.этажа. (Блок Г)	
16	Схема расположения ж/б каркаса подвала. (Блок Г)	
17	Рм-1. Сечения. Спецификация. (Блок Г)	
18	Рм-2. Сечения. Спецификация. (Блок Г)	
19	Схема расположения ж/б каркаса типового этажа. (Блок Г)	
20	Рм-3, Рм-3*. Сечения. Спецификация. (Блок Г)	
21	Рм-4. Сечения. Спецификация. (Блок Г)	
22	Рм-5. Сечения. Спецификация. (Блок Г)	
23	Рм-6.1 - Рм-6.3. Сечения. Спецификация. (Блок Г)	
24	Км-1, Км-1*. Сечения. Спецификация. (Блок Г)	
25	Км-2, Км-3. Сечения. Спецификация. (Блок Г)	
26	Схема расположения ж/б каркаса тех. этажа. (Блок Г)	
27	Рм-7. Сечения. Спецификация. (Блок Г)	
28	Рм-8. Сечения. Спецификация. (Блок Г)	
29	Рм-9. Сечения. Спецификация. (Блок Г)	
30	Рм-10. Сечения. Спецификация. (Блок Г)	
31	Рм-11, Рм-11*. Сечения. Спецификация. (Блок Г)	
32	Схема расположения армирования плиты перекрытия подвала. (Блок Г)	
33	Спецификации. (Блок Г)	
34	Схема расположения армирования плиты перекрытия типового этажа. (Блок Г)	
35	Схема расположения армирования плиты перекрытия тех. этажа. (Блок Г)	
36	План, разрез лестничной клетки Лк-1. Спецификация. (Блок Г)	
37	Лестничный марш Лм-1, Лм-2. Сечение. Спецификация. (Блок Г)	
38	Лестничный марш Лм-3, Лм-4. Сечение. Спецификация. (Блок Г)	
39	Лестничная площадка Лп-1. Сечение. Спецификация. (Блок Г)	
40	Лестничная площадка. Лп-2. Сечение. Спецификация. (Блок Г)	
41	Ведомость расхода стали. (Блок Г)	
42		

Взамен инв. №

Подп. и дата

Инв. № Подл.

Привязан: для жилого дома пл улице Алашахана 34Л в городе Жезказган.

Нор.кон.	Максутова П.К.		04.23
Испол.	Сергазиева А.		04.23
ИНВ. №			

Изм.	Кол.уч.	Лист	№док.	Подпись	Дата
Проверил		Оспанов			
Исполнил		Сенченко			
Норм. конт.		Оспанов			

2017-18-КЖ

Строительство многоэтажного арендного жилого дома по ул.Алашахана, 34Е

Блок Г

Стадия	Лист	Листов
Р П	2	

Ведомость рабочих чертежей.

ТОО"Дала-Центр"
Лицензия № 14013512 от 12.09.2014г.

Формат А3

План котлована.

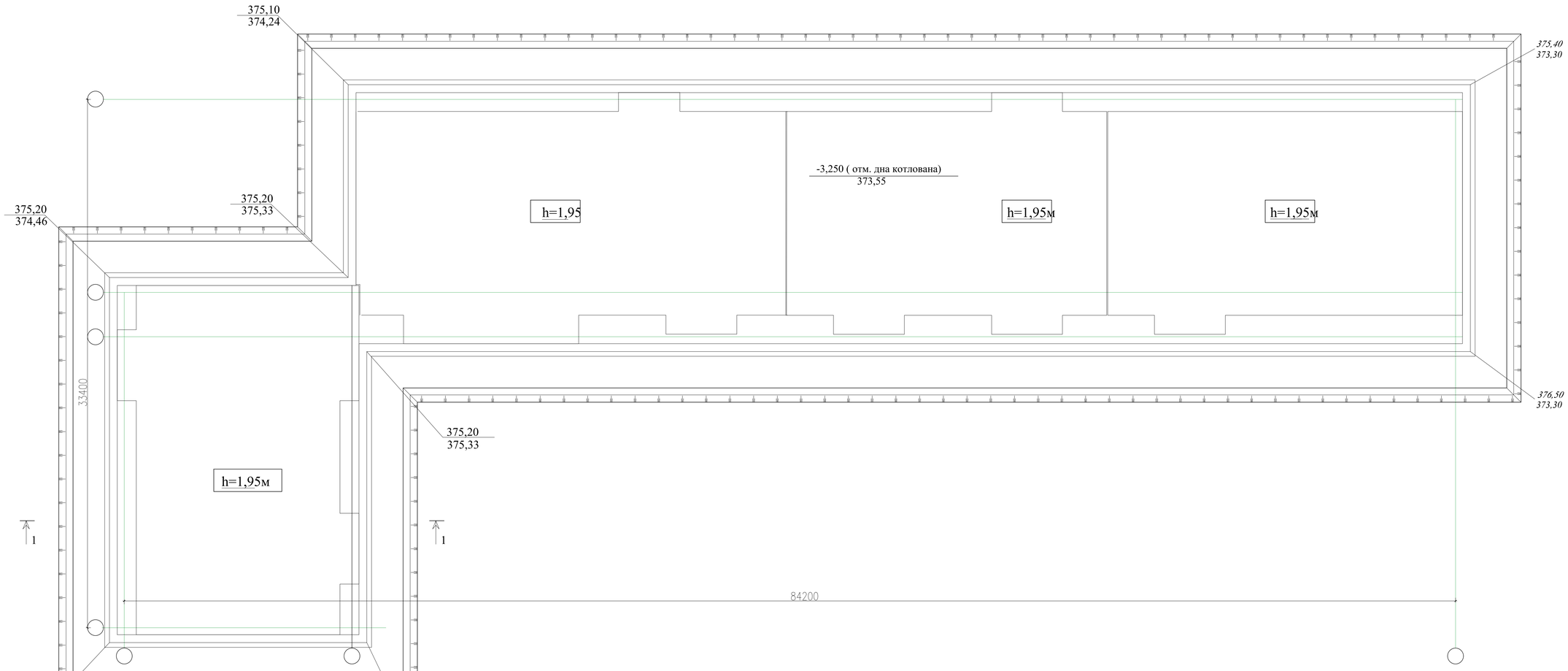

Разрез 1 - 1

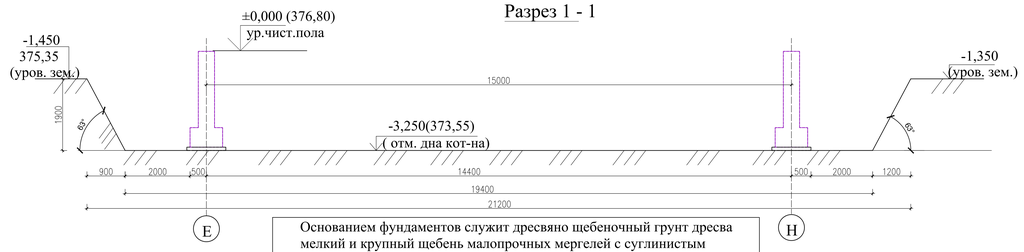

Основанием фундаментов служит дресвяно щебеночный грунт дресва мелкий и крупный щебень малопрочных мергелей с суглинистым заполнителем до 30% плотный в состояние естественной влажности

1. Разработка котлована = 4030,5м³.
2. Обратная засыпка - 3338,7м³.
3. Засыпка под полы - 1622,0м³.
4. Обратную засыпку пазухов выполнить грунтом послойно с трамбовкой, толщина слоя не более 300мм.

Привязан: для жилого дома вл улице Алашахана 34,1 в городе Женгиздан.					
Нор.кон.	Максутова П.К.		04.23		
Испол.	Сергазиева А.		04.23		
ИНВ. №					

						2017-18-КЖ		
						Строительство многоэтажного арендного жилого дома по ул.Алашахана, 34Е		
Изм.	Кол.уч	Лист	N.док	Подпись	Дата			
ГИП		Каржаубов				Блок А - Г	Стадия	Лист	Листов
Проверил		Осланов					РП	2.1	
Исполнил		Сенченко							
Норм. кон		Осланов				План котлована.	ТОО"Дизайн-Центр" Лицензия № 14/01512 от 12.09.2014г.		

План фундаментов.

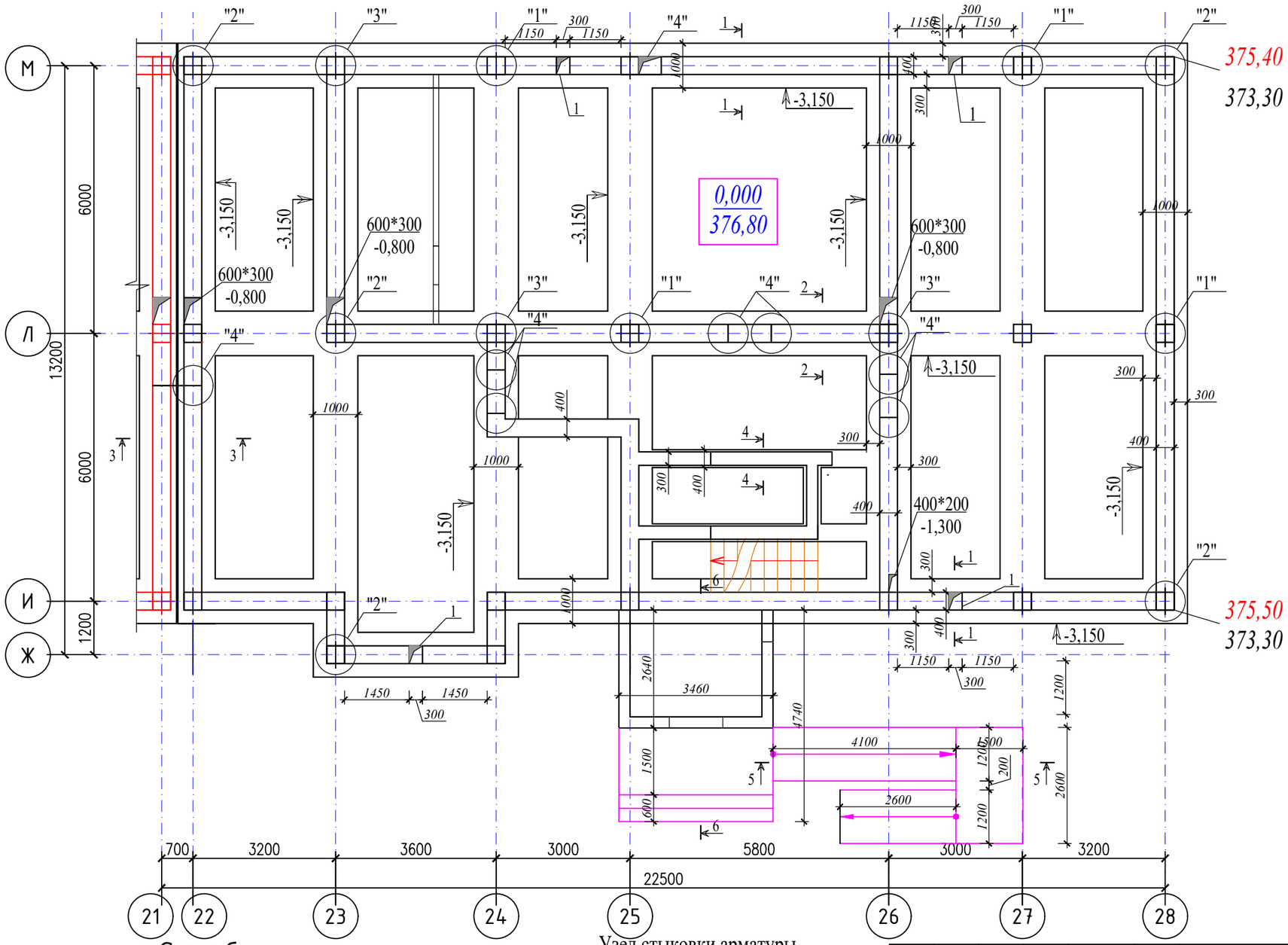

Таблица отверстий

№ п/п.	Размеры (мм)	Отметка низа	Назначение
1	300*300	-0,450	АР
2	600*300	-0,800	ОВ
3	400*200	-1,300 (ниша)	-//-
4	500*500	-0,720	ВК

1. Бетонные и арматурные работы вести в соотвтствии с указаниями СН РК 5.03-37-2005
2. За отм. 0,000 принят уровень чистого пола первого этажа здания, что соответствует абсолютной отметке 376,80
3. Под фундаменты выполнить подбетонку из бетона кл.В7,5.
4. Все бетонные поверхности соприкасающиеся с грунтом, обмазать горячим битумом за 2 раза.
5. Выпуски для монолитных стен смотреть армирование стен лист Кж-11.
6. Армирование фундамента см. лист Кж-6.
7. Выпуски для колонн см. лист Кж-11.
8. Стыки нижней и верхней арматуры выполнить внахлестку без сварки, с длиной перепуска Lн=34d,
   вразбежку, через стержень, со смещением в осях стыков ≥ 1,5Lн.
9. Стыки верхней армауры распологать в пределах 1/4 пролета, ближе к опоре.
10. Спецификацию материалов на фундаментные ленты см. лист Кж-10.
11. Узел стыковки арматуры см. лист Кж-4.
12. Спецификацию на фундаменты см. лист Кж-7.
13. Горизонтальную арматуру стыковать внахлест, Lнахл=43d, разбежка между двумя стыками не менее 65d.
14. Радиус загиба арматуры не менее 4-х диметров.
15. *Для фундаментов принять бетон на сульфатостойком портландцементе W6. В состав гидроизоляции включить добавку Пенетрон Адмикс не менее 1% от массы цемента. Расчет на 1% составляет 4,0 кг по ТУ 5745-001-77921756-2006. Расход на добавку составляет - 14 568 кг (блок Г)*

Привязан: для жилого дома пл улице Алашахана 34Л в городе Жезказган.

Нор.кон.	Максутова П.К.		04.23
Испол.	Сергазиева А.		04.23
ИНВ. №			

Схема блокировки

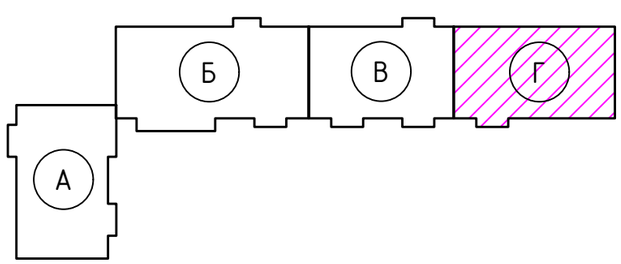

Узел стыковки арматуры (без сварки) (стены фундаментов)

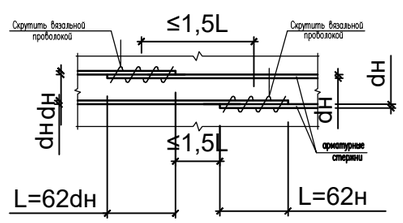

Изм.	Кол.уч.	Лист	№док.	Подпись	Дата
Проверил		Оспанов			
Исполнил		Сенченко			
Норм. конт.		Оспанов			

2017-18-КЖ

Строительство многоэтажного арендного жилого дома по ул.Алашахана, 34Е

Блок Г

Стадия	Лист	Листов
Р П	4	

План фундаментов.

ТОО"Дала-Центр"
Лицензия № 14013512 от 12.09.2014г.

Согласовано

раздел ОВ	Шилохвостов	12.17
раздел ВК	Жусупов	12.17
раздел ЭОМ,СС	Умирбеков	12.17

Согласовано

раздел ГП	Нестеренко	12.17
раздел АР	Гасанова	12.17
раздел КЖ	Тян	12.17

Взамен инв. №

Подп. и дата

Инв. № Подл.

Спецификация элементов и материалов к плану фундаментов

№ п/п	Обозначение	Наименование	Кол-во	Масса, кг	Примеч.
Кв-1	См. лист Кж-	Крыльцо входное, шт.	1	0	25,41
Пн-1	-//-	Пандус, шт.	1	0	0
"1"	См. лист Кж-6	Узел, шт.	7	25,46	178,22
"2"	-//-	-//-	9	50,91	458,19
"3"	-//-	-//-	6	55,01	330,06
"4"	-//-	-//-	7	12,12	84,84
	Кв-1	Крыльцо входное, шт.			
С-1	Сетка	Ø5Вр-I-200/Ø5Вр-I-200, м²	20,9	1,54	32,19
		Итого:			***32,19***
	Материалы:	Бетон кл. С8/10м³	5,3		
	Пн-1	Пандус, шт.			
С-1	Сетка	Ø5Вр-I-200/Ø5Вр-I-200, м²	14,0	1,54	21,56
		Итого:			***21,56***
	Материалы:	Бетон кл. С8/10 м³	4,2		
	b=120мм	Основание под перегородки, м/п			
1	С-2	Сетка, м/п	5,61	2,03	11,39
		Итого:			***11,39***
	Материалы:	Бетон кл. С8/10 м³	0,4		
	b=250мм	Основание под перегородки, м/п			
1	С-3	Сетка, м/п	8,14	2,1	17,09
		Итого:			***17,09***
	Материалы:	Бетон кл. С8/10м³	1,2		

Спецификация элементов

№ п/п	Обозначение	Наименование	Кол-во	Масса, кг	Примеч.
	С-1	Сетка			
1	ГОСТ 7348-81	Ø5 Вр-I, L=1000мм, шт.	5	0,154	0,77
2	-//-	Ø5 Вр-I, L=1000мм, шт.	5	0,154	0,77
		Итого:			***1,54***
	С-2	Сетка			
1	ГОСТ 34028-2016	Ø10 АА500, L=1000мм, шт.	3	0,617	1,85
2	-//-	Ø6 АА240, L=270мм, шт.	3	0,06	0,18
		Итого:			***2,03***
	С-3	Сетка			
1	ГОСТ 34028-2016	Ø10 АА500, L=1000мм, шт.	3	0,617	1,85
2	-//-	Ø6 АА240, L=370мм, шт.	3	0,082	0,25
		Итого:			***2,1***

Взамен инв. №

Подп. и дата

Инв. № Подл.

Привязан: для жилого дома пл улице Алашахана 34Л в городе Жезказган.

Нор.кон.	Максутова П.К.	04.23
Испол.	Сергазиева А.	04.23
ИНВ. №		

Изм.	Кол.уч.	Лист	№док.	Подпись	Дата
Проверил		Оспанов			
Исполнил		Сенченко			
Норм. конт.		Оспанов			

2017-18-КЖ

Строительство многоэтажного арендного жилого дома по ул.Алашахана, 34Е

Блок Г

Стадия	Лист	Листов
Р П	5	

Спецификация.

ТОО"Дала-Центр"
Лицензия № 14013512 от 12.09.2014г.

Формат А3

Схема армирования фундаментной ленты (нижнее)

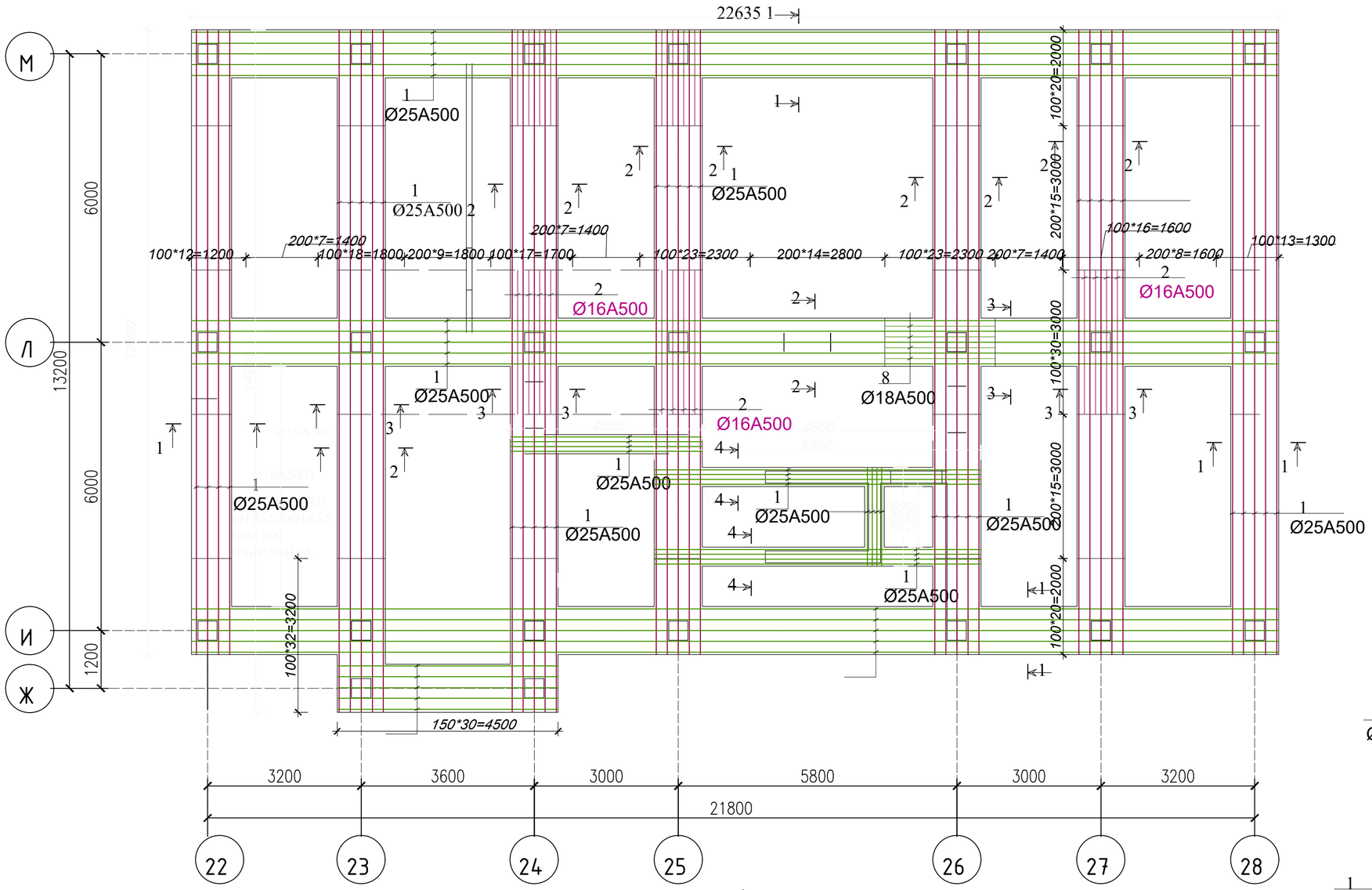

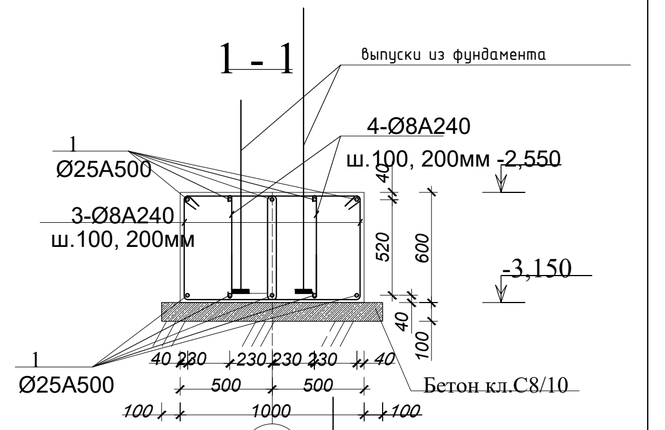

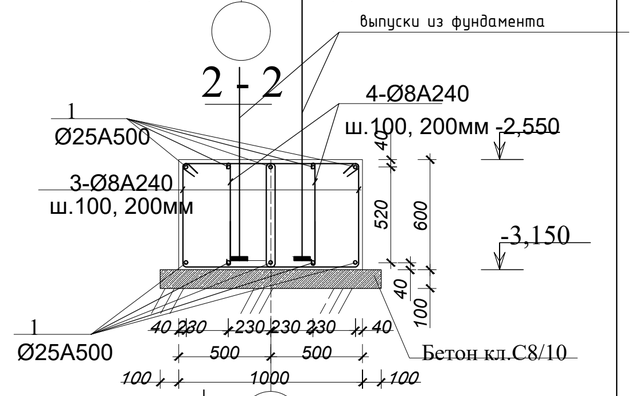

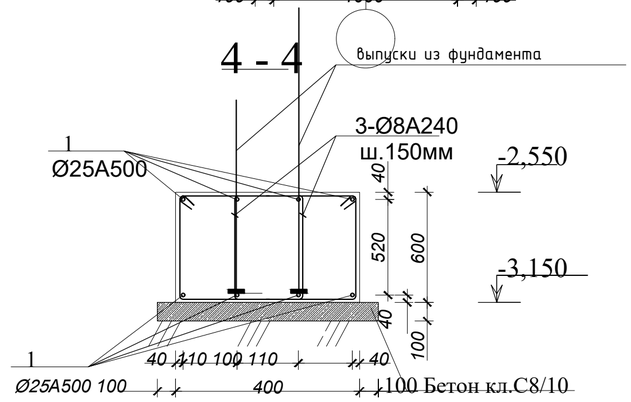

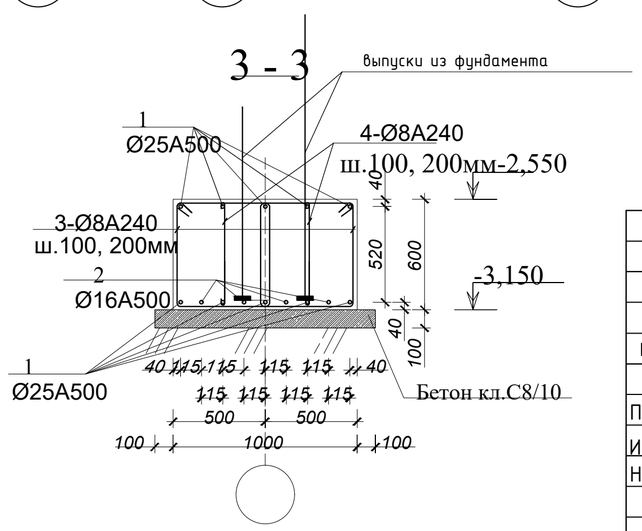

Схема блокировки

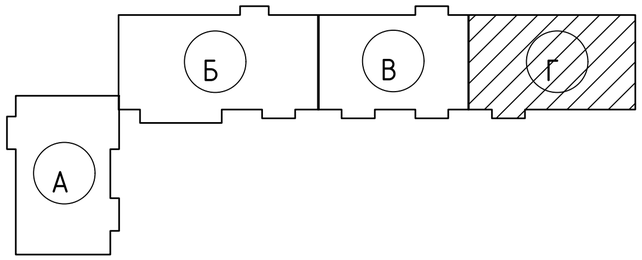

Привязан: для жилого дома пл улице Алашахана 34Л в городе Жезказган.			
Нор.кон.	Максутова П.К.		04.23
Испол.	Сергазиева А.		04.23
ИНВ. №			

Изм.	Кол.уч.	Лист	№док.	Подпись	Дата	2017-18-КЖ
						Строительство многоэтажного арендного жилого дома по ул.Алашахана, 34Е
Проверил		Оспанов				Блок Г
Исполнил		Сенченко				Стадия: Р П; Лист: 6; Листов:
Норм. конт.		Оспанов				Схема армирования фундаментной ленты (нижнее). Сечения.
						ТОО"Дала-Центр" Лицензия № 14013512 от 12.09.2014г.

Инв. № Подл | Подп. и дата | Взамен инв. №

Формат А3

Схема армирования фундаментной ленты (верхнее)

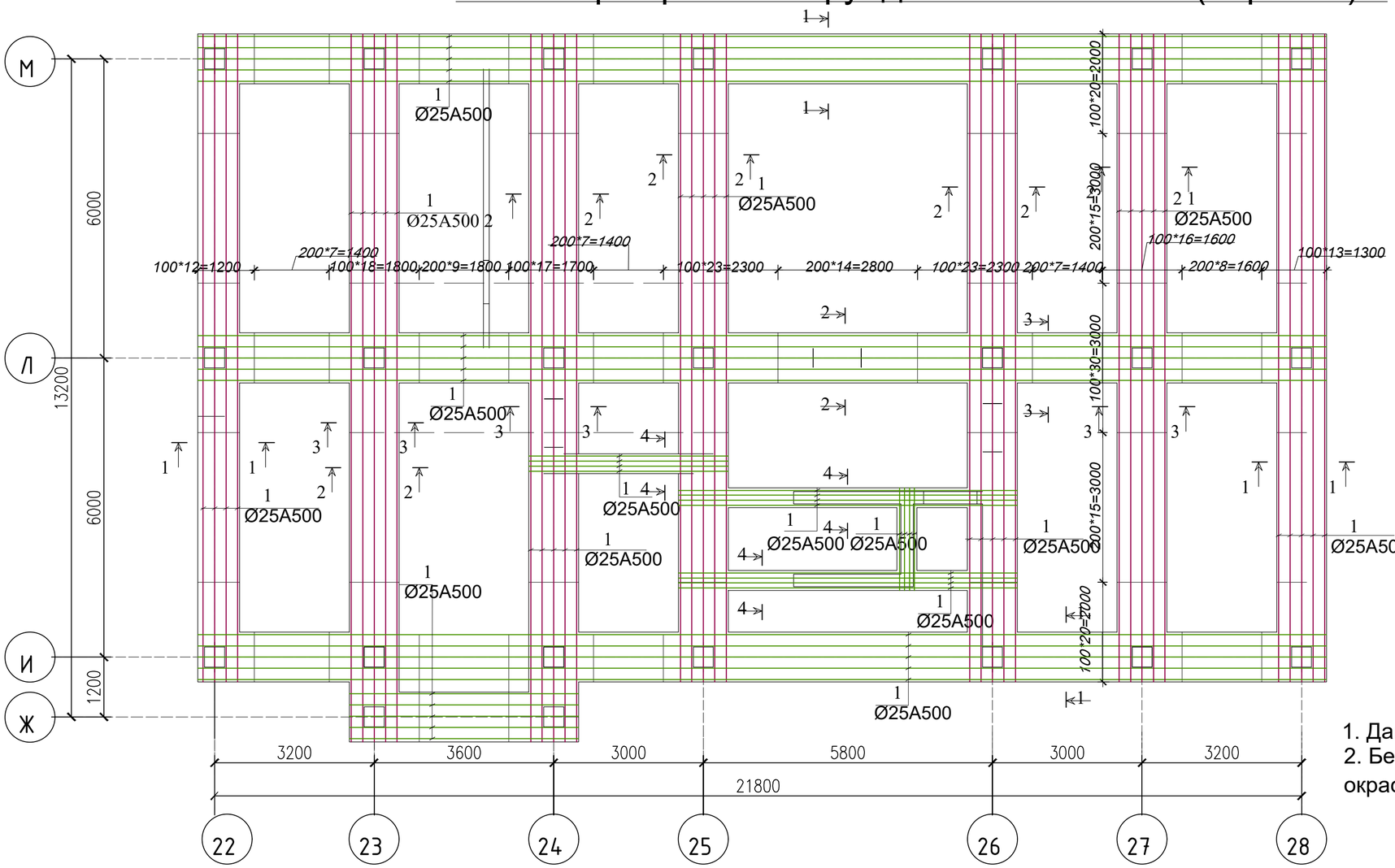

Схема блокировки

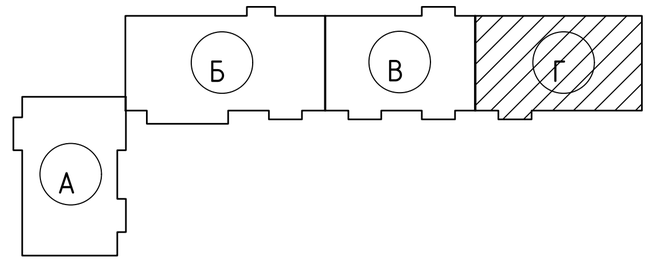

1. Данный лист см. с л. Кж-
2. Бетонные поверхности соприкасающиеся с грунтом окрасить горячим битумом за 2 раза.

Спецификация элементов монолитного ленточного фундамента

поз. №	Обозначение	Наименование	К-во	Масса ед.кг	Примеч.
	Фл-1	Фундамент ленточный		Итого	9977,5
1	ГОСТ 34028-2016	Арматура ⌀ 25 А 500, п.м.	1800,0	3,85	6930,0
2	ГОСТ 34028-2016	Арматура ⌀ 25 А 500, п.м.	72,0	3,85	277,2
3	ГОСТ 34028-2016	Проволока ⌀8 А240 , L=2300мм.	2512шт	0,91	2074,48
4	ГОСТ 34028-2016	Проволока ⌀8 А240 , L=700мм.	2512шт	0,28	695,82
	Материалы:	Бетон кл. С20/25 F50, W4	88,8		$м^3$
		Бетон кл. С8/10	17,9		$м^3$
		Гидроизоляция – горячий битум за 2 раза	216,0		$м^2$

Привязан: для жилого дома пл улице Алашахана 34Л в городе Жезказган.

Нор.кон.	Максутова П.К.		04.23
Испол.	Сергазиева А.		04.23
ИНВ. №			

Взамен инв. № | Подп. и дата | Инв. № Подл.

Изм.	Кол.уч.	Лист №	док.	Подпись	Дата
Проверил		Оспанов			
Исполнил		Сенченко			
Норм. конт.		Оспанов			

2017-18-КЖ

Строительство многоэтажного арендного жилого дома по ул.Алашахана, 34Е

Блок Г

Стадия	Лист	Листов
Р П	7	

Схема армирования фундаментной ленты (верхнее). Узлы.

ТОО"Дала-Центр" Лицензия № 14013512 от 12.09.2014г.

Формат А3

Анкер А-1

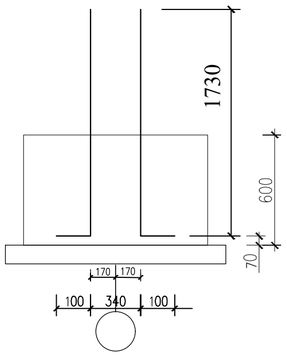

Уз."1"

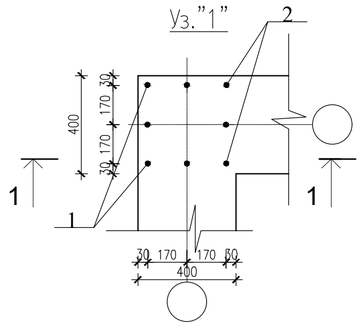

1-1

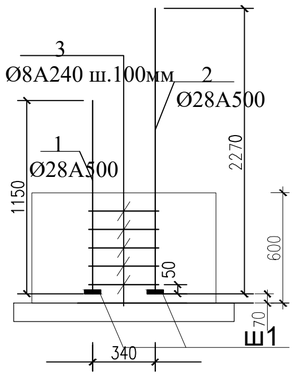

Уз."2"

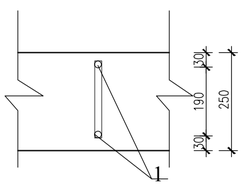

Спецификация элементов и материалов выпусков из фундаментов под монолитные стены подвала и перегородок

Б

№Поз.	Обозначение	Наименование	К-во	Масса ед.кг	Примеч.
Уз."1"	см.данный лист	Уз."1"	20	37,65	753,0
Уз."2"	-//-	Уз."2"	6	6,16	36,96
А-1	ГОСТ 34028-2016	ø 12А 500 , L= 1730	1030	1,54	1586,2
	Уз."1"	Уз."1"			37,65
1	ГОСТ 34028-2016	ø28 А 500 , L=1150 мм	4	5,55	22,2
2	-//-	ø28 А 500 , L=2270 мм	4	10,9	43,6
3	-//-	ø8А А240 , L=1600 мм	5	0.63	3,15
Ш-1	ГОСТ 19903-2015	Шайба -8х80х80	8	0,4	3,2
	Уз."2"	Узел "2"			
1	-//-	ø 25А 500, L=800 мм.	2	3,08	6,16

Привязан: для жилого дома пл улице Алашахана 34Л в городе Жезказган.

Нор.кон.	Максутова П.К.		04.23
Испол.	Сергазиева А.		04.23
ИНВ. №			

Изм.	Кол.уч.	Лист	№док.	Подпись	Дата
Проверил		Оспанов			
Исполнил		Сенченко			
Норм. конт.		Оспанов			

2017-18-КЖ

Строительство многоэтажного арендного жилого дома по ул.Алашахана, 34Е

Блок Г

Стадия	Лист	Листов
Р П	8	

Схема арматурных выпусков. Узлы. Спецификация.

ТОО"Дала-Центр" Лицензия № 14013512 от 12.09.2014г.

Взамен инв. №

Подп. и дата

Инв. № Подл.

Формат А3

Спецификация элементов на узлы.

№ поз.	Обозначение	Наименование	К-во	Масса ед.кг	Прим.
	Узел 1(9 шт.)	Узел 1			
1	ГОСТ 34028-2016	Ø12 А240 ,L=3680мм,шт	20	3,27	65,4
	Узел 2 (14 шт.)	Узел 2			
1	ГОСТ 34028-2016	Ø12 А 240 L=3680мм, шт.	20	3,27	65,4
	Узел 3(8шт.)	Узел 3			
1	ГОСТ 34028-2016	Ø12 А 240 L=3680мм, шт.	30	3,27	98,1

Узел 1

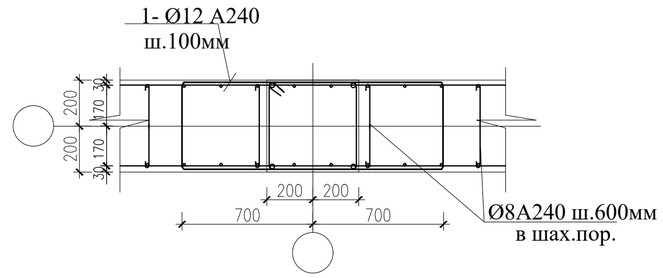

Узел 3

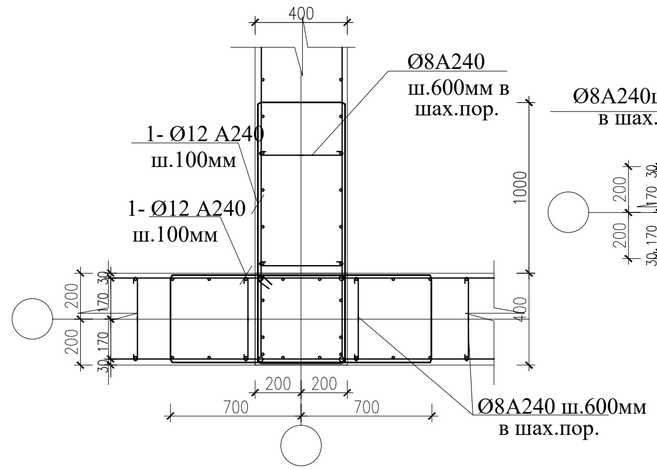

Узел 2

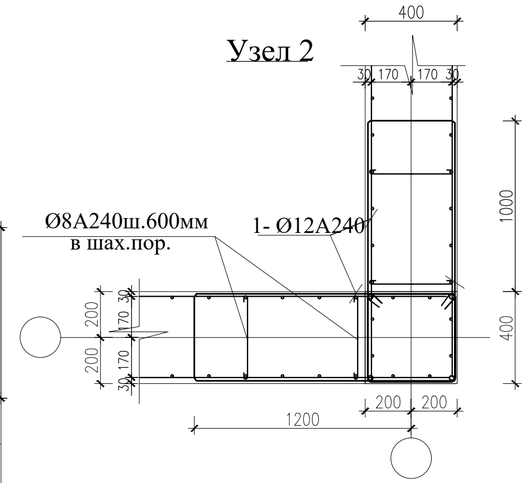

Лист смотреть совместно с листами Кж-3,5

За отметку 0,000 принят уровень чистого пола 1 этажа, что соответствует абсолютной отметке 376,80м на генеральном плане.

По данным отчета об инженерно-геологических изысканиях, выполненных ТОО «Geo-Evolution project», в 2024 г., на участке проектирования основанием будут служить дресвяно-щебеночный грунт, образованный в результате выветривания и разрушения скальных грунтов, представлен смесью суглинка дресвы и щебня, в различных соотношениях

Физико-механические свойства грунтов по выделенным инженерно-геологическим элементам их нормативные и расчетные значения даны в таблицах № 3.2

В процессе бурения на участке изысканий подземные воды вскрыты не были.

По суммарному содержанию легко- и среднерастворимых солей(1,573--2,750%) рыхлые грунты преимущественно относятся к незасоленным

Грунты по содержанию сульфатов являются к бетонам марки W4 по водонепроницаемости на простых, шлакопортландцементе и цементах с минеральными добавками среднеагресивными, на сульфатостойких цементах-неагрессивными.

Степень агрессивности грунтов находится в зависимости от содержания сульфатов

Под фундаменты выполнить бетонную подготовку толщиной 100мм из бетона кл. 8/10.

Все поверхности фундаментов, соприкасающихся с грунтом, обмазать горячим битумом марки БН-IV за 2 раза, по тщательно очищенной от мусора и наплывов раствора поверхности, не допуская отслоения, горизонтальная из цементного раствора:

Горизонтальную гидроизоляцию выполнить из цементно-песчаного раствора состава 1:2 толщиной 30мм.

По периметру наружных стен выполнить бетонную отмостку шириной 1,0м с уклоном не менее 3°.

Расход битумной мастики(покрытие 2 слоя)-424.2 м².

Для фундаментов принять бетон на сульфатостойком портландцементе W6. В состав гидроизоляции включить добавку Пенетрон Адмикс не менее 1% от массы цемента. Расчет на 1% составляет 4.0 кг по ТУ 5745-001-77921756. Расход на добавку составляет - 1083.5 кг

№ Поз.	Обозначение	Наименование	К-во	Масса ед.кг	Примеч.
	Уз."1*"(33шт.)	Уз."1*"			
1	ГОСТ 34028-2016	⌀28 А **500** , L=1300 мм	4	6,3	25,2
2	//-//	⌀28 А **500** , L=2250 мм	4	10,9	43,6
3	//-//	⌀8А А240 , L=1600 мм	5	0.63	3,15
Ш-1	ГОСТ 19903-2015	Шайба -8х80х80	8	0,4	3,2

Привязан: для жилого дома пл улице Алашахана 34Л в городе Жезказган.

Нор.кон.	Максутова П.К.	04.23
Испол.	Сергазиева А.	04.23
ИНВ. №		

Изм.	Кол.уч.	Лист	№ док.	Подпись	Дата
Проверил		Оспанов			
Исполнил		Тян А.М.			
Н.контроль		Оспанов			

2017-18-КЖ

Строительство многоэтажного арендного жилого дома по ул.Алашахана, 34Е

Многоэтажный арендный 90-квартирный жилой дом Блок Г

Стадия	Лист	Листов
РП	9	

Узлы. Сечения 1-1-3-3.

ТОО"Дала-Центр" Лицензия № 14013512 от 12.09.2014г.

Формат А3

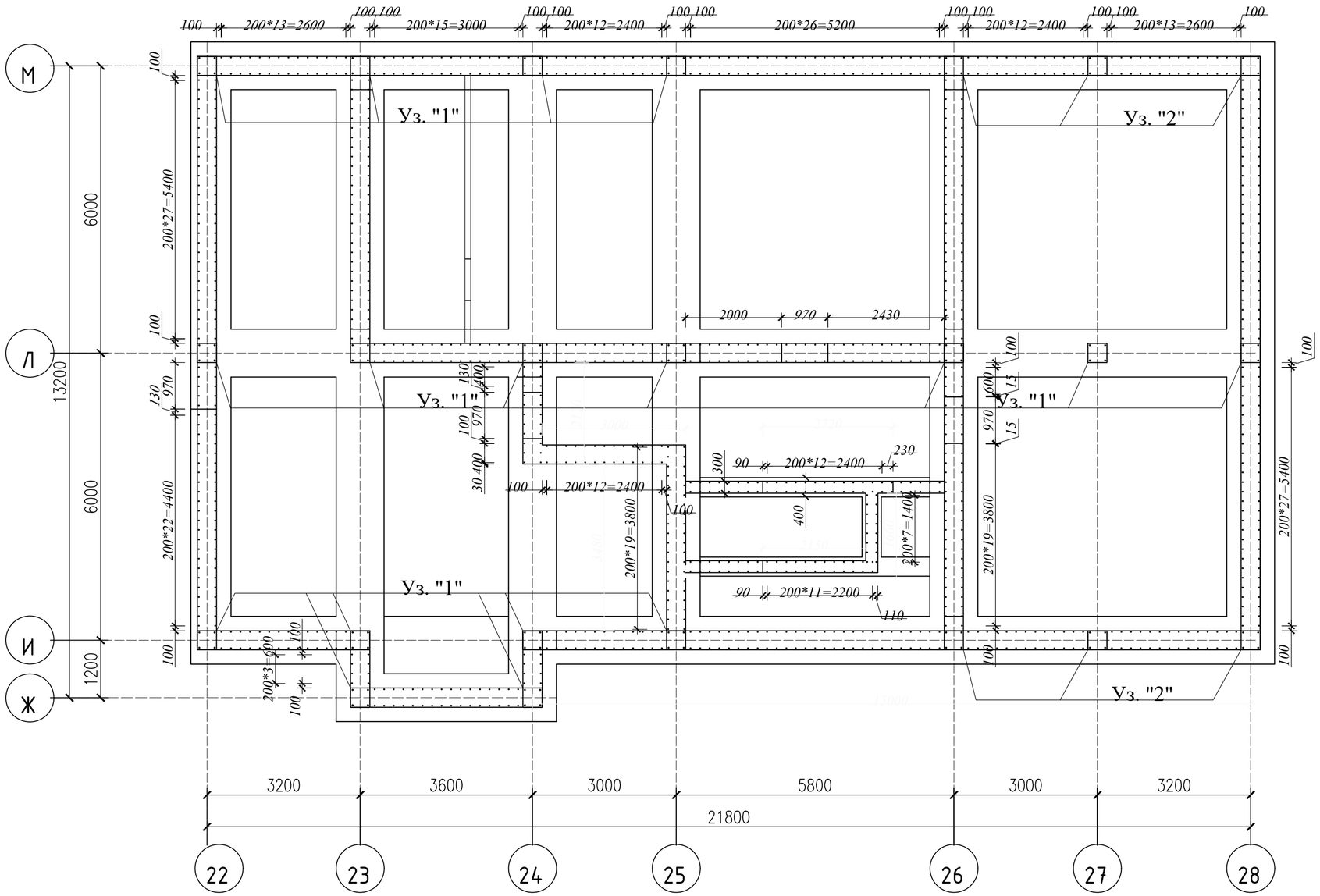

Привязан: для жилого дома пл улице Алашахана 34Л в городе Жезказган.		
Нор.кон.	Максутова П.К.	04.23
Испол.	Сергазиева А.	04.23
ИНВ. №		

Изм.	Кол.уч.	Лист	№док.	Подпись	Дата
Проверил		Оспанов			
Исполнил		Сенченко			
Норм. конт.		Оспанов			

2017-18-КЖ

Строительство многоэтажного арендного жилого дома по ул.Алашахана, 34Е

Блок Г

Стадия	Лист	Листов
Р П	10	

Схема расположения фундаментных выпусков. Узлы.

ТОО"Дала-Центр"
Лицензия № 14013512 от 12.09.2014г.

Формат А3

Инв. № Подл. | Подп. и дата | Взамен инв. №

Опалубочный чертеж монолитной стены №1 по оси Ж

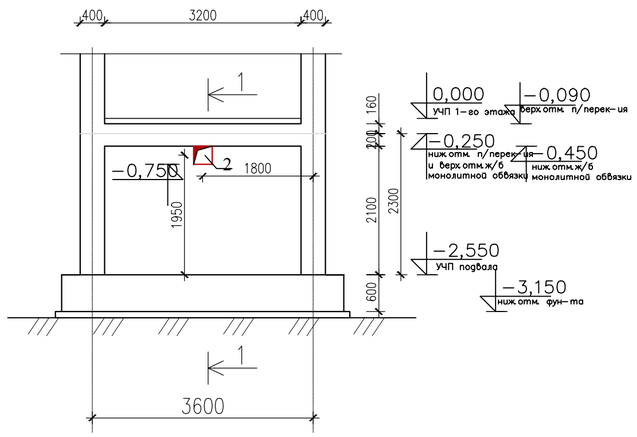

1 - 1

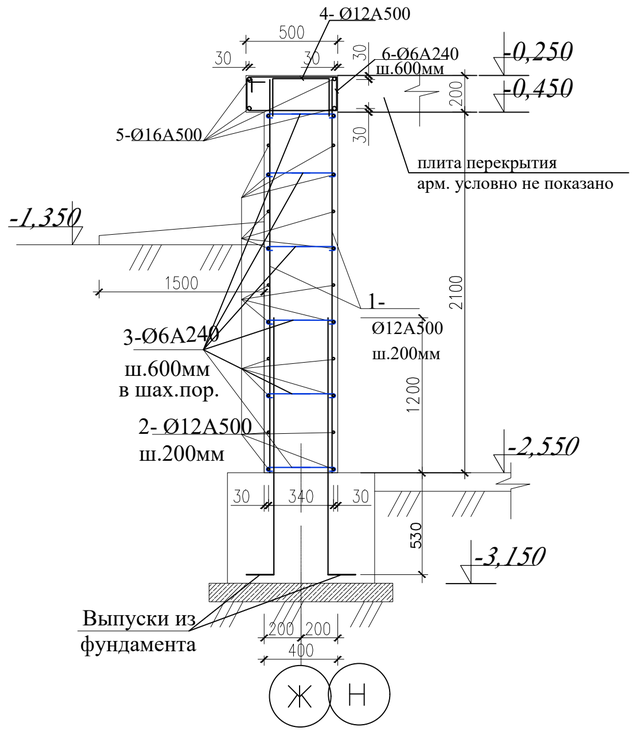

Схема армирования монолитной стены №1 по оси 1

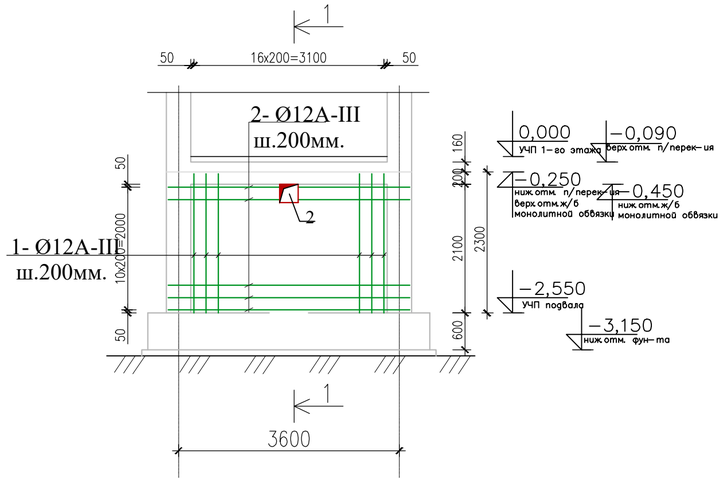

Спецификация

№ п/п	Размеры,мм	Отметка низа	Кол-во шт.	Назначение
1	900х450(h)	-2,250	1	ОВ
2	500х300(h)	-0,800	3	ОВ
3	800х300(h)	-0,800	1	ОВ
4	300х300(h)	-0,800	2	ОВ
5	300х300(h)	-0,750	4	ОВ

Ведомость деталей

Поз.	Эскиз
3	360; 70; 70
4	270; 300; 300

1. Данный лист смотреть совместно с листами КЖ-8; 23.

Привязан: для жилого дома пл улице Алашахана 34Л в городе Жезказган.			
Нор.кон.	Максутова П.К.		04.23
Испол.	Сергазиева А.		04.23
ИНВ. №			

Изм.	Кол. уч.	Лист	? док.	Подп.	Дата
ГИП		Каржауова			
Проверил		Оспанов			
Исполнил		Сенченко			
Норм. конт.		Оспанов			

2017-18-КЖ

Строительство многоэтажного арендного жилого дома по ул.Алашахана, 34Е

Блок Г

Стадия	Лист	Листов
РП	10.1	

Монолитная стена №1

ТОО"Дала-Центр"
Лицензия № 14013512 от 12.09.2014г.

Формат А3

Подпись и дата Взам.инв.?

Инв.? подл.

Опалубочный чертеж монолитной стены №2

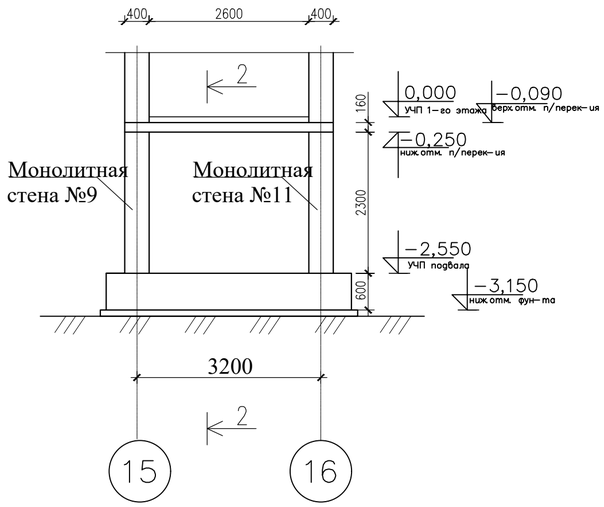

Схема армирования монолитной стены №2

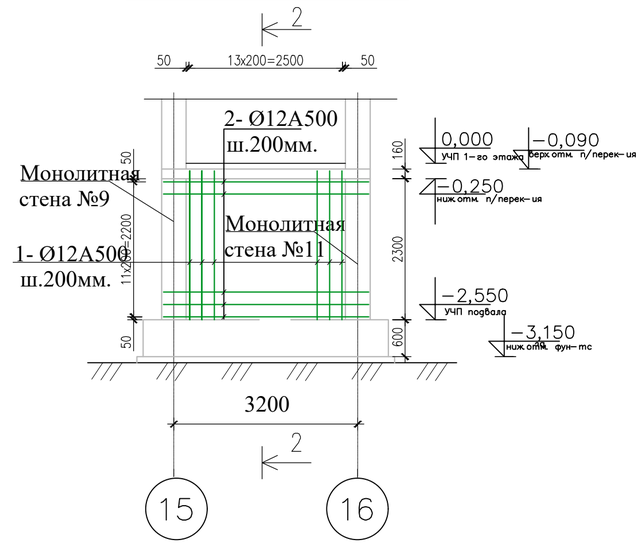

2-2

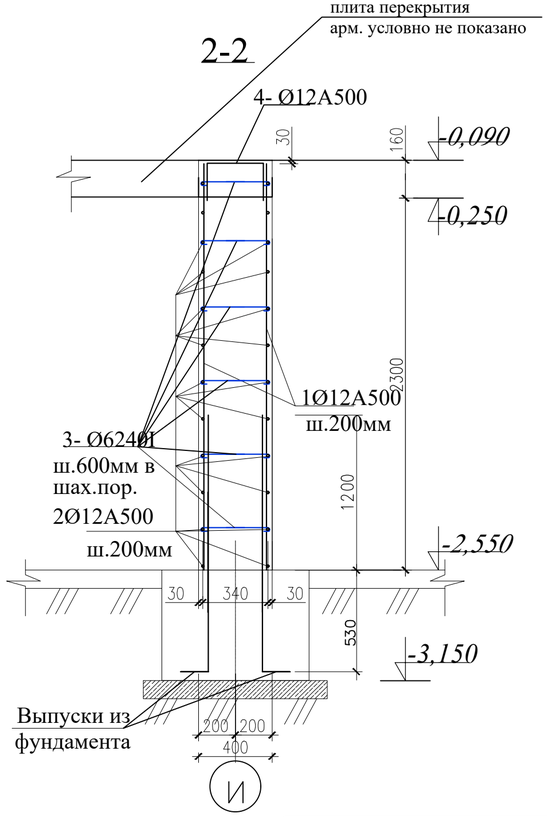

1. Данный лист смотреть совместно с листами КЖ-8; 24.

Ведомость деталей

Поз.	Эскиз
3	360; 70; 70
4	270; 300; 300

Изм.	Кол. уч.	Лист? док.	Подп.	Дата		2017-18-КЖ
ГИП		Каржауова				Строительство многоэтажного арендного жилого дома по ул.Алашахана, 34Е
Проверил		Оспанов				Блок Г — Стадия: РП; Лист: 10.2; Листов:
Исполнил		Сенченко				
Норм. конт.		Оспанов				Монолитная стена №2 — ТОО"Дала-Центр" Лицензия № 14013512 от 12.09.2014г.

Привязан: для жилого дома пл улице Алашахана 34Л в городе Жезказган.

Нор.кон.	Максутова П.К.	04.23
Испол.	Сергазиева А.	04.23
ИНВ. №		

Взам.инв.? | Подпись и дата | Инв.? подл.

Формат А3

Опалубочный чертеж монолитной стены №3 по оси 3

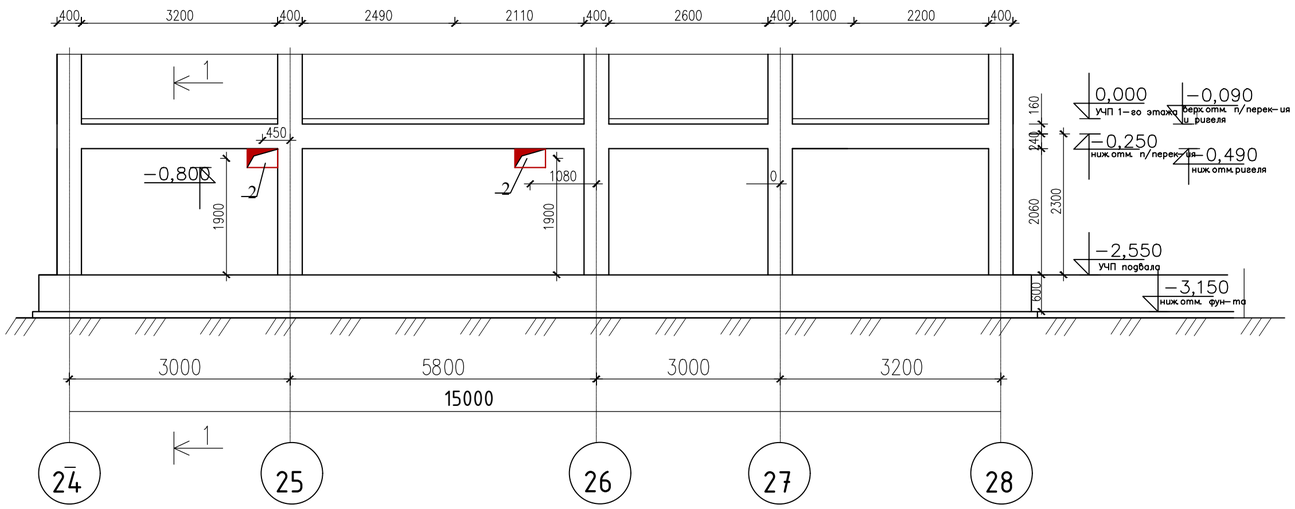

Схема армирования монолитной стены №3 по оси 3

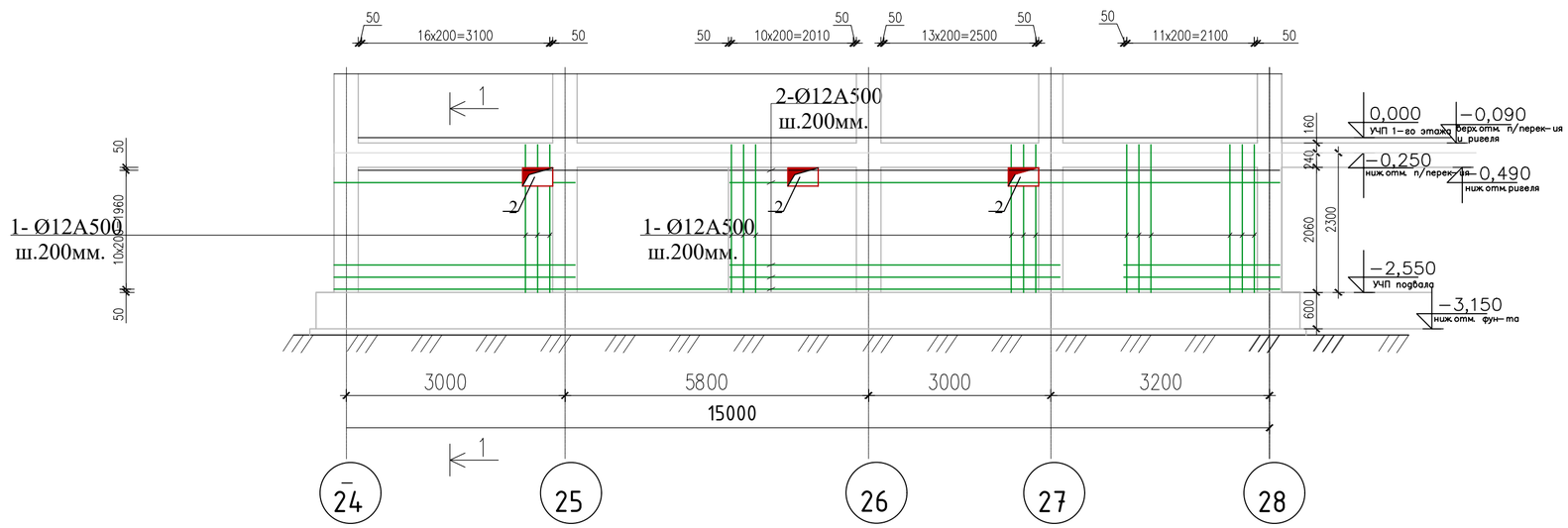

1 - 1

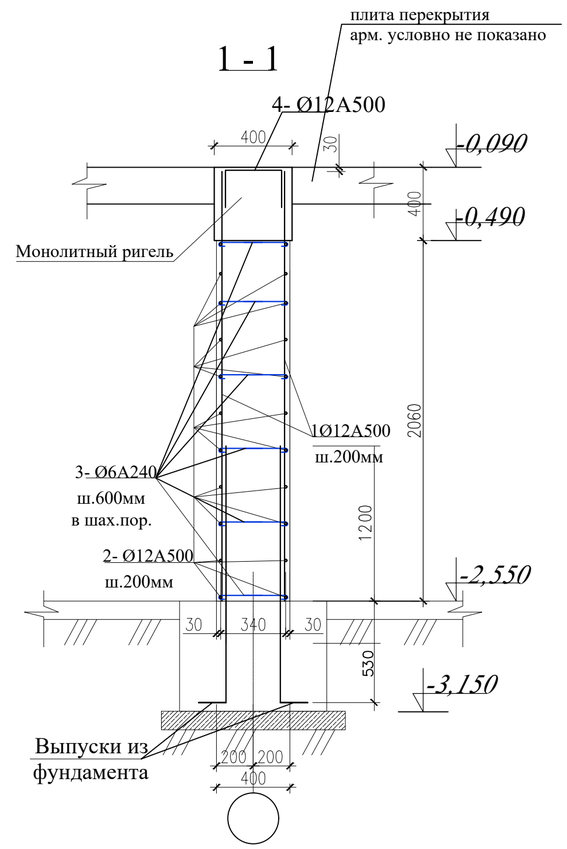

Ведомость деталей

Поз.	Эскиз
3	360; 70; 70
4	270; 300; 300

Спецификация

№ п/п	Размеры,мм	Отметка низа	Кол-во шт.	Назначение
1	900x450(h)	-2,250	1	ОВ
2	500x300(h)	-0,800	3	ОВ
3	800x300(h)	-0,800	1	ОВ
4	300x300(h)	-0,800	2	ОВ
5	300x300(h)	-0,750	4	ОВ

1. Данный лист смотреть совместно с листами КЖ-8; 23.

Привязан: для жилого дома пл улице Алашахана 34Л в городе Жезказган.

Нор.кон.	Максутова П.К.		04.23
Испол.	Сергазиева А.		04.23
ИНВ. №			

Изм.	Кол. уч.	Лист	№ док.	Подп.	Дата
ГИП		Каржаова			
Проверил		Оспанов			
Исполнил		Сенченко			
Норм. конт.		Оспанов			

2017-18-КЖ

Строительство многоэтажного арендного жилого дома по ул.Алашахана, 34Е

Блок Г

Стадия	Лист	Листов
РП	10.3	

Монолитная стена №3

ТОО"Дала-Центр"
Лицензия № 14013512 от 12.09.2014г.

Формат А3

Взам. инв.? | Подпись и дата | Инв.? подл.

Опалубочный чертеж монолитной стены №4

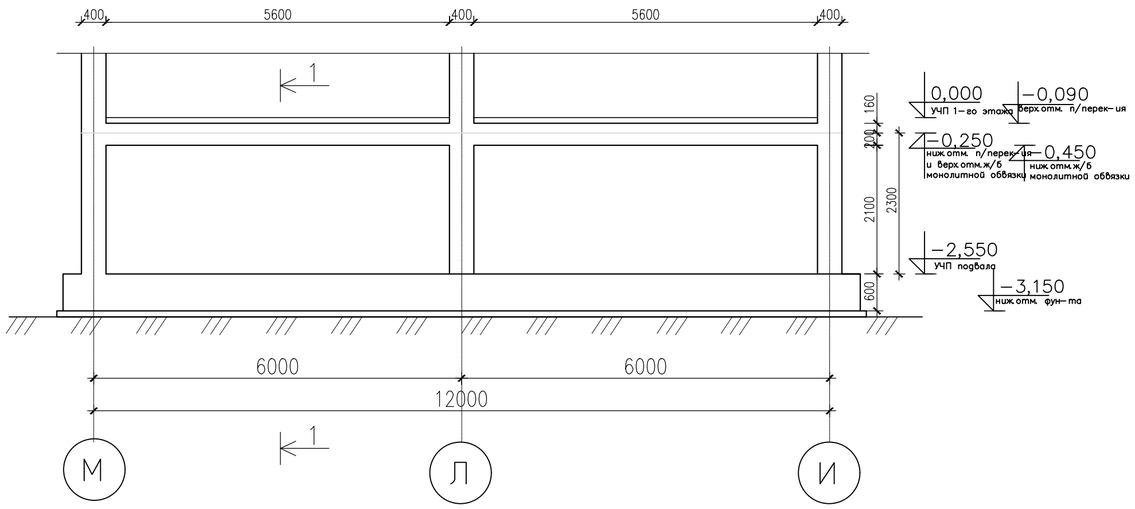

1 - 1

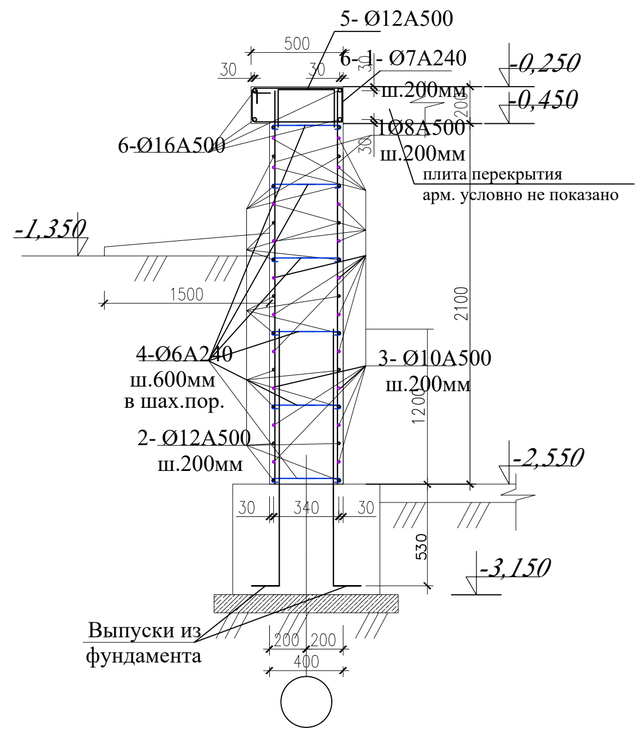

Схема армирования монолитной стены №4

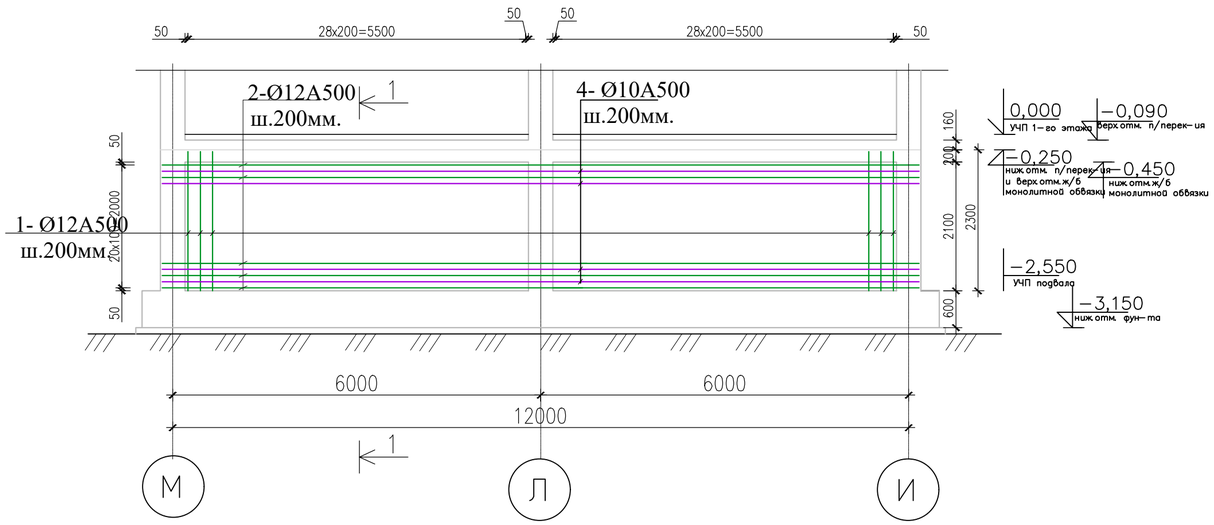

Ведомость деталей

Поз.	Эскиз
4	360; 70; 70
5	270; 300; 300

1. Данный лист смотреть совместно с листами КЖ-8; 23.

Изм.	Кол. уч.	Лист	№ док.	Подп.	Дата	2017-18-КЖ
ГИП		Каржаова				Строительство многоэтажного арендного жилого дома по ул.Алашахана, 34Е
Проверил		Оспанов				Блок Г
Исполнил		Сенченко				Стадия: РП; Лист: 10.4; Листов:
Норм. контр.		Оспанов				Монолитная стена №4
						ТОО"Дала-Центр" Лицензия № 14013512 от 12.09.2014г.

Привязан: для жилого дома пл улице Алашахана 34Л в городе Жезказган.

Нор.кон.	Максутова П.К.	04.23
Испол.	Сергазиева А.	04.23

ИНВ. №

Взам. инв.? | Подпись и дата | Инв.? подл.

Формат А3

Опалубочный чертеж монолитной стены №5

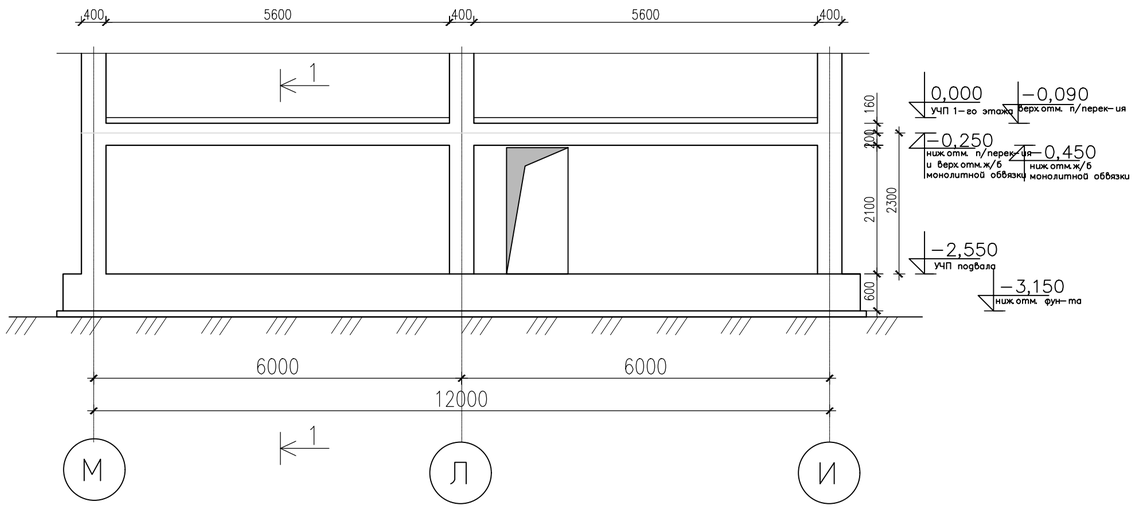

Схема армирования монолитной стены №5

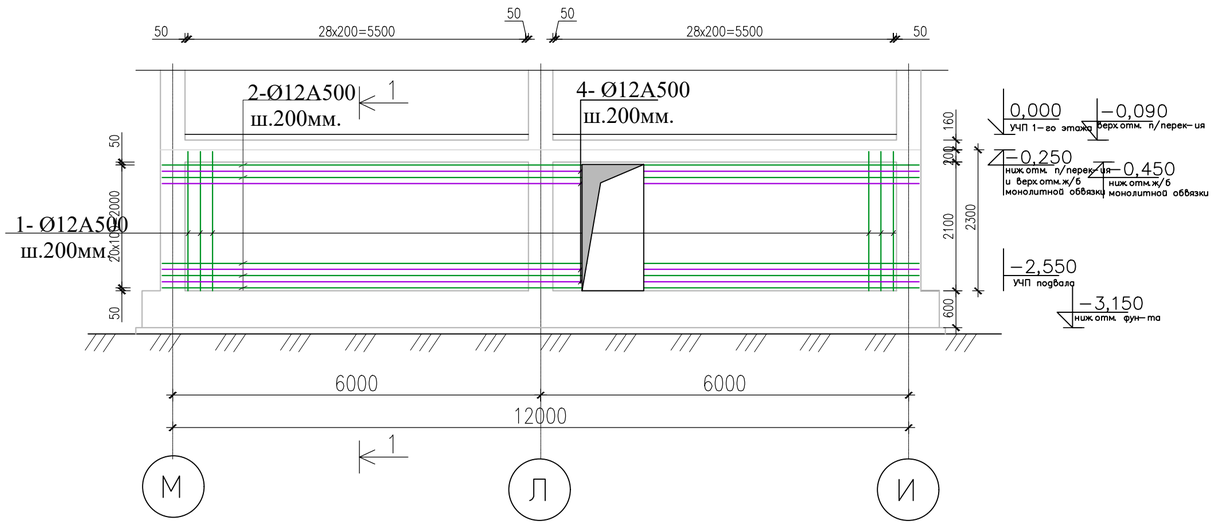

1 - 1

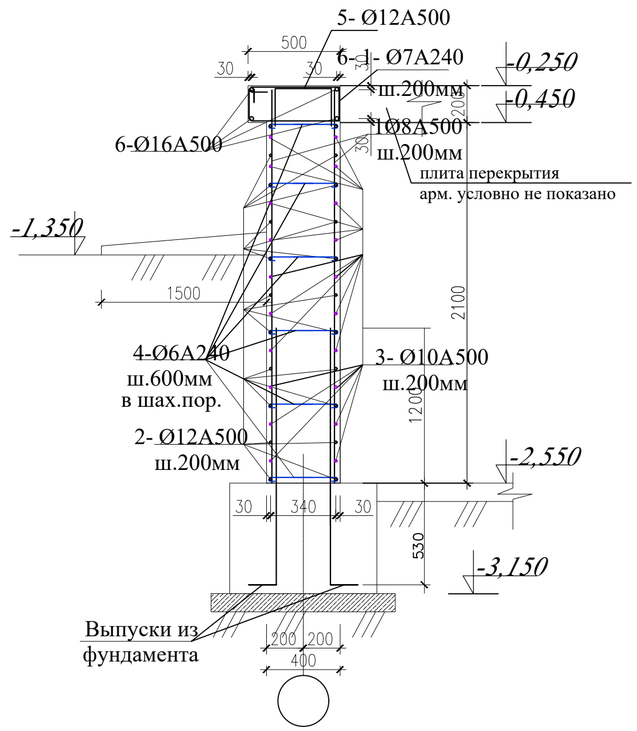

Ведомость деталей

Поз.	Эскиз
4	360; 70; 70
5	270; 300; 300

1. Данный лист смотреть совместно с листами КЖ-8; 23.

Изм.	Кол. уч.	Лист	№ док.	Подп.	Дата	2017-18-КЖ
						Строительство многоэтажного арендного жилого дома по ул.Алашахана, 34Е
ГИП		Каржаова				Блок Г — Стадия: РП; Лист: 10.5; Листов:
Проверил		Оспанов				
Исполнил		Сенченко				
Норм. контр.		Оспанов				Монолитная стена №5 — ТОО"Дала-Центр" Лицензия № 14013512 от 12.09.2014г.

Привязан: для жилого дома пл улице Алашахана 34Л в городе Жезказган.			
Нор.кон.	Максутова П.К.		04.23
Испол.	Сергазиева А.		04.23
ИНВ. №			

Взам. инв.? | Подпись и дата | Инв.? подл.

Формат А3

Опалубочный чертеж монолитной стены №6

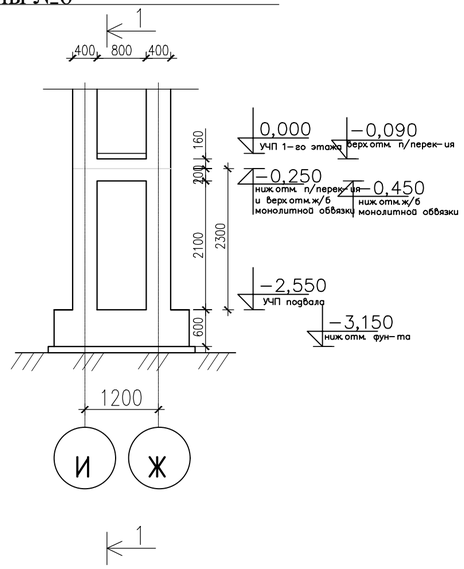

Схема армирования монолитной стены №6

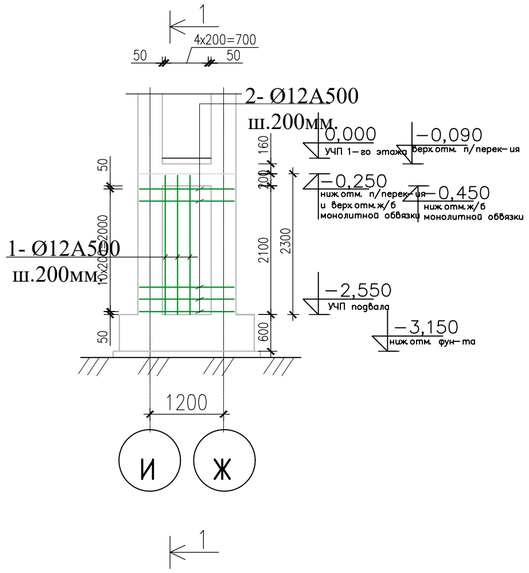

1 - 1

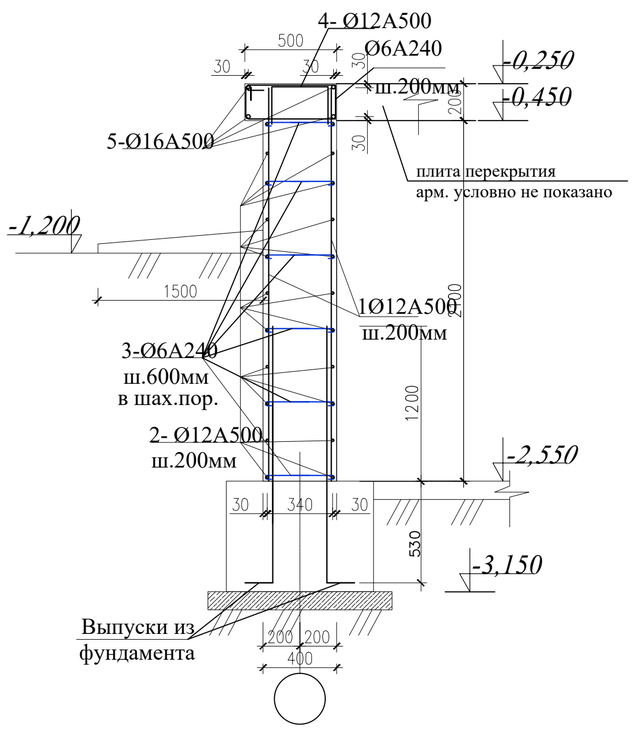

Ведомость деталей

Поз.	Эскиз
3	360; 70; 70
4	270; 300; 300

1. Данный лист смотреть совместно с листами КЖ-8; 24.

Изм.	Кол. уч.	Лист	№ док.	Подп.	Дата	2017-18-КЖ
						Строительство многоэтажного арендного жилого дома по ул.Алашахана, 34Е
ГИП		Каржауова				Блок Г — Стадия: РП; Лист: 10.6; Листов:
Проверил		Оспанов				
Исполнил		Сенченко				
Норм. конт.		Оспанов				Монолитная стена №6 — ТОО"Дала-Центр" Лицензия № 14013512 от 12.09.2014г.

Привязан: для жилого дома пл улице Алашахана 34Л в городе Жезказган.			
Нор.кон.	Максутова П.К.		04.23
Испол.	Сергазиева А.		04.23
ИНВ. №			

Взам.инв.? | Подпись и дата | Инв.? подл.

Формат А3

Опалубочный чертеж монолитной стены №7

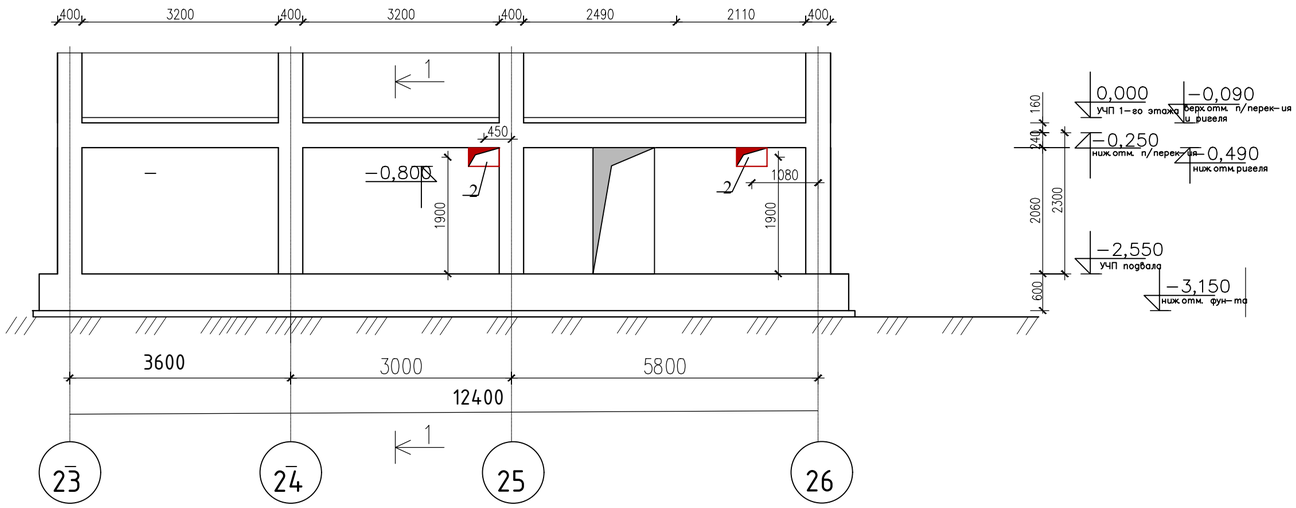

Схема армирования монолитной стены №7

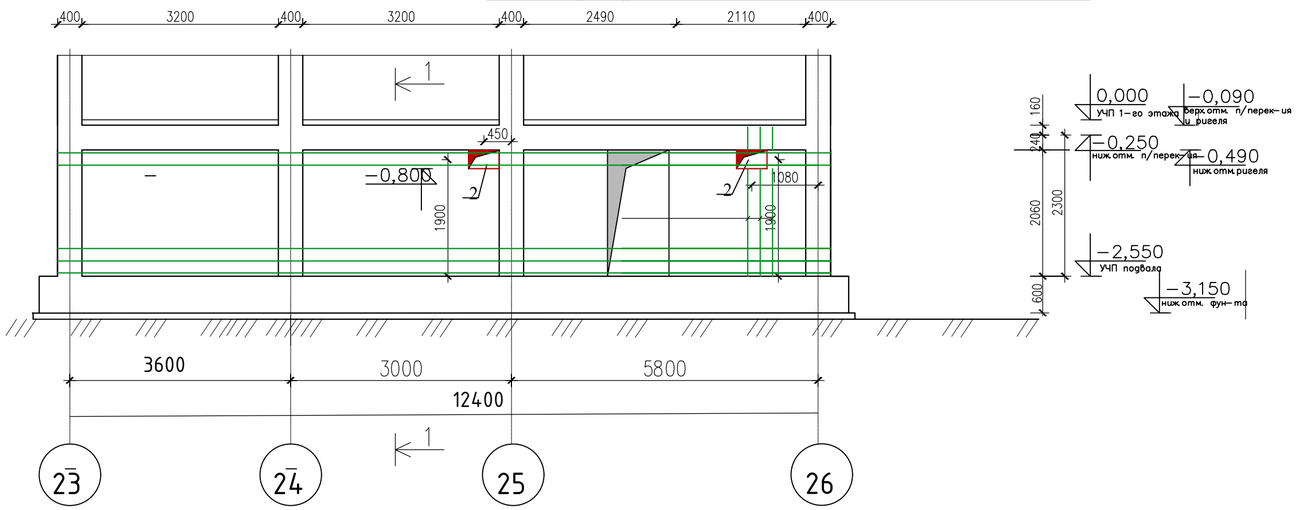

1 - 1

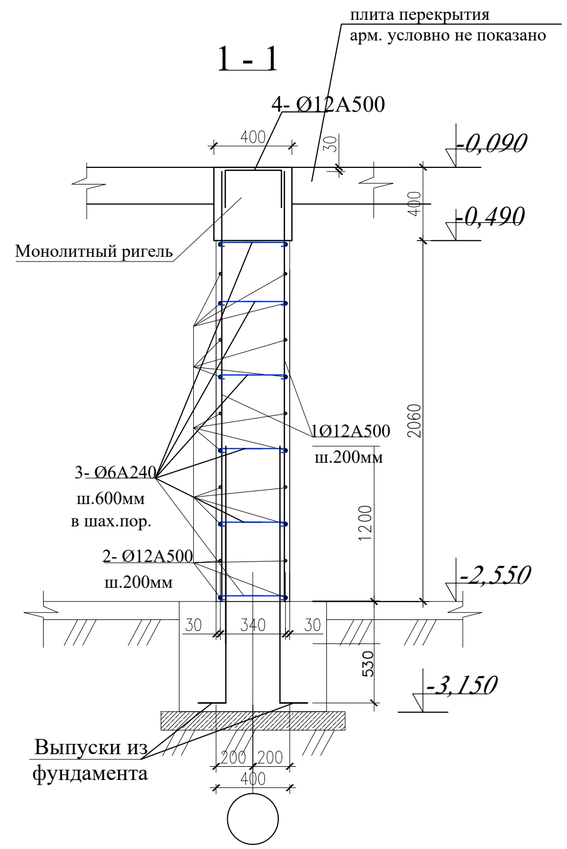

Ведомость деталей

Поз.	Эскиз
3	360; 70; 70
4	270; 300; 300

Спецификация

№ п/п	Размеры,мм	Отметка низа	Кол-во шт.	Назначение
1	900x450(h)	-2,250	1	ОВ
2	500x300(h)	-0,800	3	ОВ
3	800x300(h)	-0,800	1	ОВ
4	300x300(h)	-0,800	2	ОВ
5	300x300(h)	-0,750	4	ОВ

1. Данный лист смотреть совместно с листами КЖ-8; 23.

Привязан: для жилого дома пл улице Алашахана 34Л в городе Жезказган.

Нор.кон.	Максутова П.К.		04.23
Испол.	Сергазиева А.		04.23
ИНВ. №			

Изм.	Кол. уч.	Лист	? док.	Подп.	Дата
ГИП		Каржаова			
Проверил		Оспанов			
Исполнил		Сенченко			
Норм. конт.		Оспанов			

2017-18-КЖ

Строительство многоэтажного арендного жилого дома по ул.Алашахана, 34Е

Блок Г

Стадия	Лист	Листов
РП	10.7	

Монолитная стена №7

ТОО"Дала-Центр"
Лицензия № 14013512 от 12.09.2014г.

Формат А3

Взам. инв.? | Подпись и дата | Инв.? подл.

Опалубочный чертеж монолитной стены №8

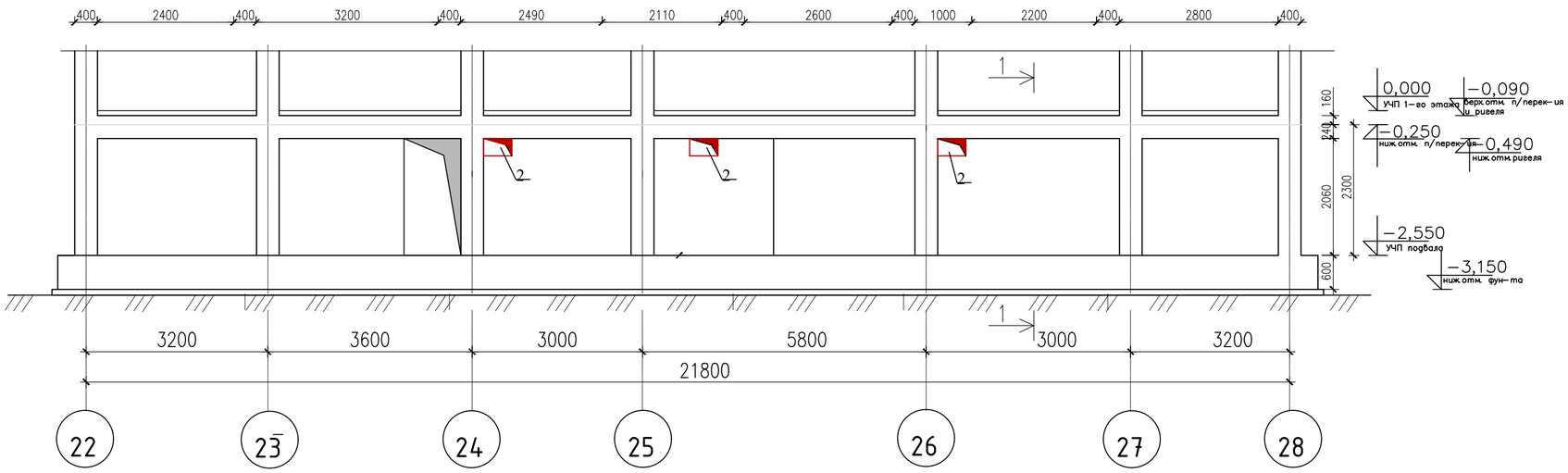

Схема армирования монолитной стены №8

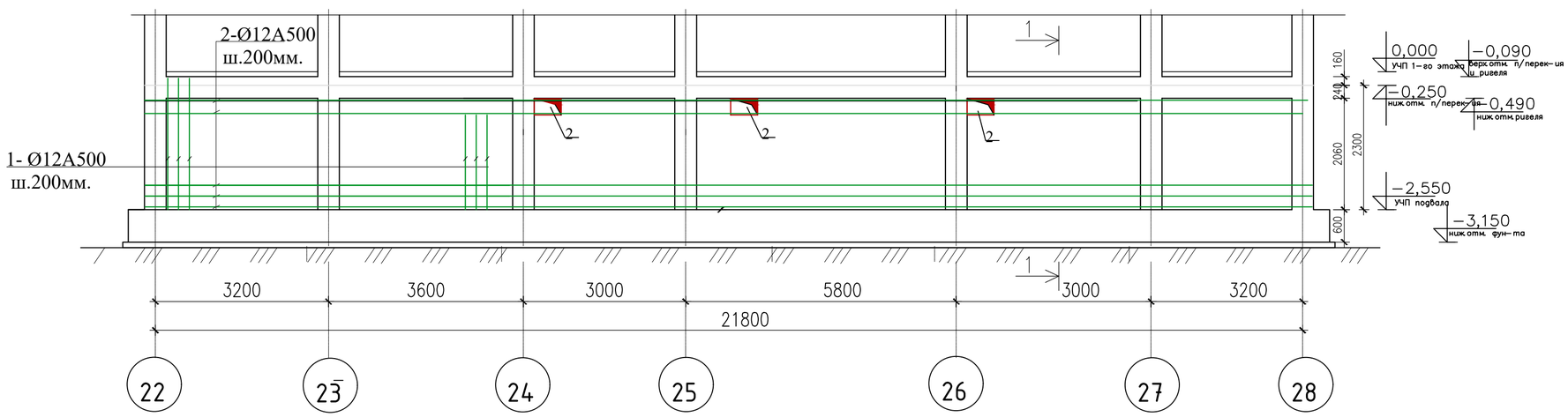

1 - 1

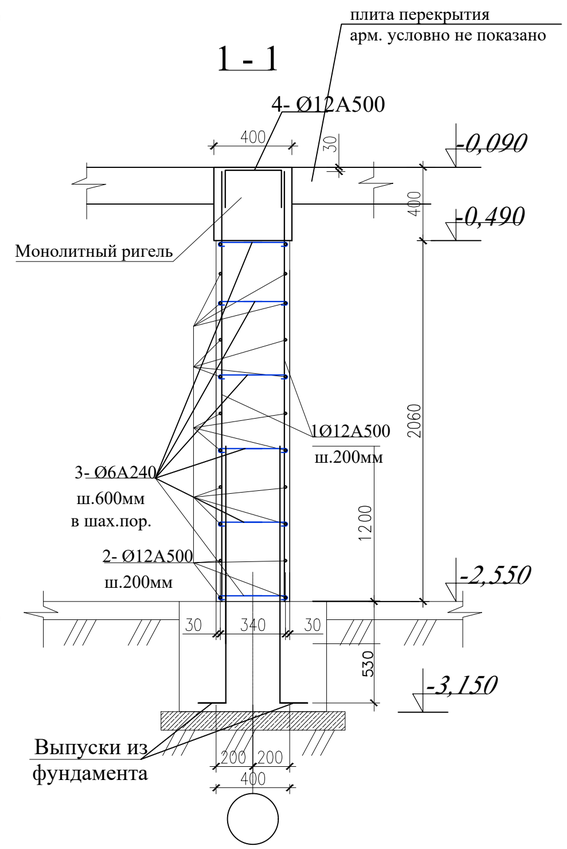

Ведомость деталей

Поз.	Эскиз
3	360; 70; 70
4	270; 300; 300

Спецификация

№ п/п	Размеры,мм	Отметка низа	Кол-во шт.	Назначение
1	900x450(h)	-2,250	1	ОВ
2	500x300(h)	-0,800	3	ОВ
3	800x300(h)	-0,800	1	ОВ
4	300x300(h)	-0,800	2	ОВ
5	300x300(h)	-0,750	4	ОВ

1. Данный лист смотреть совместно с листами КЖ-8; 23.

Привязан: для жилого дома пл улице Алашахана 34Л в городе Жезказган.

Нор.кон.	Максутова П.К.		04.23
Испол.	Сергазиева А.		04.23
ИНВ. №			

Изм.	Кол. уч.	Лист	№ док.	Подп.	Дата
ГИП		Каржауова			
Проверил		Оспанов			
Исполнил		Сенченко			
Норм. конт.		Оспанов			

2017-18-КЖ

Строительство многоэтажного арендного жилого дома по ул.Алашахана, 34Е

Блок Г

Стадия	Лист	Листов
РП	10.8	

Монолитная стена №8

ТОО"Дала-Центр"
Лицензия № 14013512 от 12.09.2014г.

Формат А3

Взам.инв.? | Подпись и дата | Инв.? подл.

Спецификация элементов и материалов к схеме армирования монолитных стен подвала (начало)

№ поз	Обозначение	Наименование	К-во	Масса ед.кг	Прим.
		Монолитная стена №1	3 шт.		
1	ГОСТ 34028-2016	Ø12 А500, L=2430мм, шт.	40	2,16	86,4
2	-//-	Ø12 А500, L=п.м.	80,4	0,888	71,40
3	-//-	Ø6 А 240, L=500 мм, шт.	30	0,111	3,33
4	-//-	Ø12 А 500, L=870 мм, шт.	13	0,77	10,01
				Итого:	64,52
	Материалы:	Бетон кл.С20/25,W6, F50 на сульфатостойком портландцем, м3.	3,02		$м^3$
		Монолитная стена №2	2 шт.		
1	ГОСТ 34028-2016	Ø12 А500, L=2430мм, шт.	40	2,16	86,4
2	-//-	Ø12 А500, L=п.м.	80,4	0,888	71,40
3	-//-	Ø6 А 240, L=500 мм, шт.	30	0,111	3,33
4	-//-	Ø12 А 500, L=870 мм, шт.	13	0,77	10,01
				Итого:	60,8
	Материалы:	Бетон кл.С20/25,W6, F50 на сульфатостойком портландцем, м3.	2,8		$м^3$
		Монолитная стена №3	1 шт.		
1	ГОСТ 34028-2016	Ø12 А500, L=2430мм, шт.	40	2,16	86,4
2	-//-	Ø12 А500, L=п.м.	80,4	0,888	71,40
3	-//-	Ø6 А 240, L=500 мм, шт.	30	0,111	3,33
4	-//-	Ø12 А 500, L=870 мм, шт.	13	0,77	10,01
				Итого:	62,6
	Материалы:	Бетон кл.С20/25,W6, F50 на сульфатостойком портландцем, м3.	2,9		$м^3$
		Монолитная стена №4	1 шт.		
1	**ГОСТ 34028-2016**	Ø12 А500, L=2270мм, шт.	54	2,02	109,08
2	-//-	Ø12 А500, L=п.м.	211,36	0,77	162,75
3	-//-	Ø6 А 240, L=500 мм, шт.	108	0,111	11,99
4	-//-	Ø12 А500 L=1170мм, шт.	46	1,04	47,84
5	-//-	Ø12 А500, L=2270мм, шт.	26	2,02	52,52
6	-//-	Ø12 А500, L=1170мм, шт.	46	1,04	47,84
7	-//-	Ø10 А А400, L=п.м.	143,48	0,617	88,53
8	-//-	Ø12 А500 L=870 мм, шт.	86	0,77	66,22
9	**ГОСТ 34028-2016**	Ø16 А400, L=п.м.	15,76	1,578	24,87
10	-//-	Ø6 А240, L=1480мм, шт.	20	0,329	6,58
				Итого:	359,3
	Материалы:	Бетон кл.С20/25,W6, F50 на сульфатостойком портландцем, м3.	6,74		$м^3$
		Гидроизоляия - горячий битум за 2 раза	27,84		$м^2$

Спецификация элементов и материалов к схеме армирования монолитных стен подвала (продолжение)

№ поз	Обозначение	Наименование	К-во	Масса ед.кг	Прим.
		Монолитная стена №5	1 шт.		
1	ГОСТ 34028-2016	Ø12 А500 L=2270мм, шт.	86	2,02	173,72
2	-//-	Ø12 А500L=п.м.	221,76	0,888	196,92
3	-//-	Ø6 А 240, L=500 мм, шт.	96	0,111	10,66
4	-//-	Ø12 А500, L=870 мм, шт.	43	0,77	33,11
5	**ГОСТ 34028-2016**	Ø16 А 500 L=п.м.	44,32	1,578	69,94
6	-//-	Ø6 А 240, L=1480мм, шт.	56	0,329	18,42
				Итого:	278,55
	Материалы:	Бетон кл.С20/25,W6, F50 на сульфатостойком портландцем, м3.	7,22		$м^3$
		Гидроизоляия - горячий битум за 2 раза	26,16		$м^2$
		Монолитная стена №6	1 шт.		
1	ГОСТ 34028-2016	Ø12 А500 L=2270мм, шт.	112	2,02	226,24
2	-//-	Ø12 А500, L=п.м.	271,48	0,888	241,07
3	-//-	Ø6 А 240, L=500 мм, шт.	120	0,111	13,32
4	-//-	Ø10 А 400, L=п.м.	271,48	0,617	167,50
5	-//-	Ø12 А 500 L=870 мм, шт.	56	0,77	43,12
6	ГОСТ 34028-2016	Ø16 А 500 L=п.м.	49,36	1,578	77,89
7	-//-	Ø6 А 240, L=1480мм, шт.	62	0,329	20,40
	Материалы:	Бетон кл.С20/25,W6, F50 на сульфатостойком портландцем, м3.	9,41		$м^3$
		Гидроизоляия - горячий битум за 2 раза	29,76		$м^2$

Привязан: для жилого дома пл улице Алашахана 34Д в городе Жезказган.

Нор.кон.	Максутова П.К.		04.23
Испол.	Сергазиева А.		04.23

ИНВ. №

Взам.инв.? | Подпись и дата | Инв.? подл.

Изм.	Кол. уч.	Лист	? док.	Подп.	Дата
ГИП		Каржауова			
Проверил		Оспанов			
Исполнил		Сенченко			
Норм. конт.		Оспанов			

2017-18-КЖ

Строительство многоэтажного арендного жилого дома по ул.Алашахана, 34Е

Блок Г

Стадия	Лист	Листов
РП	11	

Спецификация монолитных стен подвала

ТОО"Дала-Центр"
Лицензия № 14013512 от 12.09.2014г.

Формат А3

Спецификация элементов и материалов к схеме армирования монолитных стен подвала (продолжение)

№ поз	Обозначение	Наименование	К-во	Масса ед.кг	Прим.
		Монолитная стена №8	2 шт.		
1	ГОСТ 34028-2016	Ø12 А500 L=2270мм, шт.	112	2,02	226,24
2	-//-	Ø12 А500, L=п.м.	271,48	0,888	241,07
3	-//-	Ø6 А 240, L=500 мм, шт.	120	0,111	13,32
4	-//-	Ø10 А 400, L=п.м.	271,48	0,617	167,50
5	-//-	Ø12 А 500 L=870 мм, шт.	56	0,77	43,12
6	ГОСТ 34028-2016	Ø16 А 500 L=п.м.	49,36	1,578	77,89
7	-//-	Ø6 А 240, L=1480мм, шт.	62	0,329	20,40
	Материалы:	Бетон кл.С20/25,W6, F50 на сульфатостойком портландцем, м3.	9,41		м³
		Гидроизоляия - горячий битум за 2 раза	29,76		м²
		Монолитная стена №7	2 шт.		
1	ГОСТ 34028-2016	Ø12 А500, L=2430мм, шт.	56	2,16	120,96
2	-//-	Ø12 А500 L=п.м.	139,48	0,888	123,86
3	-//-	Ø6 А 240 L=500 мм, шт.	60	0,111	6,66
4	-//-	Ø12 А500, L=870 мм, шт.	28	0,344	9,63
				Итого:	125,14
	Материалы:	Бетон кл.С20/25,W6, F50 на сульфатостойком портландцем, м3.	4,61		м³

Привязан: для жилого дома пл улице Алашахана 34Л в городе Жезказган.

Нор.кон.	Максутова П.К.		04.23
Испол.	Сергазиева А.		04.23

ИНВ. №

Инв.? подл. | Подпись и дата | Взам. инв.?

Изм.	Кол. уч.	Лист	? док.	Подп.	Дата
ГИП		Каржауова			
Проверил		Оспанов			
Исполнил		Сенченко			
Норм. конт.		Оспанов			

2017-18-КЖ

Строительство многоэтажного арендного жилого дома по ул.Алашахана, 34Е

Блок Г

Стадия	Лист	Листов
РП	11.1	

Спецификация монолитных стен подвала

ТОО"Дала-Центр"
Лицензия № 14013512 от 12.09.2014г.

Формат А3

Схема расположения перемычек 1-го этажа.

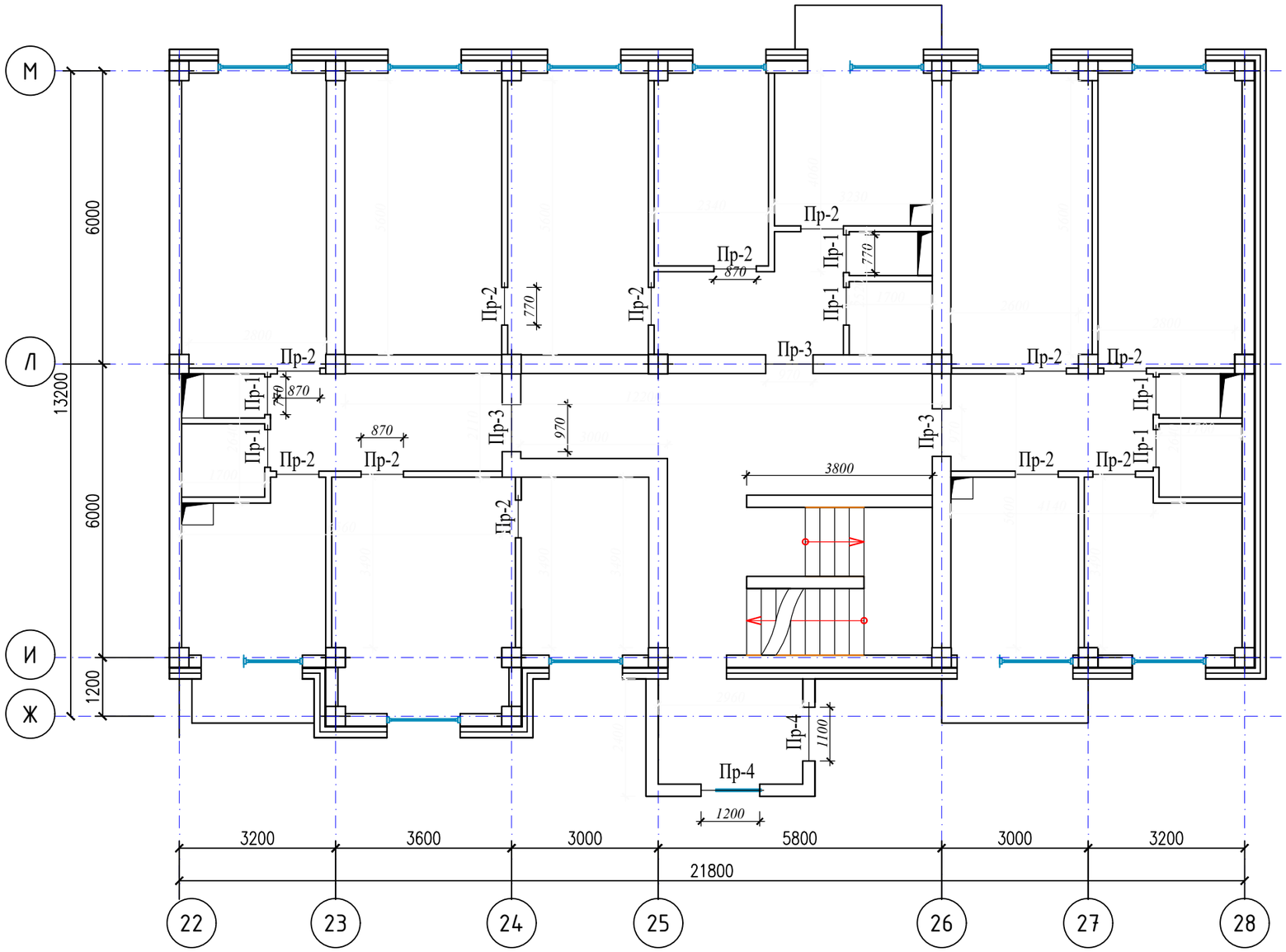

Крепление перегородок к покрытию

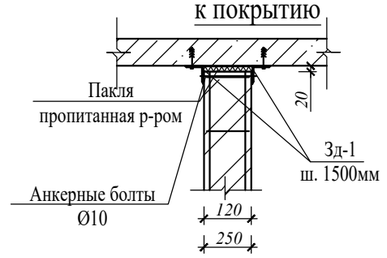

Зд-1
(0,725 кг)

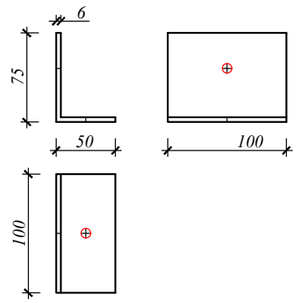

Крепление перегородок к стене

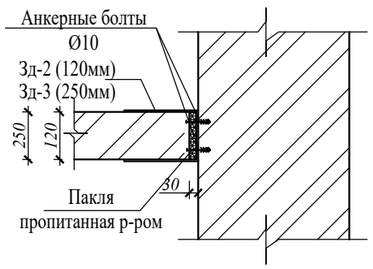

Зд-2, Зд-3
(1,507 кг), (2,12 кг)

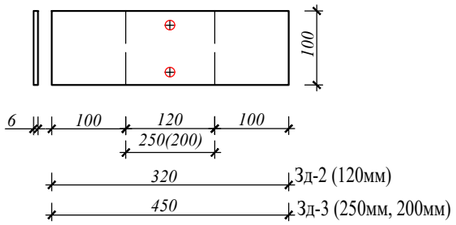

Согласовано		
раздел ПП	Несторенко	12.17
раздел АР	Гасанова	12.17
раздел КЖ	Тян	12.17
раздел ОВ	Шилохвостов	12.17
раздел ВК	Жусупов	12.17
раздел ЭОМСС	Умирбеков	12.17

Взамен инв. №

Подп. и дата

Инв. № Подл.

Привязан: для жилого дома пл улице Алашахана 34Л в городе Жезказган.			
Нор.кон.	Максутова П.К.		04.23
Испол.	Сергазиева А.		04.23
ИНВ. №			

Изм.	Кол.уч.	Лист	№док.	Подпись	Дата
Проверил		Оспанов			
Исполнил		Сенченко			
Норм. конт.		Оспанов			

2017-18-КЖ

Строительство многоэтажного арендного жилого дома по ул.Алашахана, 34Е

Блок Г

Стадия	Лист	Листов
Р П	12	

Схема расположения перемычек 1-го этажа. Узлы.

ТОО"Дала-Центр"
Лицензия № 14013512 от 12.09.2014г.

Формат А3

ВЕДОМОСТЬ ПЕРЕМЫЧЕК

Марка поз.	Размер проёма
Пр-1 (24 шт.)	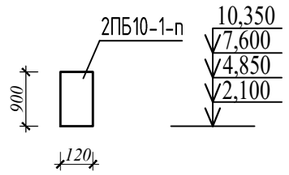
Пр-2 (48 шт.)	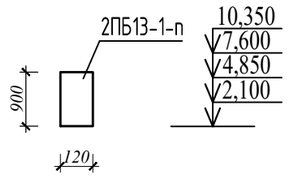
Пр-3 (12 шт.)	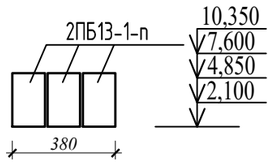
Пр-4 (2 шт.)	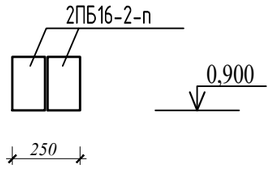
Пр-5 (2 шт.)	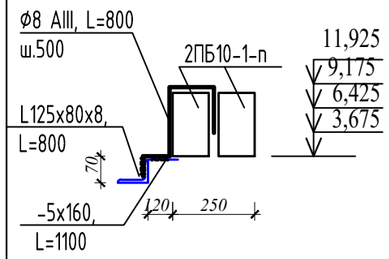

Спецификация элементов и материалов 1-го этажа

№ п/п	Обозначение	Наименование	Кол-во	Масса, кг	Примеч.
Пр-1	Сер. 1.038.1-1	2ПБ 10-1-п, шт.	6		
Пр-2	-//-	2ПБ 13-1-п, шт.	12		
Пр-3	-//-	2ПБ 13-1-п, шт.	3		
Пр-4	-//-	2ПБ 16-2-п, шт.	2		
	Внутренние стены:	Кирпич-ая кл-ка b=120мм, м²	140,8		
	-//-	Кирпич-ая кл-ка b=380мм, м³	11,3		
	Наружные стены:	Кл-ка из пеноблоков b=250мм, м³	28,9		
	-//-	Кирпич-ая кл-ка b=250мм, м³	4,0		
Зд-1	Закладная деталь, шт.	Уг.-5*50*75, L=100мм, шт.	42	0,725	30,45
Зд-2	-//-	-6*100, L=320мм, шт.	52	1,507	78,36
Зд-3	-//-	-6*100, L=450мм, шт.	6	2,12	12,72
А-1	Анкер	Ø10 АА240, L=100мм	200	0,062	12,4

Привязан: для жилого дома пл улице Алашахана 34Л в городе Жезказган.

Нор.кон.	Максутова П.К.		04.23
Испол.	Сергазиева А.		04.23
ИНВ. №			

Изм.	Кол.уч.	Лист	№док.	Подпись	Дата
Проверил		Оспанов			
Исполнил		Сенченко			
Норм. конт.		Оспанов			

2017-18-КЖ

Строительство многоэтажного арендного жилого дома по ул.Алашахана, 34Е

Блок Г

Стадия	Лист	Листов
Р П	13	

Спецификация. Мп-1 - Мп-3.

ТОО"Дала-Центр"
Лицензия № 14013512 от 12.09.2014г.

Формат А3

Схема расположения перемычек 2-го - 4-го этажа.

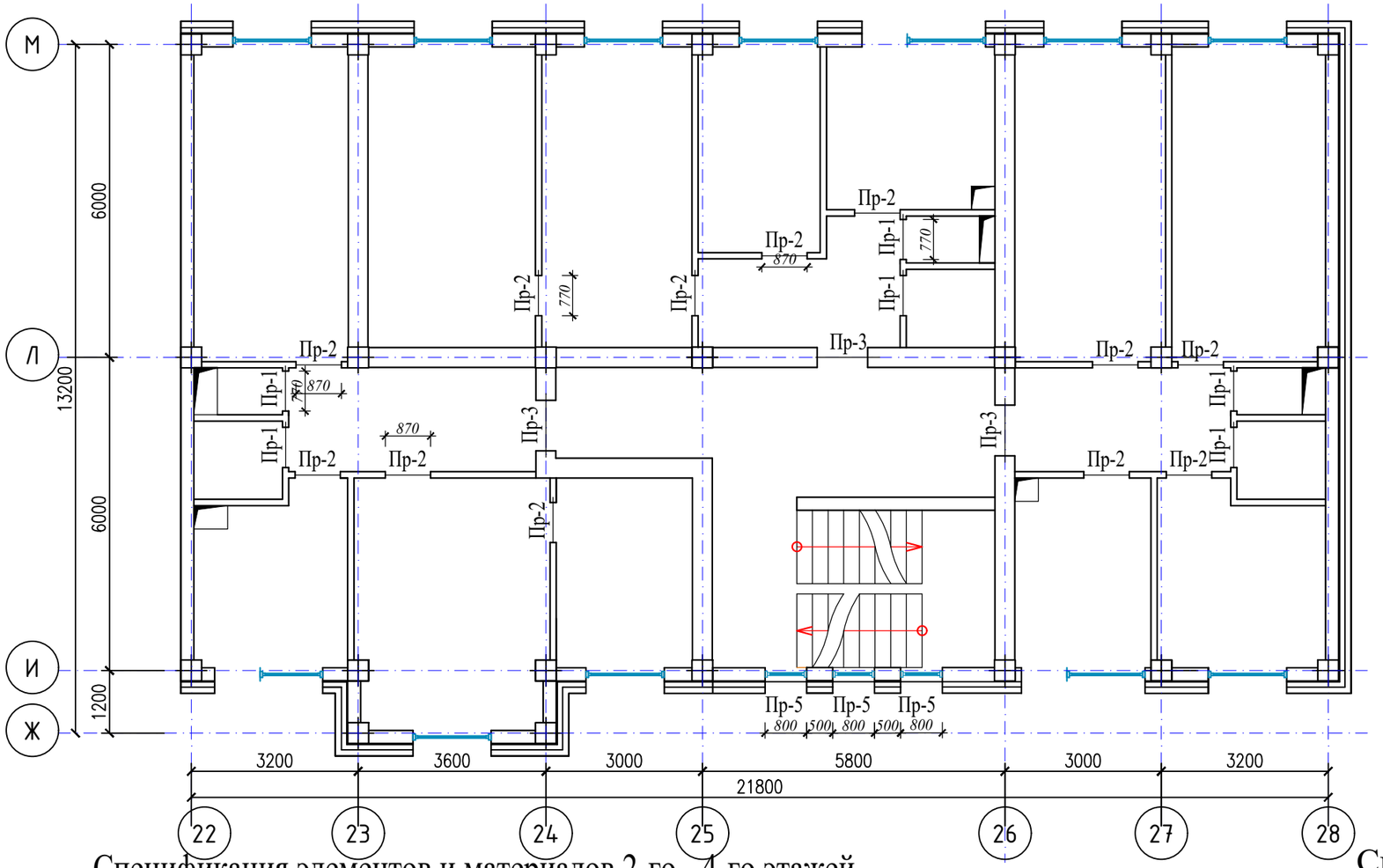

Спецификация элементов и материалов 2-го - 4-го этажей

№ п/п	Обозначение	Наименование	Кол-во	Масса, кг	Примеч.
Пр-1	Сер. 1.038.1-1	2ПБ 10-1-п, шт.	6/18		
Пр-2	-//-	2ПБ 13-1-п, шт.	12/36		
Пр-3	-//-	2ПБ 13-1-п, шт.	3/9		
Пр-5	-//-	2ПБ 10-1-п, шт.	3/9		
	Внутренние стены:	Кирпич-ая кл-ка b=120мм, м²	140,8		
	-//-	Кирпич-ая кл-ка b=250мм, м³	2,4		
	Наружные стены:	Кл-ка из пеноблоков b=250мм, м³	28,9		
Зд-1	Закладная деталь, шт.	Уг.-5*50*75, L=100мм, шт.	40	0,725	29,0
Зд-2	-//-	-6*100, L=320мм, шт.	52	1,507	78,36
Зд-3	-//-	-6*100, L=450мм, шт.	2	2,12	4,24
А-1	Анкер	Ø10 АА240, L=100мм	188	0,062	11,66

Спецификация элементов на Пр-5

№Поз.	Обозначение	Наименование	К-во	Масса ед.кг	Прим.
Пр-5	сер.1.038.1-1 вып.1	2ПБ10-1-п	2		
	ГОСТ 8510-93	L125x80x8, L=1100мм	1	13,78	13,78
	ГОСТ 34028-2016	Ø8А, L=800мм	3	0,316	0,95
	ГОСТ 103-2006	Полоса -6x160, L=1100мм	1	8,29	8,29

Привязан: для жилого дома пл улице Алашахана 34Л в городе Жезказган.

Нор.кон.	Максутова П.К.	04.23
Испол.	Сергазиева А.	04.23
ИНВ. №		

Согласовано: раздел ПП — Нестеренко; раздел АР — Гасанова; раздел КЖ — Тян; раздел ОВ — Шилохвостов; раздел ВК — Жусупов; раздел ЭОМ,СС — Умирбеков

Взамен инв. № | Подп. и дата | Инв. № Подл.

Изм.	Кол.уч.	Лист	№док.	Подпись	Дата
Проверил		Оспанов			
Исполнил		Сенченко			
Норм. конт.		Оспанов			

2017-18-КЖ

Строительство многоэтажного арендного жилого дома по ул.Алашахана, 34Е

Блок Г

Стадия	Лист	Листов
Р П	14	

Схема расположения перемычек 2-го - 4-го этажа. Спецификация.

ТОО"Дала-Центр" Лицензия № 14013512 от 12.09.2014г.

Формат А3

Схема расположения перемычек технического этажа.

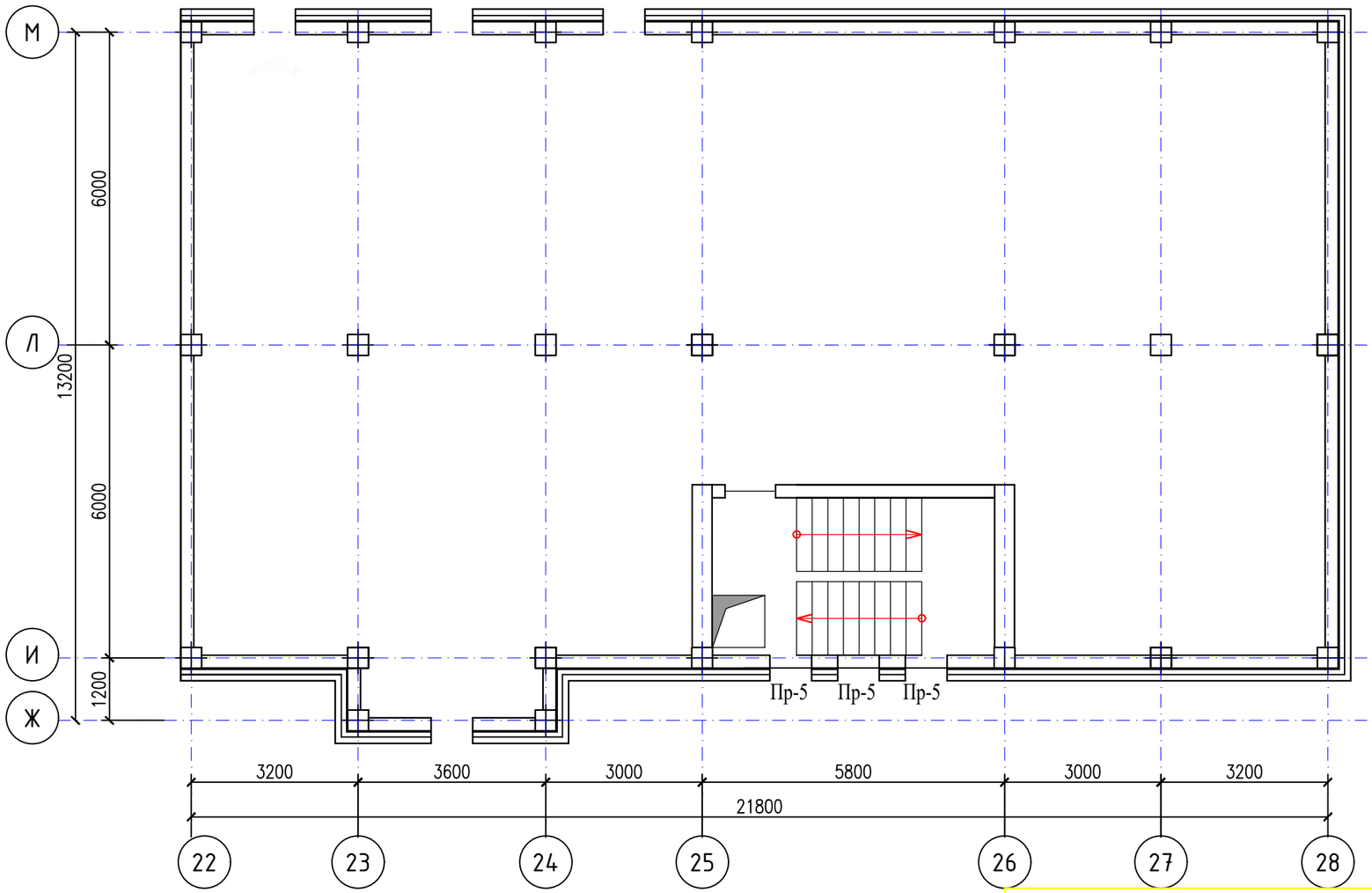

Сг-1

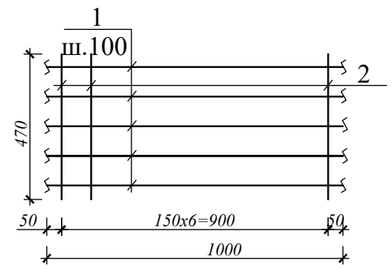

Спецификация элементов и материалов тех.этажа

№ п/п	Обозначение	Наименование	Кол-во	Масса, кг	Примеч.
Пр-5	-//-	2ПБ 10-1-п, шт.	3/9		
	Внутренние стены:	Кирпич-ая кл-ка b=250мм, м³	2,4		
	Наружные стены:	Кл-ка из пеноблоков b=250мм, м³	14,7		
Зд-1	Закладная деталь, шт.	Уг.-5*50*75, L=100мм, шт.	2	0,725	1,45
Зд-3	-//-	-6*100, L=450мм, шт.	4	2,12	8,48
А-1	Анкер	Ø10 АА240, L=100мм	12	0,062	0,74

1. Связь наружного (лицевого) и внутреннего (несущего) слоя обеспечить за счет гибких связей-сеток, расположенных через два ряда кладки по высоте.
Расход сетки Сг-1 (на один этаж):
- Ø5 Вр-1-200/Ø5 Вр-1-200 - 1032,9 м х 1,28 кг = 1322,11 кг

Привязан: для жилого дома пл улице Алашахана 34Л в городе Жезказган.

Нор.кон.	Максутова П.К.		04.23
Испол.	Сергазиева А.		04.23
ИНВ. №			

2017-18-КЖ

Согласовано

раздел ГП	Нестеренко	12.17	
раздел АР	Гасанова	12.17	
раздел КЖ	Тян	12.17	
раздел ОВ	Шилохвостов	12.17	
раздел ВК	Жусупов	12.17	
раздел ЭОМ,СС	Умирбеков	12.17	

Взамен инв. №

Подп. и дата

Инв. № Подл.

Изм.	Кол.уч.	Лист	№док.	Подпись	Дата
Проверил		Оспанов			
Исполнил		Сенченко			
Норм. конт.		Оспанов			

Строительство многоэтажного арендного жилого дома по ул.Алашахана, 34Е

Блок Г

Стадия	Лист	Листов
Р П	15.1	

Схема расположения перемычек тех.этажа.

ТОО"Дала-Центр"
Лицензия № 14013512 от 12.09.2014г.

Формат А3

Схема расположения перемычек технического этажа.

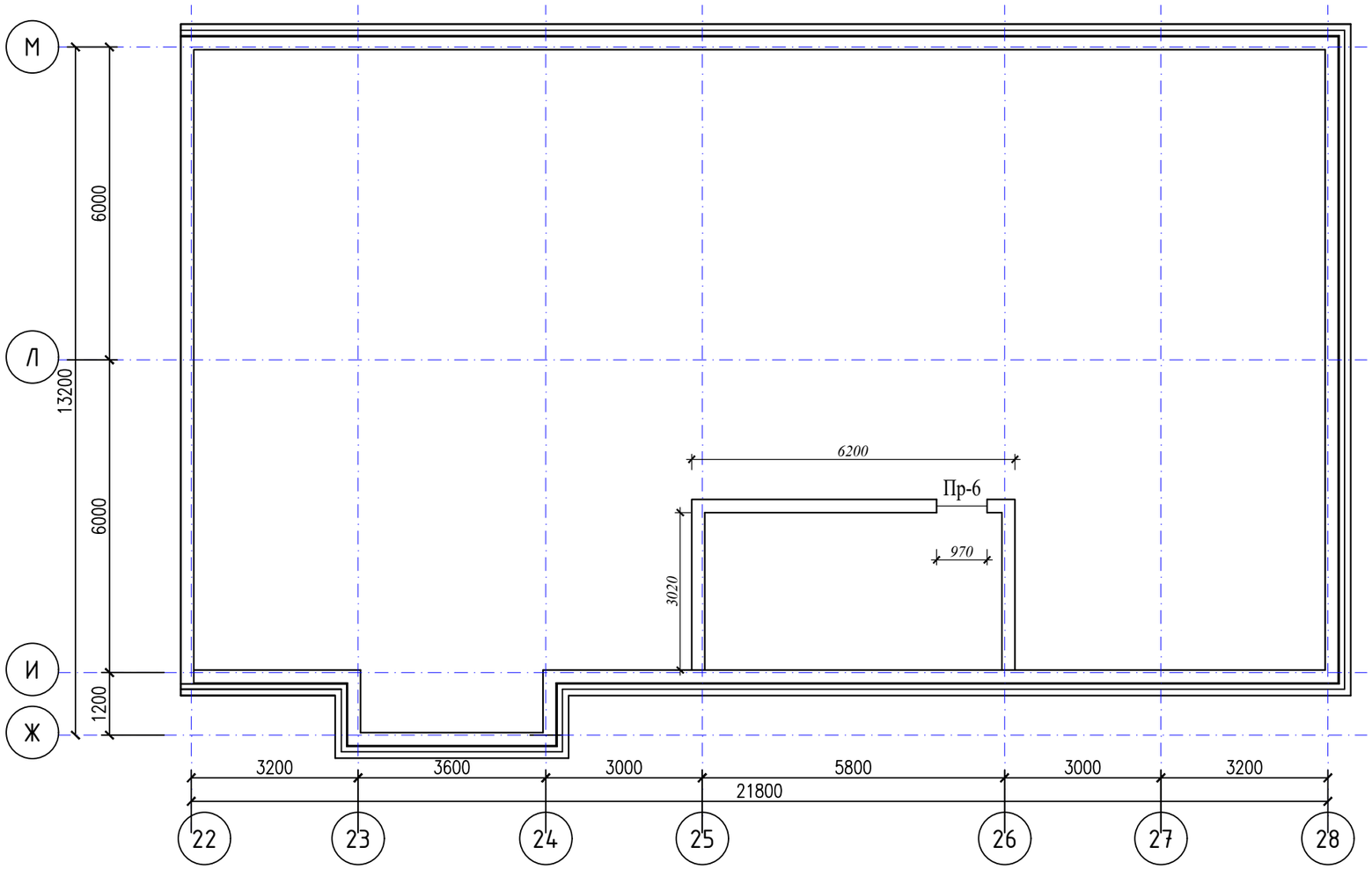

ВЕДОМОСТЬ ПЕРЕМЫЧЕК

Марка поз.	Размер проёма
Пр-6 (1 шт.)	2ПБ13-2-п; 15,160; 250

Спецификация элементов

№ п/п	Обозначение	Наименование	Кол-во	Масса, кг	Примеч.
	Сг-1	Сетка			
1	ГОСТ 34028-2016	Ø5 Вр-I, L=1000мм	5	0,154	0,77
2	ГОСТ 6727-80*	Ø5 Вр-I, L=470мм	7	0,072	0,51
		Итого:			***1,28***

Спецификация элементов и материалов тех.этажа

№ п/п	Обозначение	Наименование	Кол-во	Масса, кг	Примеч.
Пр-6	-//-	2ПБ 13-2-п, шт.	1/2		
	Наружные стены:	Кл-ка из пеноблоков b=250мм, м³	10,5		
Зд-1	Закладная деталь, шт.	Уг.-5*50*75, L=100мм, шт.	8	0,725	5,8
Зд-3	-//-	-6*100, L=450мм, шт.	4	2,12	8,48
А-1	Анкер	Ø10 АА240, L=100мм	24	0,062	1,49

Привязан: для жилого дома пл улице Алашахана 34Л в городе Жезказган.

Нор.кон.	Максутова П.К.		04.23
Испол.	Сергазиева А.		04.23
ИНВ. №			

Согласовано

раздел ОВ	Шилохвостов	12.17
раздел ВК	Жусупов	12.17
раздел ЭОМСС	Умирбеков	12.17

Согласовано

раздел ПП	Нестеренко	12.17
раздел АР	Гасанова	12.17
раздел КЖ	Тян	12.17

Взамен инв. №

Подп. и дата

Инв. № Подл.

Изм.	Кол.уч.	Лист	№док.	Подпись	Дата

2017-18-КЖ

Строительство многоэтажного арендного жилого дома по ул.Алашахана, 34Е

Проверил	Оспанов	
Исполнил	Сенченко	
Норм. конт.	Оспанов	

Блок Г

Стадия	Лист	Листов
Р П	15.2	

Схема расположения перемычек тех.камеры.

ТОО"Дала-Центр"
Лицензия № 14013512 от 12.09.2014г.

Формат А3

Колонна К-1, К-1*

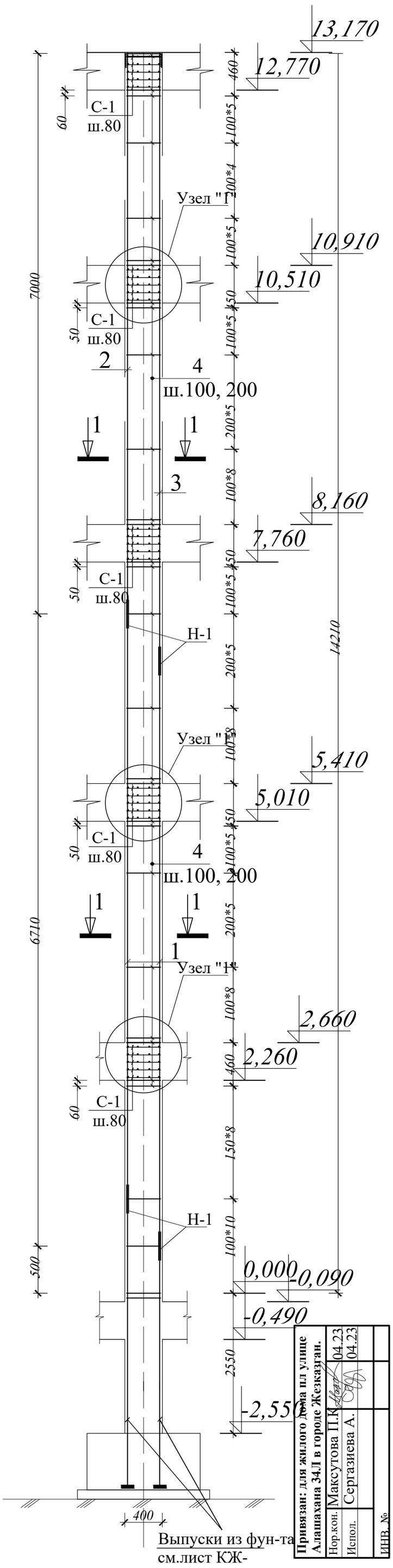

1- 1

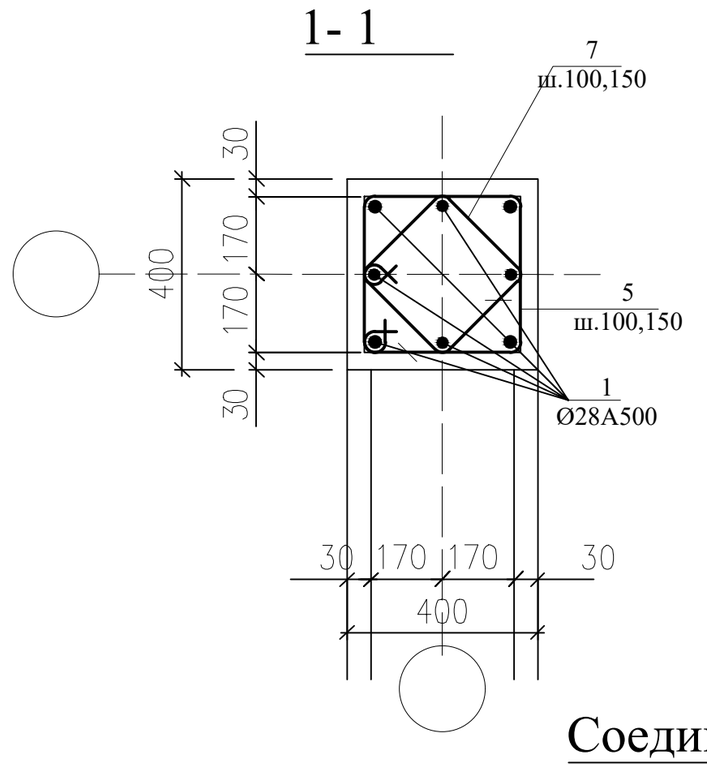

Узел "1"

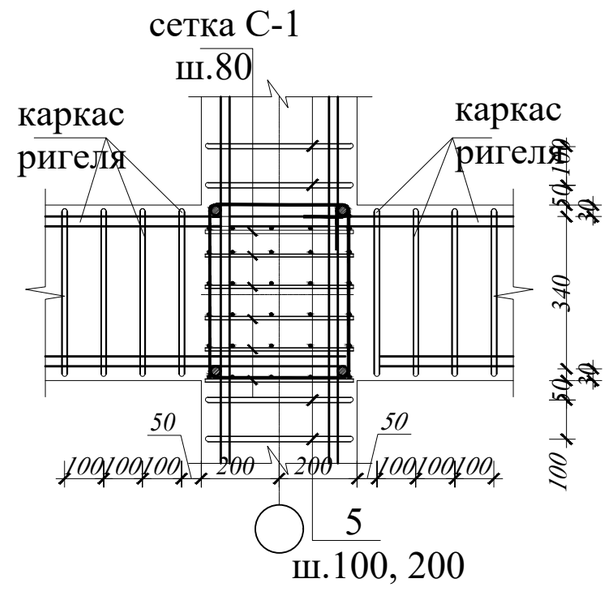

Соединение арматуры накладками

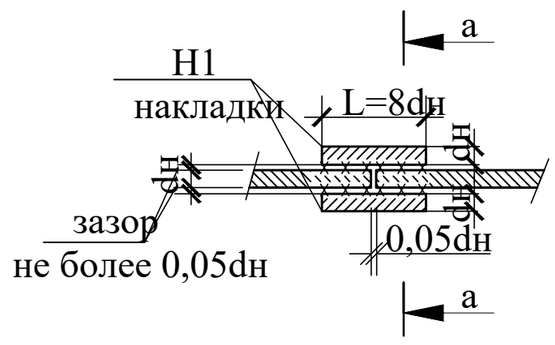

а - а

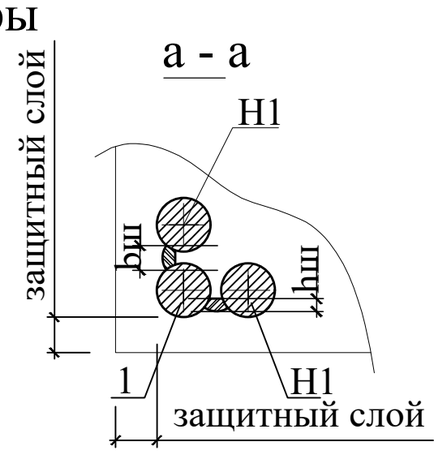

Спецификация элементов и материалов на монолитную колонну Км - 1, Км-1*

№ поз	Обозначение	Наименование	К-во	Масса ед.кг	Прим.
	Км-1	Колонна монолитная, шт.			
1	ГОСТ 34028-2016	Ø28 А500, L=6710мм, шт.	4	32,41	129,64
2	-//-	Ø28 А500, L=6980мм, шт.	2	33,71	67,42
3	-//-	Ø28 А500, L=7480мм, шт.	2	36,13	72,26
4	-//-	Ø8 А240, L=1700мм, шт.	107	0,672	71,9
5	-//-	Ø6 А240, L=700мм, шт.	2	0,155	0,31
Н1	-//-	Ø28 А500, L=200мм, шт.	16	0,966	15,456
С-1	Сетка	Ø6-А80/Ø6-А-I-80, шт.	25	1,24	31,0
		Итого:			248,84
	Материалы:	Бетон кл. С20/25 м³	2,3		
	Км-1*	Колонна монолитная, шт.			
1	ГОСТ 34028-2016	Ø28 А500, L=6710мм, шт.	4	32,41	129,64
2	-//-	Ø28 А500, L=5940мм, шт.	2	28,69	57,38
3	-//-	Ø28 А500, L=6440мм, шт.	2	31,11	62,22
4	-//-	Ø8 А240, L=1700мм, шт.	96	0,672	47,71
5	-//-	Ø6 А240, L=700мм, шт.	2	0,155	0,31
Н1	-//-	Ø28 А500, L=200мм, шт.	16	0,966	15,456
С-1	Сетка	Ø6-А80/Ø6-А-I-80, шт.	25	1,24	31,0
		Итого:			214,37
	Материалы:	Бетон кл.С20/25 м³	2,1		
	С-1	Сетка			
1	ГОСТ 34028-2016	Ø6 А240, L=460мм, шт.	6	0,103	0,62
2	-//-	Ø6 А240, L=460мм, шт.	6	0,103	0,62
		Итого:			1,24

1. Маркировочную схему каркаса см. л. КЖ-
2. Сварку производить электродами Э-42А.
3. Рабочую арматуру стыковать дуговой ручной сваркой протяженными швами с накладками из стержней.
4. Пенополистерол толщ. 30мм
   - (расход на одну колонну) : - 15,5м².

Привязан: для жилого дома пл улице Алашахана 34Л в городе Жезказган.

Нор.кон.	Максутова П.К.	04.23
Испол.	Сергазиева А.	04.23

ИНВ. №

Подп. и дата Взамен инв. №

Инв. № Подл.

Изм.	Кол.уч.	Лист	№док.	Подпись	Дата

2017-18-КЖ

Строительство многоэтажного арендного жилого дома по ул.Алашахана, 34Е

Проверил	Оспанов		
Исполнил	Сенченко		
Норм. конт.	Оспанов		

Блок Г

Стадия	Лист	Листов
Р П	15.3	

Км-1, Км-1*. Сечения. Спецификация.

ТОО"Дала-Центр"
Лицензия № 14013512 от 12.09.2014г.

Формат А3

Колонна К-2, Км-3

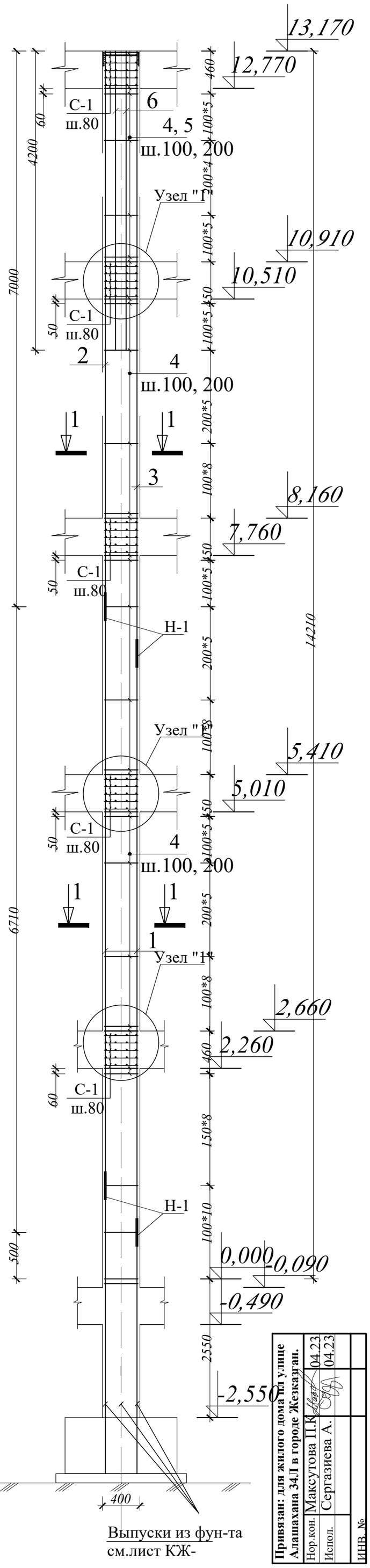

1- 1

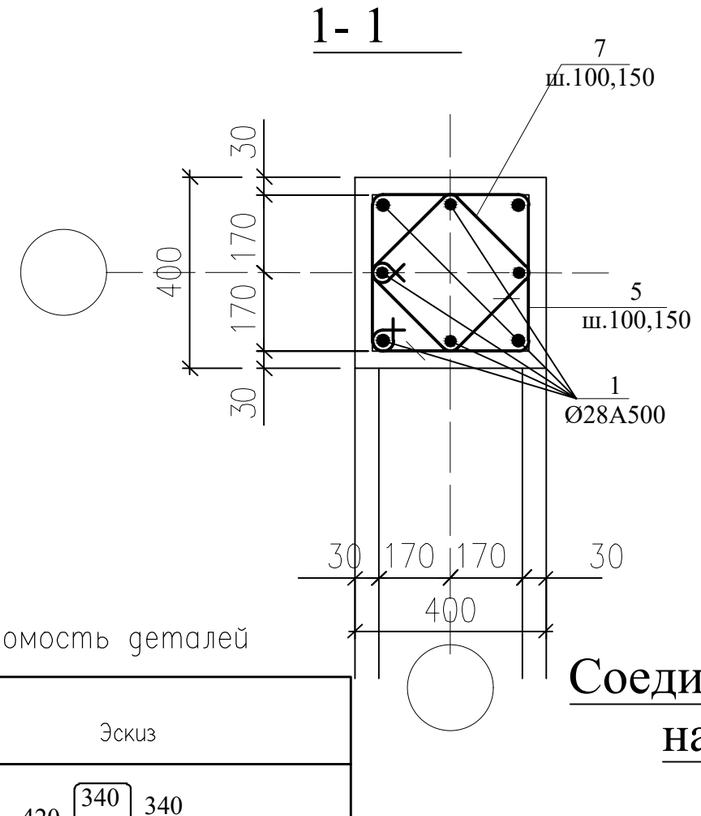

Узел "1"

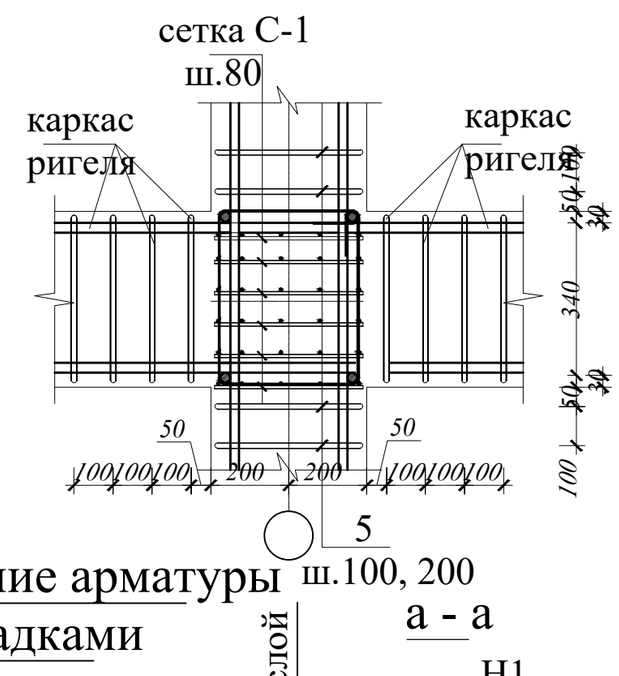

Соединение арматуры накладками

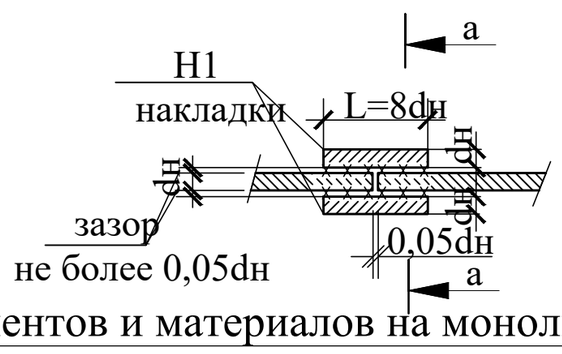

а - а

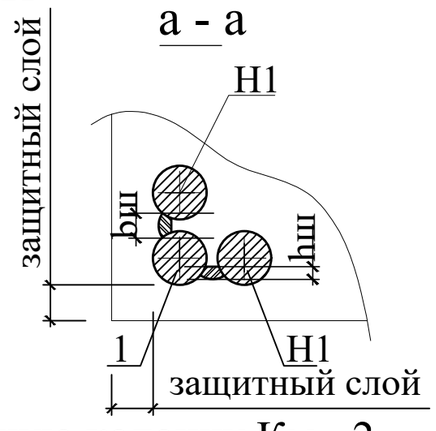

Ведомость деталей

Поз.	Эскиз
6	420, 340, 340, 420
8	320, 85, 85, R55, 140, 140
9	340, 240, 340, 240

Спецификация элементов и материалов на монолитную колонну Км - 2

№ поз	Обозначение	Наименование	К-во	Масса ед.кг	Прим.
	Км-2	Колонна монолитная, шт.			
1	ГОСТ 34028-2016	Ø28 А500, L=6710мм, шт.	4	32,41	129,64
2	-//-	Ø28 А500, L=6980мм, шт.	2	33,71	67,42
3	-//-	Ø28 А500, L=7480мм, шт.	2	36,13	72,26
4	-//-	Ø8 А240, L=1700мм, шт.	107	0,672	71,9
5	-//-	Ø8 А240, L=1500мм, шт.	107	0,593	63,45
6	-//-	Ø28 А500, L=4200мм, шт.	8	8,4	67,2
7	-//-	Ø6 А240, L=700мм, шт.	2	0,155	0,31
8	-//-	Ø6 А240, L=600мм, шт.	2	0,133	0,27
9	-//-	Ø6 А240, L=400мм, шт.	2	0,089	0,18
Н1	-//-	Ø28 А500, L=200мм, шт.	16	0,966	15,456
С-1	Сетка	Ø6-А80/Ø6-А80, шт.	25	1,24	31,0
		Итого:			379,94
	Материалы:	Бетон кл. С20/25, м³	2,3		
	Км-3	Колонна монолитная, шт.			
1	ГОСТ 34028-2016	Ø28 А500, L=6710мм, шт.	4	32,41	129,64
2	-//-	Ø28 А500, L=6980мм, шт.	2	33,71	67,42
3	-//-	Ø28 А500, L=7480мм, шт.	2	36,13	72,26
4	-//-	Ø8 А240, L=1700мм, шт.	107	0,672	71,9
5	-//-	Ø8 А240, L=1500мм, шт.	107	0,593	63,45
6	-//-	Ø28 А500, L=4200мм, шт.	8	20,286	162,288
7	-//-	Ø6 А240, L=700мм, шт.	2	0,155	0,31
8	-//-	Ø6 А240, L=600мм, шт.	2	0,133	0,27
9	-//-	Ø6 А240, L=400мм, шт.	2	0,089	0,18
Н1	-//-	Ø28 А500, L=200мм, шт.	16	0,966	15,456
С-1	Сетка	Ø6-А80/Ø6-А80, шт.	25	1,24	31,0
		Итого:			491,47
	Материалы:	Бетон кл. С20/25, м³	2,3		

1. Маркировочную схему каркаса см. л. КЖ-
2. Сварку производить электродами Э-42А.
3. Рабочую арматуру стыковать дуговой ручной сваркой протяженными швами с накладками из стержней.
4. Пенополистерол толщ. 30мм
   - (расход на одну колонну) : - 15,5м².

Привязан: для жилого дома по улице Алашахана 34Л в городе Жезказган.

Нор.кон.	Максутова П.К.	04.23
Испол.	Сергазиева А.	04.23

ИНВ. №

Подп. и дата Взамен инв. № | Инв. № Подл.

Изм.	Кол.уч.	Лист	№док.	Подпись	Дата
Проверил	Оспанов				
Исполнил	Сенченко				
Норм. конт.	Оспанов				

2017-18-КЖ

Строительство многоэтажного арендного жилого дома по ул.Алашахана, 34Е

Блок Г

Стадия	Лист	Листов
Р П	15.4	

Км-2, Км-3. Сечения. Спецификация.

ТОО"Дала-Центр"
Лицензия № 14013512 от 12.09.2014г.

Формат А3

Схема расположения ж/б каркаса подвала.

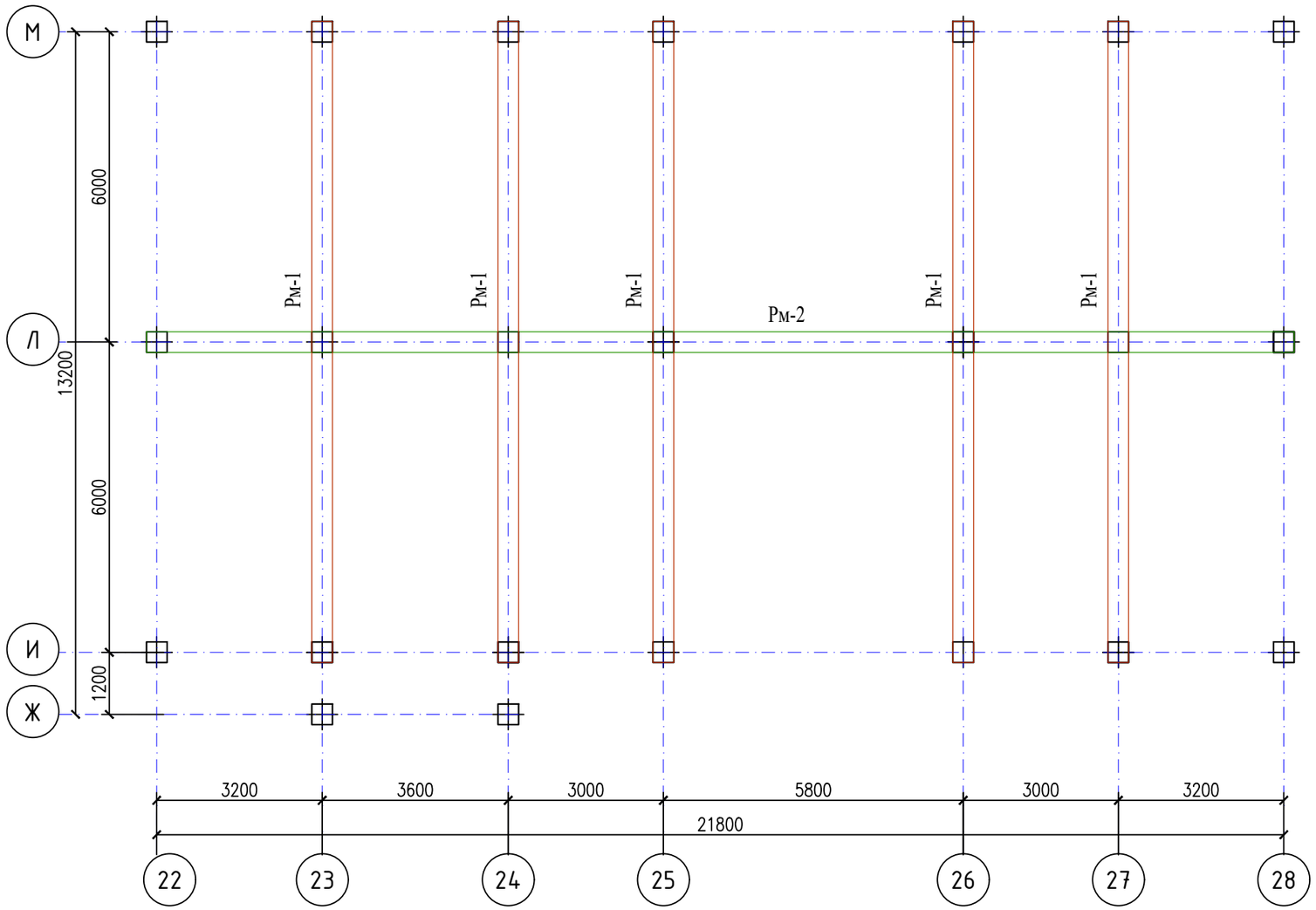

Спецификация элементов к схеме расположения каркаса подвала

№ п/п	Обозначение	Наименование	Кол-во	Масса, кг	Примеч.
Рм-1	См. лист Кж-17	Ригель монолитный, шт.	5	174,51	
Рм-2	См. лист Кж-18	-//-	1	331,17	

Привязан: для жилого дома пл улице Алашахана 34Л в городе Жезказган.	
Нор.кон.	Максутова П.К. 04.23
Испол.	Сергазиева А. 04.23
ИНВ. №	

Изм.	Кол.уч.	Лист	№док.	Подпись	Дата
Проверил		Оспанов			
Исполнил		Сенченко			
Норм. конт.		Оспанов			

2017-18-КЖ

Строительство многоэтажного арендного жилого дома по ул.Алашахана, 34Е

Блок Г

Стадия	Лист	Листов
Р П	16	

Схема расположения ж/б каркаса подвала.

ТОО"Дала-Центр"
Лицензия № 14013512 от 12.09.2014г.

Формат А3

Взамен инв. №

Подп. и дата

Инв. № Подл.

Ригель Рм-1, Рм-1*

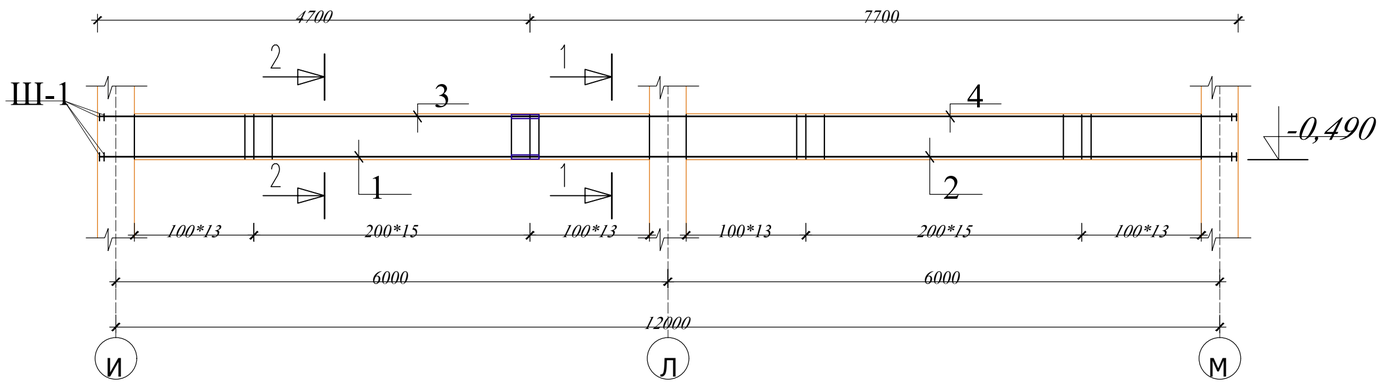

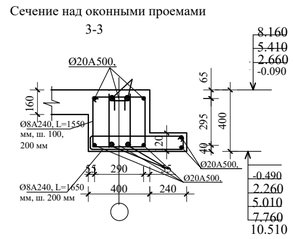

Спецификация элементов и материалов на монолитный ригель Рм - 1, Рм-1*

№ поз	Обозначение	Наименование	К-во	Масса ед.кг	Прим.
	Рм-1	Ригель монолитный, шт.			
1	ГОСТ 34028-2016	Ø20 А500, L=4670мм, шт.	8	11,535	92,28
2	-//-	Ø20 А500, L=7670мм, шт.	8	18,945	151,56
3	-//-	Ø20 А500, L=4670мм, шт.	8	11,535	92,28
4	-//-	Ø20 А500, L=7670мм, шт.	8	18,945	151,56
5	-//-	Ø8 А240, L=1700мм, шт.	86	0,672	57,79
Ш1	ГОСТ 19903-74	Шайба Ш-1, 8х80х80, шт.	8	0,4	3,2
Н1	ГОСТ 34028-2016	Ø20 А500, L=200мм, шт.	8	0,494	3,952
		Итого:			174,51
	Материалы:	Бетон кл.С20/25, м³	1,8		
	Рм-1*	Ригель монолитный, шт.			
1	ГОСТ 34028-2016	Ø20 А500, L=4670мм, шт.	8	11,535	92,28
2	-//-	Ø20 А500, L=7670мм, шт.	8	18,945	151,56
3	-//-	Ø20 А500, L=4670мм, шт.	8	11,535	92,28
4	-//-	Ø20А500, L=7670мм, шт.	8	18,945	151,56
5	-//-	Ø8 А240, L=1700мм, шт.	86	0,672	57,79
6	-//-	Ø20А500, L=12,0м, (х1,1) шт.	3	20,856	62,57
7	-//-	Ø6 А240, L=1400мм, шт.	61	0,311	18,97
Ш1	ГОСТ 19903-74	Шайба Ш-1, 8х80х80, шт.	8	0,4	3,2
Н1	ГОСТ34028-2016	Ø20 А500, L=200мм, шт.	8	0,494	3,952
		Итого:			256,05
	Материалы:	Бетон кл.С20/25, м³	2,0		

1. Маркировочную схему каркаса см. л. КЖ-
2. Сварку производить электродами Э-42А.
3. Рабочую арматуру стыковать дуговой ручной сваркой протяженными швами с накладками из стержней.
4. Все работы производить с соблюдением требований соответствующих глав СНиП по производству работ, техники безопасности (СНиП РК 1.03-05-2001) и указаний настоящей рабочей документации.
5. Бетонирование конструкций выполнять согласно указаний СНиП РК 5.03-37-2005.
6. Сечение 1* - 1* и 2*- 2* а также расход на пенополистерол только для для ригеля Рм-1*.
   Пенополистерол толщ. 30мм (расход на один ригель) : - 9,0м².

Привязан: для жилого дома пл улице Алашахана 34Л в городе Жезказган.		
Нор.кон.	Максутова П.К.	04.23
Испол.	Сергазиева А.	04.23
ИНВ. №		

Изм.	Кол.уч.	Лист	№док.	Подпись	Дата	2017-18-КЖ		
						Строительство многоэтажного арендного жилого дома по ул.Алашахана, 34Е		
Проверил		Оспанов				Блок Г	Стадия	Лист	Листов
Исполнил		Сенченко					Р П	17	
Норм. конт.		Оспанов				Рм-1. Сечения. Спецификация.	ТОО"Дала-Центр" Лицензия № 14013512 от 12.09.2014г.	

Подп. и дата | Взамен инв. № | Инв. № Подл.

Формат А3

Ригель Рм-2

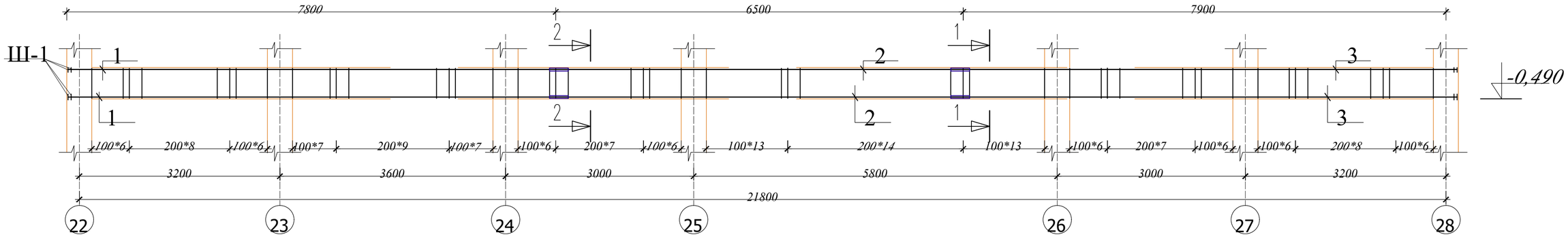

Спецификация элементов и материалов на монолитный ригель Рм - 2

№ поз	Обозначение	Наименование	К-во	Масса ед.кг	Прим.
	Рм-2	Ригель монолитный, шт.			
1	ГОСТ34028-2016	Ø20 А500, L=7770мм, шт.	8	19,192	153,536
2	-//-	Ø20 А500, L=6500мм, шт.	8	16,055	128,44
3	-//-	Ø20 А500, L=7870мм, шт.	8	19,439	155,512
4	-//-	Ø8 А240, L=1700мм, шт.	153	0,672	102,82
Ш1	ГОСТ 19903-74	Шайба Ш-1, 8х80х80, шт.	8	0,4	3,2
Н1	ГОСТ 34028-2016	Ø20 А500, L=200мм, шт.	8	0,494	3,952
		Итого:			331,17
	Материалы:	Бетон кл. С20/25, м³	3,1		

Сечение над оконными проемами
3-3

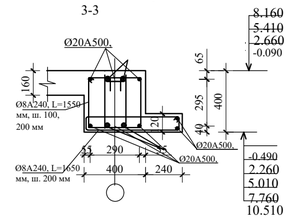

Узел "А"

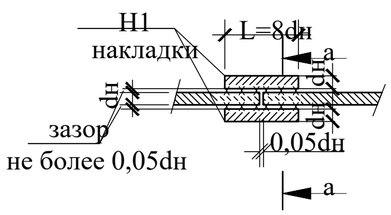

а - а

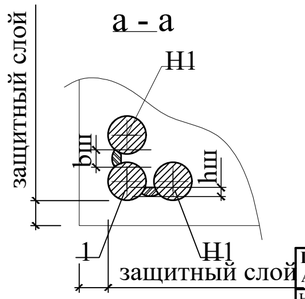

Привязан: для жилого дома пл улице Алашахана 34Л в городе Жезказган.			
Нор.кон.	Максутова П.К.		04.23
Испол.	Сергазиева А.		04.23
ИНВ. №			

Изм.	Кол.уч.	Лист	№док.	Подпись	Дата
Проверил	Оспанов				
Исполнил	Сенченко				
Норм. конт.	Оспанов				

2017-18-КЖ

Строительство многоэтажного арендного жилого дома по ул.Алашахана, 34Е

Блок Г

Стадия	Лист	Листов
Р П	18	

Рм-2. Сечения. Спецификация.

ТОО"Дала-Центр"
Лицензия № 14013512 от 12.09.2014г.

Формат А3

Взамен инв. №
Подп. и дата
Инв. № Подл.

Схема расположения ж/б каркаса типового этажа.

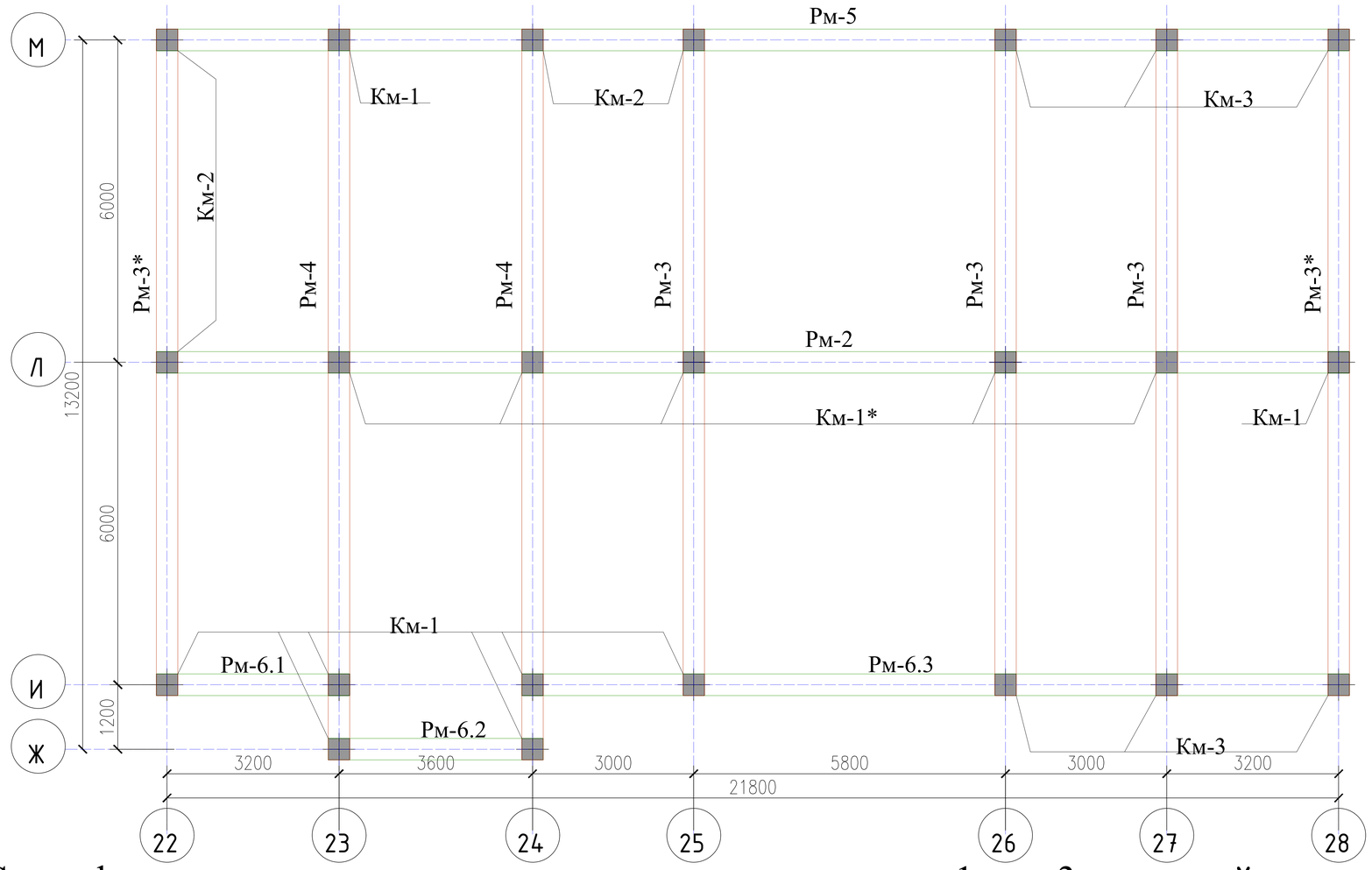

Спецификация элементов к схеме расположения каркаса 1-го - 3-го этажей

№ п/п	Обозначение	Наименование	Кол-во				Масса, кг	Примеч.
			1-ый	2-ой	3-ий	4-ый		
Рм-2	См. лист Кж-18	Ригель монолитный, шт.	1	1	1	1	331,17	
Рм-3	См. лист Кж-20	-//-	3	3	3	3	194,1	
Рм-3*	-//-	-//-	2	2	2	2	275,64	
Рм-4	См. лист Кж-21	-//-	2	2	2	2	212,94	
Рм-5	См. лист Кж-22	-//-	1	1	1	1	472,13	
Рм-6.1-Рм-6.3	См. лист Кж-23	-//-	1	1	1	1	468,05	
Км-1	См. лист Кж-24	Колонна монолитная, шт.	8				248,84	
Км-1*	-//-	-//-	5				214,37	
Км-2	См. лист Кж-25	-//-	4				379,94	
Км-3	-//-	-//-	6				491,47	

Подп. и дата Взамен инв. №

Инв. № Подл.

Привязан: для жилого дома пл улице Алашахана 34Л в городе Жезказган.

Нор.кон.	Максутова П.К.		04.23
Испол.	Сергазиева А.		04.23
ИНВ. №			

Изм.	Кол.уч.	Лист	№док.	Подпись	Дата
Проверил	Оспанов				
Исполнил	Сенченко				
Норм. конт.	Оспанов				

2017-18-КЖ

Строительство многоэтажного арендного жилого дома по ул.Алашахана, 34Е

Блок Г

Стадия	Лист	Листов
Р П	19	

Схема расположения ж/б каркаса типового этажа

ТОО"Дала-Центр"
Лицензия № 14013512 от 12.09.2014г.

Формат А3

Ригель Рм-3, Рм-3*

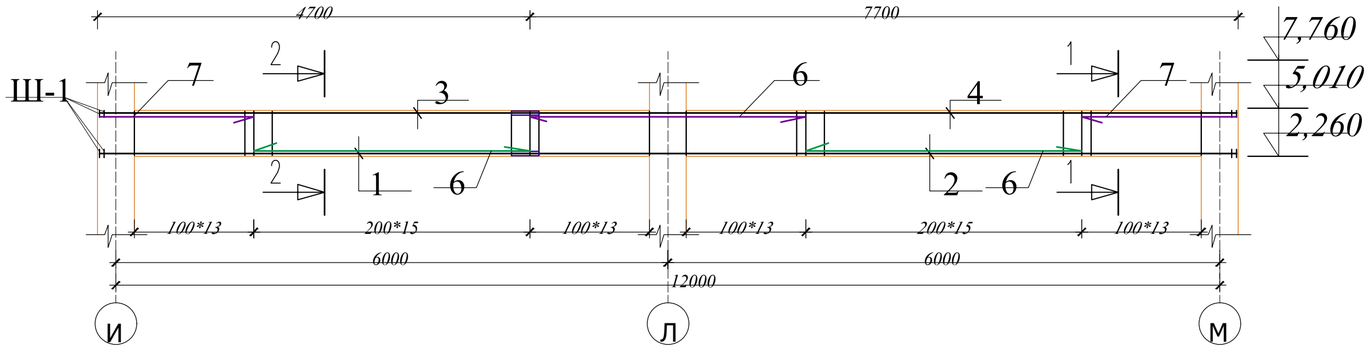

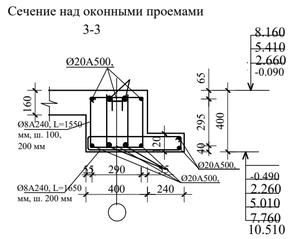

Спецификация элементов и материалов на монолитный ригель Рм - 3, Рм-3*

№ поз	Обозначение	Наименование	К-во	Масса ед.кг	Прим.
	Рм-3	Ригель монолитный, шт.			
1	ГОСТ 34028-2016	Ø20 А500, L=4670мм, шт.	8	11,535	92,28
2	-//-	Ø20 А500, L=7670мм, шт.	8	18,945	151,56
3	-//-	Ø20 А500, L=4670мм, шт.	8	11,535	92,28
4	-//-	Ø20 А500, L=7670мм, шт.	8	18,945	151,56
5	-//-	Ø8 А240, L=1700мм, шт.	86	0,672	57,79
6	-//-	Ø20А500, L=3000мм, шт.	3	4,74	14,22
7	-//-	Ø20А500, L=1700мм, шт.	2	2,686	5,37
Ш1	ГОСТ 19903-74	Шайба Ш-1, 8х80х80, шт.	8	0,4	3,2
Н1	ГОСТ 34028-2016	Ø20 А500, L=200мм, шт.	8	0,494	3,952
		Итого:			194,1
	Материалы:	Бетон кл.С20/25, м³	1,8		
	Рм-3*	Ригель монолитный, шт.			
1	ГОСТ34028-2016	Ø20 А500, L=4670мм, шт.	8	11,535	92,28
2	-//-	Ø20 А500, L=7670мм, шт.	8	18,945	151,56
3	-//-	Ø20 А500, L=4670мм, шт.	8	11,535	92,28
4	-//-	Ø20 А500, L=7670мм, шт.	8	18,945	151,56
5	-//-	Ø8 А240, L=1700мм, шт.	86	0,672	57,79
6	-//-	Ø20А500, L=3000мм, шт.	3	4,74	14,22
7	-//-	Ø20 А500, L=1700мм, шт.	2	2,686	5,37
8	-//-	Ø20А500, L=12,0м, (х1,1) шт.	3	20,856	62,57
9	-//-	Ø6 А240, L=1400мм, шт.	61	0,311	18,97
Ш1	ГОСТ 19903-74	Шайба Ш-1, 8х80х80, шт.	8	0,4	3,2
Н1	ГОСТ 34028-2016	Ø20 А500, L=200мм, шт.	8	0,494	3,952
		Итого:			275,64
	Материалы:	Бетон кл. С20/25, м³	2,0		

1. Маркировочную схему каркаса см. л. КЖ-
2. Сварку производить электродами Э-42А.
3. Рабочую арматуру стыковать дуговой ручной сваркой протяженными швами с накладками из стержней.
4. Все работы производить с соблюдением требований соответствующих глав СНиП по производству работ, техники безопасности (СНиП РК 1.03-05-2001) и указаний настоящей рабочей документации.
5. Бетонирование конструкций выполнять согласно указаний СНиП РК 5.03-37-2005.
6. Сечение 1* - 1* и 2*- 2* а также расход на пенополистерол только для для ригеля Рм-3*.
   Пенополистерол толщ. 30мм (расход на один ригель) : - 9,0м².

Привязан: для жилого дома пл улице Алашахана 34/1 в городе Жезказган.

Нор.кон.	Максутова П.К.	04.23
Испол.	Сергазиева А.	04.23

ИНВ. №

Подп. и дата Взамен инв. №

Инв. № Подл.

Изм.	Кол.уч.	Лист	№док.	Подпись	Дата	2017-18-КЖ		
						Строительство многоэтажного арендного жилого дома по ул.Алашахана, 34Е		
Проверил		Оспанов				Блок Г	Стадия	Лист	Листов
Исполнил		Сенченко					Р П	20	
Норм. конт.		Оспанов				Рм-3, Рм-3*. Сечения. Спецификация.	ТОО"Дала-Центр" Лицензия № 14013512 от 12.09.2014г.		

Формат А3

Ригель Рм-4

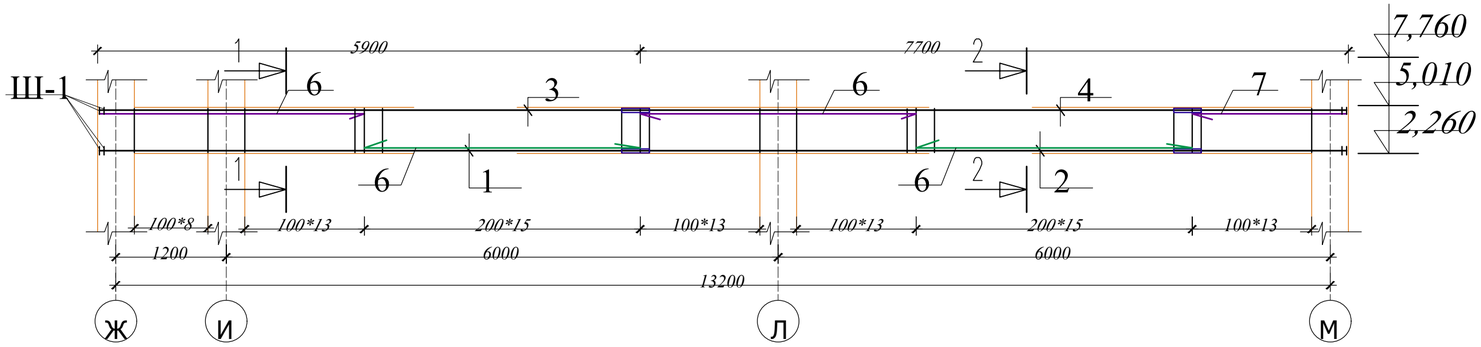

Сечение над оконными проемами
3-3

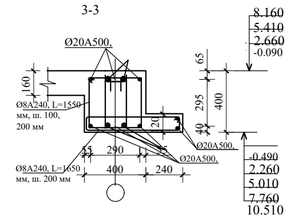

Спецификация элементов и материалов на монолитный ригель Рм - 4

№ поз	Обозначение	Наименование	К-во	Масса ед.кг	Прим.
	Рм-4	Ригель монолитный, шт.			
1	ГОСТ 34028-2016	Ø20 А500, L=5870мм, шт.	8	14,499	115,992
2	-//-	Ø20 А500, L=7670мм, шт.	8	18,945	151,56
3	-//-	Ø20 А500, L=5870мм, шт.	8	14,499	115,992
4	-//-	Ø20 А500, L=7670мм, шт.	8	18,945	151,56
5	-//-	Ø8 А240, L=1700мм, шт.	95	0,672	63,84
6	-//-	Ø20А500, L=3000мм, шт.	4	4,74	18,96
7	-//-	Ø20 А500, L=1700мм, шт.	1	2,69	2,69
Ш1	ГОСТ 19903-74	Шайба Ш-1, 8х80х80, шт.	8	0,4	3,2
Н1	ГОСТ 34028-2016	Ø20 А450, L=200мм, шт.	8	0,494	3,952
		Итого:			212,94
	Материалы:	Бетон кл. С20/25 м³	1,8		

Соединение арматуры накладками

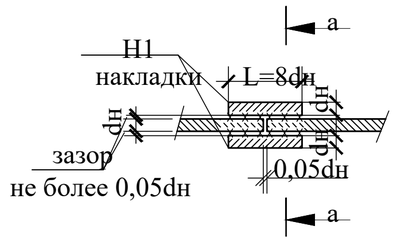

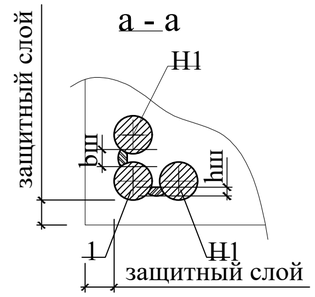

Шайба Ш1

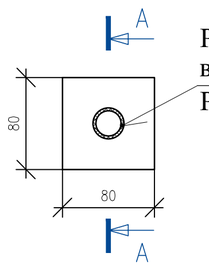

Ручная дуговая сварка в раззенкованных отв. РСТУ865-98-Т10-Р3

А-А

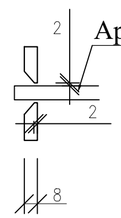

Арматура

Изм.	Кол.уч.	Лист	№док.	Подпись	Дата	2017-18-КЖ
						Строительство многоэтажного арендного жилого дома по ул.Алашахана, 34Е
Проверил		Оспанов				Блок Г — Стадия: Р П; Лист: 21; Листов:
Исполнил		Сенченко				
Норм. конт.		Оспанов				Рм-4. Сечения. Спецификация.

ТОО"Дала-Центр"
Лицензия № 14013512 от 12.09.2014г.

Привязан: для жилого дома пл улице Алашахана 34Л в городе Жезказган.

Нор.кон.	Максутова П.К.		04.23
Испол.	Сергазиева А.		04.23
ИНВ. №			

Инв. № Подл. | Подп. и дата | Взамен инв. №

Формат А3

Ригель Рм-5

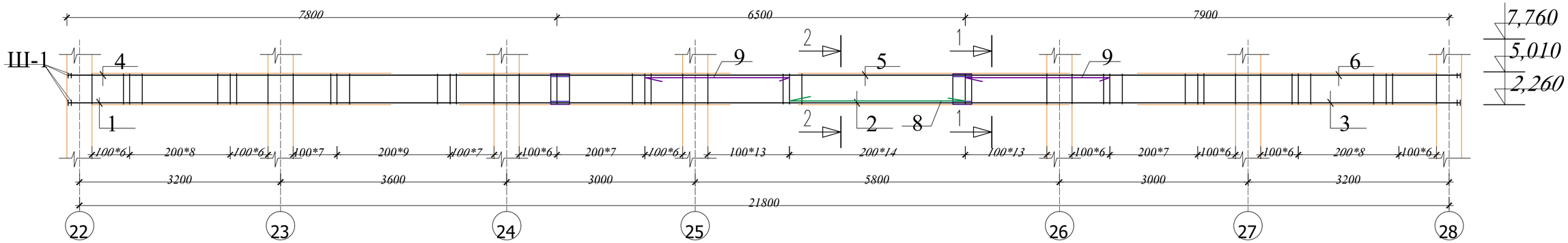

Спецификация элементов и материалов на монолитный ригель Рм - 5

№ поз	Обозначение	Наименование	К-во	Масса ед.кг	Прим.
	Рм-5	Ригель монолитный, шт.			
1	ГОСТ 34028-2016	Ø20 А500, L=7770мм, шт.	8	19,192	153,536
2	-//-	Ø20 А500, L=6500мм, шт.	8	16,055	128,44
3	-//-	Ø20 А500, L=7870мм, шт.	8	19,439	155,512
4	-//-	Ø20 А500, L=7770мм, шт.	8	19,192	153,536
5	-//-	Ø20 А500, L=6500мм, шт.	8	16,055	128,44
6	-//-	Ø20 А500, L=7870мм, шт.	8	19,439	155,512
7	-//-	Ø8 А240, L=1700мм, шт.	153	0,672	102,82
8	-//-	Ø20 А500, L=3000мм, шт.	8	6,0	6,0
9	-//-	Ø20А500, L=2500мм, шт.	2	3,95	7,9
10	-//-	Ø20А500, L=21,8м, (х1,1) шт.	3	37,888	113,67
11	-//-	Ø6 А240, L=1400мм, шт.	110	0,311	34,21
Ш1	ГОСТ 19903-74	Шайба Ш-1, 8х80х80, шт.	8	0,4	3,2
Н1	ГОСТ 34028-2016	Ø20 А500, L=200мм, шт.	8	0,494	3,952
		Итого:			472,13
	Материалы:	Бетон кл. С20/25, м³	3,4		

Сечение над оконными проемами
3-3

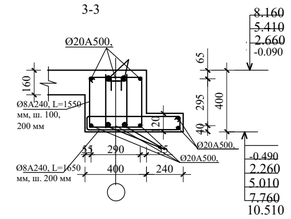

1. Маркировочную схему каркаса см. л. КЖ-
2. Сварку производить электродами Э-42А.
3. Рабочую арматуру стыковать дуговой ручной сваркой протяженными швами с накладками из стержней.
4. Все работы производить с соблюдением требований соответствующих глав СНиП по производству работ, техники безопасности (СНиП РК 1.03-05-2001) и указаний настоящей рабочей документации.
5. Бетонирование конструкций выполнять согласно указаний СНиП РК 5.03-37-2005.
6. Пенополистерол толщ. 30мм (расход на один ригель) : - 15,4м².

Узел примыкания кирпичной кладки к ж/б каркасу.

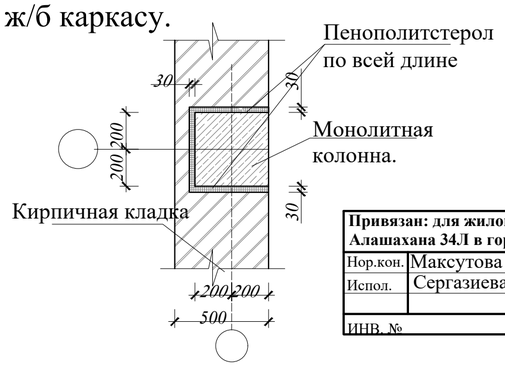

Привязан: для жилого дома пл улице Алашахана 34Л в городе Жезказган.			
Нор.кон.	Максутова П.К.		04.23
Испол.	Сергазиева А.		04.23
ИНВ. №			

Изм.	Кол.уч.	Лист	№док.	Подпись	Дата
Проверил		Оспанов			
Исполнил		Сенченко			
Норм. конт.		Оспанов			

2017-18-КЖ

Строительство многоэтажного арендного жилого дома по ул.Алашахана, 34Е

Блок Г

Стадия	Лист	Листов
Р П	22	

Рм-5. Сечения. Спецификация.

ТОО"Дала-Центр"
Лицензия № 14013512 от 12.09.2014г.

Формат А3

Взамен инв. № | Подп. и дата | Инв. № Подл.

Ригель Рм-6.1 - Рм-6.3

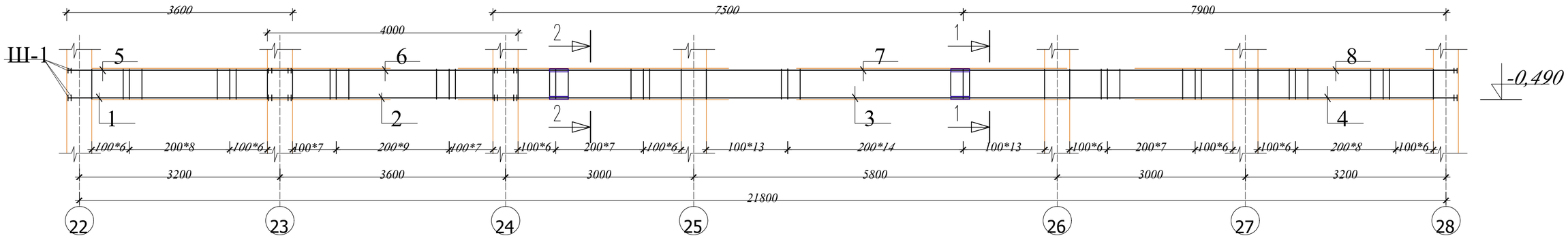

Спецификация элементов и материалов на монолитный ригель Рм - 6.1 - Рм-6.3

№ поз	Обозначение	Наименование	К-во	Масса ед.кг	Прим.
	Рм-6.1 - Рм-6.3	Ригель монолитный, шт.			
1	ГОСТ 34028-2016	Ø20 А500, L=3570мм, шт.	8	8,818	70,544
2	-//-	Ø20 А500, L=3970мм, шт.	8	9,806	79,248
3	-//-	Ø20 А500, L=7470мм, шт.	8	18,451	147,608
4	-//-	Ø20 А500, L=7870мм, шт.	8	19,439	155,512
5	-//-	Ø20 А500, L=3570мм, шт.	8	8,818	70,544
6	-//-	Ø20 А500, L=3970мм, шт.	8	9,806	79,248
7	-//-	Ø20 А500, L=7470мм, шт.	8	18,451	147,608
8	-//-	Ø20 А500, L=7870мм, шт.	82	19,439	155,512
9	-//-	Ø8 А240, L=1700мм, шт.	153	0,672	102,82
10	-//-	Ø20А500, L=21,8м, (х1,1) шт.	3	37,888	113,67
11	-//-	Ø6 А240, L=1400мм, шт.	110	0,311	34,21
Ш1	ГОСТ 19903-74	Шайба Ш-1, 8х80х80, шт.	24	0,4	9,6
Н1	ГОСТ 34028-2016	Ø20 А500, L=200мм, шт.	8	0,494	3,952
		Итого:			468,05
	Материалы:	Бетон кл. С20/25, м³	3,4		

Сечение над оконными проемами
3-3

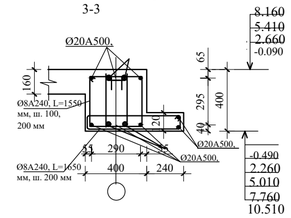

1. Маркировочную схему каркаса см. л. КЖ-
2. Сварку производить электродами Э-42А.
3. Рабочую арматуру стыковать дуговой ручной сваркой протяженными швами с накладками из стержней.
4. Все работы производить с соблюдением требований соответствующих глав СНиП по производству работ, техники безопасности (СНиП РК 1.03-05-2001) и указаний настоящей рабочей документации.
5. Бетонирование конструкций выполнять согласно указаний СНиП РК 5.03-37-2005.
6. Пенополистерол толщ. 30мм (расход на один ригель) : - 15,4м².

Шайба Ш1

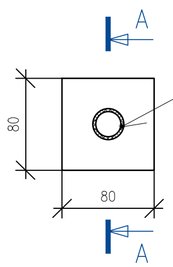

Ручная дуговая сварка в раззенкованных отв. РСТУ865-98-Т10-Р3

А-А

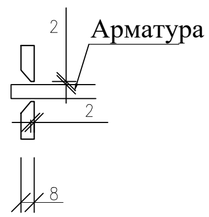

Привязан: для жилого дома пл улице Алашахана 34Л в городе Жезказган.			
Нор.кон.	Максутова П.К.		04.23
Испол.	Сергазиева А.		04.23
ИНВ. №			

Изм.	Кол.уч.	Лист	№док.	Подпись	Дата
Проверил		Оспанов			
Исполнил		Сенченко			
Норм. конт.		Оспанов			

2017-18-КЖ

Строительство многоэтажного арендного жилого дома по ул.Алашахана, 34Е

Блок Г

Стадия	Лист	Листов
Р П	23	

Рм-6.1 - Рм-6.3. Сечения. Спецификация.

ТОО"Дала-Центр"
Лицензия № 14013512 от 12.09.2014г.

Формат А3

Взамен инв. № | Подп. и дата | Инв. № Подл.

Схема расположения ж/б каркаса тех. этажа.

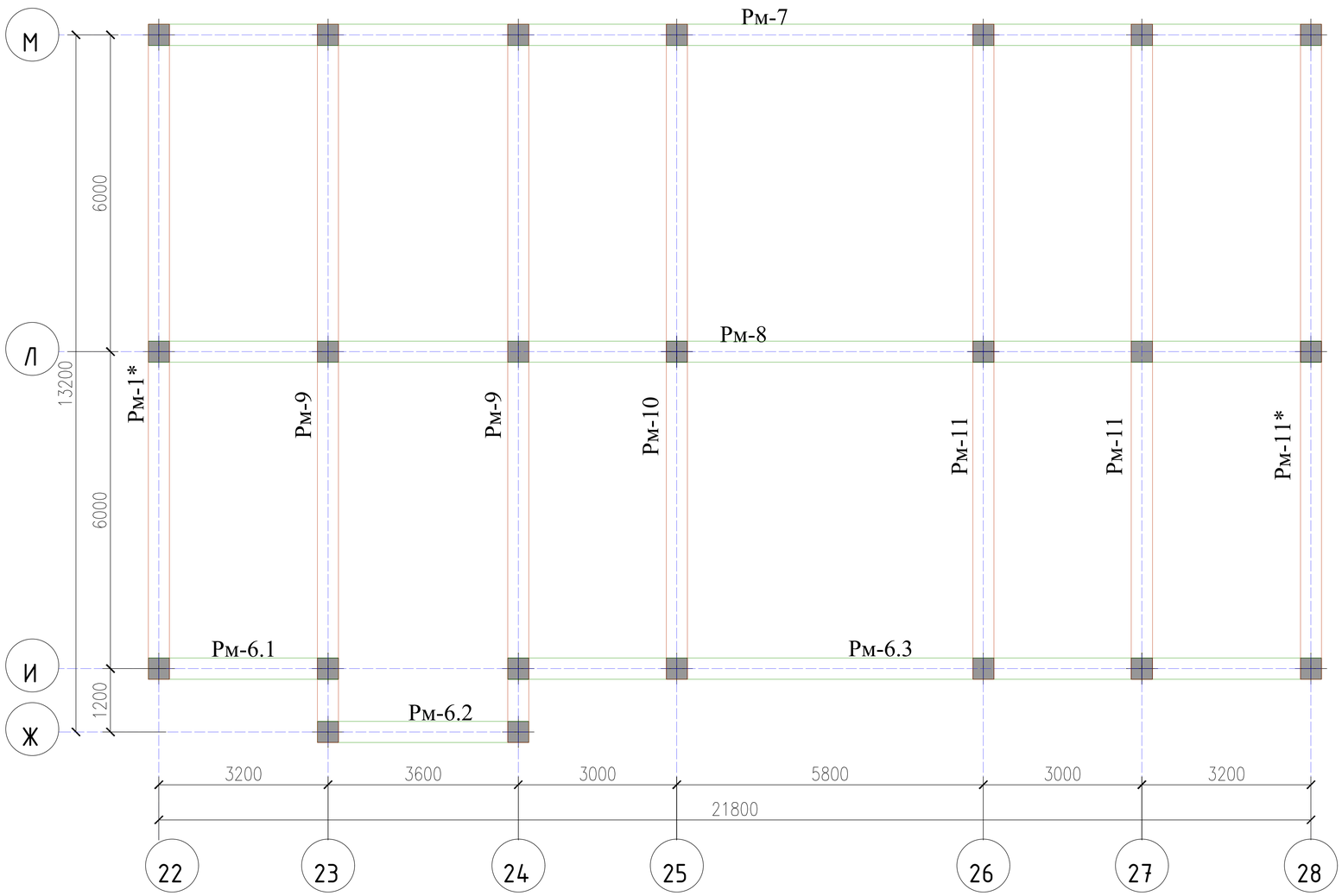

Спецификация элементов к схеме расположения каркаса тех. этажа

№ п/п	Обозначение	Наименование	Кол-во	Масса, кг	Примеч.
Рм-1*	См. лист Кж-17	Ригель монолитный, шт.	1	256,05	
Рм-6.1 - Рм-6.2	См. лист Кж-23	-//-	1	468,05	
Рм-7	См. лист Кж-27	-//-	1	472,93	
Рм-8	См. лист Кж-28	-//-	1	473,09	
Рм-9	См. лист Кж-29	-//-	2	298,25	
Рм-10	См. лист Кж-30	-//-	1	466,31	
Рм-11	См. лист Кж-31	-//-	2	377,24	
Рм-11*	-//-	-//-	1	458,78	

Взамен инв. №

Подп. и дата

Инв. № Подл.

Привязан: для жилого дома пл улице Алашахана 34Л в городе Жезказган.

Нор.кон.	Максутова П.К.	04.23
Испол.	Сергазиева А.	04.23
ИНВ. №		

Изм.	Кол.уч.	Лист	№док.	Подпись	Дата
Проверил		Оспанов			
Исполнил		Сенченко			
Норм. конт.		Оспанов			

2017-18-КЖ

Строительство многоэтажного арендного жилого дома по ул.Алашахана, 34Е

Блок Г

Стадия	Лист	Листов
Р П	24	

ТОО"Дала-Центр"

Схема расположения ж/б каркаса тех. этажа. Лицензия № 1401

Формат А3

Ригель Рм-7

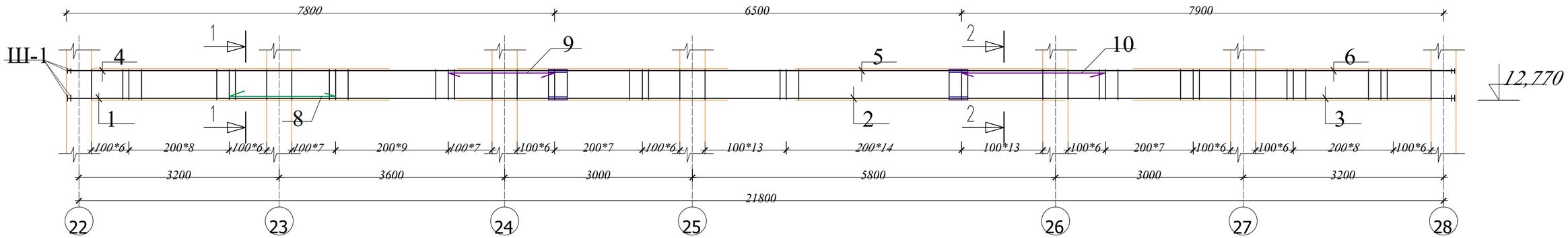

Спецификация элементов и материалов на монолитный ригель Рм - 7

№ поз	Обозначение	Наименование	К-во	Масса ед.кг	Прим.
	Рм-7	Ригель монолитный, шт.			
1	ГОСТ 34028-2016	Ø20 А500, L=7770мм, шт.	8	19,192	153,536
2	-//-	Ø20 А500, L=6500мм, шт.	8	16,055	128,44
3	-//-	Ø20 А500, L=7870мм, шт.	8	19,439	155,512
4	-//-	Ø20 А500, L=7770мм, шт.	8	19,192	153,536
5	-//-	Ø20 А500, L=6500мм, шт.	8	16,055	128,44
6	-//-	Ø20 А500, L=7870мм, шт.	8	19,439	155,512
7	-//-	Ø8 А240, L=1700мм, шт.	153	0,672	102,82
8	-//-	Ø20 А500 L=1900мм, шт.	8	4,693	37,544
9	-//-	Ø20 А500, L=1900мм, шт.	1	3,0	3,0
10	-//-	Ø20А500, L=2500мм, шт.	2	3,95	7,9
11	-//-	Ø16 А500, L=21,8м, (х1,1) шт.	3	37,888	113,67
12	-//-	Ø6 А240, L=1400мм, шт.	110	0,311	34,21
Ш1	ГОСТ 19903-74	Шайба Ш-1, 8х80х80, шт.	8	0,4	3,2
Н1	ГОСТ,34028-2016	Ø20 А500), L=200мм, шт.	8	0,494	3,952
		Итого:			472,93
	Материалы:	Бетон кл. С20/25м³	3,4		

Сечение 1-1

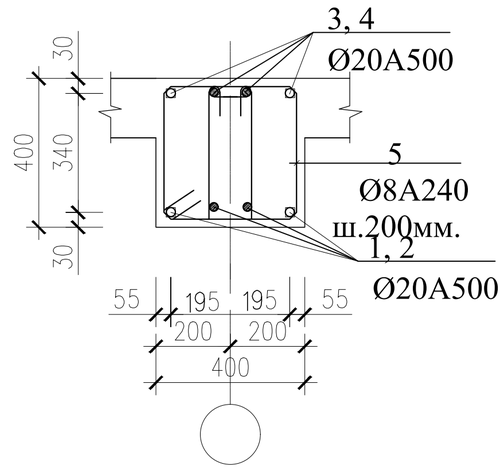

1. Маркировочную схему каркаса см. л. КЖ-
2. Сварку производить электродами Э-42А.
3. Рабочую арматуру стыковать дуговой ручной сваркой протяженными швами с накладками из стержней.
4. Все работы производить с соблюдением требований соответствующих глав СНиП по производству работ, техники безопасности (СНиП РК 1.03-05-2001) и указаний настоящей рабочей документации.
5. Бетонирование конструкций выполнять согласно указаний СНиП РК 5.03-37-2005.
6. Пенополистерол толщ. 30мм (расход на один ригель) : - 15,4м².

Изм.	Кол.уч.	Лист	№док.	Подпись	Дата	2017-18-КЖ
						Строительство многоэтажного арендного жилого дома по ул.Алашахана, 34Е
Проверил		Оспанов				Блок Г — Стадия: Р П; Лист: 25; Листов:
Исполнил		Сенченко				
Норм. конт.		Оспанов				Рм-7. Сечения. Спецификация. ТОО"Дала-Центр" Лицензия № 14013512 от 12.09.2014г.

Привязан: для жилого дома пл улице Алашахана 34Л в городе Жезказган.

Нор.кон.	Максутова П.К.	04.23
Испол.	Сергазиева А.	04.23
ИНВ. №		

Подп. и дата | Взамен инв. № | Инв. № Подл.

Формат А3

Ригель Рм-8

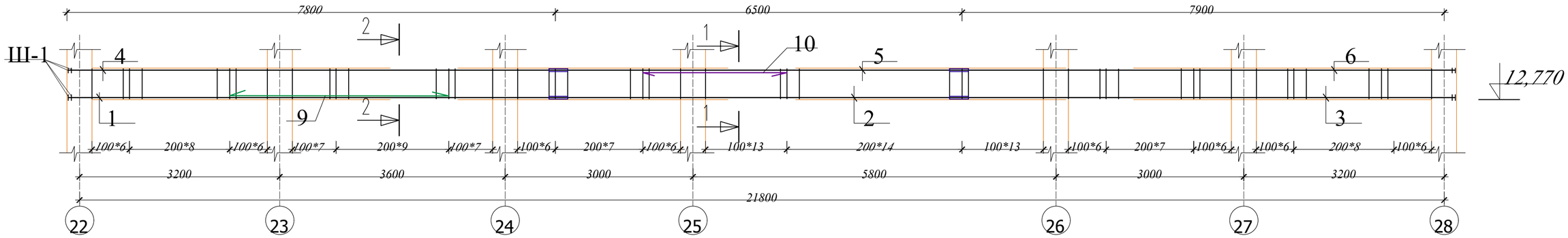

Спецификация элементов и материалов на монолитный ригель Рм - 8

№ поз	Обозначение	Наименование	К-во	Масса ед.кг	Прим.
	Рм-8	Ригель монолитный, шт.			
1	ГОСТ 34028-2016	Ø20 А500, L=7770мм, шт.	10	19,192	191,92
2	-//-	Ø20 А500, L=6500мм, шт.	10	16,055	160,55
3	-//-	Ø20 А500, L=7870мм, шт.	10	19,439	194,39
4	-//-	Ø20А500, L=7770мм, шт.	4	15,54	62,16
5	-//-	Ø20А500, L=6500мм, шт.	4	13,0	52
6	-//-	Ø20А500, L=7870мм, шт.	4	15,74	62,96
7	-//-	Ø8 А240, L=1700мм, шт.	153	0,672	102,82
8	-//-	Ø8 А240, L=600мм, шт.	153	0,237	36,26
9	-//-	Ø20А500, L=3700мм, шт.	4	7,4	29,6
10	-//-	Ø20А500, L=2500мм, шт.	2	3,95	7,9
Ш1	ГОСТ 19903-74	Шайба Ш-1, 8х80х80, шт.	12	0,4	4,8
Н1	ГОСТ 34028-2016	Ø20А500, L=200мм, шт.	4	0,4	1,6
		Итого:			473,09
	Материалы:	Бетон кл. С20/25, м³	3,1		

Сечение 1-1

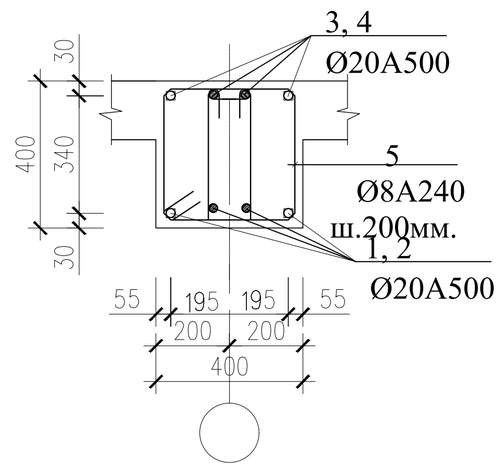

1. Маркировочную схему каркаса см. л. КЖ-
2. Сварку производить электродами Э-42А.
3. Рабочую арматуру стыковать дуговой ручной сваркой протяженными швами с накладками из стержней.
4. Все работы производить с соблюдением требований соответствующих глав СНиП по производству работ, техники безопасности (СНиП РК 1.03-05-2001) и указаний настоящей рабочей документации.
5. Бетонирование конструкций выполнять согласно указаний СНиП РК 5.03-37-2005.

Шайба Ш1

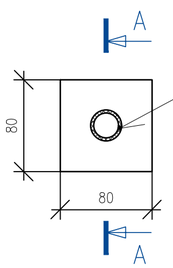

Ручная дуговая сварка
в раззенкованных отв.
РСТУ865-98-Т10-Р3

Сварка Т10-Р3

А - А

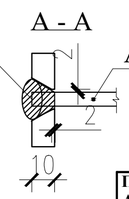

Арматура

Привязан: для жилого дома пл улице Алашахана 34Л в городе Жезказган.		
Нор.кон.	Максутова П.К.	04.23
Испол.	Сергазиева А.	04.23
ИНВ. №		

Изм.	Кол.уч.	Лист	№док.	Подпись	Дата
Проверил		Оспанов			
Исполнил		Сенченко			
Норм. конт.		Оспанов			

2017-18-КЖ

Строительство многоэтажного арендного жилого дома по ул.Алашахана, 34Е

Блок Г

Стадия	Лист	Листов
Р П	26	

Рм-8. Сечения. Спецификация.

ТОО"Дала-Центр"
Лицензия № 14013512 от 12.09.2014г.

Формат А3

Подп. и дата | Взамен инв. № | Инв. № Подл.

Ригель Рм-10

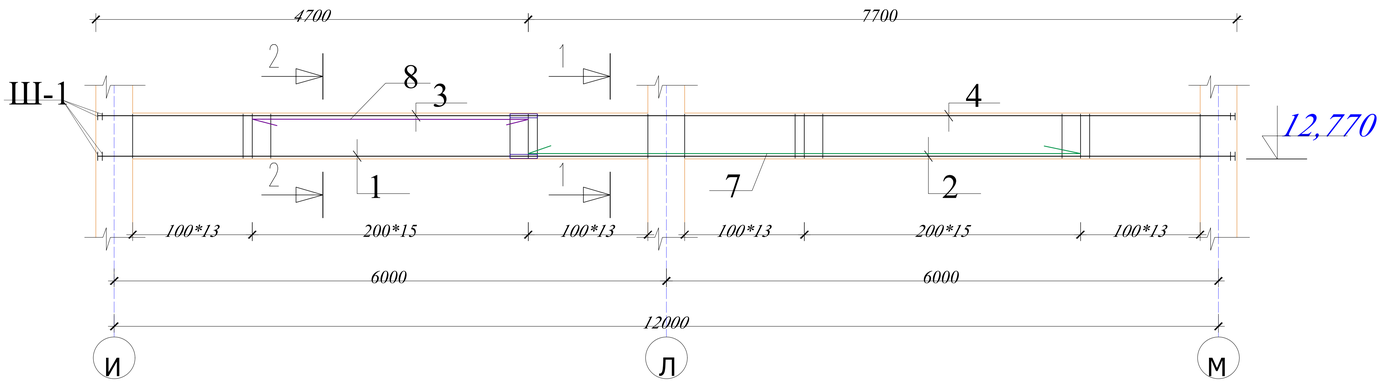

Спецификация элементов и материалов на монолитный ригель Рм - 10

№ поз	Обозначение	Наименование	К-во	Масса ед.кг	Прим.
	Рм-10	Ригель монолитный, шт.			
1	ГОСТ34028-2016	Ø25 А500, L=4670мм, шт.	3	17,98	53,94
2	-//-	Ø25 А500, L=7670мм, шт.	3	29,53	88,59
3	-//-	Ø28 А500, L=4670мм, шт.	3	22,556	67,67
4	-//-	Ø28 А500, L=7670мм, шт.	3	37,046	111,14
5	-//-	Ø8 А240, L=1700мм, шт.	86	0,672	57,79
6	-//-	Ø8 А240, L=600мм, шт.	86	0,237	20,38
7	-//-	Ø22 А500, L=6200мм, шт.	2	18,476	36,95
8	-//-	Ø20 А500, L=3200мм, шт.	2	7,904	15,81
Ш1	ГОСТ 19903-74	Шайба Ш-1, 8х80х80, шт.	12	0,4	4,8
Н1	ГОСТ 34028-2016	Ø25 А500, L=200мм, шт.	12	0,77	9,24
		Итого:			466,31
	Материалы:	Бетон кл. С20/25, м³	1,8		

Спецификация элементов и материалов на монолитный ригель Рм - 11

№ поз	Обозначение	Наименование	К-во	Масса ед.кг	Прим.
	Рм-11	Ригель монолитный, шт.			
1	ГОСТ34028-2016	Ø25 А500 , L=4670мм, шт.	3	17,98	53,94
2	-//-	Ø25 А500, L=7670мм, шт.	3	29,53	88,59
3	-//-	Ø22 А500, L=4670мм, шт.	3	13,917	41,75
4	-//-	Ø22 А500, L=7670мм, шт.	3	22,857	68,57
5	-//-	Ø8 А240, L=1700мм, шт.	86	0,672	57,79
6	-//-	Ø8 А240, L=600мм, шт.	86	0,237	20,38
7	-//-	Ø22 А500, L=3200мм, шт.	2	9,536	19,07
8	-//-	Ø18 А500, L=1900мм, шт.	4	3,8	15,2
Ш1	ГОСТ 19903-74	Шайба Ш-1, 8х80х80, шт.	12	0,4	4,8
Н1	ГОСТ 34028-2016	Ø22 А500, L=200мм, шт.	12	0,596	7,15
		Итого:			377,24
	Материалы:	Бетон кл. С20/25, м³	1,8		

1 - 1

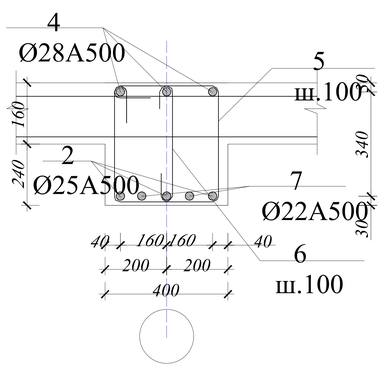

2 - 2

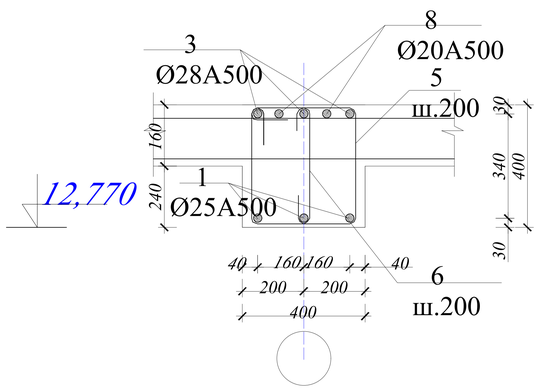

Привязан: для жилого дома пл улице Алашахана 34Л в городе Жезказган.			
Нор.кон.	Максутова П.К		04.23
Испол.	Сергазиева А.		04.23
ИНВ. №			

Изм.	Кол.уч.	Лист	№док.	Подпись	Дата
Проверил	Оспанов				
Исполнил	Сенченко				
Норм. конт.	Оспанов				

2017-18-КЖ

Строительство многоэтажного арендного жилого дома по ул.Алашахана, 34Е

Блок Г

Стадия	Лист	Листов
Р П	27	

Рм-10. Сечения. Спецификация.

ТОО"Дала-Центр"
Лицензия № 14013512 от 12.09.2014г.

Формат А3

Инв. № Подл. | Подп. и дата | Взамен инв. №

Ригель Рм-9

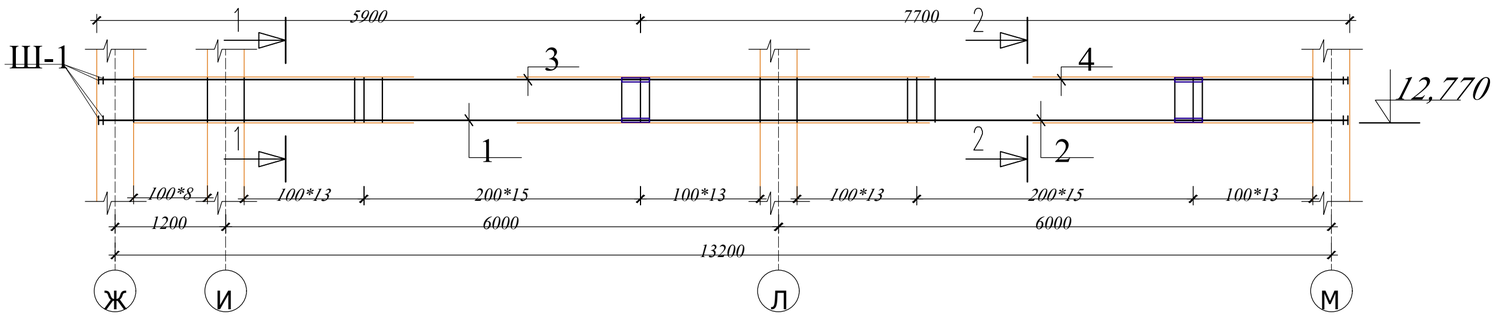

Сечение 1-1

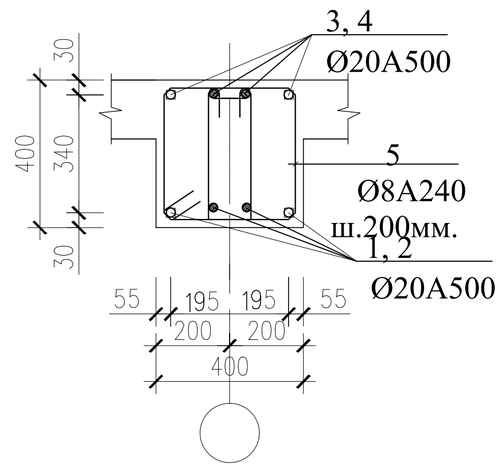

Спецификация элементов и материалов на монолитный ригель Рм - 9

№ поз	Обозначение	Наименование	К-во	Масса ед.кг	Прим.
	Рм-9	Ригель монолитный, шт.			
1	ГОСТ 34028-2016	Ø20А500, L=5870мм, шт.	3	17,493	52,48
2	-//-	Ø20 А500, L=7670мм, шт.	3	22,857	68,57
3	-//-	Ø20 А500, L=5870мм, шт.	5	14,5	72,5
4	-//-	Ø20 А500, L=7670мм, шт.	5	18,95	94,75
5	-//-	Ø8 А240, L=1700мм, шт.	95	0,672	63,84
6	-//-	Ø8 А240, L=600мм, шт.	95	0,237	22,52
Ш1	ГОСТ 19903-74	Шайба Ш-1, 8х80х80, шт.	12	0,4	4,8
Н1	ГОСТ 34028-20166	Ø20 А500, L=200мм, шт.	5	0,494	3,952
		Итого:			298,25
	Материалы:	Бетон кл.С20/25, м³	1,8		

Соединение арматуры накладками

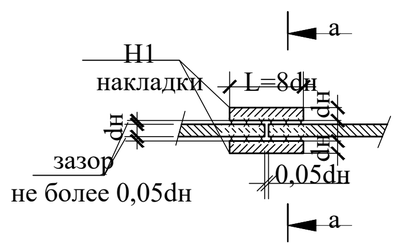

а - а

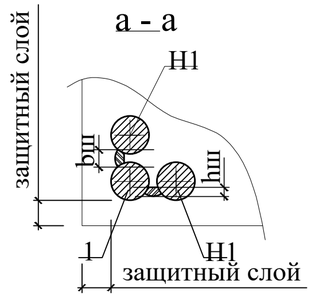

Привязан: для жилого дома пл улице Алашахана 34Л в городе Жезказган.

Нор.кон.	Максутова П.К.		04.23
Испол.	Сергазиева А.		04.23
ИНВ. №			

Изм.	Кол.уч.	Лист	№док.	Подпись	Дата
Проверил		Оспанов			
Исполнил		Сенченко			
Норм. конт.		Оспанов			

2017-18-КЖ

Строительство многоэтажного арендного жилого дома по ул.Алашахана, 34Е

Блок Г

Стадия	Лист	Листов
Р П	28	

Рм-9. Сечения. Спецификация.

ТОО"Дала-Центр"
Лицензия № 14013512 от 12.09.2014г.

Взамен инв. № | Подп. и дата | Инв. № Подл.

Формат А3

Ригель Рм-11, Рм-11*

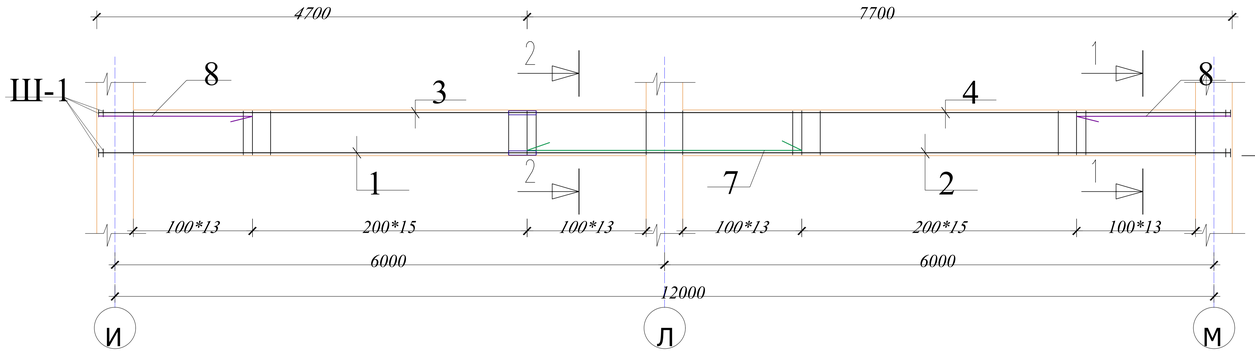

1 - 1

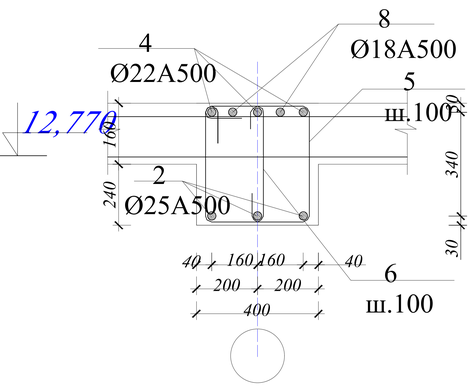

2 - 2

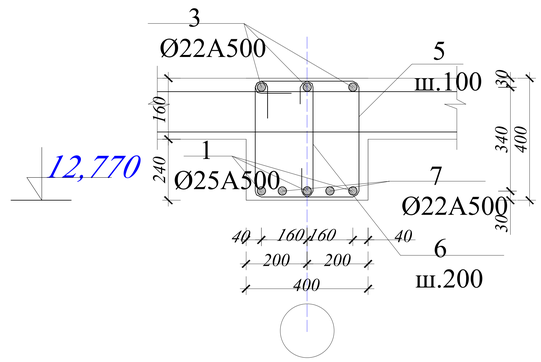

1* - 1*

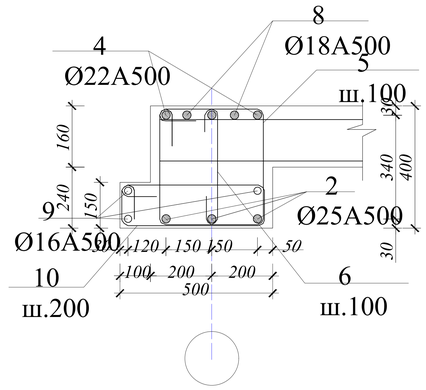

2* - 2*

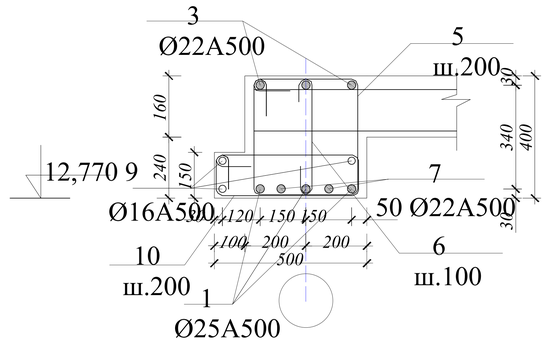

Спецификация элементов и материалов на монолитный ригель Рм - 11*

№ поз	Обозначение	Наименование	К-во	Масса ед.кг	Прим.
	Рм-11*	Ригель монолитный, шт.			
1	ГОСТ 34028-2016	Ø20А500, L=4670мм, шт.	3	17,98	53,94
2	-//-	Ø25 А500, L=7670мм, шт.	3	29,53	88,59
3	-//-	Ø22 А500, L=4670мм, шт.	3	13,917	41,75
4	-//-	Ø22 А500, L=7670мм, шт.	3	22,857	68,57
5	-//-	Ø8 А240, L=1700мм, шт.	86	0,672	57,79
6	-//-	Ø8 А240, L=600мм, шт.	86	0,237	20,38
7	-//-	Ø20А500, L=3200мм, шт.	2	9,536	19,07
8	-//-	Ø20500, L=1900мм, шт.	4	3,8	15,2
9	-//-	Ø20А500, L=12,0м, (х1,1) шт.	3	20,856	62,57
10	-//-	Ø6 А240, L=1400мм, шт.	61	0,311	18,97
Ш1	ГОСТ 19903-74	Шайба Ш-1, 8х80х80, шт.	12	0,4	4,8
Н1	ГОСТ34028-2016	Ø20А500 L=200мм, шт.	12	0,596	7,15
		Итого:			458,78
	Материалы:	Бетон кл.С20/25, м³	2,0		

1. Маркировочную схему каркаса см. л. КЖ-
2. Сварку производить электродами Э-42А.
3. Рабочую арматуру стыковать дуговой ручной сваркой протяженными швами с накладками из стержней.
4. Все работы производить с соблюдением требований соответствующих глав СНиП по производству работ, техники безопасности (СНиП РК 1.03-05-2001) и указаний настоящей рабочей документации.
5. Бетонирование конструкций выполнять согласно указаний СНиП РК 5.03-37-2005.
6. Сечение 1* - 1* и 2*- 2* а также расход на пенополистерол только для для ригеля Рм-11*.
   Пенополистерол толщ. 30мм (расход на один ригель) : - 9,0м².

Узел примыкания кирпичной кладки к ж/б каркасу.

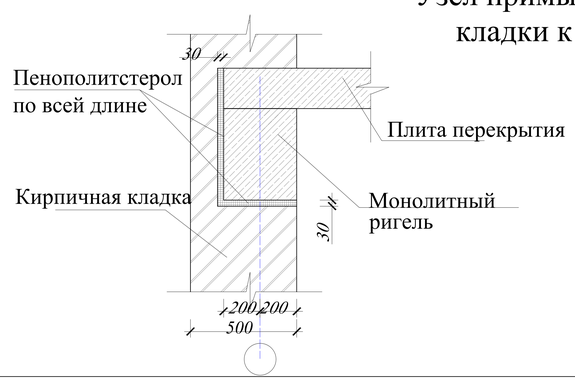

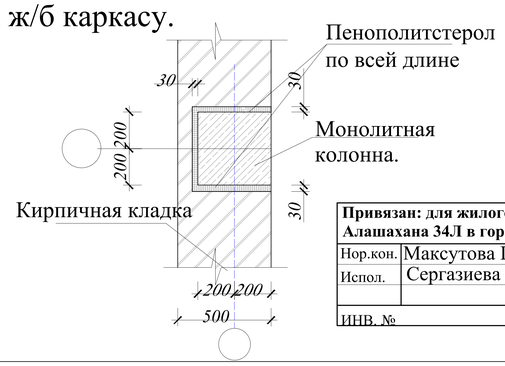

Привязан: для жилого дома пл улице Алашахана 34Л в городе Жезказган.			
Нор.кон.	Максутова П.К.		04.23
Испол.	Сергазиева А.		04.23
ИНВ. №			

Изм.	Кол.уч.	Лист	№док.	Подпись	Дата
Проверил	Оспанов				
Исполнил	Сенченко				
Норм. конт.	Оспанов				

2017-18-КЖ

Строительство многоэтажного арендного жилого дома по ул.Алашахана, 34Е

Блок Г

Стадия	Лист	Листов
Р П	29	

Рм-11, Рм-11*. Сечения. Спецификация.

ТОО"Дала-Центр"
Лицензия № 14013512 от 12.09.2014г.

Формат А3

Подп. и дата Взамен инв. №

Инв. № Подл.

Схема расположения армирования монолитной плиты подвала (Пм-1).

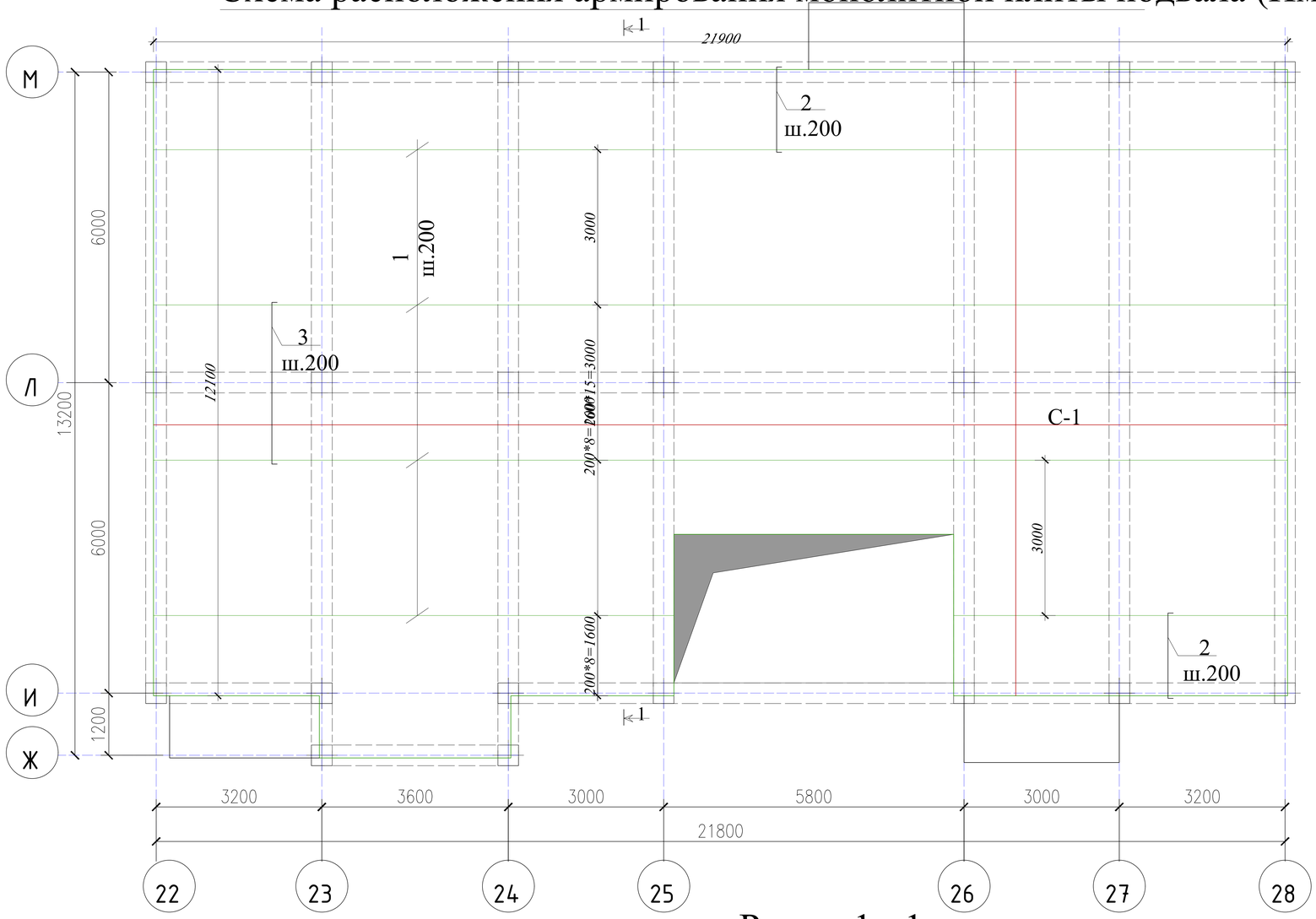

Разрез 1 - 1

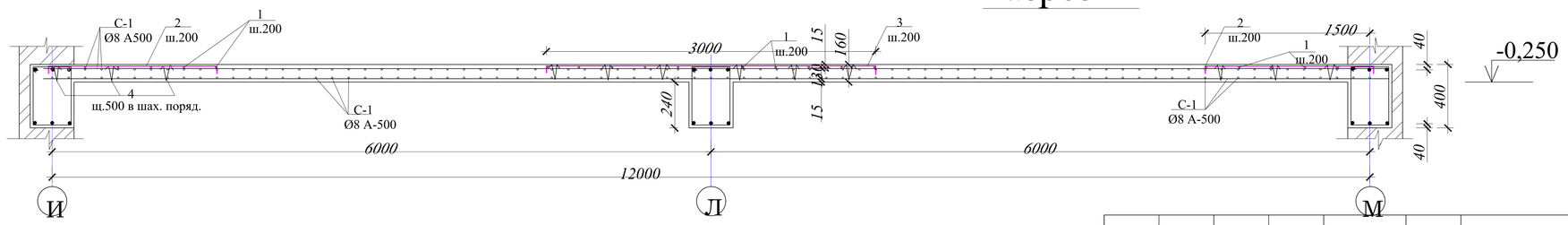

Согласовано			
раздел ПП	Несторенко	12.17	
раздел АР	Гасанова	12.17	
раздел КЖ	Тян	12.17	
раздел ОВ	Шилохвостов	12.17	
раздел ВК	Жусупов	12.17	
раздел ЭОМ,СС	Умирбеков	12.17	

Инв. № Подл. | Подп. и дата | Взамен инв. №

Изм.	Кол.уч.	Лист	№док.	Подпись	Дата	2017-18-КЖ
						Строительство многоэтажного арендного жилого дома по ул.Алашахана, 34Е
Проверил	Оспанов					Блок Г
Исполнил	Сенченко					Стадия: Р П; Лист: 30; Листов:
Норм. конт.	Оспанов					Схема расположения армирования монолитной плиты подвала. Разрез 1 - 1.

ТОО "Дом-Центр" Лицензия № 14013512 от 12.09.2014г.

Привязан: для жилого дома пл улице Алашахана 34Л в городе Жезказган.

Нор.кон.	Максутова П.К	04.23
Испол.	Сергазиева А.	04.23
ИНВ. №		

Формат А3

Спецификация элементов и материалов на Пм-1 (подвал), Пм-2 (типовой этаж)

№ поз	Обозначение	Наименование	К-во	Масса ед.кг	Прим.
	Пм-1	Плита монолитная, шт.	1		
С-1	Сетка	Ø12 А200/Ø12 А200, м²	263,8	8,88	2342,5
С-1	Сетка	Ø12 А200/Ø12 А200, м²	263,8	8,88	2342,5
1	ГОСТ 34028-2016	Ø12 АА500, L=21,85м (х1,1), шт.	34	9,494	322,8
2	-//-	12 АА500, L=1800мм, шт.	220	0,711	156,42
3	-//-	Ø12АА500, L=3200мм, шт.	110	1,264	139,04
4	-//-	Ø6 А240, L=900мм, шт.	1100	0,2	220,0
		Итого:			3136,48
	Материалы:	Бетон кл. С20/25, м³	42,2		
	Пм-2	Плита монолитная, шт.	4		
С-1	Сетка	Ø12 А200/Ø12 А200, м²	263,8	8,88	2342,5
С-2	Сетка	Ø12А200/Ø12 А200, м²	263,8	8,88	2342,5
1	ГОСТ 34028-2016	Ø12АА500, L=21,85м (х1,1), шт.	34	9,494	322,8
2	-//-	Ø12 АА500, L=1800мм, шт.	220	0,711	156,42
3	-//-	Ø12АА500, L=3200мм, шт.	110	1,264	139,04
4	-//-	Ø6 А240, L=900мм, шт.	1100	0,2	220,0
5	-//-	Ø14 А500, L=1400мм, шт.	8	1,694	13,55
6	-//-	Ø14 АА500, L=800мм, шт.	8	0,968	7,74
7	-//-	Ø14 А500, L=1000мм, шт.	12	1,21	14,52
8	-//-	Ø14 А500, L=2000мм, шт.	4	2,42	9,68
9	-//-	Ø14 А500, L=900мм, шт.	8	1,089	8,71
10	-//-	Ø6 А240, L=900мм, шт.	55	0,2	11,0
		Итого:			3845,88
	Материалы:	Бетон кл. С20/25, м³	42,2		
	С-1	Сетка			
1	ГОСТ 34028-2016	Ø12 АА500, L=1000мм, шт.	5	0,395	1,98
2	-//-	Ø12 А500, L=1000мм, шт.	5	0,395	1,98
		Итого:			3,96
	С-2	Сетка			
1	ГОСТ 34028-2016	Ø12 А500, L=1000мм, шт.	5	0,617	3,09
2	-//-	Ø12 А500, L=1000мм, шт.	5	0,617	3,09
		Итого:			6,18

Спецификация элементов и материалов на Пм-3 (тех. этаж)

№ поз	Обозначение	Наименование	К-во	Масса ед.кг	Прим.
	Пм-3	Плита монолитная, шт.	1		
С-1	Сетка	Ø12 А200/Ø12 А200, м²	280,6	8,88	2491,7
С-2	Сетка	Ø12 А200/Ø12 А200, м²	280,6	8,88	2491,7
1	ГОСТ 34028-2016	Ø14 А500, L=21,85м (х1,1), шт.	34	29,082	988,79
2	-//-	Ø14 А500, L=1800мм, шт.	220	2,178	479,16
3	-//-	Ø14 А500, L=3200мм, шт.	110	3,872	425,92
4	-//-	Ø6 А240, L=900мм, шт.	1100	0,2	220,0
5	-//-	Ø14 А500, L=12,1м (х1,1), шт.	14	16,105	225,47
6	-//-	Ø14 А500, L=2800мм, шт.	61	3,388	206,67
7	-//-	Ø14 А500, L=1500мм, шт.	8	1,815	14,52
8	-//-	Ø6 А240, L=900мм, шт.	16	0,2	3,2
		Итого:			5693,54
	Материалы:	Бетон кл. С20/25, м³	44,9		
	Пмк-1	Плита монолитная козырька, шт.	1		
С-1	Сетка	Ø12 А200/Ø12 А200, м²	15,8	3,96	62,57
С-2	Сетка	Ø12 А200/Ø12 А200, м²	15,8	6,18	97,64
4	-//-	Ø6 А240, L=900мм, шт.	72	0,2	14,4
		Итого:			174,61
	Материалы:	Бетон кл. С20/25 м³	2,5		

Привязан: для жилого дома пл улице Алашахана 34Л в городе Жезказган.

Нор.кон.	Максутова П.К.		04.23
Испол.	Сергазиева А.		04.23
ИНВ. №			

Подп. и дата | Взамен инв. № | Инв. № Подл.

Изм.	Кол.уч.	Лист	№док.	Подпись	Дата
Проверил		Оспанов			
Исполнил		Сенченко			
Норм. конт.		Оспанов			

2017-18-КЖ

Строительство многоэтажного арендного жилого дома по ул.Алашахана, 34Е

Блок Г

Стадия	Лист	Листов
Р П	31	

Спецификации на Пм-1 - Пм-3

ТОО"Дала-Центр"
Лицензия № 14013512 от 12.09.2014г.

Формат А3

Схема расположения армирования монолитной плиты подвала (Пм-1).

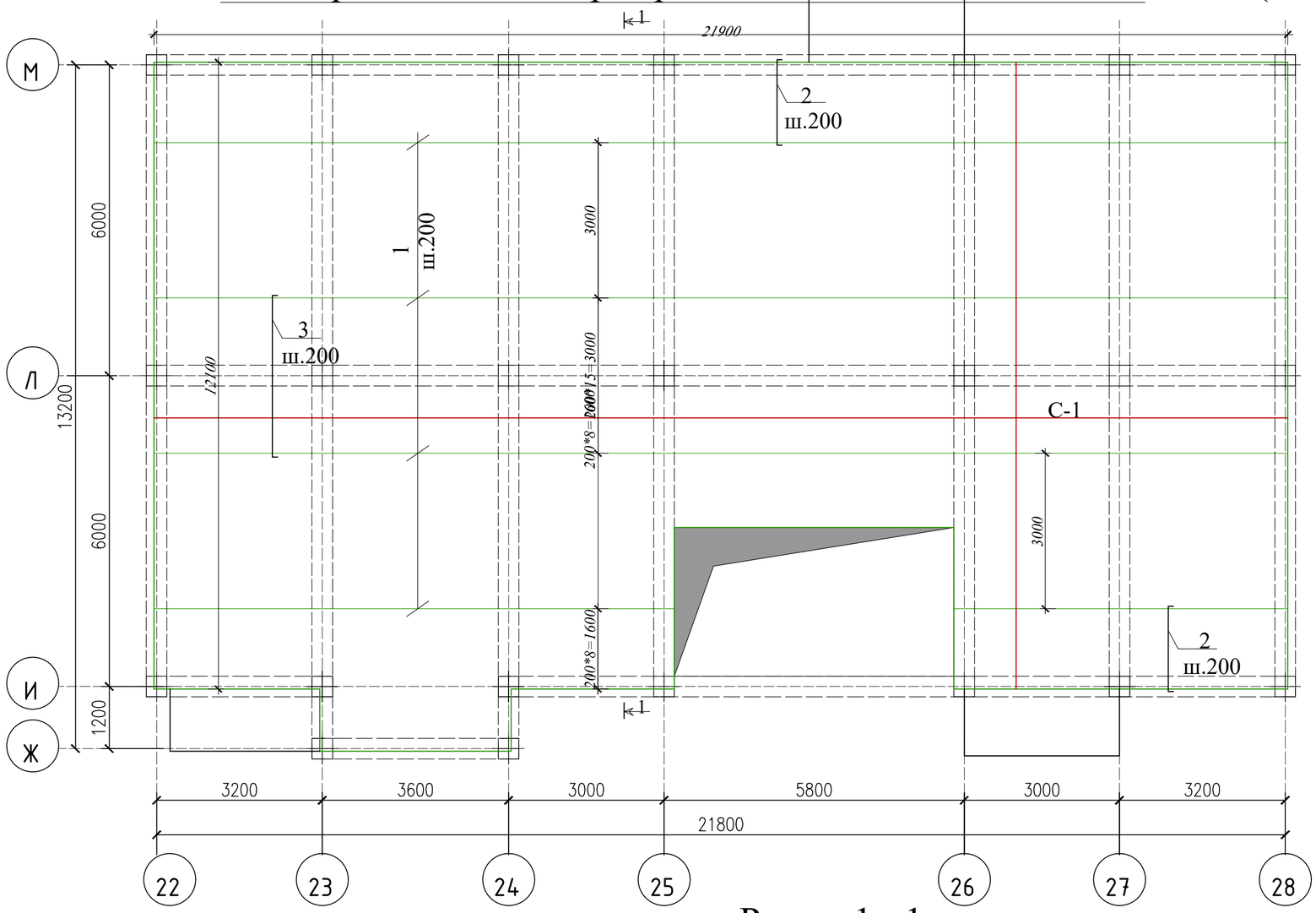

Разрез 1 - 1

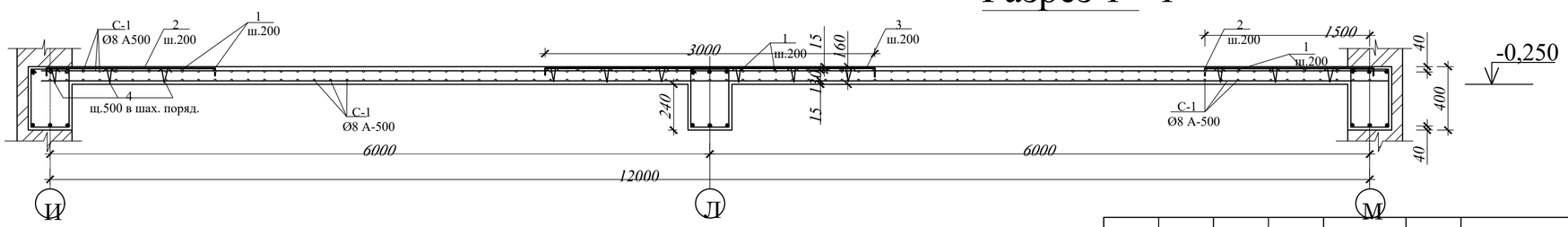

Согласовано			
раздел ПП	Несперенко	12.17	
раздел АР	Гасанова	12.17	
раздел КЖ	Тян	12.17	
раздел ОВ	Шлохвостов	12.17	
раздел ВК	Жусупов	12.17	
раздел ЭОМ,СС	Умирбеков	12.17	

Подп. и дата | Взамен инв. № | Инв. № Подл.

Изм.	Кол.уч.	Лист	№док.	Подпись	Дата

2017-18-КЖ

Строительство многоэтажного арендного жилого дома по ул.Алашахана, 34Е

Проверил	Оспанов	
Исполнил	Сенченко	
Норм. конт.	Оспанов	

Блок Г

Стадия	Лист	Листов
Р П	32	

Схема расположения армирования монолитной плиты подвала. Разрез 1 - 1

ТОО "Дом-Центр"
Лицензия № 14013512 от 12.09.2014 г.

Привязан: для жилого дома пл улице Алашахана 34Л в городе Жезказган.

Нор.кон.	Максутова П.К.	04.23
Испол.	Сергазиева А.	04.23
ИНВ. №		

Формат А3

Схема расположения армирования монолитной плиты тех. этажа (Пм-3).

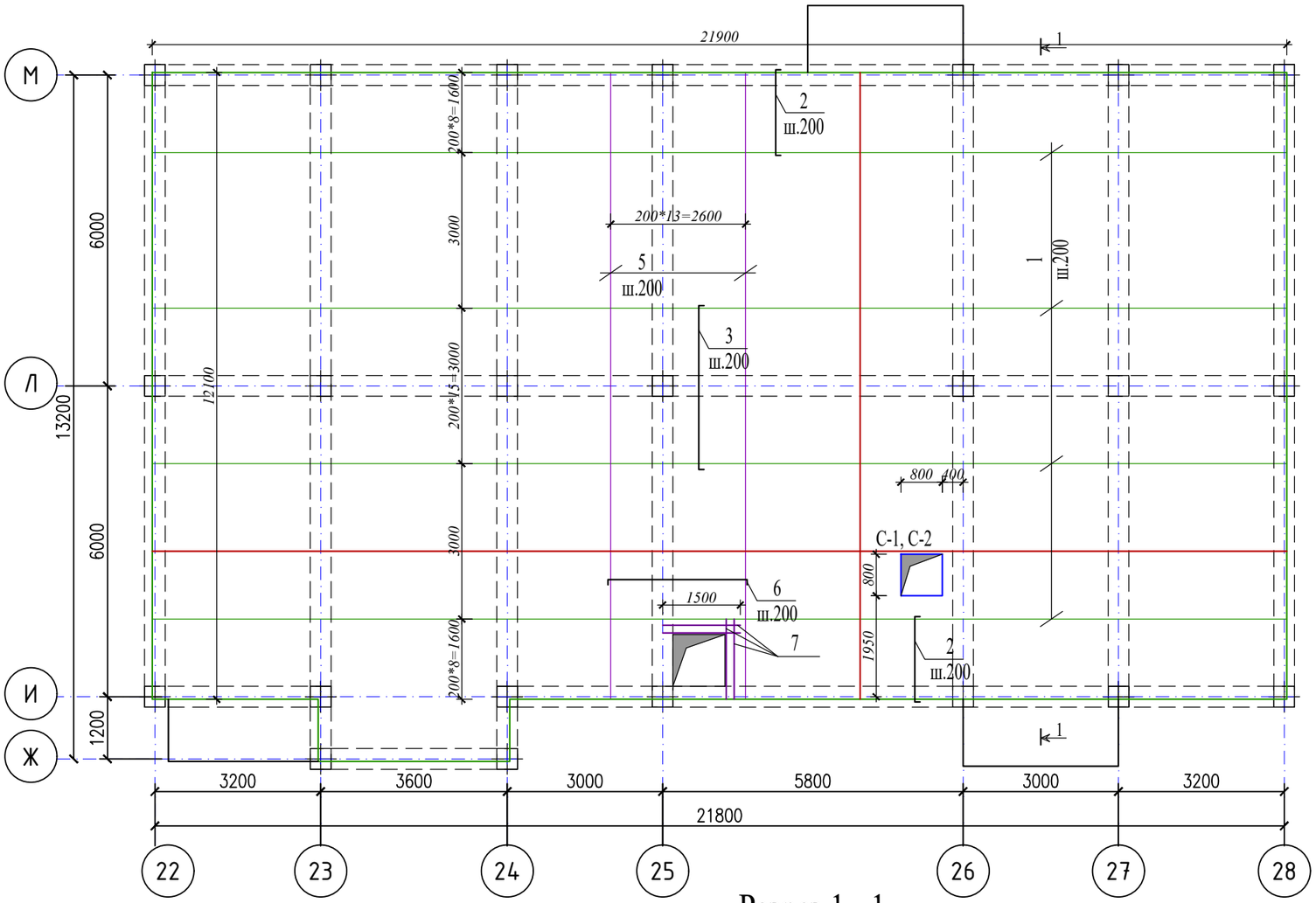

2 - 2

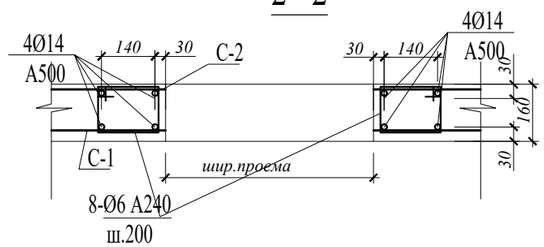

Разрез 1 - 1

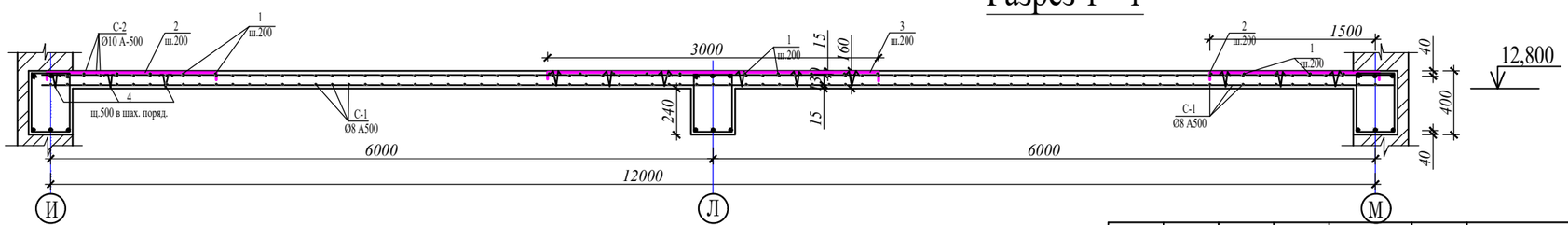

Согласовано		
раздел ОВ	Шилохвостов	12.17
раздел ВК	Жусупов	12.17
раздел ЭОМ\СС	Умирбеков	12.17
раздел ПП	Нестеренко	12.17
раздел АР	Гасанова	12.17
раздел КЖ	Тян	12.17

Взамен инв. №

Подп. и дата

Инв. № Подл.

Привязан: для жилого дома пл улице Алашахана 34Л в городе Жезказган.		
Нор.кон.	Максутова П.К.	04.23
Испол.	Сергазиева А.	04.23
ИНВ. №		

Изм.	Кол.уч.	Лист	№док.	Подпись	Дата
Проверил		Оспанов			
Исполнил		Сенченко			
Норм. конт.		Оспанов			

2017-18-КЖ

Строительство многоэтажного арендного жилого дома по ул.Алашахана, 34Е

Блок Г

Стадия	Лист	Листов
Р П	33	

Схема расположения армирования монолитной плиты тех. этажа.

ТОО"Дала-Центр"
Лицензия № 14013512 от 12.09.2014г.

Формат А3

Схема расположения армирования монолитной плиты типового этажа (Пм-2).

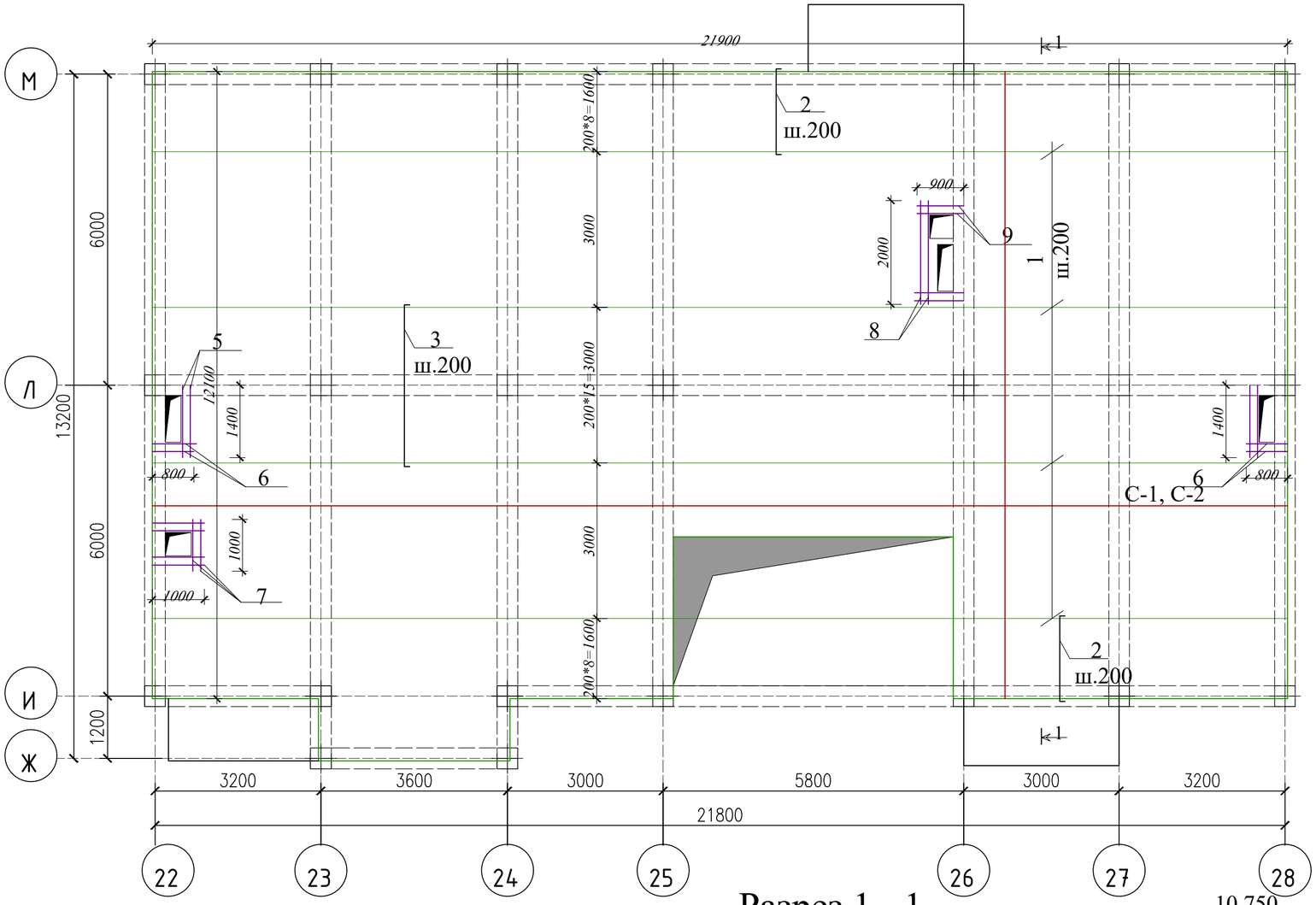

Схема армирования монолитной плиты козырька (Пмк-1)

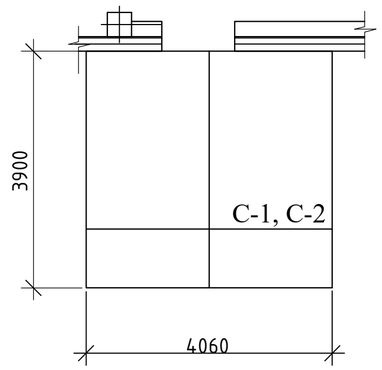

Разрез 1 - 1

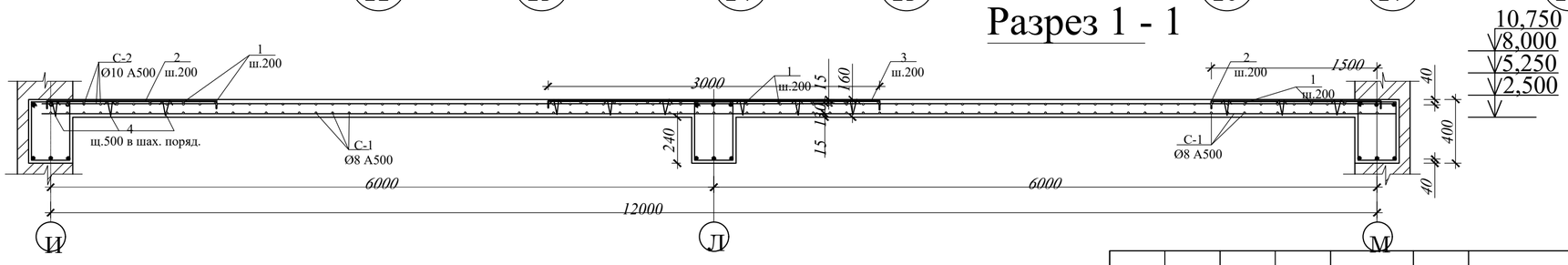

Привязан: для жилого дома пл улице Алашахана 34Л в городе Жезказган.		
Нор.кон.	Максутова П.К	04.23
Испол.	Сергазиева А.	04.23
ИНВ. №		

Изм.	Кол.уч.	Лист	№док.	Подпись	Дата
Проверил		Оспанов			
Исполнил		Сенченко			
Норм. конт.		Оспанов			

2017-18-КЖ

Строительство многоэтажного арендного жилого дома по ул.Алашахана, 34Е

Блок Г

Стадия	Лист	Листов
Р П	34	

Схема расположения армирования монолитной плиты типового этажа.

ТОО "Дома-Центр" Лицензия № 14013512 от 12.09.2014г.

Формат А3

Согласовано		
раздел ОВ	Шилохвостов	12.17
раздел ВК	Жусупов	12.17
раздел ЭОМС	Умирбеков	12.17

Согласовано		
раздел ПП	Несторенко	12.17
раздел АР	Гасанова	12.17
раздел КЖ	Тян	12.17

Взамен инв. №

Подп. и дата

Инв. № Подл.

Схема расположения армирования монолитной плиты тех. этажа (Пм-3).

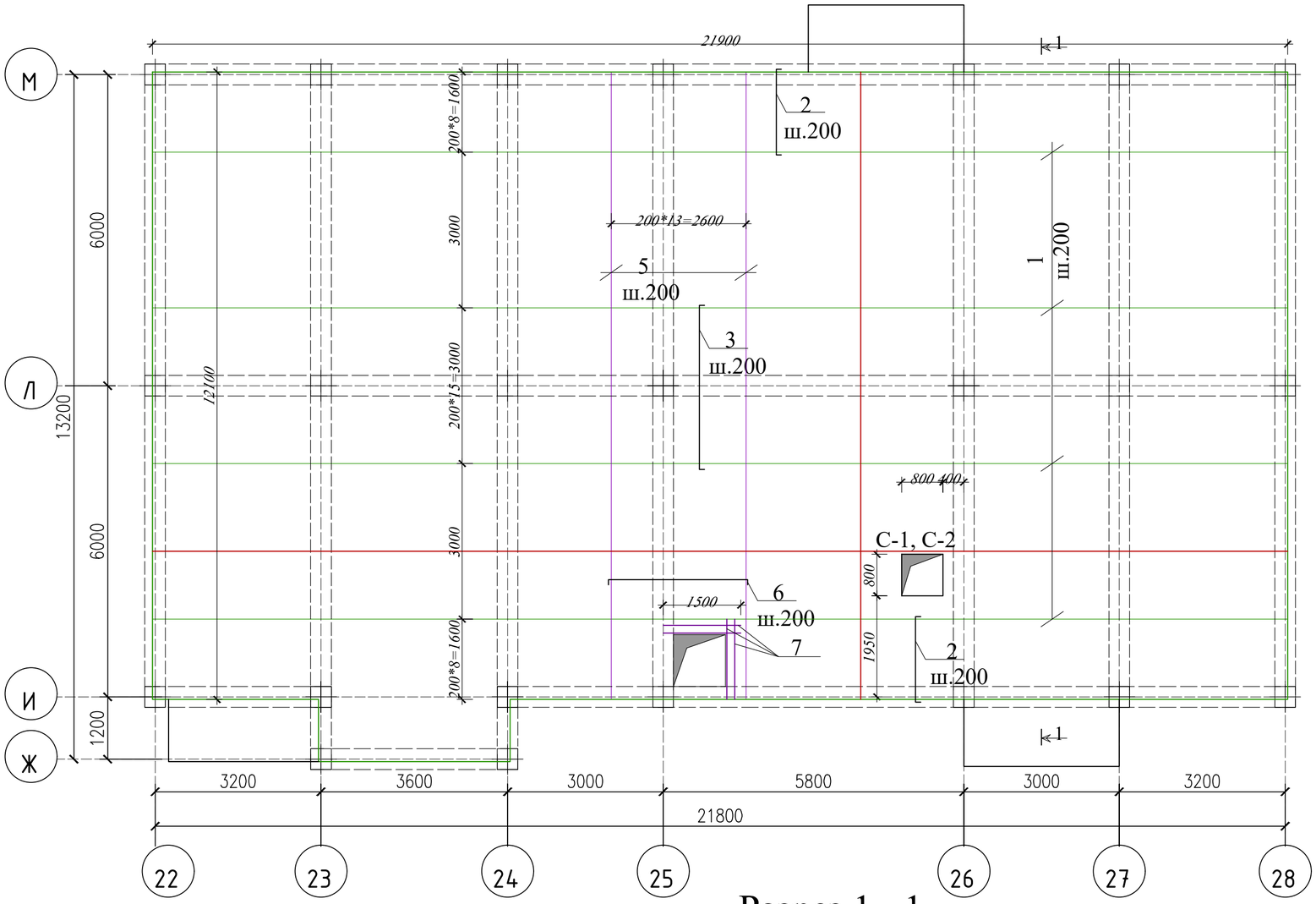

2 - 2

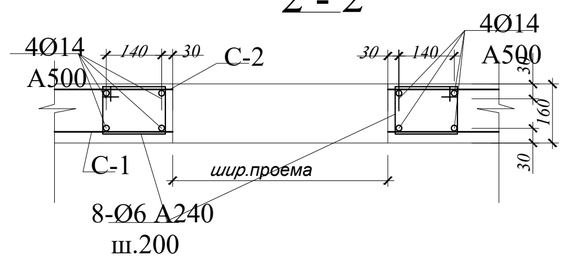

Разрез 1 - 1

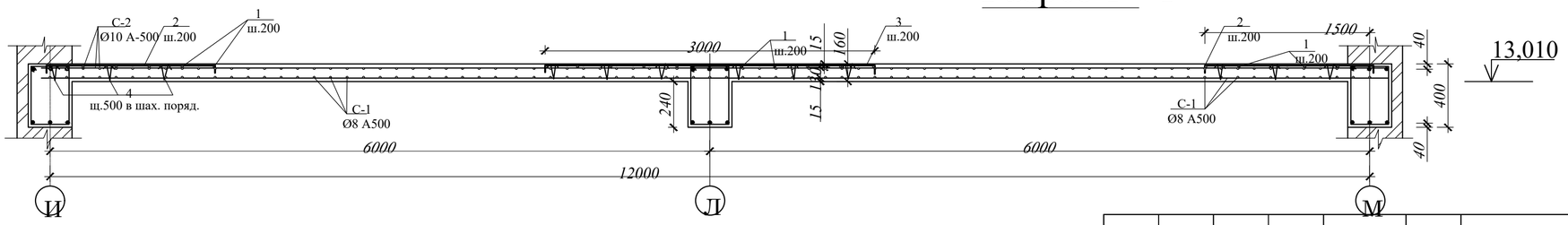

Привязан: для жилого дома пл улице Алашахана 34Л в городе Жезказган.			
Нор.кон.	Максутова П.К.		04.23
Испол.	Сергазиева А.		04.23
ИНВ. №			

Изм.	Кол.уч.	Лист	№док.	Подпись	Дата	2017-18-КЖ		
						Строительство многоэтажного арендного жилого дома по ул.Алашахана, 34Е		
Проверил		Оспанов				Блок Г	Стадия	Лист	Листов
Исполнил		Сенченко					Р П	35	
Норм. конт.		Оспанов				Схема расположения армирования монолитной плиты тех. этажа.	ТОО"Дала-Центр" Лицензия № 14013512 от 12.09.2014г.		

Формат А3

Согласовано

раздел ОВ	Шилохвостов	12.17
раздел ВК	Жусупов	12.17
раздел ЭОМСС	Умирбеков	12.17

Согласовано

раздел ПП	Нестеренко	12.17
раздел АР	Гасанова	12.17
раздел КЖ	Тян	12.17

Взамен инв. №

Подп. и дата

Инв. № Подл.

Разрез 1 - 1

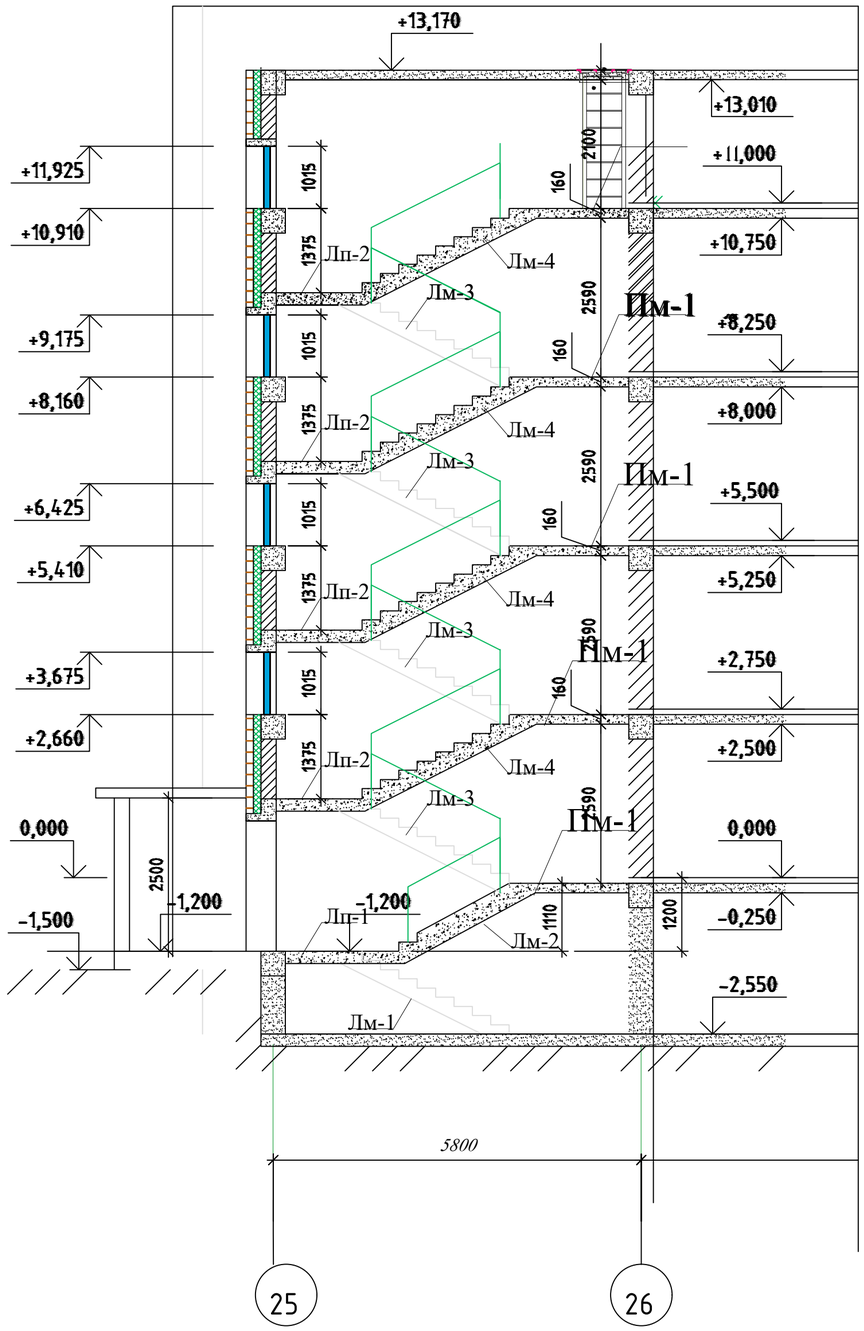

Спецификация элементов и материалов на лестничную клетку Лк-1.

№ п/п	Обозначение	Наименование	Кол-во	Масса, кг	Примеч.
	Лк-1	Лестничная клетка, шт.	1		
Лм-1	См. лист Кж-37	Лестничный марш, шт.	1	137,51	137,51
Лм-2	-//-	-//-	1	122,32	105,15
Лм-3	См. лист Кж-38	-//-	4	147,44	442,32
Лм-4	-//-	-//-	4	147,44	442,32
Лп-1	См. лист Кж-39	Лестничная площадка, шт.	1	313,2	313,2
Лп-2	См. лист Кж-40	-//-	4	269,82	809,46

План лестничной клетки Лк-1 на отм. 0,000.

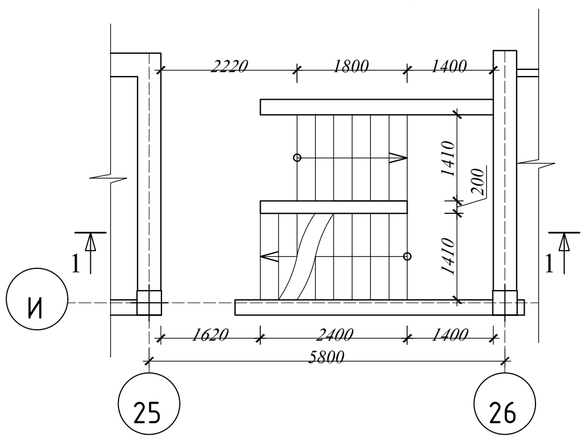

План лестничной клетки Лк-1 типового этажа (2 - 4 этаж).

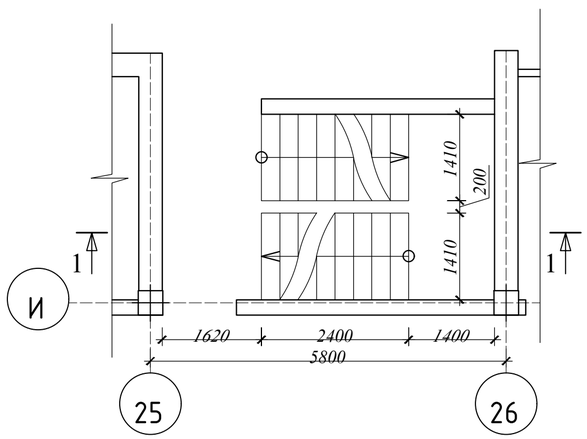

Привязан: для жилого дома пл улице Алашахана 34Л в городе Жезказган.		
Нор.кон.	Максутова П.К.	04.23
Испол.	Сергазиева А.	04.23
ИНВ. №		

Изм.	Кол.уч.	Лист	№док.	Подпись	Дата
Проверил	Оспанов				
Исполнил	Сенченко				
Норм. конт.	Оспанов				

2017-18-КЖ

Строительство многоэтажного арендного жилого дома по ул.Алашахана, 34Е

Блок Г

Стадия	Лист	Листов
Р П	36	

План, разрез лестничной клетки Лк-1. Спецификация.

ТОО"Дала-Центр" Лицензия № 14013512 от 12.09.2014г.

Формат А3

Подп. и дата | Взамен инв. № | Инв. № Подл.

Лестничный марш Лм-1

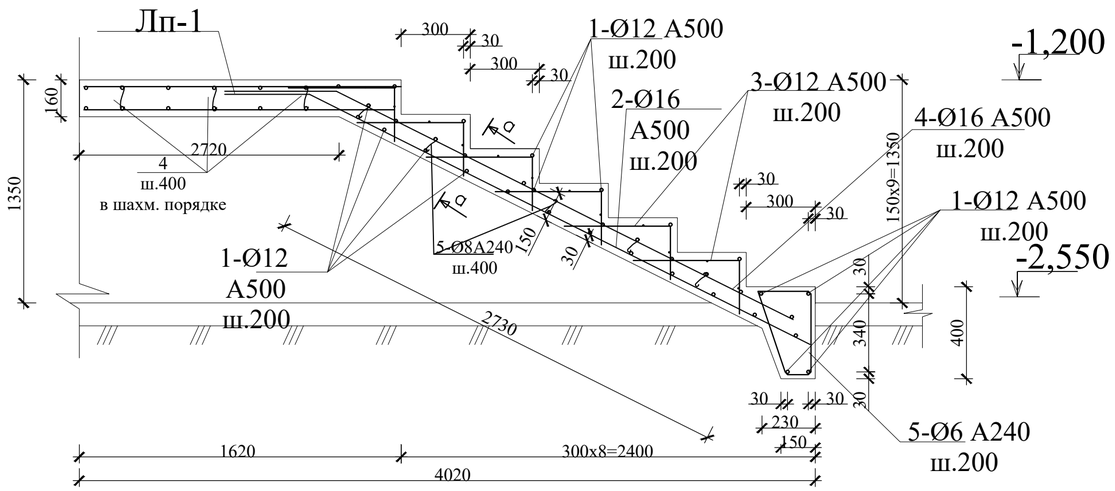

Сечение а - а

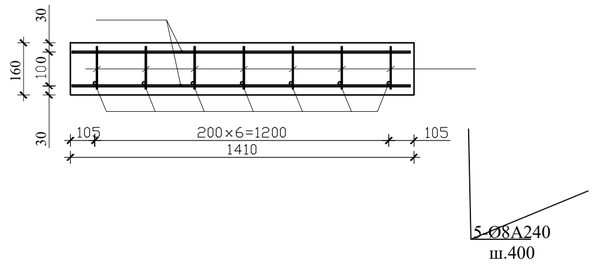

Ведомость деталей

Поз.	Эскиз
3	410; 190
5	330; 400; 360; 90

Лестничный марш Лм-2

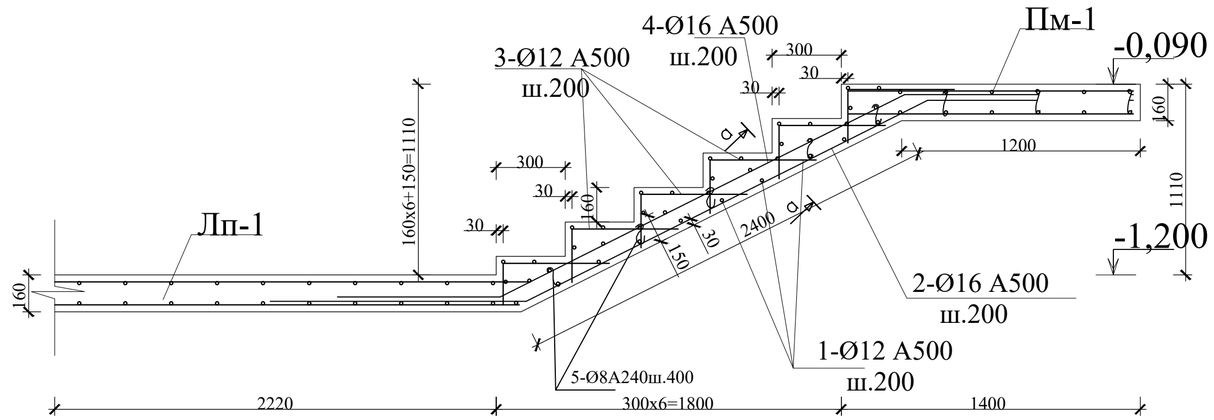

Спецификация элементов и материалов на лестничный марш Лм-1, Лм-2

№ поз.	Обозначение	Наименование	К-во	Масса ед.кг	Прим.
	Лм-1	Лестничный марш			
1	ГОСТ 34028-2016	Ø12 А500, L=1380мм, шт.	46	1,225	56,35
2	-//-	Ø16 А400, L=4050мм, шт.	7	6,4	44,8
3	-//-	Ø12 А400, L=600мм, шт.	42	0,533	22,38
4	-//-	Ø16 А400, L=3950мм, шт.	14	6,24	87,37
5	-//-	Ø8 А240, L=340мм, шт.	36	0,13	4,68
	Материалы:	Бетон кл. В25, м³	1,2		
	Лм-2	Лестничный марш			
1	ГОСТ 34028-2016	Ø12 А500, L=1380мм, шт.	37	1,225	45,33
2	-//-	Ø16 А400, L=2400мм, шт.	7	3,792	26,54
3	-//-	Ø12 А500, L=600мм, шт.	49	0,533	26,12
4	-//-	Ø16 А400, L=1100мм, шт.	14	1,738	24,33
5	-//-	Ø3 А240, L=340мм, шт.	30	0,13	4,5
	Материалы:	Бетон кл. С20/25 м³	0,8		

Подп. и дата | Взамен инв. №

Инв. № Подл.

Привязан: для жилого дома пл улице Алашахана 34Л в городе Жезказган.

Нор.кон.	Максутова П.К.		04.23
Испол.	Сергазиева А.		04.23
ИНВ. №			

Изм.	Кол.уч.	Лист	№док.	Подпись	Дата
ГИП		Каржауова			
Проверил		Оспанов			
Исполнил		Сенченко			
Норм. контр.		Оспанов			

2017-18-КЖ

Строительство многоэтажного арендного жилого дома по ул.Алашахана, 34Е

Блок Г

Стадия	Лист	Листов
Р П	37	

Лестничный марш Лм-1, Лм-2. Спецификация.

ТОО" Дала– Центр" Лицензия № 14013512 от 12.09.2014 г.

Спецификация элементов и материалов на лестничный марш Лм-3, Лм-4

№ поз.	Обозначение	Наименование	К-во	Масса ед.кг	Прим.
	Лм-3, Лм-4	Лестничный марш			
1	ГОСТ 34028-2016	Ø12 А500, L=1380мм	46	1,225	56,35
2	-//-	Ø16 А500, L=5000мм	7	7,9	55,3
3	-//-	Ø12 А500, L=600мм	63	0,533	33,58
4	-//-	Ø16 А500, L=4800мм	14	7,58	106,18
5	-//-	Ø8 А240, L=340мм, шт.	44	0,13	5,72
	Материалы:	Бетон кл. С20/25, м³	0,9		

Лестничный марш Лм-3

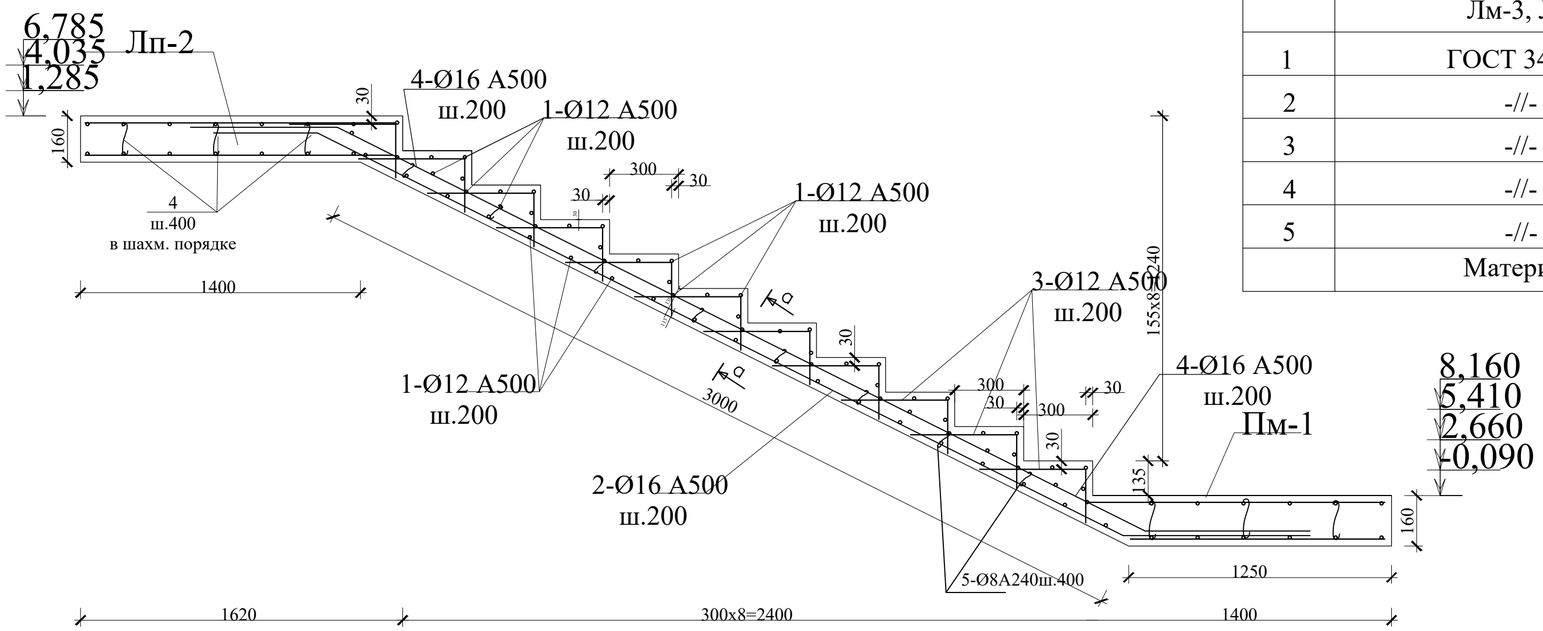

Ведомость деталей

Поз.	Эскиз
3	410 / 190

Лестничный марш Лм-4

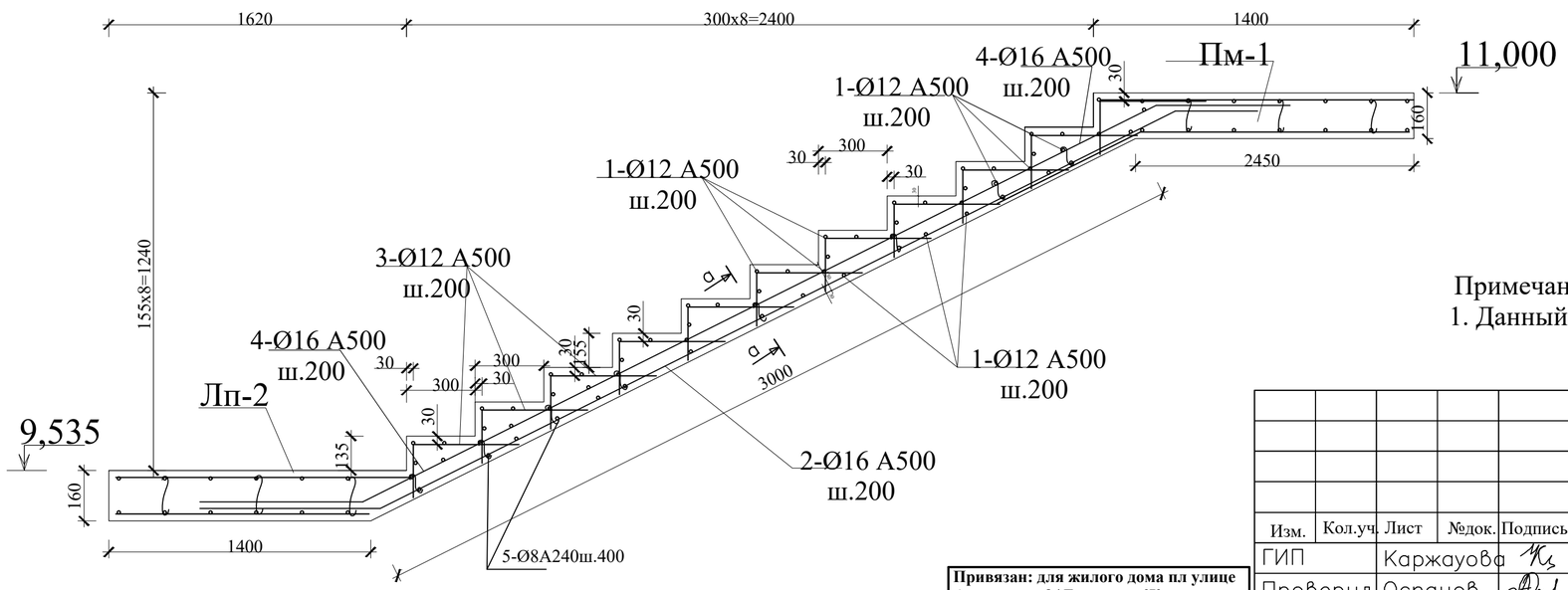

Сечение а - а

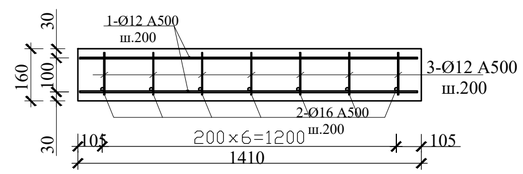

Примечание:
1. Данный лист см. с листами Кж-

Привязан: для жилого дома пл улице Алашахана 34Л в городе Жезказган.			
Нор.кон.	Максутова П.К.		04.23
Испол.	Сергазиева А.		04.23
ИНВ. №			

Изм.	Кол.уч.	Лист	№док.	Подпись	Дата	2017-18-КЖ		
						Строительство многоэтажного арендного жилого дома по ул.Алашахана, 34Е		
ГИП		Каржаова				Блок Г	Стадия	Лист	Листов
Проверил		Оспанов					Р П	38	
Исполнил		Сенченко				Лестничный марш Лм-3, 4. Спецификация.	ТОО" Дала– Центр" Лицензия № 14013512 от 12.09.2014г.	

Подп. и дата | Взамен инв. № | Инв. № Подл.

Лестничная площадка Лп-1

(нижнее армирование)

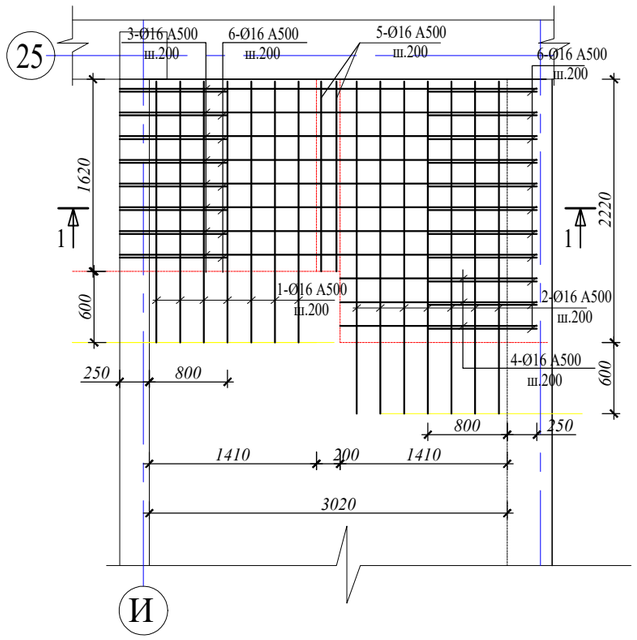

1 - 1

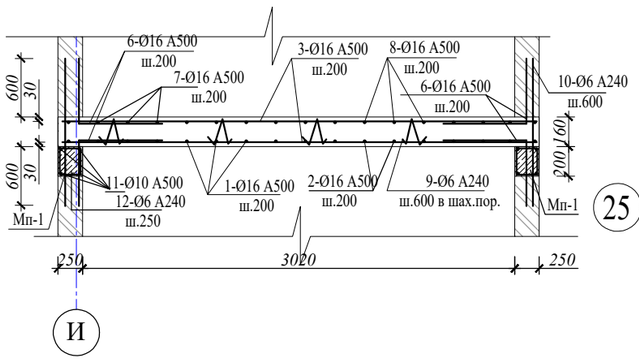

Лестничная площадка Лп-1

(верхнее армирование)

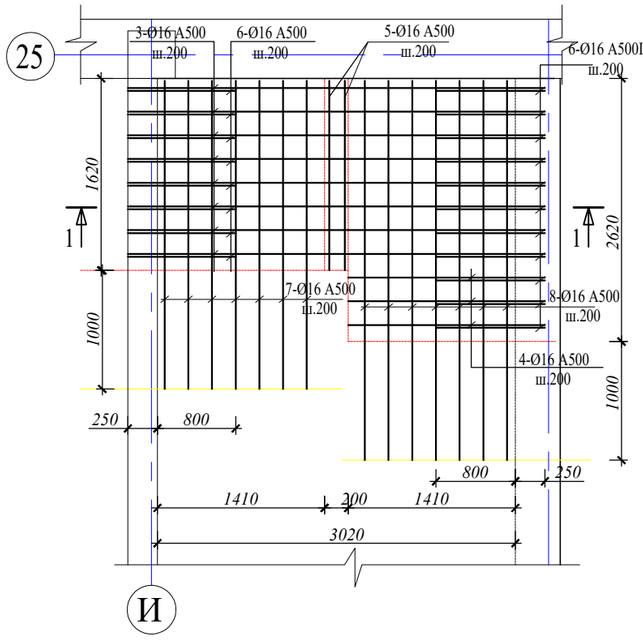

Ведомость деталей

Поз.	Эскиз
9	200; 170; 170; 200; 200
12	300; 260; 230; 190

Спецификация элементов и материалов на лестничную площадку Лп-1

№ поз.	Обозначение	Наименование	К-во	Масса ед.кг	Прим.
	Лп-1	Лестничная площадка			
1	ГОСТ 34028-2016	Ø16 АА500, L=2220мм, шт.	7	3,508	24,55
2	-//-	Ø16 АА500, L=2820мм, шт.	7	4,456	31,19
3	-//-	Ø16 АА500, L=3520мм, шт.	16	5,562	88,99
4	-//-	Ø16 АА500, L=1660мм, шт.	6	2,623	15,74
5	-//-	Ø16 АА500, L=1620мм, шт.	4	2,56	10,24
6	-//-	Ø16 АА500, L=1050мм, шт.	38	1,659	63,04
7	-//-	Ø16 АА500, L=2620мм, шт.	7	4,14	28,98
8	-//-	Ø16 АА500, L=3620мм, шт.	7	5,72	40,04
9	-//-	Ø6 АА240, L=940мм, шт.	21	0,209	4,39
10	-//-	Ø6 АА240, L=1360мм, шт.	20	0,302	6,04
		Итого:			313,2
	Материалы:	Бетон кл. С20/25, м³	1,0		
	Мп-1	Монолитная подушка, шт.	2		
11	-//-	Ø10 А, L=5800мм, шт.	4	3,579	14,32
12	-//-	Ø6 АА240, L=980мм, шт.	24	0,218	5,23
		Итого:			19.5500
	Материалы:	Бетон кл. С20/25, м³	0,3		

Примечание:
1. Данный лист см. с листами Кж-

Привязан: для жилого дома пл улице Алашахана 34Л в городе Жезказган.		
Нор.кон.	Максутова П.К.	04.23
Испол.	Сергазиева А.	04.23
ИНВ. №		

Изм.	Кол.уч.	Лист	№док.	Подпись	Дата
Проверил		Оспанов			
Исполнил		Сенченко			
Норм. конт.		Оспанов			

2017-18-КЖ

Строительство многоэтажного арендного жилого дома по ул.Алашахана, 34Е

Блок Г

Стадия	Лист	Листов
Р П	39	

Лестничная площадка Лп-1. Спецификация.

ТОО"Дала-Центр"
Лицензия № 14013512 от 12.09.2014г.

Взамен инв. №
Подп. и дата
Инв. № Подл.

Формат А3

Лестничная площадка Лп-2

(нижнее армирование)

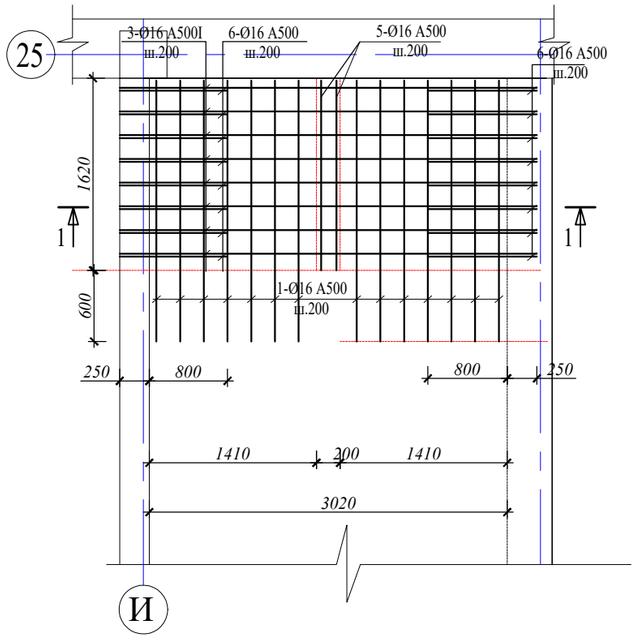

1 - 1

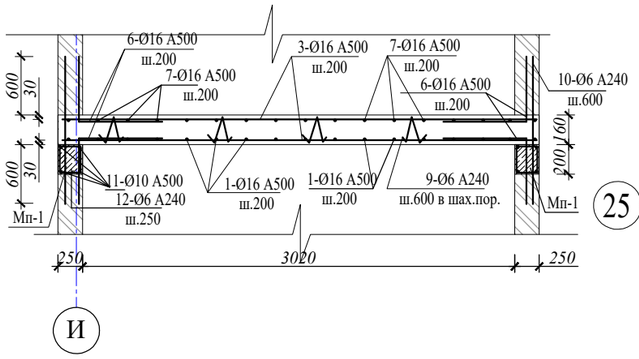

Лестничная площадка Лп-2

(верхнее армирование)

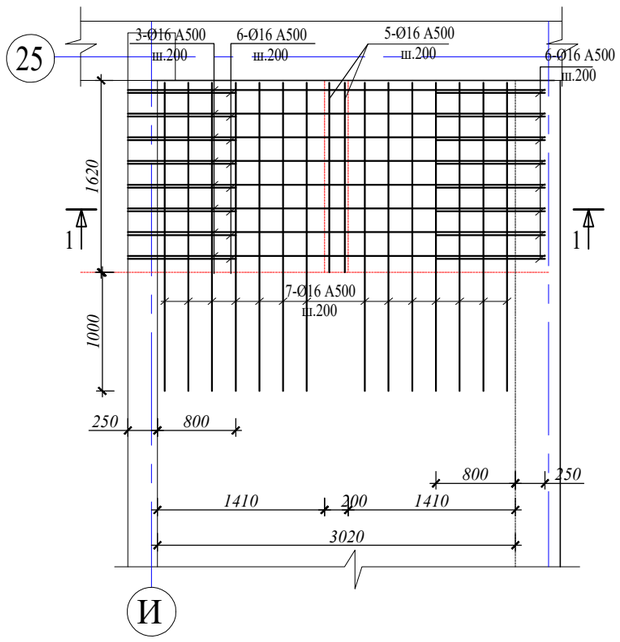

Ведомость деталей

Поз.	*Эскиз*
9	200; 170; 170; 200; 200
12	300; 260; 190; 230

Спецификация элементов и материалов на лестничную площадку Лп-2

№ поз.	Обозначение	Наименование	К-во	Масса ед.кг	Прим.
	Лп-1	Лестничная площадка			
1	ГОСТ 34028-2016	Ø16 АА500, L=2220мм, шт.	14	3,508	49,11
3	-//-	Ø16 АА500, L=3520мм, шт.	16	5,562	88,99
5	-//-	Ø16 АА500, L=1620мм, шт.	4	2,56	10,24
6	-//-	Ø16 АА500, L=1050мм, шт.	32	1,659	53,09
7	-//-	Ø16 АА500, L=2620мм, шт.	14	4,14	57,96
9	-//-	Ø6 АА240), L=940мм, шт.	21	0,209	4,39
10	-//-	Ø6 АА240), L=1360мм, шт.	20	0,302	6,04
		Итого:			269,82
	Материалы:	Бетон кл. С20/25, м³	0,8		
	Мп-1	Монолитная подушка, шт.	2		
11	-//-	Ø10 АА500, L=5800мм, шт.	4	3,579	14,32
12	-//-	Ø6 АА240, L=980мм, шт.	24	0,218	5,23
		Итого:			19.5500
	Материалы:	Бетон кл. С20/25 м³	0,3		

Примечание:
1. Данный лист см. с листами Кж-

Привязан: для жилого дома пл улице Алашахана 34Л в городе Жезказган.		
Нор.кон.	Максутова П.К.	04.23
Испол.	Сергазиева А.	04.23
ИНВ. №		

Изм.	Кол.уч.	Лист	№док.	Подпись	Дата
Проверил		Оспанов			
Исполнил		Сенченко			
Норм. конт.		Оспанов			

2017-18-КЖ

Строительство многоэтажного арендного жилого дома по ул.Алашахана, 34Е

Блок Г	Стадия	Лист	Листов
	Р П	40	

Лестничная площадка Лп-2. Спецификация.

ТОО"Дала-Центр"
Лицензия № 14013512 от 12.09.2014г.

Взамен инв. №
Подп. и дата
Инв. № Подл.

Формат А3

Ведомость расхода стали на все элементы

Марка элемента	Изделия арматурные														Изделия арматурные			Общий расход
	Арматура класса														Прокат			
	А I			А III											С235			
	ГОСТ 34028-2016			ГОСТ 34028-2016											ГОСТ 19903-84			
	ø6	ø8	Итого	ø8	ø10	ø12	ø14	ø16	ø18	ø20	ø22	ø25	ø28	Итого	-8	-10/-20	Итого	
Рм-1 (5 шт.)	-	57,79	57.7900	-	-	-	-	-	52,56	60,96	-	-	-	113.5200	3,2	-	3,2	162,91
Рм-1* (1 шт.)	18,97	57,79	76.7600	-	-	-	-	62,57	52,56	60,96	-	-	-	176.0900	3,2	-	3,2	256,05
Рм-2 (5 шт.)	-	102,82	102.8200	-	-	-	-	-	6,4	218,75	-	-	-	225.1500	3,2	-	3,2	331,17
Рм-3 (12 шт.)	-	57,79	57.7900	-	-	-	-	19,59	52,56	60,96	-	-	-	133.1100	3,2	-	3,2	194,1
Рм-3* (8 шт.)	18,97	57,79	76.7600	-	-	-	-	82,16	52,56	60,96	-	-	-	195.6800	3,2	-	3,2	275,64
Рм-4 (8 шт.)	-	63,84	63.8400	-	-	-	-	21,65	57,36	66,89	-	-	-	145.9000	3,2	-	3,2	212,94
Рм-4а (6 шт.)	-	27,27	27.2700	-	-	-	-	-	36,84	45,5	-	-	-	82.3400	-	-	-	109,61
Рм-5 (4 шт.)	34,21	102,82	137.0300	-	-	-	-	121,57	100,96	109,37	-	-	-	331.9000	3,2	-	3,2	472,13
Рм-6.1-6.3 (4 шт.)	34,21	102,82	137.0300	-	-	-	-	113,67	94,72	113,03	-	-	-	321.4200	9,6	-	9,6	468,05
Рм-7 (1 шт.)	34,21	102,82	137.0300	-	-	-	-	124,57	98,76	109,37	-	-	-	332.7000	3,2	-	3,2	346,71
Рм-8 (1 шт.)	-	139,08	139.0800	-	-	-	-	7,9	157,24	164,07	-	-	-	329.2100	4,8	-	4,8	473,09
Рм-9 (2 шт.)	-	86,36	86.3600	-	-	-	-	-	86,04	-	121,05	-	-	207.0900	4,8	-	4,8	298,25
Рм-10 (1 шт.)	-	78,17	78.1700	-	-	-	-	-	-	15,81	36,95	151,77	178,81	383.3400	4,8	-	4,8	466,31
Рм-11 (2 шт.)	-	78,17	78.1700	-	-	-	-	-	15,2	-	136,54	142,53	-	294.2700	4,8	-	4,8	377,24
Рм-11* (1 шт.)	18,97	78,17	97.1400	-	-	-	-	62,57	15,2	-	136,54	142,53	-	356.8400	4,8	-	4,8	458,78
Км-1 (8 шт.)	31,31	71,9	103.2100	-	-	-	-	-					284,776	145.6300	-	-	-	248,84
Км-1* (5 шт.)	31,31	47,71	79.0200	-	-	-	-	-					264,696	135.3500	-	-	-	214,37
Км-2 (4 шт.)	31,76	135,35	167.1100	-	-	-	-	-					351,983	212.8300	-	-	-	379,94
Км-3 (6 шт.)	31,76	135,35	167.1100	-	-	-	-	-					447,06	324.3600	-	-	-	491,47
Пм-1 (1 шт.)	220,0	-	220.0000			2916.48		-	-	-	-	-	-	2916.4800	-	-	-	3136,48
Пм-2 (4 шт.)	231,0	-	231.0000			3614.88		-	-	-	-	-	-	3614.8800	-	-	-	3845,88
Пм-3 (1 шт.)	223,2	-	223.2000			5470.34		-	-	-	-	-	-	5470.3400	-	-	-	5693,54

Привязан: для жилого дома пл улице Алашахана 34Л в городе Жезказган.

Нор.кон.	Максутова П.К.		04.23
Испол.	Сергазиева А.		04.23
ИНВ. №			

Инв. № Подл. | Подп. и дата | Взамен инв. №

Изм.	Кол.уч.	Лист	№док.	Подпись	Дата
Проверил		Оспанов			
Исполнил		Сенченко			
Норм. конт.		Оспанов			

2017-18-КЖ

Строительство многоэтажного арендного жилого дома по ул.Алашахана, 34Е

Блок Г

Стадия	Лист	Листов
Р П	41	

Ведомость расхода стали

ТОО"Дала-Центр"
Лицензия № 14013512 от 12.09.2014г.

Формат А2