Узел 1

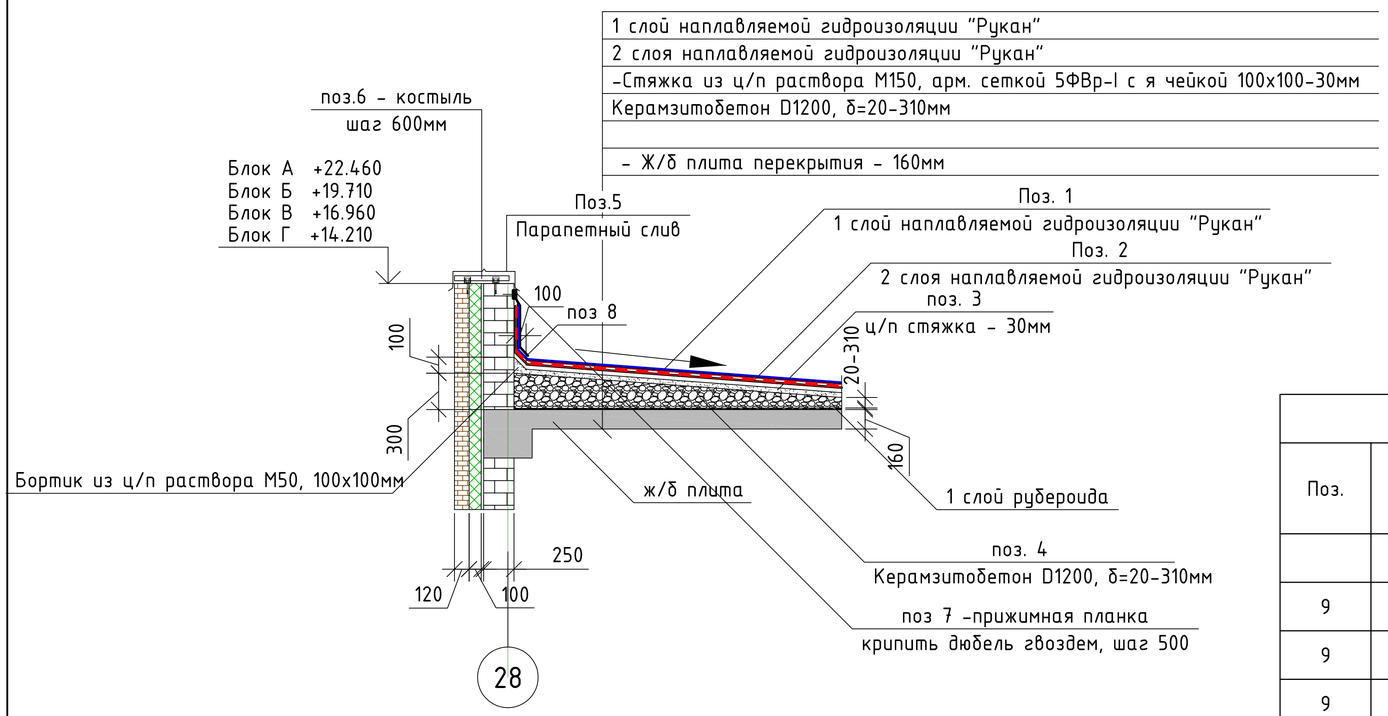

Поз. 5

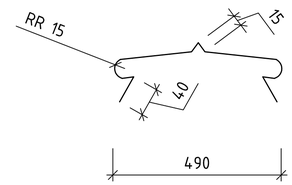

Спецификация расхода материалов на засыпку воронок

Поз.	Обозначение	Наименование	Кол.	Масса, ед., кг	Приме-чание
					0.96
9		Блок А. Щебень фракции 20-40 ,h=60мм	м3		0.24
9		Блок Б. Щебень фракции 20-40 ,h=60мм	м3		0.24
9		Блок В. Щебень фракции 20-40 ,h=60мм	м3		0.24
9		Блок Г. Щебень фракции 20-40 ,h=60мм	м3		0.24

Узел 2

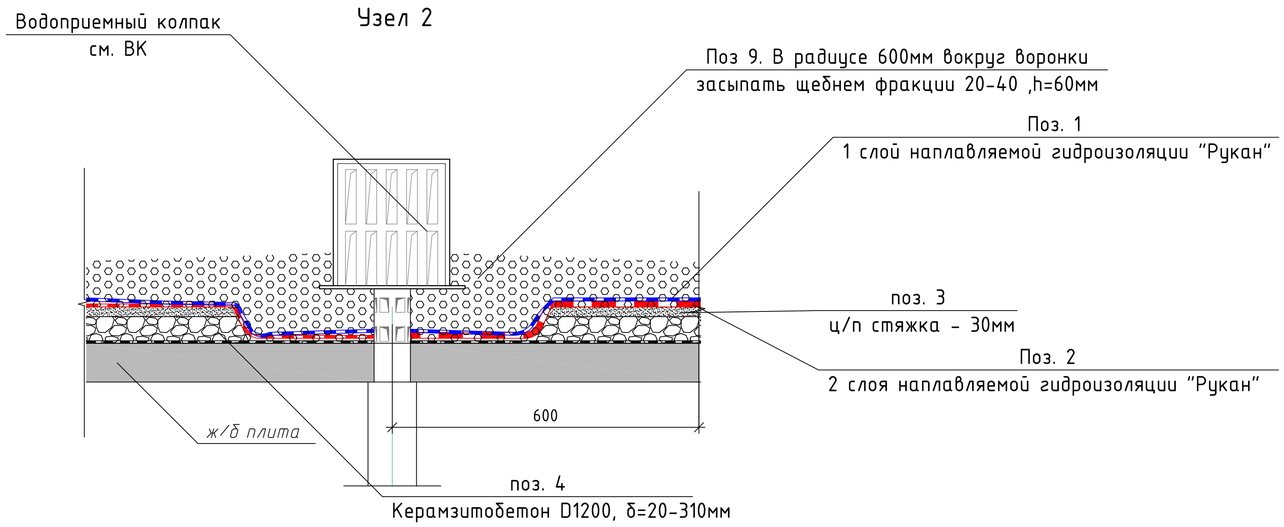

Согласовано:

Взам. инв. №

Подп. и дата

Инв. № подл.

Привязан: для жилого дома пл улице Алашахана 34Л в городе Жезказган.

Нор.кон.	Максутова П.К	2023
Испол.	Сергазиева А.	2023
ИНВ. №	56/22-01-АР	

Изм.	Кол. уч.	Лист	№ док.	Подп.	Дата
					12.7
Проверил		Оспанов			12.17
Исполнил		Гасанова			12.17
Норм. контр.		Оспанов			12.17

2017-18 -АР

Строительство многоэтажного арендного жилого дома по ул. Алашахана, 34Е

БлокА,Б,В,Г

Стадия	Лист	Листов
РП	62	

Узлы кровли

ТОО"Дала-Центр"
Лицензия № 14013512 от 12.09.2014г.

Формат А3

Спецификация материалов на покрытие кровли. Блок А

Поз.	Обозначение	Наименование	Кол.	Масса, ед., кг	Приме-чание
1		1 слой наплавляемой гидроизоляции "Рукан" с крупнозернистой мин. посыпкой.			300м2
2		2 слоя наплавляемой гидроизоляции "Рукан"			300м2
3		-Стяжка из ц/п раствора М150, арм. сеткой 5ФВр-I с я чейкой 100х100-30мм			267м2
4	ГОСТ 25820-83	Керамзитобетон D1200, δ=20-310мм			267м2
5	ГОСТ 14918-80	Фартук из оцинкованной кровельной стали, δ=0.8мм,шир 600мм,п.м, L=73.2		6.2	272.3
6	ГОСТ 103-2006	Костыль -40х4 L=500мм	122	1.26	76.86
7		Планка прижимная алюминиевая 25х2.5 L=73.2			
8	ГОСТ 14918-80	Лента из оцинкованной кровельной стали,δ=0.8мм, шир. 550мм, L=73.2м		6.2	249.612
	ГОСТ 10923-93	1 слой рубероид δ-3мм,м2			267м2
	ГОСТ 7683-84	Кровельный аэратор	8		

Спецификация материалов на покрытие кровли. Блок В

Поз.	Обозначение	Наименование	Кол.	Масса, ед., кг	Приме-чание
1		1 слой наплавляемой гидроизоляции "Рукан" с крупнозернистой мин. посыпкой.			275.1м2
2		2 слоя наплавляемой гидроизоляции "Рукан"			275.1м2
3		-Стяжка из ц/п раствора М150, арм. сеткой 5ФВр-I с я чейкой 100х100-30мм			244.7м2
4	ГОСТ 25820-83	Керамзитобетон D1200, δ=20-310мм			244.7м2
5	ГОСТ 14918-80	Фартук из оцинкованной кровельной стали, δ=0.8мм,шир 600мм,п.м, L=70.1		6.2	260.772
6	ГОСТ 103-2006	Костыль -40х4 L=500мм	117	1.26	73.71
7		Планка прижимная алюминиевая 25х2.5 L=70.1п.м			
8	ГОСТ 14918-80	Лента из оцинкованной кровельной стали,δ=0.8мм, шир. 550мм, L=70.1п.м		6.2	239.04
	ГОСТ 10923-93	1 слой рубероид δ-3мм,м2			244.7м2
	ГОСТ 7683-84	Кровельный аэратор	8		

Спецификация материалов на покрытие кровли. Блок Б

Поз.	Обозначение	Наименование	Кол.	Масса, ед., кг	Приме-чание
1		1 слой наплавляемой гидроизоляции "Рукан" с крупнозернистой мин. посыпкой.			378.1м2
2		2 слоя наплавляемой гидроизоляции "Рукан"			378.1м2
3		-Стяжка из ц/п раствора М150, арм. сеткой 5ФВр-I с я чейкой 100х100-30мм			338.2
4	ГОСТ 25820-83	Керамзитобетон D1200, δ=20-310мм			338.2
5	ГОСТ 14918-80	Фартук из оцинкованной кровельной стали, δ=0.8мм,шир 600мм,п.м, L=84.5		6.2	314.34
6	ГОСТ 103-2006	Костыль -40х4 L=500мм	141	1.26	88.83
7		Планка прижимная алюминиевая 25х2.5 L=84.5п.м			
8	ГОСТ 14918-80	Лента из оцинкованной кровельной стали,δ=0.8мм, шир. 550мм, L=84.5п.м		6.2	249.612
	ГОСТ 10923-93	1 слой рубероид δ-3мм,м2			338.2м2
	ГОСТ 7683-84	Кровельный аэратор	8		

Спецификация материалов на покрытие кровли. Блок Г

Поз.	Обозначение	Наименование	Кол.	Масса, ед., кг	Приме-чание
1		1 слой наплавляемой гидроизоляции "Рукан" с крупнозернистой мин. посыпкой.			290.0м2
2		2 слоя наплавляемой гидроизоляции "Рукан"			290.0м2
3		-Стяжка из ц/п раствора М150, арм. сеткой 5ФВр-I с я чейкой 100х100-30мм			262.4м2
4	ГОСТ 25820-83	Керамзитобетон D1200, δ=20-310мм			262.4м2
5	ГОСТ 14918-80	Фартук из оцинкованной кровельной стали, δ=0.8мм,шир 600мм,п.м, L=69.6п.м		6.2	258.912
6	ГОСТ 103-2006	Костыль -40х4 L=500мм	116	1.26	73.08
7		Планка прижимная алюминиевая 25х2.5 L=69.6п.м			
8	ГОСТ 14918-80	Лента из оцинкованной кровельной стали,δ=0.8мм, шир. 550мм, L=69.6п.м		6.2	237.336
	ГОСТ 10923-93	1 слой рубероид δ-3мм,м2			262.4м2
	ГОСТ 7683-84	Кровельный аэратор	8		

В спецификация расход гидроизоляции, дан с учетом нахлеста на парапет, и вентиляционные шахты.

Привязан: для жилого дома пл улице Алашахана 34Л в городе Жезказган.

Нор.кон.	Максутова П.К		2023
Испол.	Сергазиева А.		2023
ИНВ. №	56/22-01-АР		

Согласовано:

Взам. инв. №

Подп. и дата

Инв. № подл.

Изм.	Кол. уч.	Лист	№ док.	Подп.	Дата
					12.7
Проверил		Оспанов			12.17
Исполнил		Гасанова			12.17
Норм. контр.		Оспанов			12.17

2017-18 -АР

Строительство многоэтажного арендного жилого дома по ул. Алашахана, 34Е

БлокА,Б,В,Г

Стадия	Лист	Листов
РП	63	

Спецификация материалов на покрытие кровли Блок А-Г

ТОО"Дала-Центр" Лицензия № 14013512 от 12.09.2014г.

Формат А3

Ограждение балкона Б1.
План. (Блоки А,Б,В,Г)

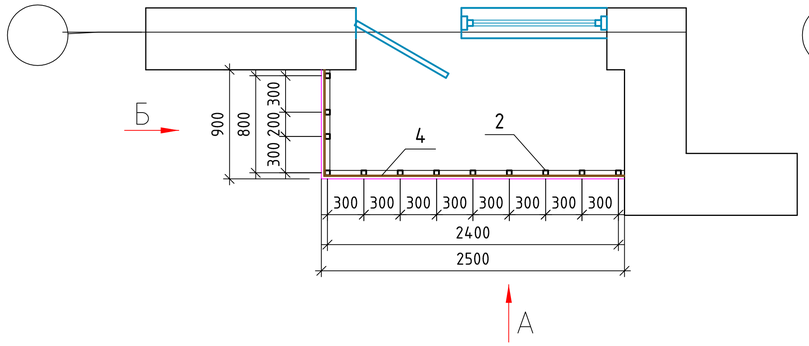

Ограждение балкона Б2
План. (Блоки А,Б)

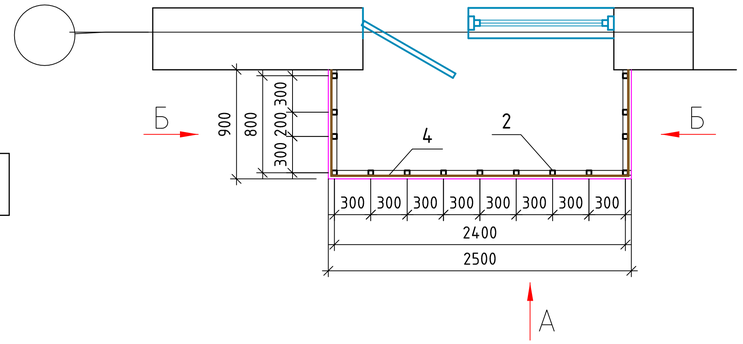

Ограждение балкона Б3
План. (Блок Г)

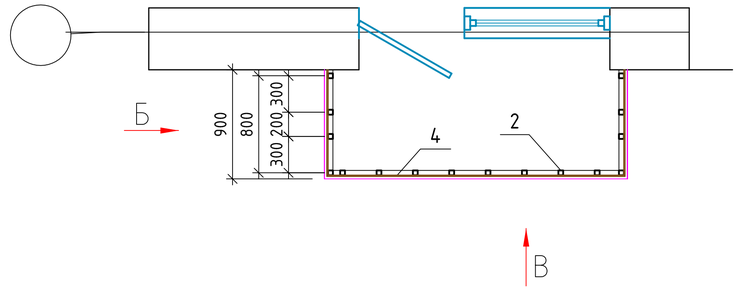

Ограждение балкона
Б1, Б2. Вид "А".

ОБ-1

(БП 24.10-24.9 Э ГОСТ 25772-83)

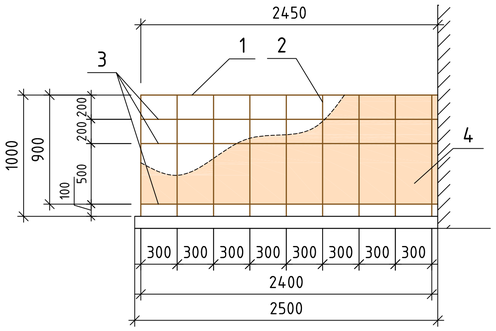

Ограждение балкона Б3.
Вид "В".

ОБ-2

(БП 29.10-29.9 Э ГОСТ 25772-83)

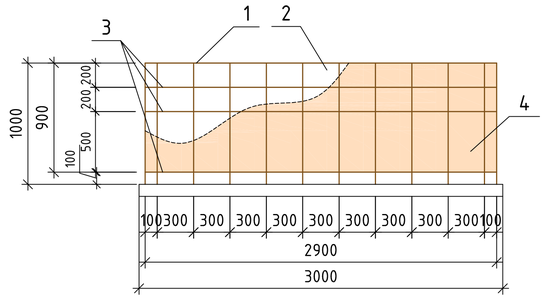

Ограждение балкона
Б1, Б2, Б3. Вид "Б".

ОБ-3

(БП 8.10-8.9 Э ГОСТ 25772-83)

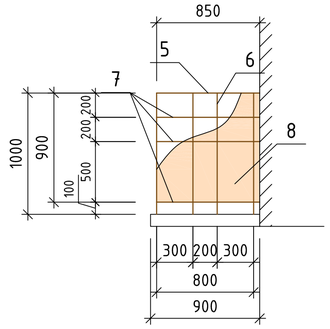

Узел "А"
Крепление ограждения к стене

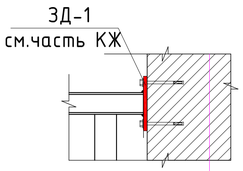

Согласовано:

Взам. инв. №

Подп. и дата

Инв. № подл.

Привязан: для жилого дома пл улице Алашахана 34Л в городе Жезказган.

Нор.кон.	Максутова П.К		2023
Испол.	Сергазиева А.		2023
ИНВ. №	56/22-01-АР		

Изм.	Кол. уч.	Лист	№ док.	Подп.	Дата
					12.7
Проверил		Оспанов			12.17
Исполнил		Гасанова			12.17
Норм. контр.		Оспанов			12.17

2017-18 -АР

Строительство многоэтажного арендного жилого дома по ул. Алашахана, 34Е

Блок А,Б,В,Г

Стадия	Лист	Листов
РП	64	

Ограждение балкона Б1,Б2,Б3

ТОО"Дала-Центр"
Лицензия № 14013512 от 12.09.2014г.

Формат А3

Спецификация на 1 элемент ограждения балкона Б1

Поз.	Обозначение	Наименование	Кол.	Масса, ед., кг	Приме-чание
	ОБ-1				34.32
1	ТУ 14-105-566-93	Труба 40х40х2.0 L= 2450	1	5.71	5.71
2	ТУ 14-105-566-93	Труба 40х40х2.0 L= 1000	9	1.75	15.75
3	ТУ 14-105-566-93	Труба 40х40х2.0 L= 2450	3	4.29	12.86
				0	0
	ОБ-3				10.87
5	ТУ 14-105-566-93	Труба 40х40х2.0 L= 850	1	1.98	1.98
6	ТУ 14-105-566-93	Труба 40х40х2.0 L= 1000	3	1.75	5.25
7	ТУ 14-105-566-93	Труба 40х40х2.0 L= 520	3	1.21	3.63
5				0	0

Спецификация элементов ограждения балконов Б1

Поз.	Обозначение	Наименование	Кол.	Масса, ед., кг	Приме-чание
					45.1863
ОБ-1		ограждение балкона Б1 с фас.	1	34.32	34.321
Об-3		ограждение балкона Б1 сбоку	1	10.87	10.8653
		Сотовый поликарбонат, 10 мм.			3.4м2

Спецификация на 1 элемент ограждения балкона Б2

Поз.	Обозначение	Наименование	Кол.	Масса, ед., кг	Приме-чание
	ОБ-1				34.32
1	ТУ 14-105-566-93	Труба 40х40х2.0 L= 2450	1	5.71	5.71
2	ТУ 14-105-566-93	Труба 40х40х2.0 L= 1000	9	1.75	15.75
3	ТУ 14-105-566-93	Труба 40х40х2.0 L= 2450	3	4.29	12.86
				0	0
	ОБ-3				10.87
5	ТУ 14-105-566-93	Труба 40х40х2.0 L= 850	1	1.98	1.98
6	ТУ 14-105-566-93	Труба 40х40х2.0 L= 1000	3	1.75	5.25
7	ТУ 14-105-566-93	Труба 40х40х2.0 L= 520	3	1.21	3.63
5				0	0

Спецификация элементов ограждения балконов Б2

Поз.	Обозначение	Наименование	Кол.	Масса, ед., кг	Приме-чание
					56.0516
ОБ-1		ограждение балкона Б1 с фас.	1	34.32	34.321
Об-3		ограждение балкона Б1 сбоку	2	10.87	21.7306
		Сотовый поликарбонат, 10 мм.			3.4м2

Спецификация на 1 элемент ограждения балкона Б3

Поз.	Обозначение	Наименование	Кол.	Масса, ед., кг	Приме-чание
	ОБ-1				42.98
1	ТУ 14-105-566-93	Труба 40х40х2.0 L= 2900	1	6.76	6.76
2	ТУ 14-105-566-93	Труба 40х40х2.0 L= 1000	12	1.75	21
3	ТУ 14-105-566-93	Труба 40х40х2.0 L= 2900	3	5.08	15.23
				0	0
	ОБ-3				10.87
5	ТУ 14-105-566-93	Труба 40х40х2.0 L= 850	1	1.98	1.98
6	ТУ 14-105-566-93	Труба 40х40х2.0 L= 1000	3	1.75	5.25
7	ТУ 14-105-566-93	Труба 40х40х2.0 L= 520	3	1.21	3.63
5				0	0

Спецификация элементов ограждения балконов Б3

Поз.	Обозначение	Наименование	Кол.	Масса, ед., кг	Приме-чание
					64.7126
ОБ-1		ограждение балкона Б1 с фас.	1	42.98	42.982
Об-3		ограждение балкона Б1 сбоку	2	10.87	21.7306
		Сотовый поликарбонат, 10 мм.			3.4м2

Согласовано:

Взам. инв. №

Подп. и дата

Инв. № подл.

Привязан: для жилого дома пл улице Алашахана 34Л в городе Жезказган.

Нор.кон.	Максутова П.К		2023
Испол.	Сергазиева А.		2023
ИНВ. №	56/22-01-АР		

Изм.	Кол. уч.	Лист	№ док.	Подп.	Дата
					12.7
Проверил		Оспанов			12.17
Исполнил		Гасанова			12.17
Норм. контр.		Оспанов			12.17

2017-18 -АР

Строительство многоэтажного арендного жилого дома по ул. Алашахана, 34Е

Блок А,Б,В,Г

Стадия	Лист	Листов
РП	65	

Спецификация ограждения балкона Б1,Б2

ТОО"Дала-Центр"
Лицензия № 14013512 от 12.09.2014г.

Формат А3

Спецификация ограждения балконов. Блок А

Поз.	Обозначение	Наименование	Кол.	Масса, ед., кг	Приме-чание
Б1		Ограждение балкона Б1	21	45.1863	948.9123
Б2		Ограждение балкона Б2	7	56.0516	392.3612
		Сотовый поликарбонат, 10 мм			101,5м2

Спецификация ограждения балконов. Блок Б

Поз.	Обозначение	Наименование	Кол.	Масса, ед., кг	Приме-чание
Б1		Ограждение балкона Б1	24	45.1863	1084.4712
Б2		Ограждение балкона Б2	6	56.0516	336.3096
		Сотовый поликарбонат, 10 мм			107.4м2

Спецификация ограждения балконов. Блок В

Поз.	Обозначение	Наименование	Кол.	Масса, ед., кг	Приме-чание
Б1		Ограждение балкона Б1	20	45.1863	903.726
		Сотовый поликарбонат, 10 мм			68.0м2

Спецификация ограждения балконов. Блок Г

Поз.	Обозначение	Наименование	Кол.	Масса, ед., кг	Приме-чание
Б1		Ограждение балкона Б1	4	45.1863	180.7452
Б3		Ограждение балкона Б2	12	64.7126	776.5512
		Сотовый поликарбонат, 10 мм			94.0м2

В спецификации ограждения балконов Блоки А,Б,В,Г
расход дан на все здание

Согласовано:

Взам. инв. №

Подп. и дата

Инв. № подл.

Привязан: для жилого дома пл улице Алашахана 34Л в городе Жезказган.

Нор.кон.	Максутова П.К		2023
Испол.	Сергазиева А.		2023
ИНВ. №	56/22-01-АР		

Изм.	Кол. уч.	Лист	№ док.	Подп.	Дата
					12.7
Проверил		Оспанов			12.17
Исполнил		Гасанова			12.17
Норм. контр.		Оспанов			12.17

2017-18 -АР

Строительство многоэтажного арендного жилого дома по ул. Алашахана, 34Е

Блок А,Б,В,Г

Стадия	Лист	Листов
РП	66	

Спецификация ограждения балкона Б1,Б2
Спецификация ограждения балконов на все блоки

ТОО"Дала-Центр"
Лицензия № 14013512 от 12.09.2014г.

Формат А3

Кровля козырька балконов Б1, Б2, Б3 Примыкание кровли к стене.

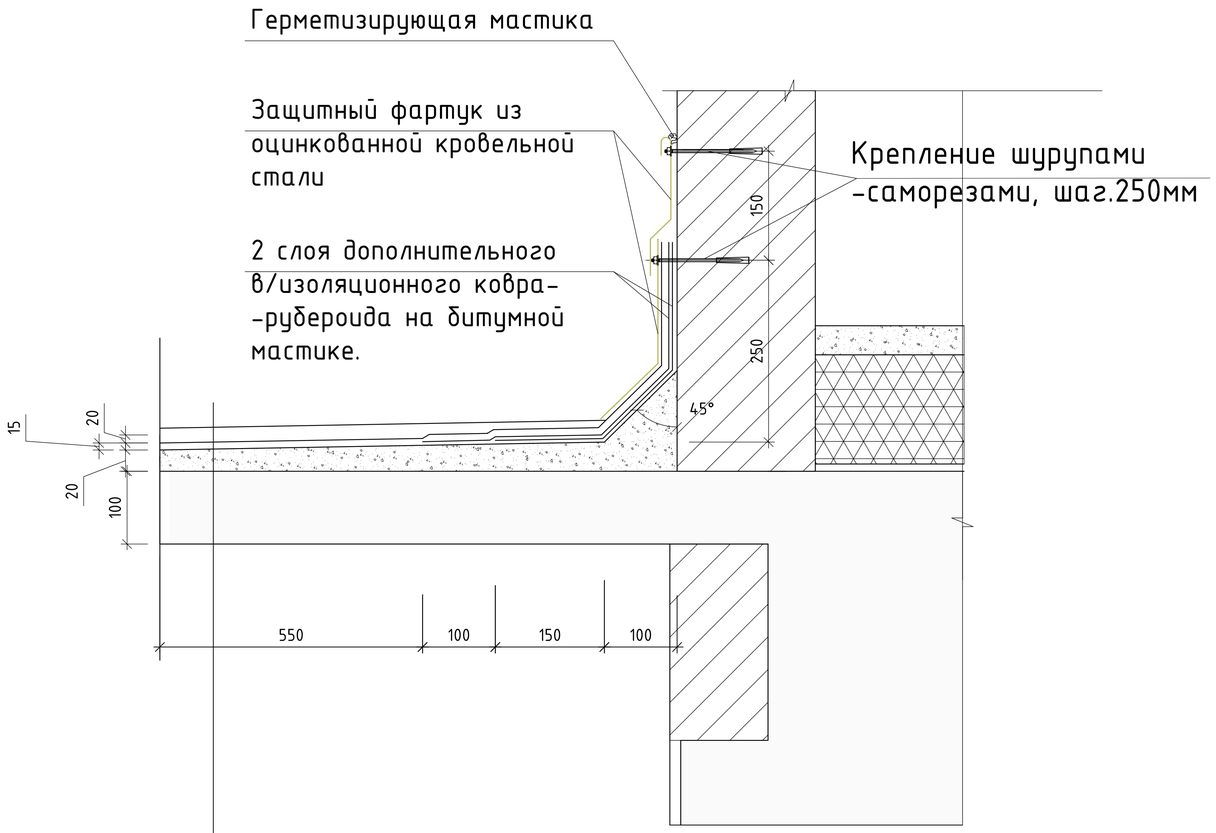

Слой гравия на битумно-резиновой мастике - 20мм
3 слоя рубероида на горячей битумной мастике - 15мм
У/п раствор с уклоном 20-40мм. Уклон 1.7%
Монолитный ж/б козырек балкона

1. В спецификациях расход указан на 1 козырек.

2. Количество козырьков:
Блок А:
Козырек Б1 - 3 шт
Козырек Б2 - 1 шт

Блок Б:
Козырек Б1 - 3 шт
Козырек Б2 - 2 шт

Блок В:
Козырек Б1 - 4 шт

Блок Г:
Козырек Б1 - 1 шт
Козырек Б3 - 2 шт

Спецификация расхода материалов на кровлю козырька балкона Б1

Поз.	Обозначение	Наименование	Кол.	Масса, ед., кг	Приме-чание
1		Слой гравия на битумно-резиновой мастике - 20мм,м2	2.25		
2		3 слоя рубероида на горячей битумной мастике - 15мм,м2	2.25		
3		У/п раствор с уклоном 20-40мм. Уклон 1.7%,м3	0.675		
4		полоса кровельной оцинкованной стали шир.250мм, п.м	2.5		
5		полоса кровельной оцинкованной стали шир.350мм, п.м	2.5		
6		Крепление шурупами -саморезами, шаг.250мм, шт	20		
7		герметизирующая мастика.			

Спецификация расхода материалов на кровлю козырька балкона Б2

Поз.	Обозначение	Наименование	Кол.	Масса, ед., кг	Приме-чание
1		Слой гравия на битумно-резиновой мастике - 20мм,м2	2.25		
2		3 слоя рубероида на горячей битумной мастике - 15мм,м2	2.25		
3		У/п раствор с уклоном 20-40мм. Уклон 1.7%,м3	0.675		
4		полоса кровельной оцинкованной стали шир.250мм, п.м	2.5		
5		полоса кровельной оцинкованной стали шир.350мм, п.м	2.5		
6		Крепление шурупами -саморезами, шаг.250мм, шт	20		
7		герметизирующая мастика.			

Спецификация расхода материалов на кровлю козырька балкона Б3

Поз.	Обозначение	Наименование	Кол.	Масса, ед., кг	Приме-чание
1		Слой гравия на битумно-резиновой мастике - 20мм,м2	2.7		
2		3 слоя рубероида на горячей битумной мастике - 15мм,м2	2.7		
3		У/п раствор с уклоном 20-40мм. Уклон 1.7%,м3	0.81		
4		полоса кровельной оцинкованной стали шир.250мм, п.м	3.0		
5		полоса кровельной оцинкованной стали шир.350мм, п.м	3.0		
6		Крепление шурупами -саморезами, шаг.250мм, шт	24		
7		герметизирующая мастика.			

Изм.	Кол. уч.	Лист	№ док.	Подп.	Дата
					12.7
Проверил		Оспанов			12.17
Исполнил		Гасанова			12.17
Норм. контр.		Оспанов			12.17

2017-18 -АР

Строительство многоэтажного арендного жилого дома по ул. Алашахана, 34Е

БлокА,Б,В,Г

Стадия	Лист	Листов
РП	67	

Кровля козырька балконов Б1, Б2, Б3
Спецификация

ТОО"Дала-Центр"
Лицензия № 14013512 от 12.09.2014г.

Привязан: для жилого дома пл улице Алашахана 34Л в городе Жезказган.

Нор.кон.	Максутова П.К		2023
Испол.	Сергазиева А.		2023
ИНВ. №	56/22-01-АР		

Согласовано:

Взам. инв. №

Подп. и дата

Инв. № подл.

Формат А3

Первый этаж.
Схема ограждения лестничной клетки Л1.
Блок А М 1:100

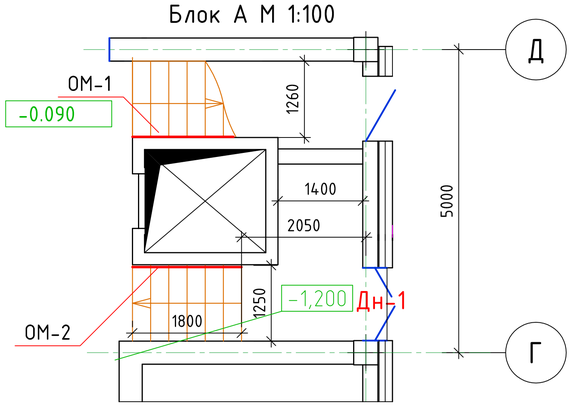

Первый этаж.
Схема ограждения лестничной клетки Л2.
Блок Б М 1:100

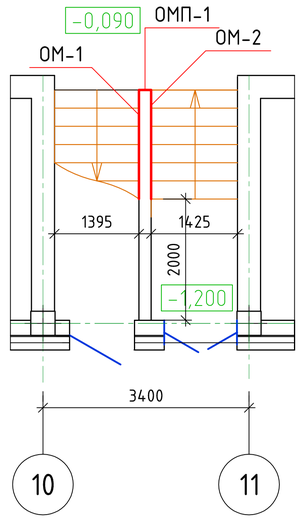

Первый этаж.
Схема ограждения лестничной клетки Л3.
Блок В М 1:100

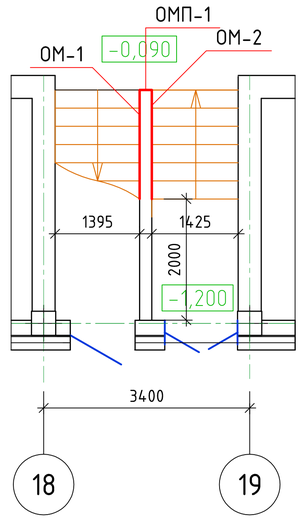

Первый этаж.
Схема ограждения лестничной клетки Л4.
Блок Г М 1:100

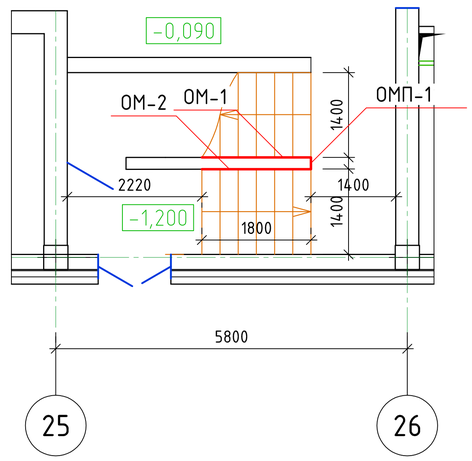

2-7 типовой этаж.
Схема ограждения лестничной клетки Л1.
Блок А М 1:100

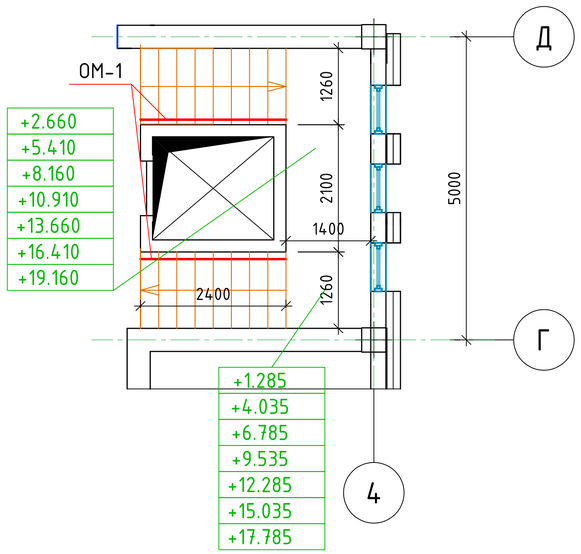

2-6 типовой этаж.
Схема ограждения лестничной клетки Л2.
Блок Б М 1:100

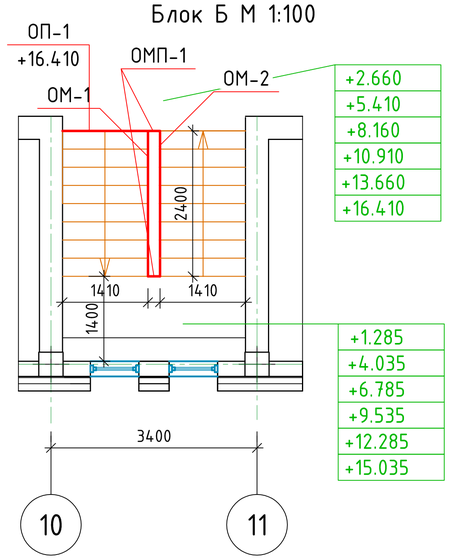

2-5 типовой этаж.
Схема ограждения лестничной клетки Л3.
Блок В М 1:100

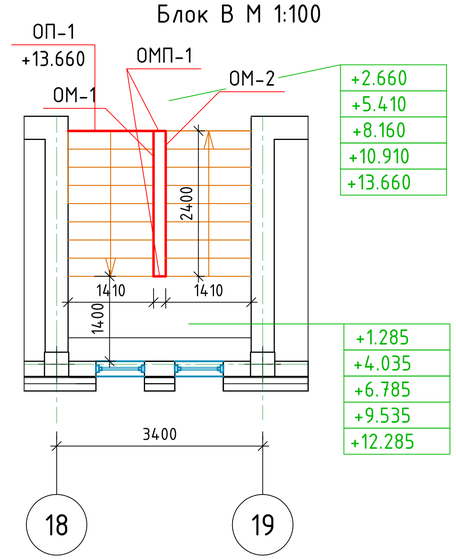

2-4 типовой этаж.
Схема ограждения лестничной клетки Л4
Блок Г М 1:100

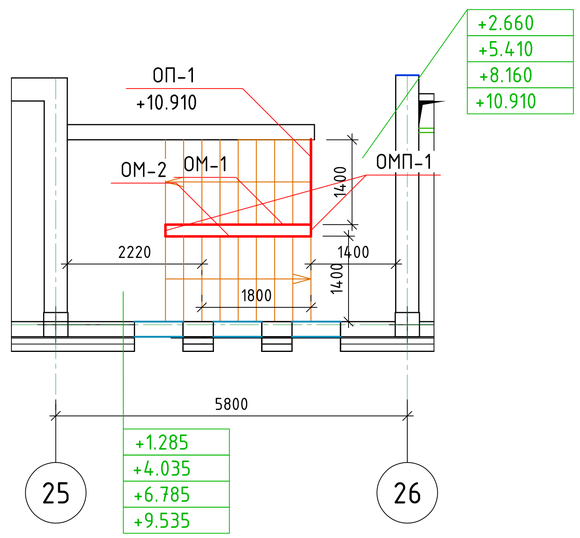

Согласовано:

Взам. инв. №

Подп. и дата

Инв. № подл.

Привязан: для жилого дома пл улице Алашахана 34Л в городе Жезказган.

Нор.кон.	Максутова П.К		2023
Испол.	Сергазиева А.		2023
ИНВ. №	56/22-01-АР		

Изм.	Кол. уч.	Лист	№ док.	Подп.	Дата
					12.7
Проверил		Оспанов			12.17
Исполнил		Гасанова			12.17
Норм. контр.		Оспанов			12.17

2017-18 -АР

Строительство многоэтажного арендного жилого дома по ул. Алашахана, 34Е

БлокА,Б,В,Г

Стадия	Лист	Листов
РП	68	

Схема ограждения лестничной клетки Л1-Л4
Блок А-Г

ТОО"Дала-Центр"
Лицензия № 14013512 от 12.09.2014г.

Формат А3

Спецификация на 1 элемент ограждения

Поз.	Обозначение	Наименование	Кол.	Масса, ед., кг	Приме-чание
	Ограждение лестничного марша ОМ-1				57.464
1	ГОСТ 5781-82*	Сталь круглая Ф20, L= 1060	7	3.159	22.112
2	ГОСТ 5781-82*	Сталь круглая Ф20, L= 2690	1	8.016	8.016
3	ГОСТ 103-2006	Полоса -4х50х 2690	1	4.223	4.223
4	ГОСТ 5781-82*	Сталь круглая Ф10, L= 930	32	0.574	18.362
5		Деревянный поручень 50х60х2740	1		
6	ГОСТ 5781-82*	Сталь круглая Ф10, L= 770	10	0.475	4.751
	Ограждение лестничного марша ОМ-2				42.466
1	ГОСТ 5781-82*	Сталь круглая Ф20, L= 1060	5	3.159	15.794
2	ГОСТ 5781-82*	Сталь круглая Ф20, L= 2000	1	5.96	5.96
3	ГОСТ 103-2006	Полоса -4х50х 2000	1	3.14	3.14
4	ГОСТ 5781-82*	Сталь круглая Ф10, L= 930	24	0.574	13.771
5		Деревянный поручень 50х60х2050	1		
6	ГОСТ 5781-82*	Сталь круглая Ф10, L= 770	8	0.475	3.801
	Ограждение лестничного марша ОМП-1				7.703
1	ГОСТ 5781-82*	Сталь круглая Ф20, L= 1060	2	3.159	6.318
2	ГОСТ 5781-82*	Сталь круглая Ф20, L= 200	1	0.596	0.596
3	ГОСТ 103-2006	Полоса -4х50х 200	1	0.314	0.314
5	Деревянный поручень 50х60х250		1		
6	ГОСТ 5781-82*	Сталь круглая Ф10, L= 770	1	0.475	0.475
	Ограждение лестничного марша ОП-1				40.56
1	ГОСТ 5781-82*	Сталь круглая Ф20, L= 1060	6	3.159	18.953
2	ГОСТ 5781-82*	Сталь круглая Ф20, L= 1600	1	4.768	4.768
3	ГОСТ 103-2006	Полоса -4х50х 1600	1	2.512	2.512
4	ГОСТ 5781-82*	Сталь круглая Ф10, L= 930	20	0.574	11.476
5	Деревянный поручень 50х60х1600		1		
6	ГОСТ 5781-82*	Сталь круглая Ф10, L= 770	6	0.475	2.851

Согласовано:

Взам. инв. №

Подп. и дата

Инв. № подл.

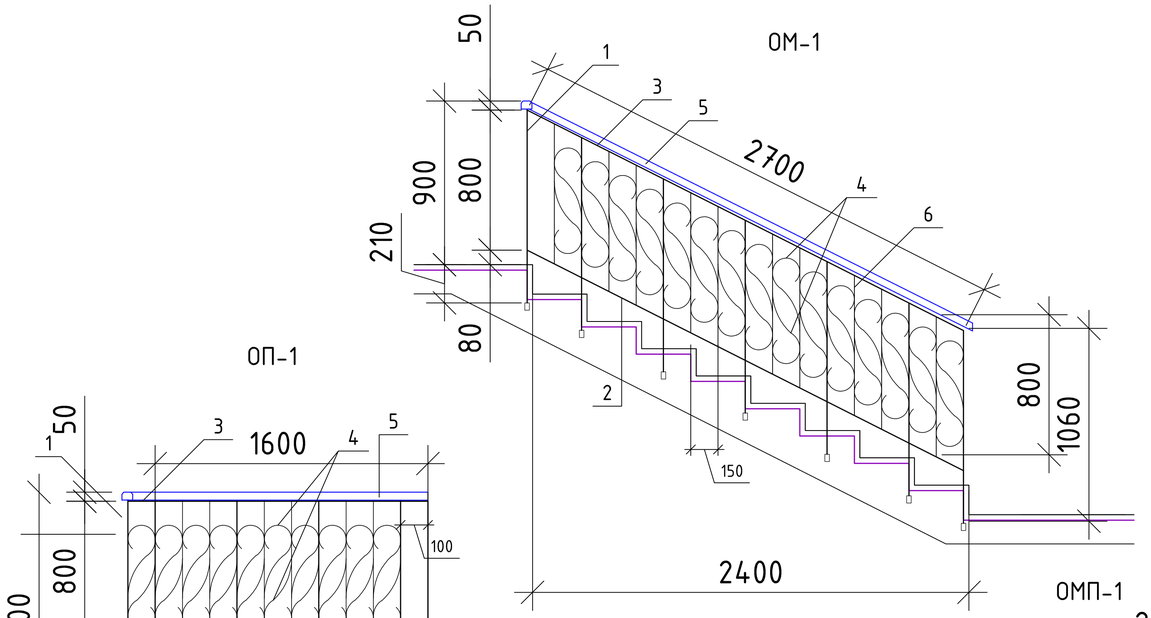

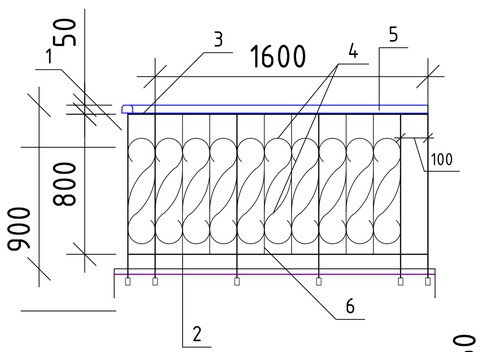

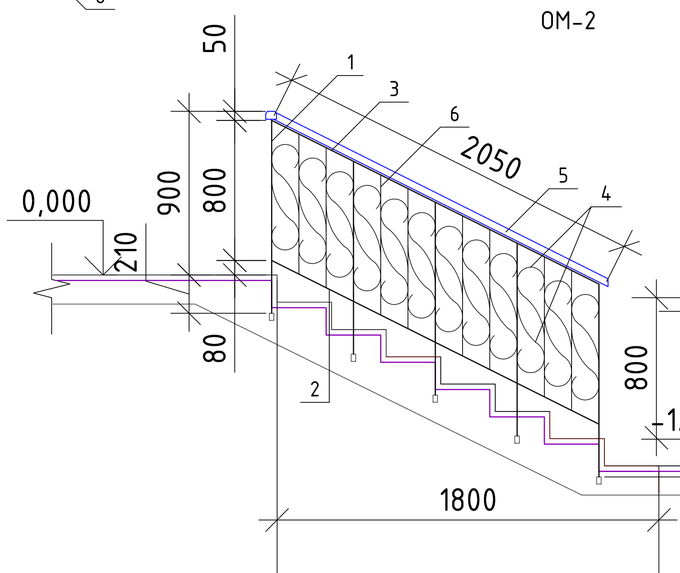

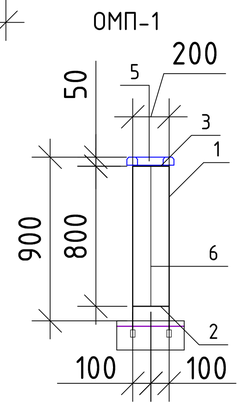

1. Ограждения внутренних лестничных маршей и площадок выполнить согласно ГОСТ 25772-82:

Ограждение маршей: МВ 27.10-27.9 Р ГОСТ 25772-82, МВ 21.10-21.9 Р ГОСТ 25772-82.

Ограждение площадок: ПВ 16.10-16.9 Р ГОСТ 25772-82

Привязан: для жилого дома пл улице Алашахана 34Л в городе Жезказган.

Нор.кон.	Максутова П.К		2023
Испол.	Сергазиева А.		2023
ИНВ. №	56/22-01-АР		

Изм.	Кол. уч.	Лист	N° док.	Подп.	Дата
					12.7
Проверил		Оспанов			12.17
Исполнил		Гасанова			12.17
Норм. контр.		Оспанов			12.17

2017-18 -АР

Строительство многоэтажного арендного жилого дома по ул. Алашахана, 34Е

БлокА,Б,В,Г

Стадия	Лист	Листов
РП	69	

ОМ-1,ОМ-2, ОП-1, ОПМ-1
Спецификация на 1 элемент ограждения

ТОО"Дала-Центр"
Лицензия № 14013512 от 12.09.2014г.

Формат А3

Спецификация элементов ограждения лестничного марша Л1. Блок А

Поз.	Обозначение	Наименование	Кол.	Масса, ед., кг	Приме-чание
					846.962
ОМ-1		ограждение лестничного марша	14	57.464	804.496
		Деревянный поручень 50х60х2740	14		
ОМ-2		ограждение лестничного марша	1	42.466	42.466
		Деревянный поручень 50х60х2050	1		

Спецификация элементов ограждения лестничного марша Л2. Блок Б

Поз.	Обозначение	Наименование	Кол.	Масса, ед., кг	Приме-чание
					865.03
ОМ-1		ограждение лестничного марша	12	57.464	689.568
		Деревянный поручень 50х60х2740			
ОМ-2		ограждение лестничного марша	1	42.466	42.466
		Деревянный поручень 50х60х2050			
ОМП-1		ограждение лестничного марша повор.	12	7.703	92.436
		Деревянный поручень 50х60х250			
ОП-1		ограждение лестничной площадки	1	40.56	40.56
		Деревянный поручень 50х60х1600	1		

Спецификация элементов ограждения лестничного марша Л3. Блок В

Поз.	Обозначение	Наименование	Кол.	Масса, ед., кг	Приме-чание
					734.696
ОМ-1		ограждение лестничного марша	10	57.464	574.64
		Деревянный поручень 50х60х2740			
ОМ-2		ограждение лестничного марша	1	42.466	42.466
		Деревянный поручень 50х60х2050			
ОМП-1		ограждение лестничного марша повор.	10	7.703	77.03
		Деревянный поручень 50х60х250			
ОП-1		ограждение лестничной площадки	1	40.56	40.56
		Деревянный поручень 50х60х1600	1		

Спецификация элементов ограждения лестничного марша Л4. Блок ВГ

Поз.	Обозначение	Наименование	Кол.	Масса, ед., кг	Приме-чание
					604.362
ОМ-1		ограждение лестничного марша	8	57.464	459.712
		Деревянный поручень 50х60х2740			
ОМ-2		ограждение лестничного марша	1	42.466	42.466
		Деревянный поручень 50х60х2050			
ОМП-1		ограждение лестничного марша повор.	8	7.703	61.624
		Деревянный поручень 50х60х250			
ОП-1		ограждение лестничной площадки	1	40.56	40.56
		Деревянный поручень 50х60х1600	1		

Согласовано:

Взам. инв. №

Подп. и дата

Инв. № подл.

Привязан: для жилого дома пл улице Алашахана 34Л в городе Жезказган.

Нор.кон.	Максутова П.К		2023
Испол.	Сергазиева А.		2023
ИНВ. №	56/22-01-АР		

Изм.	Кол. уч.	Лист	№ док.	Подп.	Дата
					12.7
Проверил		Оспанов			12.17
Исполнил		Гасанова			12.17
Норм. контр.		Оспанов			12.17

2017-18 -АР

Строительство многоэтажного арендного жилого дома по ул. Алашахана, 34Е

БлокА,Б,В,Г

Стадия	Лист	Листов
РП	70	

Спецификация элементов ограждения лестничного марша Л1-Л4. Блок А -Г

ТОО"Дала-Центр" Лицензия № 14013512 от 12.09.2014г.

Формат А3

МР-1

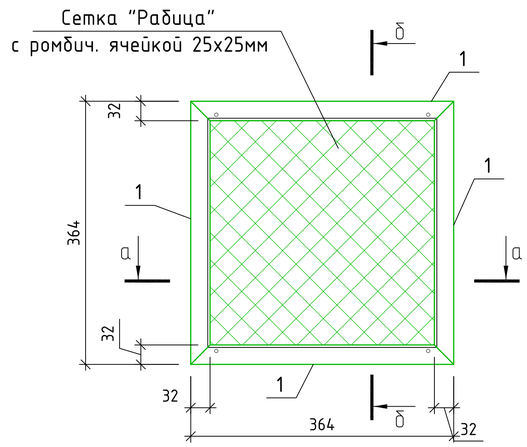

а-а

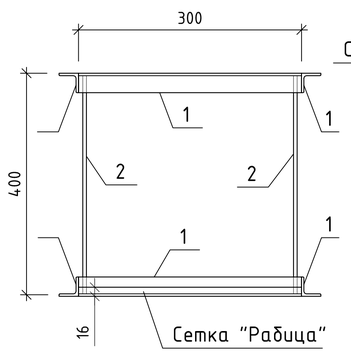

б-б

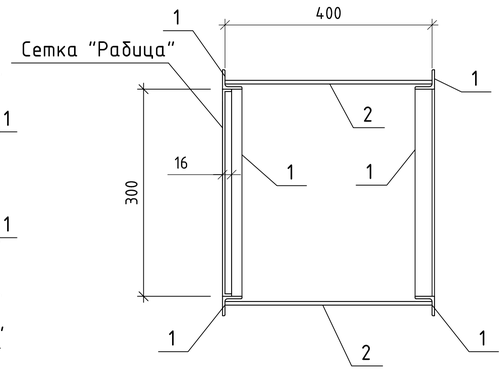

РШ-1

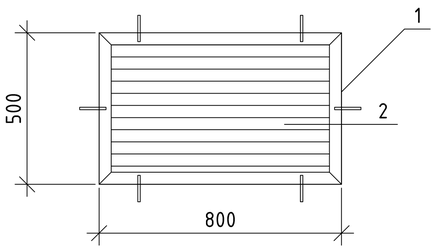

Спецификация элементов подвала

Поз.	Обозначение	Наименование	Кол.	Масса, ед., кг	Приме-чание
МР-1	Блок А	Металлическая решетка МР-1	4	5.03	20.12 кг
МР-1	Блок Б	Металлическая решетка МР-1	5	5.03	25.15 кг
МР-1	Блок В	Металлическая решетка МР-1	4	5.03	20.12 кг
МР-1	Блок Г	Металлическая решетка МР-1	4	5.03	20.12 кг
		МР-1			5.03
1	ГОСТ 8509-93	L32x4 l=364	8	0,58	4.64
2	ГОСТ 5781-93	ϕ 6 AI l=300	4	0,06	0.24
3	ГОСТ 5336-80	Сетка "Рабица" м2	2	0.18	0,15

Спецификация элементов тех. этажа

Поз.	Обозначение	Наименование	Кол.	Масса, ед., кг	Приме-чание
РШ-1	Блок А	Металлическая решетка МР-1	7	24.722	173.054
РШ-1	Блок Б	Металлическая решетка МР-1	8	24.722	197,776
РШ-1	Блок В	Металлическая решетка МР-1	6	24.722	148,332
РШ-1	Блок Г	Металлическая решетка МР-1	4	24.722	98,888
		МР-1			24.722
1	ГОСТ 8509-93	Уголок 40х40х4, п.м	2.6	2.42	6.292
2	ГОСТ 103-2006	4х40, L=760мм, шт	10	1.843	18.43
3		Дюбель м2	6		

Согласовано:

Взам. инв. №

Подп. и дата

Инв. № подл.

Привязан: для жилого дома пл улице Алашахана 34Л в городе Жезказган.

Нор.кон.	Максутова П.К	2023
Испол.	Сергазиева А.	2023
ИНВ. №	56/22-01-АР	

Изм.	Кол. уч.	Лист	№ док.	Подп.	Дата
					12.7
Проверил		Оспанов			12.17
Исполнил		Гасанова			12.17
Норм. контр.		Оспанов			12.17

2017-18 -АР

Строительство многоэтажного арендного жилого дома по ул. Алашахана, 34Е

БлокА,Б,В,Г

Стадия	Лист	Листов
РП	71	

МР-1, РШ-1

ТОО"Дала-Центр"
Лицензия № 14013512 от 12.09.2014г.

Формат А3

Спецификация ВШ1-ВШ15.

Поз.	Размеры, мм	Кол-во по блокам				Всего ед. шт.	Примечание
		Блок А	Блок Б	Блок В	Блок Г		
ВШ-1	840x690	3				3	
ВШ-2	1620x590	1				1	
ВШ-3	840x790	1				1	
ВШ-4	640x570		2			2	
ВШ-5	690x590		5	3		8	
ВШ-6	640x590		2	1		3	
ВШ-7	815x440		1			1	
ВШ-8	765x440			1		1	
ВШ-9	665x590			1		1	
ВШ-10	1520x640			1		1	
ВШ-11	715x440				3	3	
ВШ-12	590x590				2	2	
ВШ-13	615x590				1	1	
ВШ-14	790x490	1				1	
ВШ-15	740x590	1				1	

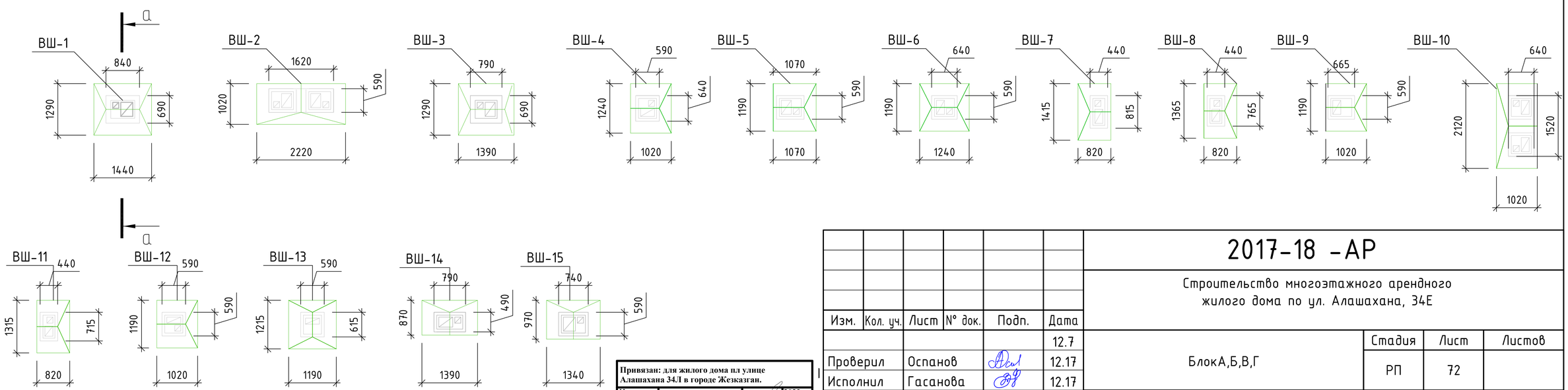

Привязан: для жилого дома пл улице Алашахана 34/1 в городе Жезказган.

Нор.кон.	Максутова П.К		2023
Испол.	Сергазиева А.		2023
ИНВ. №	56/22-01-АР		

Изм.	Кол. уч.	Лист	№ док.	Подп.	Дата
					12.7
Проверил		Оспанов			12.17
Исполнил		Гасанова			12.17
Норм. контр.		Оспанов			12.17

2017-18 -АР

Строительство многоэтажного арендного жилого дома по ул. Алашахана, 34Е

БлокА,Б,В,Г

Стадия	Лист	Листов
РП	72	

Спецификация ВШ1-ВШ15.

ТОО"Дала-Центр"
Лицензия № 14013512 от 12.09.2014г.

Согласовано:

Взам. инв. №

Подп. и дата

Инв. № подл.

Формат А3

Вентиляционная шахта ВШ1-ВШ15

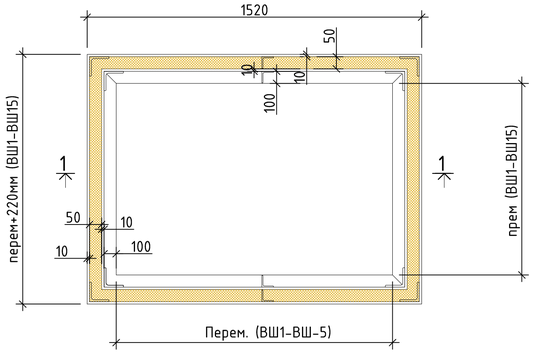

Накрывочный зонт

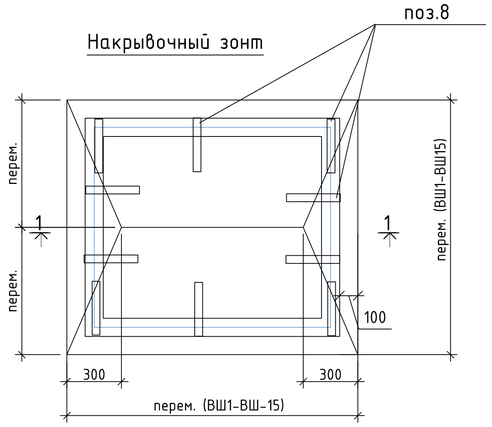

Схема каркаса шахты ВШ1-ВШ15

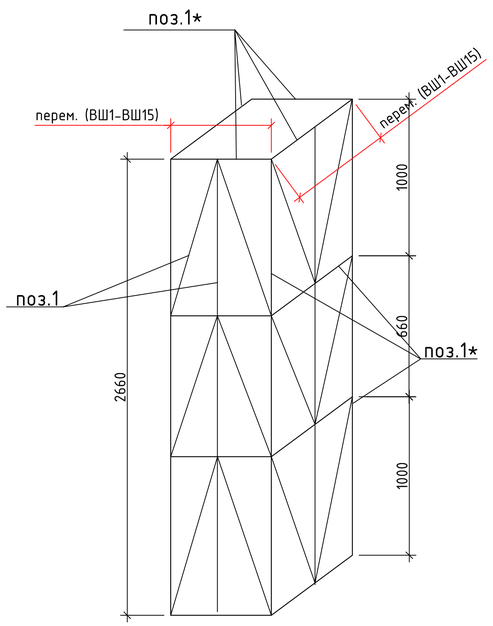

Сечение 1-1

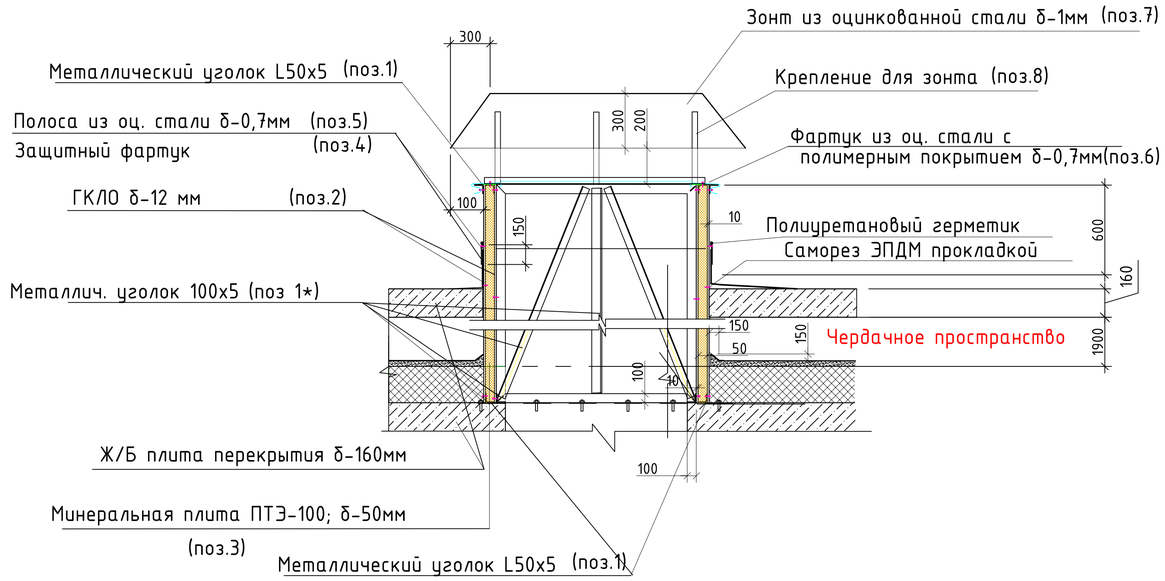

1. Данный лист читать совместно с листами АР-7, 22.
2. Все металлоконструкции после сварочных работ очистить от пыли и грязи окрасить эмалью серого цвета ПФ-115 по ГОСТ 6465-76* в 2 слоя по грунтовке ГФ-021 по ГОСТ 25129-82
3. Оцинкованные листы с полимерным покрытием
4. ГКЛО после монтажа очистить от пыли и грязи окрасить эмалью терракотого цвета ПФ-115 по ГОСТ 6465-76* в 2слоя по грунт шпаклевке ЭП-0010.
5. Позицию 8 крепить с помощью металических заклепок

Согласовано:

Взам. инв. №

Подп. и дата

Инв. № подл.

Привязан: для жилого дома пл улице Алашахана 34Л в городе Жезказган.

Нор.кон.	Максутова П.К	2023
Испол.	Сергазиева А.	2023
ИНВ. №	56/22-01-АР	

Изм.	Кол. уч.	Лист	№ док.	Подп.	Дата
					12.7
Проверил		Оспанов			12.17
Исполнил		Гасанова			12.17
Норм. контр.		Оспанов			12.17

2017-18 -АР

Строительство многоэтажного арендного жилого дома по ул. Алашахана, 34Е

БлокА,Б,В,Г

Стадия	Лист	Листов
РП	72.1	

ВШ1-ВШ15.

ТОО"Дала-Центр"
Лицензия № 14013512 от 12.09.2014г.

Формат А3

Спецификация расхода материалов на ВШ-1

Поз.	Обозначение	Наименование	Кол.	Масса, ед., кг	Приме-чание
		ВШ-1	3		1041.52
		840 x 690 x 2660			
					347.17
1	ГОСТ 8509-93	Каркас - уголок 50х3, п.м	31.92	2.32	74.05
1*	ГОСТ 8509-93	Каркас - уголок 100х6.5, п.м	22.88	10.06	230.17
2		Гипсокартон влагостойкий ГКЛО, толщ. - 12мм (на все шахты)	48.8		
3		Минеральная плита ПТЭ 100, толщ. 100мм,толщ. 50мм, м2(на все шахты)	73.3		
4	ГОСТ 14918-80*	Защитный фартук из оцин. стали с полимерным покрытием толщ.-1 мм м2	1.53	7.85	12.01
5	ГОСТ 14918-80*	Полоса из оцин. стали с полимерным покрытием 30х1.0 мм м2	3.06	5.49	16.8
6	ГОСТ 14918-80*	Фартук из оцин. стали с полимерным покрытием толщ.-0.7 мм м2	0.612	5.49	3.36
7	ГОСТ 14918-80*	"Зонт" из оцин. стали с полимерным покрытием толщ.-1 мм м2	1	7.85	7.73
8	ГОСТ 103-2006	Полоса стальная горячекатаная 400х30х4мм шт.	8	0.38	3.04

Спецификация расхода материалов на ВШ-2

Поз.	Обозначение	Наименование	Кол.	Масса, ед., кг	Приме-чание
		ВШ-2	1		421.22
		1620 x 590 x 2660			
					421.22
1	ГОСТ 8509-93	Каркас - уголок 50х3, п.м	31.92	2.32	74.05
1*	ГОСТ 8509-93	Каркас - уголок 100х6.5, п.м	28.32	10.06	284.9
2		Гипсокартон влагостойкий ГКЛО, толщ. - 12мм (на все шахты)	23.5		
3		Минеральная плита ПТЭ 100, толщ. 100мм,толщ. 50мм, м2(на все шахты)	11.8		
4	ГОСТ 14918-80*	Защитный фартук из оцин. стали с полимерным покрытием толщ.-1 мм м2	2.21	7.85	17.35
5	ГОСТ 14918-80*	Полоса из оцин. стали с полимерным покрытием 30х1.0 мм м2	4.42	5.49	24.27
6	ГОСТ 14918-80*	Фартук из оцин. стали с полимерным покрытием толщ.-0.7 мм м2	0.884	5.49	4.85
7	ГОСТ 14918-80*	"Зонт" из оцин. стали с полимерным покрытием толщ.-1 мм м2	1.6	7.85	12.76
8	ГОСТ 103-2006	Полоса стальная горячекатаная 400х30х4мм шт.	8	0.38	3.04

Спецификация расхода материалов на ВШ-3

Поз.	Обозначение	Наименование	Кол.	Масса, ед., кг	Приме-чание
		ВШ-3	1		358.44
		840 x 790 x 2660			
					358.44
1	ГОСТ 8509-93	Каркас - уголок 50х3, п.м	31.92	2.32	74.05
1*	ГОСТ 8509-93	Каркас - уголок 100х6.5, п.м	23.68	10.06	238.22
2		Гипсокартон влагостойкий ГКЛО, толщ. - 12мм (на все шахты)	17.3		
3		Минеральная плита ПТЭ 100, толщ. 100мм,толщ. 50мм, м2(на все шахты)	8.7		
4	ГОСТ 14918-80*	Защитный фартук из оцин. стали с полимерным покрытием толщ.-1 мм м2	1.63	7.85	12.8
5	ГОСТ 14918-80*	Полоса из оцин. стали с полимерным покрытием 30х1.0 мм м2	3.26	5.49	17.9
6	ГОСТ 14918-80*	Фартук из оцин. стали с полимерным покрытием толщ.-0.7 мм м2	0.652	5.49	3.58
7	ГОСТ 14918-80*	"Зонт" из оцин. стали с полимерным покрытием толщ.-1 мм м2	1.1	7.85	8.86
8	ГОСТ 103-2006	Полоса стальная горячекатаная 400х30х4мм шт.	8	0.38	3.04

Спецификация расхода материалов на ВШ-4

Поз.	Обозначение	Наименование	Кол.	Масса, ед., кг	Приме-чание
		ВШ-4	2		623.65
		640 x 570 x 2660			
					311.82
1	ГОСТ 8509-93	Каркас - уголок 50х3, п.м	31.92	2.32	74.05
1*	ГОСТ 8509-93	Каркас - уголок 100х6.5, п.м	20.32	10.06	204.42
2		Гипсокартон влагостойкий ГКЛО, толщ. - 12мм (на все шахты)	25.7		
3		Минеральная плита ПТЭ 100, толщ. 100мм,толщ. 50мм, м2(на все шахты)	25.7		
4	ГОСТ 14918-80*	Защитный фартук из оцин. стали с полимерным покрытием толщ.-1 мм м2	1.21	7.85	9.5
5	ГОСТ 14918-80*	Полоса из оцин. стали с полимерным покрытием 30х1.0 мм м2	2.42	5.49	13.29
6	ГОСТ 14918-80*	Фартук из оцин. стали с полимерным покрытием толщ.-0.7 мм м2	0.484	5.49	2.66
7	ГОСТ 14918-80*	"Зонт" из оцин. стали с полимерным покрытием толщ.-1 мм м2	0.6	7.85	4.87
8	ГОСТ 103-2006	Полоса стальная горячекатаная 400х30х4мм шт.	8	0.38	3.04

Согласовано:

Взам. инв. №

Подп. и дата

Инв. № подл.

Привязан: для жилого дома пл улице Алашахана 34Л в городе Жезказган.

Нор.кон.	Максутова П.К	2023
Испол.	Сергазиева А.	2023
ИНВ. №		

Изм.	Кол. уч.	Лист	N° док.	Подп.	Дата
					12.7
Проверил		Оспанов			12.17
Исполнил		Гасанова			12.17
Норм. контр.		Оспанов			12.17

2017-18 -АР

Строительство многоэтажного арендного жилого дома по ул. Алашахана, 34Е

БлокА,Б,В,Г

Стадия	Лист	Листов
РП	73	

Спецификация расхода материалов на ВШ-1 -ВШ-4

ТОО"Дала-Центр" Лицензия № 14013512 от 12.09.2014г.

Формат А3

Спецификация расхода материалов на ВШ-5

Поз.	Обозначение	Наименование	Кол.	Масса, ед., кг	Приме-чание
		ВШ-5	8		2555.95
		690 x 590 x 2660			
					319.49
1	ГОСТ 8509-93	Каркас - уголок 50х3, п.м	31.92	2.32	74.05
1*	ГОСТ 8509-93	Каркас - уголок 100х6.5, п.м	20.88	10.06	210.05
2		Гипсокартон влагостойкий ГКЛО, толщ. - 12мм (на все шахты)	109		
3		Минеральная плита ПТЭ 100, толщ. 100мм,толщ. 50мм, м2(на все шахты)	435.8		
4	ГОСТ 14918-80*	Защитный фартук из оцин. стали с полимерным покрытием толщ.-1 мм м2	1.28	7.85	10.05
5	ГОСТ 14918-80*	Полоса из оцин. стали с полимерным покрытием 30х1.0 мм м2	2.56	5.49	14.05
6	ГОСТ 14918-80*	Фартук из оцин. стали с полимерным покрытием толщ.-0.7 мм м2	0.512	5.49	2.81
7	ГОСТ 14918-80*	"Зонт" из оцин. стали с полимерным покрытием толщ.-1 мм м2	0.7	7.85	5.43
8	ГОСТ 103-2006	Полоса стальная горячекатаная 400х30х4мм шт.	8	0.38	3.04

Спецификация расхода материалов на ВШ-6

Поз.	Обозначение	Наименование	Кол.	Масса, ед., кг	Приме-чание
		ВШ-6	3		942.07
		640 x 590 x 2660			
					314.02
1	ГОСТ 8509-93	Каркас - уголок 50х3, п.м	31.92	2.32	74.05
1*	ГОСТ 8509-93	Каркас - уголок 100х6.5, п.м	20.48	10.06	206.03
2		Гипсокартон влагостойкий ГКЛО, толщ. - 12мм (на все шахты)	39.3		
3		Минеральная плита ПТЭ 100, толщ. 100мм,толщ. 50мм, м2(на все шахты)	58.9		
4	ГОСТ 14918-80*	Защитный фартук из оцин. стали с полимерным покрытием толщ.-1 мм м2	1.23	7.85	9.66
5	ГОСТ 14918-80*	Полоса из оцин. стали с полимерным покрытием 30х1.0 мм м2	2.46	5.49	13.51
6	ГОСТ 14918-80*	Фартук из оцин. стали с полимерным покрытием толщ.-0.7 мм м2	0.492	5.49	2.7
7	ГОСТ 14918-80*	"Зонт" из оцин. стали с полимерным покрытием толщ.-1 мм м2	0.6	7.85	5.04
8	ГОСТ 103-2006	Полоса стальная горячекатаная 400х30х4мм шт.	8	0.38	3.04

Спецификация расхода материалов на ВШ-7

Поз.	Обозначение	Наименование	Кол.	Масса, ед., кг	Приме-чание
		ВШ-7	1		316.31
		815 x 440 x 2660			
					316.31
1	ГОСТ 8509-93	Каркас - уголок 50х3, п.м	31.92	2.32	74.05
1*	ГОСТ 8509-93	Каркас - уголок 100х6.5, п.м	20.68	10.06	208.04
2		Гипсокартон влагостойкий ГКЛО, толщ. - 12мм (на все шахты)	13.4		
3		Минеральная плита ПТЭ 100, толщ. 100мм,толщ. 50мм, м2(на все шахты)	6.7		
4	ГОСТ 14918-80*	Защитный фартук из оцин. стали с полимерным покрытием толщ.-1 мм м2	1.255	7.85	9.85
5	ГОСТ 14918-80*	Полоса из оцин. стали с полимерным покрытием 30х1.0 мм м2	2.51	5.49	13.78
6	ГОСТ 14918-80*	Фартук из оцин. стали с полимерным покрытием толщ.-0.7 мм м2	0.502	5.49	2.76
7	ГОСТ 14918-80*	"Зонт" из оцин. стали с полимерным покрытием толщ.-1 мм м2	0.6	7.85	4.79
8	ГОСТ 103-2006	Полоса стальная горячекатаная 400х30х4мм шт.	8	0.38	3.04

Спецификация расхода материалов на ВШ-8

Поз.	Обозначение	Наименование	Кол.	Масса, ед., кг	Приме-чание
		ВШ-8	1		310.94
		765 x 440 x 2660			
					310.94
1	ГОСТ 8509-93	Каркас - уголок 50х3, п.м	31.92	2.32	74.05
1*	ГОСТ 8509-93	Каркас - уголок 100х6.5, п.м	20.28	10.06	204.02
2		Гипсокартон влагостойкий ГКЛО, толщ. - 12мм (на все шахты)	12.8		
3		Минеральная плита ПТЭ 100, толщ. 100мм,толщ. 50мм, м2(на все шахты)	6.4		
4	ГОСТ 14918-80*	Защитный фартук из оцин. стали с полимерным покрытием толщ.-1 мм м2	1.205	7.85	9.46
5	ГОСТ 14918-80*	Полоса из оцин. стали с полимерным покрытием 30х1.0 мм м2	2.41	5.49	13.23
6	ГОСТ 14918-80*	Фартук из оцин. стали с полимерным покрытием толщ.-0.7 мм м2	0.482	5.49	2.65
7	ГОСТ 14918-80*	"Зонт" из оцин. стали с полимерным покрытием толщ.-1 мм м2	0.6	7.85	4.49
8	ГОСТ 103-2006	Полоса стальная горячекатаная 400х30х4мм шт.	8	0.38	3.04

Согласовано:

Взам. инв. №

Подп. и дата

Инв. № подл.

Привязан: для жилого дома пл улице Алашахана 34Л в городе Жезказган.

Нор.кон.	Максутова П.К		2023
Испол.	Сергазиева А.		2023
ИНВ. №	56/22-01-АР		

Изм.	Кол. уч.	Лист	N° док.	Подп.	Дата
					12.7
Проверил		Оспанов			12.17
Исполнил		Гасанова			12.17
Норм. контр.		Оспанов			12.17

2017-18 -АР

Строительство многоэтажного арендного жилого дома по ул. Алашахана, 34Е

БлокА,Б,В,Г

Стадия	Лист	Листов
РП	74	

Спецификация расхода материалов на ВШ-5--ВШ-8

ТОО"Дала-Центр" Лицензия № 14013512 от 12.09.2014г.

Формат А3

Спецификация расхода материалов на ВШ-9

Поз.	Обозначение	Наименование	Кол.	Масса, ед., кг	Приме-чание
		ВШ-9	1		316.76
		665 x 590 x 2660			
					316.76
1	ГОСТ 8509-93	Каркас - уголок 50х3, п.м	31.92	2.32	74.05
1*	ГОСТ 8509-93	Каркас - уголок 100х6.5, п.м	20.68	10.06	208.04
2		Гипсокартон влагостойкий ГКЛО, толщ. - 12мм (на все шахты)	13.4		
3		Минеральная плита ПТЭ 100, толщ. 100мм,толщ. 50мм, м2(на все шахты)	6.7		
4	ГОСТ 14918-80*	Защитный фартук из оцин. стали с полимерным покрытием толщ.-1 мм м2	1.255	7.85	9.85
5	ГОСТ 14918-80*	Полоса из оцин. стали с полимерным покрытием 30х1.0 мм м2	2.51	5.49	13.78
6	ГОСТ 14918-80*	Фартук из оцин. стали с полимерным покрытием толщ.-0.7 мм м2	0.502	5.49	2.76
7	ГОСТ 14918-80*	"Зонт" из оцин. стали с полимерным покрытием толщ.-1 мм м2	0.7	7.85	5.24
8	ГОСТ 103-2006	Полоса стальная горячекатаная 400х30х4мм шт.	8	0.38	3.04

Спецификация расхода материалов на ВШ-10

Поз.	Обозначение	Наименование	Кол.	Масса, ед., кг	Приме-чание
		ВШ-10	1		416.37
		1520 x 640 x 2660			
					416.37
1	ГОСТ 8509-93	Каркас - уголок 50х3, п.м	31.92	2.32	74.05
1*	ГОСТ 8509-93	Каркас - уголок 100х6.5, п.м	27.92	10.06	280.88
2		Гипсокартон влагостойкий ГКЛО, толщ. - 12мм (на все шахты)	23		
3		Минеральная плита ПТЭ 100, толщ. 100мм,толщ. 50мм, м2(на все шахты)	11.5		
4	ГОСТ 14918-80*	Защитный фартук из оцин. стали с полимерным покрытием толщ.-1 мм м2	2.16	7.85	16.96
5	ГОСТ 14918-80*	Полоса из оцин. стали с полимерным покрытием 30х1.0 мм м2	4.32	5.49	23.72
6	ГОСТ 14918-80*	Фартук из оцин. стали с полимерным покрытием толщ.-0.7 мм м2	0.864	5.49	4.74
7	ГОСТ 14918-80*	"Зонт" из оцин. стали с полимерным покрытием толщ.-1 мм м2	1.7	7.85	12.98
8	ГОСТ 103-2006	Полоса стальная горячекатаная 400х30х4мм шт.	8	0.38	3.04

Спецификация расхода материалов на ВШ-11

Поз.	Обозначение	Наименование	Кол.	Масса, ед., кг	Приме-чание
		ВШ-11	3		916.71
		715 x 440 x 2660			
					305.57
1	ГОСТ 8509-93	Каркас - уголок 50х3, п.м	31.92	2.32	74.05
1*	ГОСТ 8509-93	Каркас - уголок 100х6.5, п.м	19.88	10.06	199.99
2		Гипсокартон влагостойкий ГКЛО, толщ. - 12мм (на все шахты)	36.9		
3		Минеральная плита ПТЭ 100, толщ. 100мм,толщ. 50мм, м2(на все шахты)	55.3		
4	ГОСТ 14918-80*	Защитный фартук из оцин. стали с полимерным покрытием толщ.-1 мм м2	1.155	7.85	9.07
5	ГОСТ 14918-80*	Полоса из оцин. стали с полимерным покрытием 30х1.0 мм м2	2.31	5.49	12.68
6	ГОСТ 14918-80*	Фартук из оцин. стали с полимерным покрытием толщ.-0.7 мм м2	0.462	5.49	2.54
7	ГОСТ 14918-80*	"Зонт" из оцин. стали с полимерным покрытием толщ.-1 мм м2	0.5	7.85	4.2
8	ГОСТ 103-2006	Полоса стальная горячекатаная 400х30х4мм шт.	8	0.38	3.04

Спецификация расхода материалов на ВШ-12

Поз.	Обозначение	Наименование	Кол.	Масса, ед., кг	Приме-чание
		ВШ-12	2		617.11
		590 x 590 x 2660			
					308.56
1	ГОСТ 8509-93	Каркас - уголок 50х3, п.м	31.92	2.32	74.05
1*	ГОСТ 8509-93	Каркас - уголок 100х6.5, п.м	20.08	10.06	202
2		Гипсокартон влагостойкий ГКЛО, толщ. - 12мм (на все шахты)	25.1		
3		Минеральная плита ПТЭ 100, толщ. 100мм,толщ. 50мм, м2(на все шахты)	25.1		
4	ГОСТ 14918-80*	Защитный фартук из оцин. стали с полимерным покрытием толщ.-1 мм м2	1.18	7.85	9.26
5	ГОСТ 14918-80*	Полоса из оцин. стали с полимерным покрытием 30х1.0 мм м2	2.36	5.49	12.96
6	ГОСТ 14918-80*	Фартук из оцин. стали с полимерным покрытием толщ.-0.7 мм м2	0.472	5.49	2.59
7	ГОСТ 14918-80*	"Зонт" из оцин. стали с полимерным покрытием толщ.-1 мм м2	0.6	7.85	4.65
8	ГОСТ 103-2006	Полоса стальная горячекатаная 400х30х4мм шт.	8	0.38	3.04

Согласовано:

Взам. инв. №

Подп. и дата

Инв. № подл.

Привязан: для жилого дома пл улице Алашахана 34Л в городе Жезказган.

Нор.кон.	Максутова П.К		2023
Испол.	Сергазиева А.		2023
ИНВ. №	56/22-01-АР		

Изм.	Кол. уч.	Лист	N° док.	Подп.	Дата
					12.7
Проверил		Оспанов			12.17
Исполнил		Гасанова			12.17
Норм. контр.		Оспанов			12.17

2017-18 -АР

Строительство многоэтажного арендного жилого дома по ул. Алашахана, 34Е

БлокА,Б,В,Г

Стадия	Лист	Листов
РП	75	

Спецификация расхода материалов на ВШ-9--ВШ-12

ТОО"Дала-Центр" Лицензия № 14013512 от 12.09.2014г.

Формат А3

Спецификация расхода материалов на ВШ-13

Поз.	Обозначение	Наименование	Кол.	Масса, ед., кг	Приме-чание
		ВШ-13	1		311.29
		615 x 590 x 2660			
					311.29
1	ГОСТ 8509-93	Каркас - уголок 50х3, п.м	31.92	2.32	74.05
1*	ГОСТ 8509-93	Каркас - уголок 100х6.5, п.м	20.28	10.06	204.02
2		Гипсокартон влагостойкий ГКЛО, толщ. - 12мм (на все шахты)	12.8		
3		Минеральная плита ПТЭ 100, толщ. 100мм,толщ. 50мм, м2(на все шахты)	6.4		
4	ГОСТ 14918-80*	Защитный фартук из оцин. стали с полимерным покрытием толщ.-1 мм м2	1.205	7.85	9.46
5	ГОСТ 14918-80*	Полоса из оцин. стали с полимерным покрытием 30х1.0 мм м2	2.41	5.49	13.23
6	ГОСТ 14918-80*	Фартук из оцин. стали с полимерным покрытием толщ.-0.7 мм м2	0.482	5.49	2.65
7	ГОСТ 14918-80*	"Зонт" из оцин. стали с полимерным покрытием толщ.-1 мм м2	0.6	7.85	4.84
8	ГОСТ 103-2006	Полоса стальная горячекатаная 400х30х4мм шт.	8	0.38	3.04

Спецификация расхода материалов на ВШ-14

Поз.	Обозначение	Наименование	Кол.	Масса, ед., кг	Приме-чание
		ВШ-14	1		319.23
		790 x 490 x 2660			
					319.23
1	ГОСТ 8509-93	Каркас - уголок 50х3, п.м	31.92	2.32	74.05
1*	ГОСТ 8509-93	Каркас - уголок 100х6.5, п.м	20.88	10.06	210.05
2		Гипсокартон влагостойкий ГКЛО, толщ. - 12мм (на все шахты)	13.6		
3		Минеральная плита ПТЭ 100, толщ. 100мм,толщ. 50мм, м2(на все шахты)	6.8		
4	ГОСТ 14918-80*	Защитный фартук из оцин. стали с полимерным покрытием толщ.-1 мм м2	1.28	7.85	10.05
5	ГОСТ 14918-80*	Полоса из оцин. стали с полимерным покрытием 30х1.0 мм м2	2.56	5.49	14.05
6	ГОСТ 14918-80*	Фартук из оцин. стали с полимерным покрытием толщ.-0.7 мм м2	0.512	5.49	2.81
7	ГОСТ 14918-80*	"Зонт" из оцин. стали с полимерным покрытием толщ.-1 мм м2	0.7	7.85	5.17
8	ГОСТ 103-2006	Полоса стальная горячекатаная 400х30х4мм шт.	8	0.38	3.04

Спецификация расхода материалов на ВШ-15

Поз.	Обозначение	Наименование	Кол.	Масса, ед., кг	Приме-чание
		ВШ-15	1		324.96
		740 x 590 x 2660			
					324.96
1	ГОСТ 8509-93	Каркас - уголок 50х3, п.м	31.92	2.32	74.05
1*	ГОСТ 8509-93	Каркас - уголок 100х6.5, п.м	21.28	10.06	214.08
2		Гипсокартон влагостойкий ГКЛО, толщ. - 12мм (на все шахты)	14.2		
3		Минеральная плита ПТЭ 100, толщ. 100мм,толщ. 50мм, м2(на все шахты)	7.1		
4	ГОСТ 14918-80*	Защитный фартук из оцин. стали с полимерным покрытием толщ.-1 мм м2	1.33	7.85	10.44
5	ГОСТ 14918-80*	Полоса из оцин. стали с полимерным покрытием 30х1.0 мм м2	2.66	5.49	14.6
6	ГОСТ 14918-80*	Фартук из оцин. стали с полимерным покрытием толщ.-0.7 мм м2	0.532	5.49	2.92
7	ГОСТ 14918-80*	"Зонт" из оцин. стали с полимерным покрытием толщ.-1 мм м2	0.7	7.85	5.83
8	ГОСТ 103-2006	Полоса стальная горячекатаная 400х30х4мм шт.	8	0.38	3.04

Согласовано:

Взам. инв. №

Подп. и дата

Инв. № подл.

Привязан: для жилого дома пл улице Алашахана 34Л в городе Жезказган.

Нор.кон.	Максутова П.К	2023
Испол.	Сергазиева А.	2023
ИНВ. №	56/22-01-АР	

Изм.	Кол. уч.	Лист	N° док.	Подп.	Дата
					12.7
Проверил		Оспанов			12.17
Исполнил		Гасанова			12.17
Норм. контр.		Оспанов			12.17

2017-18 -АР

Строительство многоэтажного арендного жилого дома по ул. Алашахана, 34Е

БлокА,Б,В,Г

Стадия	Лист	Листов
РП	76	

Спецификация расхода материалов на ВШ-13--ВШ-15

ТОО"Дала-Центр" Лицензия № 14013512 от 12.09.2014г.

Формат А3

Блок А. Входная группа ВГ-1.
План

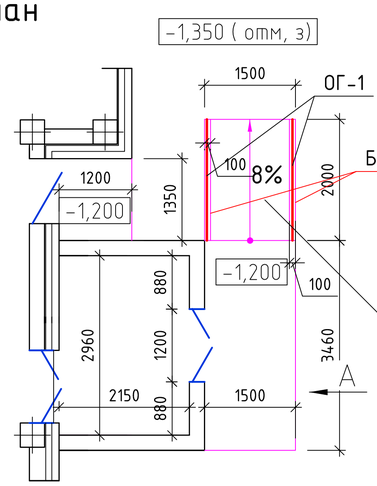

Вид А

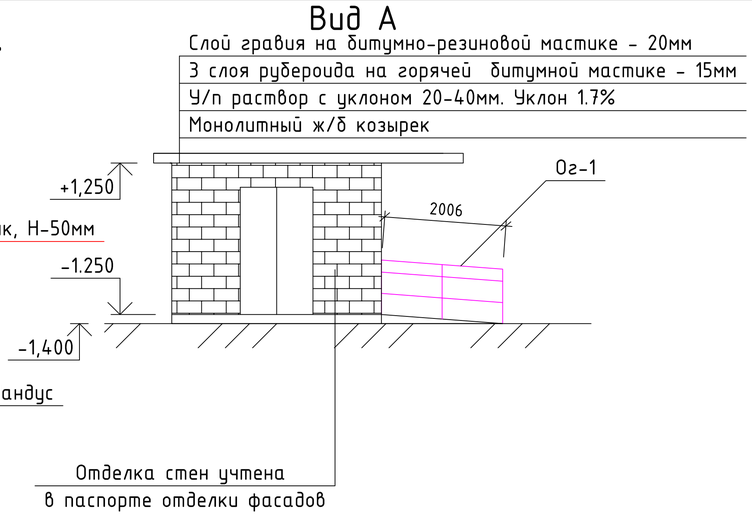

ВГ-1.План кровли.

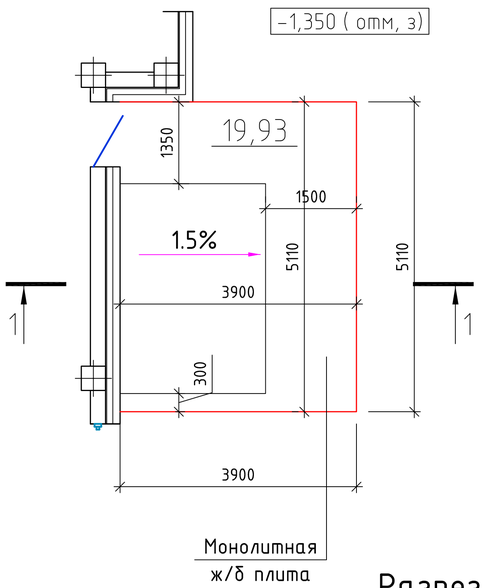

Ограждение Ог-1. Фрагмент

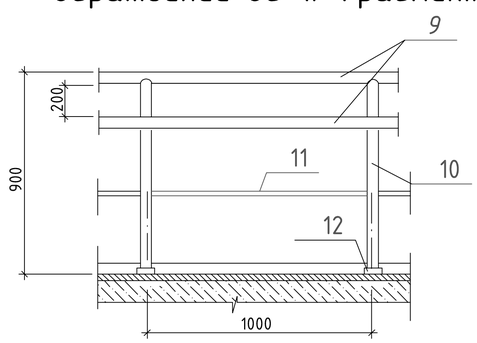

Данный лист читать совместно
с разделом КЖ

Разрез 1-1

Узел - А (см. АР -)

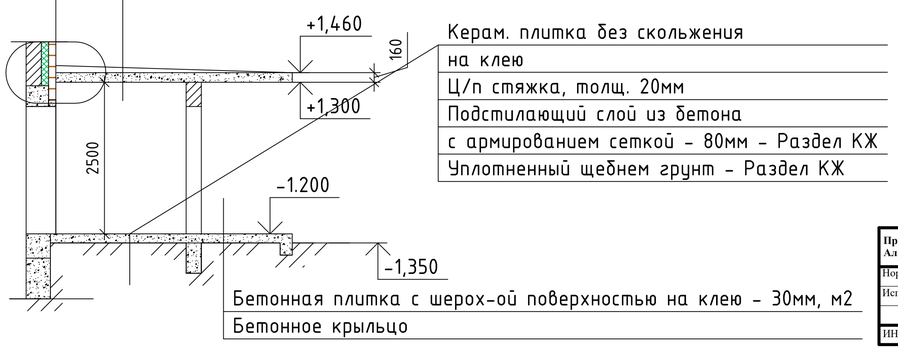

Привязан: для жилого дома пл улице Алашахана 34Л в городе Жезказган.			
Нор.кон.	Максутова П.К		2023
Испол.	Сергазиева А.		2023
ИНВ. №	56/22-01-АР		

Спецификация элементов

Поз.	Обозначение	Наименование	Кол.	Масса, ед., кг	Приме-чание
		Крыльцо			
1	Накрывочный камень	Бетонная плитка с шерох-ой поверхностью - 30мм, м2	6.9		
2	Плинтус	Бетонная плитка с шерох-ой поверхностью - 30мм, п/м	2.3		
3	Торцевой камень	Сплитерная плитка, м2	1.2		
5	Подступенок	Бетонная плитка с шерох-ой поверхностью - 30мм, м2	0.8		
		Пандус			
6	Накрывочный камень	Бетонная плитка с шерох-ой поверхностью - 30мм, м2	3.0		
7	Торцевой камень	Сплитерная плитка, м2	0.3		
	Нижняя часть бетонного козырька, торцы	- левкас, в/э окраска , м2	13.7		
		Ограждение Ог-1	2		45.06
					22.53
9	ГОСТ 8732-78*	перила тр.ф45 δ=2.8мм, п/м	4	2.91	11.64
10	ГОСТ 8732-78*	стойка тр.ф45 δ=2.8мм, L=0.9м, шт	3	2.91	8.73
11	ГОСТ 8732-78*	тр.ф20 δ=2.5мм, п/м	2	1.08	2.16
12	Флянец	флянец, шт	6		

Спецификация расхода материалов на кровлю Входной группы ВГ-2

Поз.	Обозначение	Наименование	Кол.	Масса, ед., кг	Приме-чание
1		Слой гравия на битумно-резиновой мастике - 20мм,м2	20.0		
2		3 слоя рубероида на горячей битумной мастике - 15мм,м2	20.0		
3		У/п раствор с уклоном 20-40мм. Уклон 1.7%,м3	0.8		
4		полоса кровельной оцинкованной стали шир.250мм, п.м	5.2		
5		полоса кровельной оцинкованной стали шир.350мм, п.м	5.2		
6		Крепление шурупами -саморезами, шаг.250мм, шт	42		
7		герметизирующая мастика.			

Изм.	Кол. уч.	Лист	№ док.	Подп.	Дата
					12.7
Проверил		Оспанов			12.17
Исполнил		Гасанова			12.17
Норм. контр.		Оспанов			12.17

2017-18 -АР

Строительство многоэтажного арендного жилого дома по ул. Алашахана, 34Е

БлокА

Стадия	Лист	Листов
РП	77	

Входная группа ВГ-1

ТОО"Дала-Центр"
Лицензия № 14013512 от 12.09.2014г.

Согласовано:

Взам. инв. №

Подп. и дата

Инв. № подл.

Формат А3

Блок Б. Входная группа ВГ-2. План

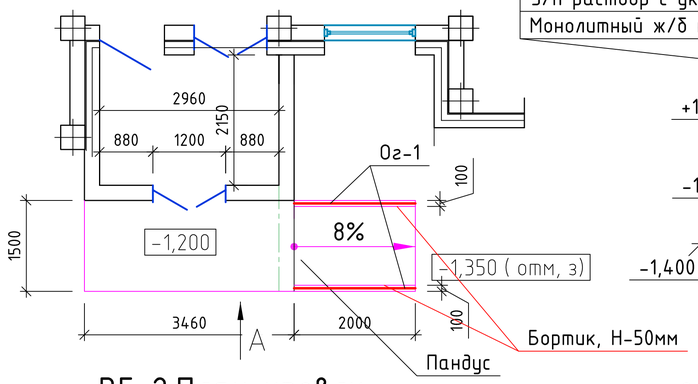

Вид А

Слой гравия на битумно-резиновой мастике - 20мм
3 слоя рубероида на горячей битумной мастике - 15мм
У/п раствор с уклоном 20-40мм. Уклон 1.7%
Монолитный ж/б козырек

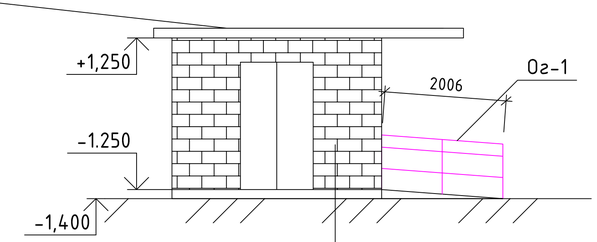

Отделка стен учтена в паспорте отделки фасадов

ВГ-2.План кровли.

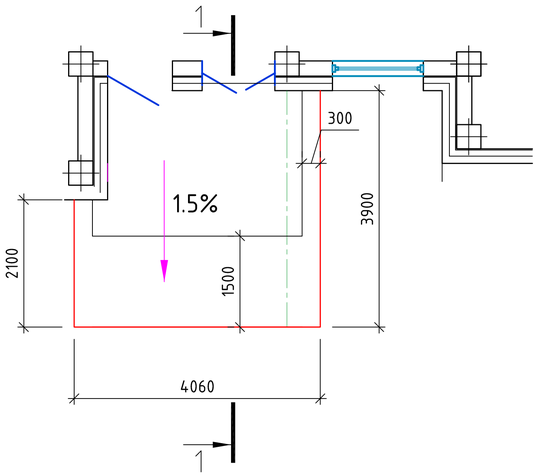

Ограждение Ог-1. Фрагмент

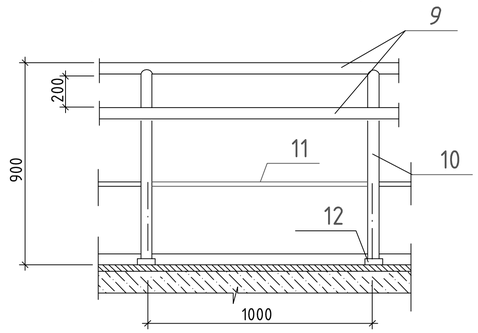

Данный лист читать совместно с разделом КЖ

Узел - А (см. АР -)

Слой гравия на битумно-резиновой мастике - 20мм
3 слоя рубероида на горячей битумной мастике - 15мм
У/п раствор с уклоном 20-40мм. Уклон 1.7%
Монолитный ж/б козырек

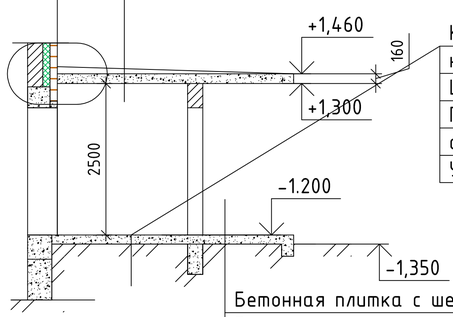

Керам. плитка без скольжения на клею
Ц/п стяжка, толщ. 20мм
Подстилающий слой из бетона с армированием сеткой - 80мм - Раздел КЖ
Уплотненный щебнем грунт - Раздел КЖ

Бетонная плитка с шерох-ой поверхностью на клею - 30мм, м2
Бетонное крыльцо

Спецификация элементов

Поз.	Обозначение	Наименование	Кол.	Масса, ед., кг	Приме-чание
		Крыльцо			
1	Накрывочный камень	Бетонная плитка с шерох-ой поверхностью - 30мм, м2	5.2		
2	Плинтус	Бетонная плитка с шерох-ой поверхностью - 30мм, п/м	2.3		
3	Торцевой камень	Сплитерная плитка, м2	1.2		
5	Подступенок	Бетонная плитка с шерох-ой поверхностью - 30мм, м2	0.6		
		Пандус			
6	Накрывочный камень	Бетонная плитка с шерох-ой поверхностью - 30мм, м2	3.0		
7	Торцевой камень	Сплитерная плитка, м2	0.3		
	Нижняя часть бетонного козырька, торцы	- левкас, в/э окраска , м2	8.8		
		Ограждение Ог-1	2		45.06
					22.53
9	ГОСТ 8732-78*	перила тр.ф45 δ=2.8мм, п/м	4	2.91	11.64
10	ГОСТ 8732-78*	стойка тр.ф45 δ=2.8мм, L=0.9м, шт	3	2.91	8.73
11	ГОСТ 8732-78*	тр.ф20 δ=2.5мм, п/м	2	1.08	2.16
12	Флянец	флянец, шт	6		

Спецификация расхода материалов на кровлю Входной группы ВГ-1

Поз.	Обозначение	Наименование	Кол.	Масса, ед., кг	Приме-чание
1		Слой гравия на битумно-резиновой мастике - 20мм,м2	15		
2		3 слоя рубероида на горячей битумной мастике - 15мм,м2	15		
3		У/п раствор с уклоном 20-40мм. Уклон 1.7%,м3	0.6		
4		полоса кровельной оцинкованной стали шир.250мм, п.м	4.1		
5		полоса кровельной оцинкованной стали шир.350мм, п.м	4.1		
6		Крепление шурупами -саморезами, шаг.250мм, шт	34		
7		герметизирующая мастика.			

Привязан: для жилого дома пл улице Алашахана 34.I в городе Жезказган.

Нор.кон.	Максутова П.К		2023
Испол.	Сергазиева А.		2023
ИНВ. №	56/22-01-АР		

Согласовано:

Взам. инв. №

Подп. и дата

Инв. № подл.

Изм.	Кол. уч.	Лист	№ док.	Подп.	Дата
					12.7
Проверил		Оспанов			12.17
Исполнил		Гасанова			12.17
Норм. контр.		Оспанов			12.17

2017-18 -АР

Строительство многоэтажного арендного жилого дома по ул. Алашахана, 34Е

Блок Б

Стадия	Лист	Листов
РП	78	

Входная группа ВГ-2

ТОО"Дала-Центр"
Лицензия № 14013512 от 12.09.2014г.

Формат А3

Блок В. Входная группа ВГ-3. План

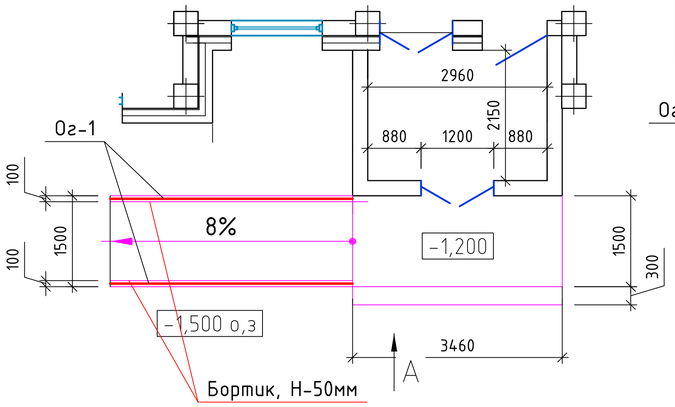

Вид А

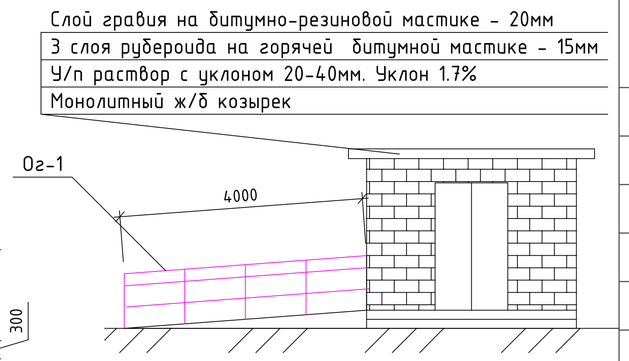

ВГ-3.План кровли.

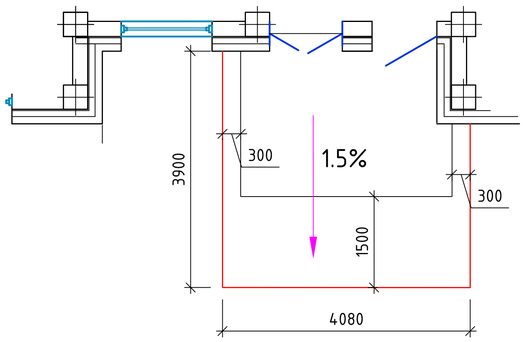

Ограждение Ог-1. Фрагмент

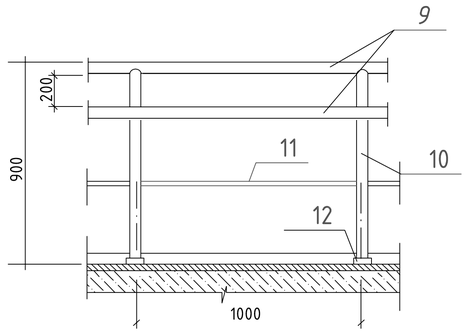

Данный лист читать совместно с разделом КЖ

Узел - А (см. АР -)

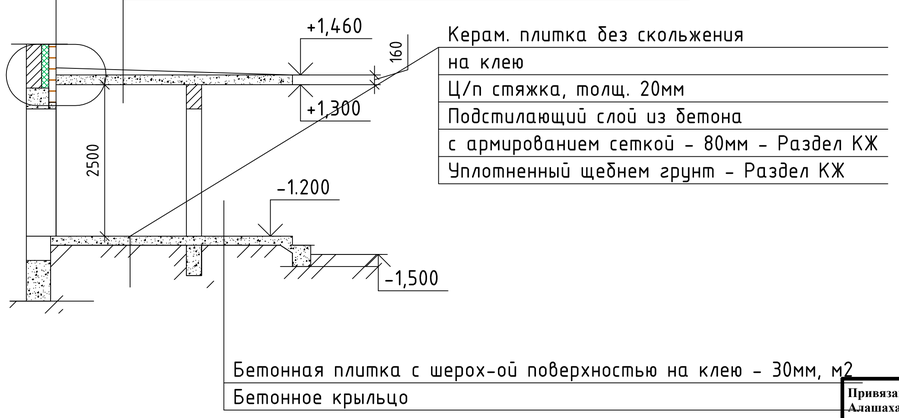

Спецификация элементов

Поз.	Обозначение	Наименование	Кол.	Масса, ед., кг	Приме-чание
		Крыльцо			
1	Накрывочный камень	Бетонная плитка с шерох-ой поверхностью - 30мм, м2	6.3		
2	Плинтус	Бетонная плитка с шерох-ой поверхностью - 30мм, п/м	2.3		
3	Торцевой камень	Сплитерная плитка, м2	2.5		
5	Подступенок	Бетонная плитка с шерох-ой поверхностью - 30мм, м2	1.1		
		Пандус			
6	Накрывочный камень	Бетонная плитка с шерох-ой поверхностью - 30мм, м2	6		
7	Торцевой камень	Сплитерная плитка, м2	1.2		
	Нижняя часть бетонного козырька, торцы	- левкас, в/э окраска , м2	8.9		
		Ограждение Ог-1	2		84.3
					42.15
9	ГОСТ 8732-78*	перила тр.ф45 δ=2.8мм, п/м	8	2.91	23.28
10	ГОСТ 8732-78*	стойка тр.ф45 δ=2.8мм, L=0.9м,	шт 5	2.91	14.55
11	ГОСТ 8732-78*	тр.ф20 δ=2.5мм, п/м	4	1.08	4.32
12	Флянец	флянец, шт	10		

Спецификация расхода материалов на кровлю Входной группы ВГ-1

Поз.	Обозначение	Наименование	Кол.	Масса, ед., кг	Приме-чание
1		Слой гравия на битумно-резиновой мастике - 20мм,м2	15		
2		3 слоя рубероида на горячей битумной мастике - 15мм,м2	15		
3		У/п раствор с уклоном 20-40мм. Уклон 1.7%,м3	0.6		
4		полоса кровельной оцинкованной стали шир.250мм, п.м	4.1		
5		полоса кровельной оцинкованной стали шир.350мм, п.м	4.1		
6		Крепление шурупами -саморезами, шаг.250мм, шт	34		
7		герметизирующая мастика.			

Согласовано:

Взам. инв. №

Подп. и дата

Инв. № подл.

Привязан: для жилого дома пл улице Алашахана 34Л в городе Жезказган.

Нор.кон.	Максутова П.К		2023
Испол.	Сергазиева А.		2023
ИНВ. №	56/22-01-АР		

Изм.	Кол. уч.	Лист	N° док.	Подп.	Дата
					12.7
Проверил		Оспанов			12.17
Исполнил		Гасанова			12.17
Норм. контр.		Оспанов			12.17

2017-18 -АР

Строительство многоэтажного арендного жилого дома по ул. Алашахана, 34Е

Блок В	Стадия	Лист	Листов
	РП	79	

Входная группа ВГ-3

ТОО"Дала-Центр" Лицензия № 14013512 от 12.09.2014г.

Формат А3

Блок Г. Входная группа ВГ-4. План

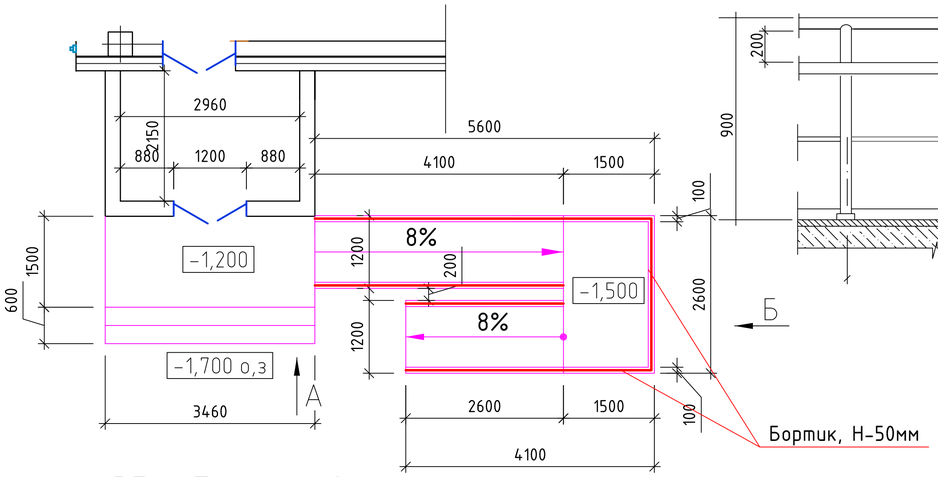

Ограждение Ог-1. Фрагмент

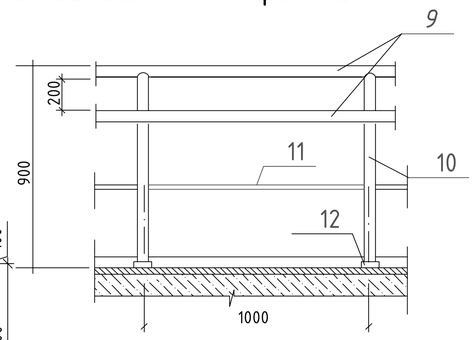

ВГ-4.План кровли.

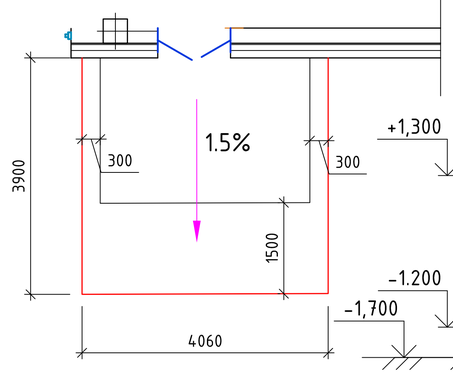

Вид А

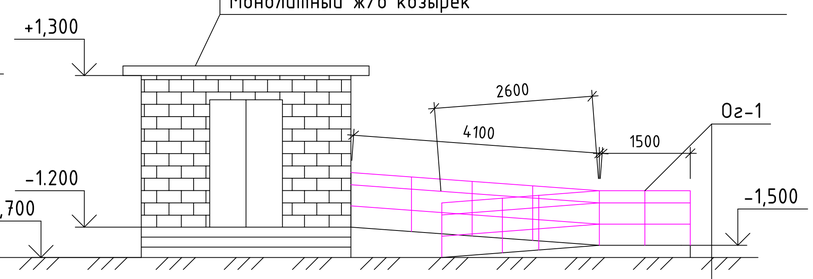

Вид Б. ОГ-1. Пандус

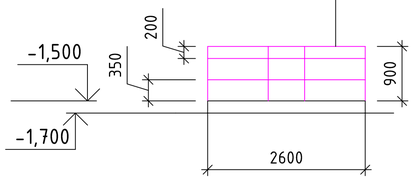

Узел - А (см. АР -)

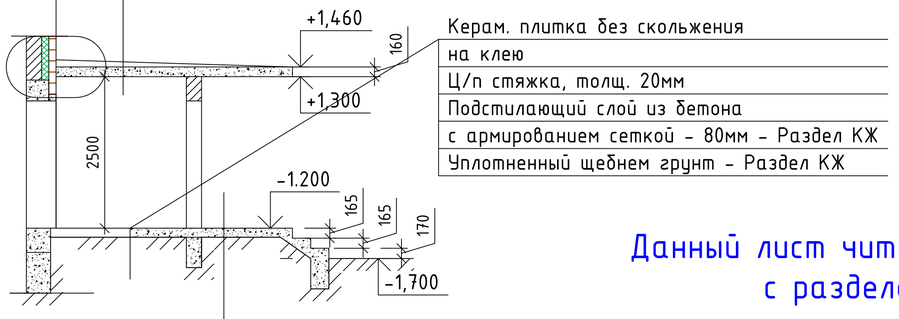

Бетонная плитка с шерох-ой поверхностью на клею - 30мм, м2
Бетонное крыльцо

Данный лист читать совместно с разделом КЖ

Спецификация элементов

Поз.	Обозначение	Наименование	Кол.	Масса, ед., кг	Приме-чание
		Крыльцо			
1	Накрывочный камень	Бетонная плитка с шерох-ой поверхностью - 30мм, м2	7.3		
2	Плинтус	Бетонная плитка с шерох-ой поверхностью - 30мм, п/м	2.9		
3	Торцевой камень	Сплитерная плитка, м2	4.3		
5	Подступенок	Бетонная плитка с шерох-ой поверхностью - 30мм, м2	1.8		
		Пандус			
6	Накрывочный камень	Бетонная плитка с шерох-ой поверхностью - 30мм, м2	12		
7	Торцевой камень	Сплитерная плитка, м2	4.2		
	Нижняя часть бетонного козырька, торцы	- левкас, в/э окраска , м2	9.4		
		Ограждение Ог-1	1		200.94
					200.94
9	ГОСТ 8732-78*	перила тр.ф45 δ=2.8мм, п/м	38	2.91	110.58
10	ГОСТ 8732-78*	стойка тр.ф45 δ=2.8мм, L=0.9м,	шт 24	2.91	69.84
11	ГОСТ 8732-78*	тр.ф20 δ=2.5мм, п/м	19	1.08	20.52
12	Флянец	флянец, шт	24		

Спецификация расхода материалов на кровлю Входной группы ВГ-1

Поз.	Обозначение	Наименование	Кол.	Масса, ед., кг	Приме-чание
1		Слой гравия на битумно-резиновой мастике - 20мм,м2	15.9		
2		3 слоя рубероида на горячей битумной мастике - 15мм,м2	15.9		
3		У/п раствор с уклоном 20-40мм. Уклон 1.7%,м3	0.6		
4		полоса кровельной оцинкованной стали шир.250мм, п.м	4.1		
5		полоса кровельной оцинкованной стали шир.350мм, п.м	4.1		
6		Крепление шурупами -саморезами, шаг.250мм, шт	34		
7		герметизирующая мастика.			

Согласовано:

Взам. инв. №

Подп. и дата

Инв. № подл.

Изм.	Кол. уч.	Лист	№ док.	Подп.	Дата
					12.7
Проверил		Оспанов			12.17
Исполнил		Гасанова			12.17
Норм. контр.		Оспанов			12.17

2017-18 -АР

Строительство многоэтажного арендного жилого дома по ул. Алашахана, 34Е

Блок Г

Стадия	Лист	Листов
РП	80	

Входная группа ВГ-4

ТОО"Дала-Центр"
Лицензия № 14013512 от 12.09.2014г.

Привязан: для жилого дома пл улице Алашахана 34Л в городе Жезказган.

Нор.кон.	Максутова П.К		2023
Испол.	Сергазиева А.		2023
ИНВ. №	56/22-01-АР		

Формат А3

Отмостка

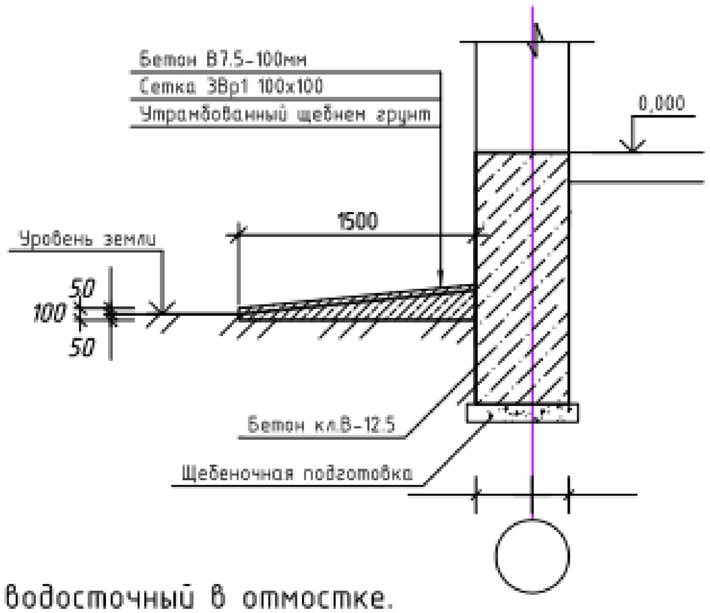

Лоток водосточный в отмостке.

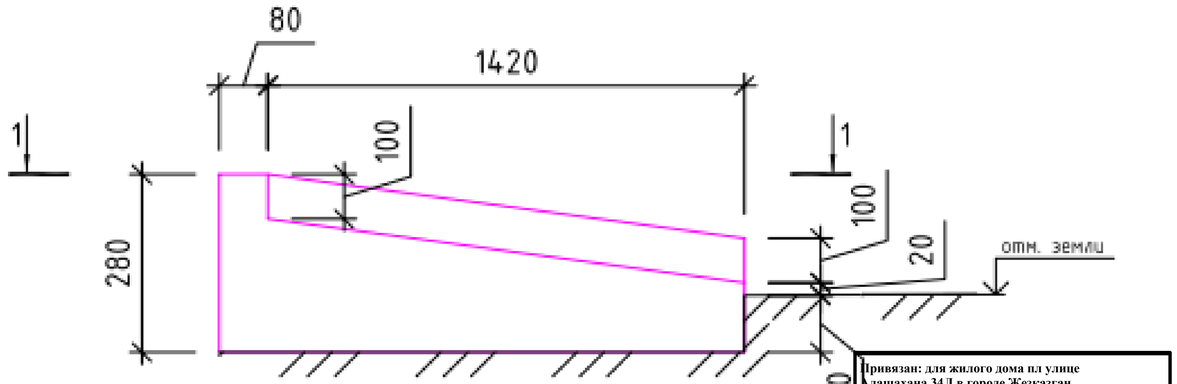

1-1

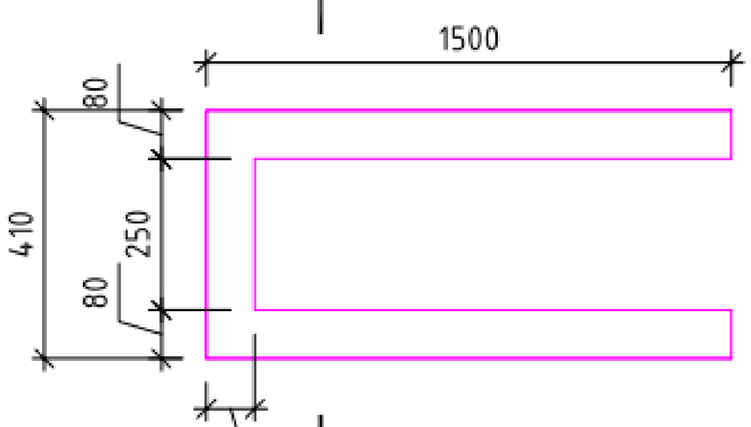

2-2

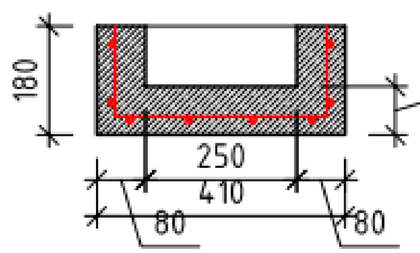

-Устройство лотков водосточных, читать совместно с листами раздел ВК.

Привязан: для жилого дома пл улице Алашахана 34Л в городе Жезказган.

Нор.кон.	Максутова П.К		2023
Испол.	Сергазиева А.		2023
ИНВ. №	56/22-01-АР		

Спецификация элементов ограждения лестничного марша Л4. Блок ВГ

Поз.	Обозначение	Наименование	Кол.	Масса, ед., кг	Приме-чание
		Блок А			
		Отмостка бетонная, шир 1500мм, м2	446		
		Лоток водосточный			
	ГОСТ 8478-81	Сетка 5Вр1 100х100, 650х1500	1	2.84	2.84
		Материалы			
		Бетон класса В15,м3	0.13		
		Блок Б			
		Отмостка бетонная, шир 1500мм, м2	545		
		Лоток водосточный			
	ГОСТ 8478-81	Сетка 5Вр1 100х100, 650х1500	1	2.84	2.84
		Материалы			
		Бетон класса В15,м3	0.13		
		Блок В			
		Отмостка бетонная, шир 1500мм, м2	387		
		Лоток водосточный			
	ГОСТ 8478-81	Сетка 5Вр1 100х100, 650х1500	1	2.84	2.84
		Материалы			
		Бетон класса В15,м3	0.13		
		Блок Г			
		Отмостка бетонная, шир 1500мм, м2	418		
		Лоток водосточный			
	ГОСТ 8478-81	Сетка 5Вр1 100х100, 650х1500	1	2.84	2.84
		Материалы			
		Бетон класса В15,м3	0.13		

Изм.	Кол. уч.	Лист	N° док.	Подп.	Дата
					12.7
Проверил		Оспанов			12.17
Исполнил		Гасанова			12.17
Норм. контр.		Оспанов			12.17

2017-18 -АР

Строительство многоэтажного арендного жилого дома по ул. Алашахана, 34Е

Блок А,Б,В,Г

Стадия	Лист	Листов
РП	80	

Отмостка. Лоток водосточный

ТОО"Дала-Центр" Лицензия № 14013512 от 12.09.2014г.

Согласовано:

Взам. инв. N°

Подп. и дата

Инв. N° подл.

Формат А3

Балконный люк Л1. Блок А. 7 этаж

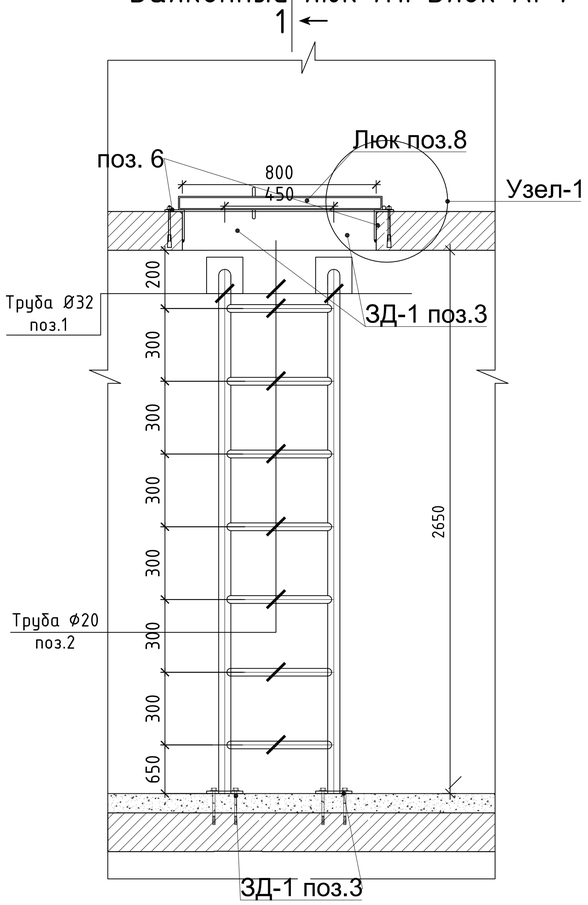

Сечение 1-1

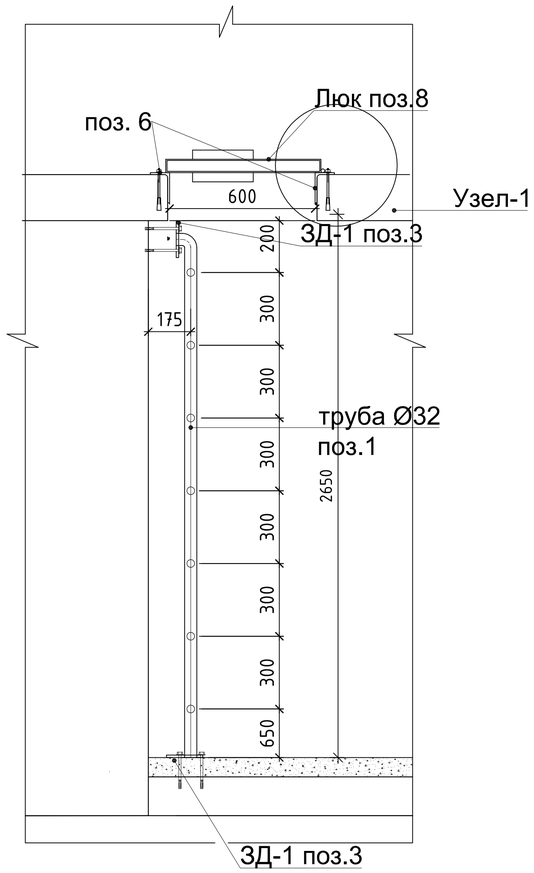

Люк утепленный поз.8

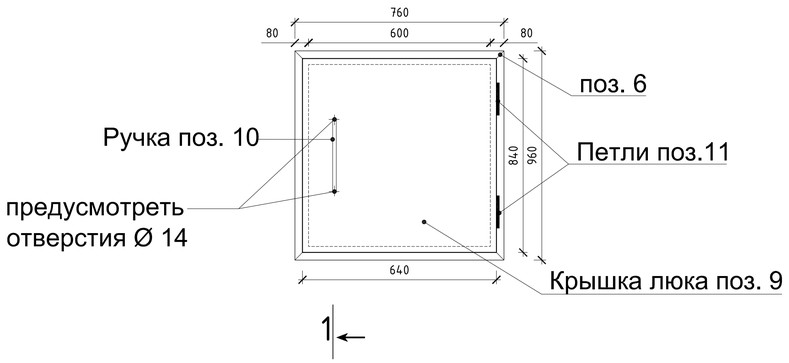

Узел 1

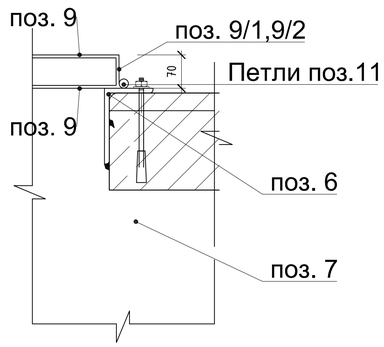

ЗД-1 поз.3

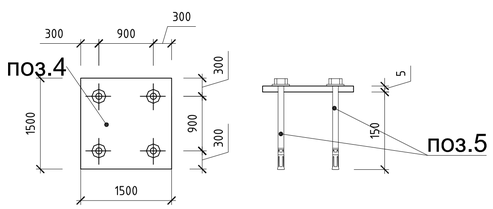

Ручка поз.10

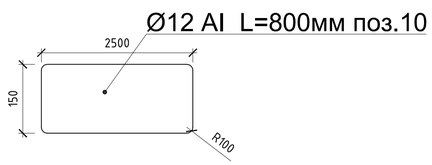

Спецификация материалов для устройства Люка Л1 со стремянкой. Расход дан на 1 выход, всего 4 выхода

Поз.	Обозначение	Наименование	Кол.	Масса, ед., кг	Приме-чание
		С1 - Стремянка	1	86.8042	86.8042
					13.2
1	ГОСТ 8732-58	Труба □32х2.5, L=2650мм	2	4.85	9.7
2	ГОСТ 8732-58	Труба □20х2.5, L=435мм	7	0.5	3.5
3		ЗД-1	4	1.415	5.66
					1.415
4	ГОСТ 19903-74	150х150х5	1	0.883	0.883
5		Анкер □12, L=150мм	4	0.133	0.532
6	ГОСТ 8510-86	125х80х7, L=3040	2	33.4401	66.8802
7		Анкер □12, L=150мм	8	0.133	1.064
8		Л1 - Люк	1	21.34	21.34
					21.34
9	ГОСТ 19903-74	640х840х2	2	6.431	12.862
9/1	ГОСТ 19903-74	640х640х2	2	1.758	3.516
9/2	ГОСТ 19903-74	840х70х5	2	2.126	4.252
10	ГОСТ 5781-82	А1 □12, L=800мм	1	0.71	0.71
11		Петли	2		
12		Окраска металлический конструкций			
13					

Привязан: для жилого дома пл улице Алашахана 34Л в городе Жезказган.

Нор.кон.	Максутова П.К		2023
Испол.	Сергазиева А.		2023
ИНВ. №	56/22-01-АР		

Изм.	Кол. уч.	Лист	№ док.	Подп.	Дата
					12.7
Проверил		Оспанов			12.17
Исполнил		Гасанова			12.17
Норм. контр.		Оспанов			12.17

2017-18 -АР

Строительство многоэтажного арендного жилого дома по ул. Алашахана, 34Е

Блок Г

Стадия	Лист	Листов
РП	82	

Люк Л1, Стремянка С-1

ТОО"Дала-Центр"
Лицензия № 14013512 от 12.09.2014г.

Согласовано:

Взам. инв. №

Подп. и дата

Инв. № подл.

Формат А3

Люк выхода на чердак

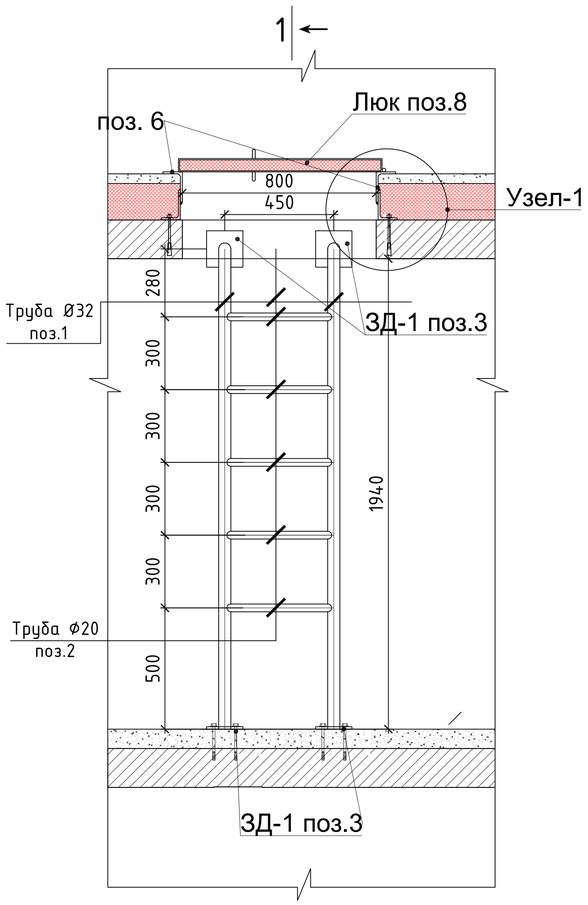

Сечение 1-1

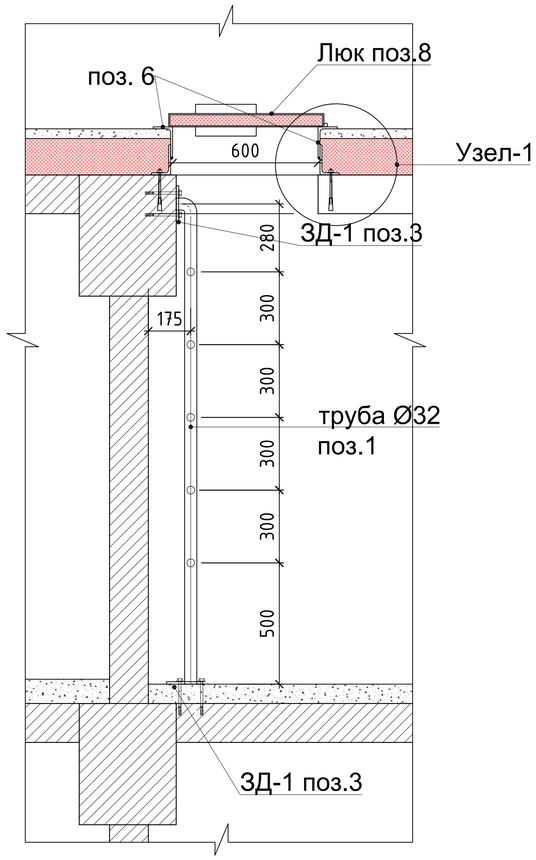

Люк утепленный поз.8

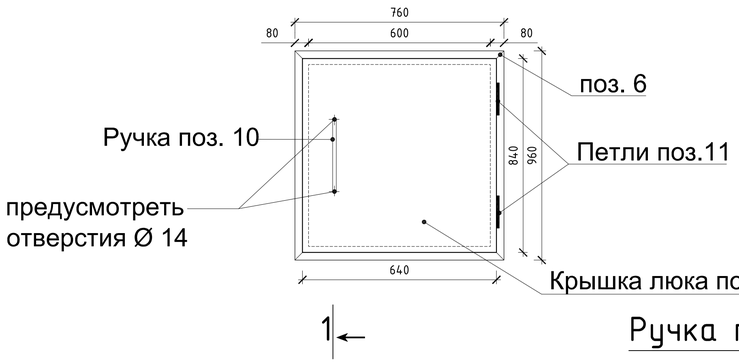

Узел 1

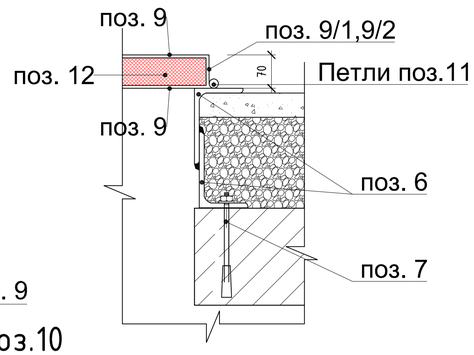

ЗД-1 поз.3

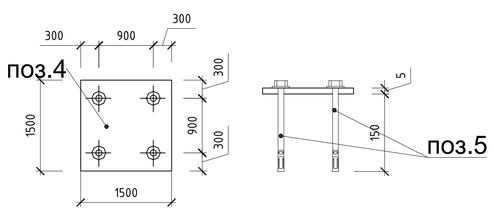

Ручка поз.10

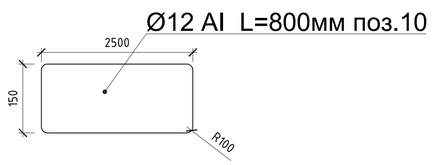

Спецификация материалов для устройства выхода в будку выхода на кровлю. Расход дан на 1 выход, всего 4 выхода

Поз.	Обозначение	Наименование	Кол.	Масса, ед., кг	Приме-чание
		МСТ 2 - Стремянка	1	83.9242	83.9242
					10.32
1	ГОСТ 8732-58	Труба □32х2.5, L=2000мм	2	3.66	7.32
2	ГОСТ 8732-58	Труба □20х2.5, L=435мм	6	0.5	3
3		ЗД-1	4	1.415	5.66
					1.415
4	ГОСТ 19903-74	150х150х5	1	0.883	0.883
5		Анкер □12, L=150мм	4	0.133	0.532
6	ГОСТ 8510-86	125х80х7, L=3040	2	33.4401	66.8802
7		Анкер □12, L=150мм	8	0.133	1.064
8		МЛК 1 - Люк утепленный	1	21.34	21.34
					21.34
9	ГОСТ 19903-74	640х840х2	2	6.431	12.862
9/1	ГОСТ 19903-74	640х640х2	2	1.758	3.516
9/2	ГОСТ 19903-74	840х70х5	2	2.126	4.252
10	ГОСТ 5781-82	А1 □12, L=800мм	1	0.71	0.71
11		Петли	2		
12		Минплита ПТЭ М150-50мм, м2			0.604м2
13		Окраска металлический конструкций			

Привязан: для жилого дома пл улице Алашахана 34Л в городе Жезказган.

Нор.кон.	Максутова П.К		2023
Испол.	Сергазиева А.		2023
ИНВ. №	56/22-01-АР		

Изм.	Кол. уч.	Лист	N° док.	Подп.	Дата
					12.7
Проверил		Оспанов			12.17
Исполнил		Гасанова			12.17
Норм. контр.		Оспанов			12.17

2017-18 -АР

Строительство многоэтажного арендного жилого дома по ул. Алашахана, 34Е

Блок А,Б,В,Г

Стадия	Лист	Листов
РП	83	

Люк выходна в будку. Стремянка.

ТОО"Дала-Центр"
Лицензия № 14013512 от 12.09.2014г.

Согласовано:

Взам. инв. N°

Подп. и дата

Инв. N° подл.

Формат А3