ТОО «ETALON PROJECT GROUP» ГСЛ №001924

Корректировка проектно - сметной документации на строительство школы на 300 мест в с.Дамба г.Атырау

Альбом 1. Генеральный план

г. Атырау-2024 г.

ТОО «ETALON PROJECT GROUP» ГСЛ №001924

Корректировка проектно - сметной документации на строительство школы на 300 мест в с.Дамба г.Атырау

Альбом 1. Генеральный план

Директор Сагындыков Р.Ш

②⑦⑭ Сагындыков Р.Ш

г. Атырау-2024 г.

Ведомость ссылочных и прилагаемых документов

Обозначение	Наименование
СН РК 3.01-01-2013, СП РК 3.01-101-2013	Градостроительство. Планировка и застройка городских и сельских поселений. (с изменениями на 09.07.2021 г.)
СН РК 3.02-11-2011, СП РК 3.02-111-2012	« Общеобразовательные учреждения». (с изменениями на 02.02.2024 г.)
ГОСТ 21.508-2020	Межгосударственный стандарт система проектной документации для строительства . Правила выполнения рабочей документации генеральных планов предприятий, сооружений и жилищного-гражданских объектов (от 23 июня 2020 г.)
ГОСТ 21.101-2020	Основные требования к проектной и рабочей документации (от 23 июня 2020 г.)
СН РК 3.01.-05-2013, СП РК 3.02.-105-2013	Благоустройство территорий населенных пунктов (с изменениями на 10.01.2020 г.)
СП РК 3.06-101-2012	Проектирование зданий и сооружений с учетом доступности для маломобильных групп населения. Общие положения.(с изменениями на 27.11.2019 г.)
УСН РК 8.02-03-2022	Сборники укрупненных показателей сметной стоимости конструктивов и видов работ. Элементы внешнего благоустройства зданий и сооружений. Малые архитектурные формы

Ведомость чертежей основного комплекта марки ГП

Лист	Наименование	
ГП-1	Общие данные по рабочим чертежам.	1
ГП-2	Ситуационный план.	1
ГП-3	Разбивочный план.	1
ГП-4	План организаций рельефа.	1
ГП-5	План земляных масс.	1
ГП-6	План благоустройства территорий.	1
ГП-7	Малые архитектурные формы.	1
ГП-8	Ограждение для мусоросборника	1
ГП-9	Ограждение территории	2
ГП-10	Универсальная площадка для игры в баскетбол, волейбол.	1
ГП-11	Ограждение спортплощадки	3
ГП-12	Приемник для дождевой ливневой канализации	1
ГП-13	Щит пожарного инвентаря	1
ГП-14	Сводный план инженерных сетей	1

Рабочие чертежи выполнены в соответствии с действующими нормами, правилами, инструкциями и государственными стандартами Республики Казахстан, обеспечивающими безопасную эксплуатацию при соблюдении предусмотренных проектом мероприятий.

Главный инженер проекта:

Технико-экономические показатели

Наименование территории	Площадь (м2)	% к общей площади
Площадь проездов, тротуаров и площадок	12208.5	54.1
Площадь озеленения и прочие покрытия	7106.728	31.5
Площадь застройки	3234.772	14.4
Площадь участка	2.2550га	100
Коэффициент застройки	0.144	

Общие указания.

1.Исходные данные:

Раздел проекта "Генеральный план" разработан на основании технического задания, выданного заказчиком и инженерно-геодезических материалов. Проект выполнен в соответствии с требованиями действующих нормативно-технических документов Республики Казахстан, обеспечивающих безопасную эксплуатацию запроектированных объектов.

2.Характеристика района строительства:

Проектируемая площадка входит в состав Атырауской области Республики Казахстан, расположен г Атырау, в с.Дамба , на открытой местности. Для района характерным является изобилие тепла и переобладание ясной сухой погоды. Район территории по среднемесячной температуре воздуха в январе -минус 10°С. в июле -плюс 25°С. Нормативная глубина промерзания грунтов - от 1,17 до 1.53м. Кадастровый номер участка 04-066-070-994. Площадь участка под строительство составляет 2.2550 га. Данный чертеж разработан на основании топо и инженерно-геодезических изысканий, выполненных - 2024год.

Абсолютные отметками варьируют в пределах от "-25,88" до "-26,44". Система координат Местная, Система высот Балтийская. Климатический район территории для строительства - IV г.Дорожно-климатическая зона- V.

3.Планировочные решение

Система вертикальной планировки принята сплошная с частичным изменением существующего рельефа.

Проектные отметки зданий, сооружений и дорог определены в результате вариантных проработок организации рельефа.

Общий уклон территории в южном направлении.

Водоотвод проезжей части запроектирован открытым способом, путем придания уклонов на проезжей части, образованным проезжей частью и бордюром со сбросом воды в пониженные места по рельефу.

Озеленение участка производится посадкой , кустарников, газонов. Дороги брусчатка, асфальтобетон.

При размещении здания и сооружений на участке было предусмотрено:

- разделение пешеходных и транспортных потоков на участке;
- обеспечены удобные пути движения ко всем доступным МГН функциональным зонам и участкам, а также входам и элементам благоустройства

Данный проект разработан на основании топо и инженерно -геодезических съемки выполненных 2024г. и эскизного проекта.

				02/2024 - ГП			
Изм.	Кол.уч.	Лист	Nдок.	Подпись	Дата	Корректировка проектно-сметной документации на строительство школы на 300 мест в с.Дамба г.Атырау.	
Разраб.		Джунбасов Д			08.24г	ГЕНПЛАН	стадия: РП; лист: 1; листов: 14
ГИП		Сагындыков Р			08.24г		
						Общие данные по рабочим чертежам	ТОО "ETALON PROJECT GROUP"

Согласовано

Взам. инв. #

Подп. и дата

Инв. # подл.

Формат А3

ПРОЕКТИРУЕМЫЙ УЧАСТОК

Согласовано

взам.инв.№

подпись и дата

инв. N подл.

Изм.	Кол.уч.	Лист	Nдок.	Подпись	Дата
Разраб.		Джунбасов Д.			08.24г
ГИП		Сагындыков Р.			08.24г

02/2024 - ГП

Корректировка проектно-сметной документации на строительство школы на 300 мест в с.Дамба г.Атырау.

ГЕНПЛАН

стадия	лист	листов
РП	2	14

Ситуационная схема со спутника
М 1:2000

ТОО "ETALON PROJECT GROUP"

Формат А2

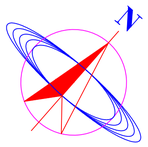

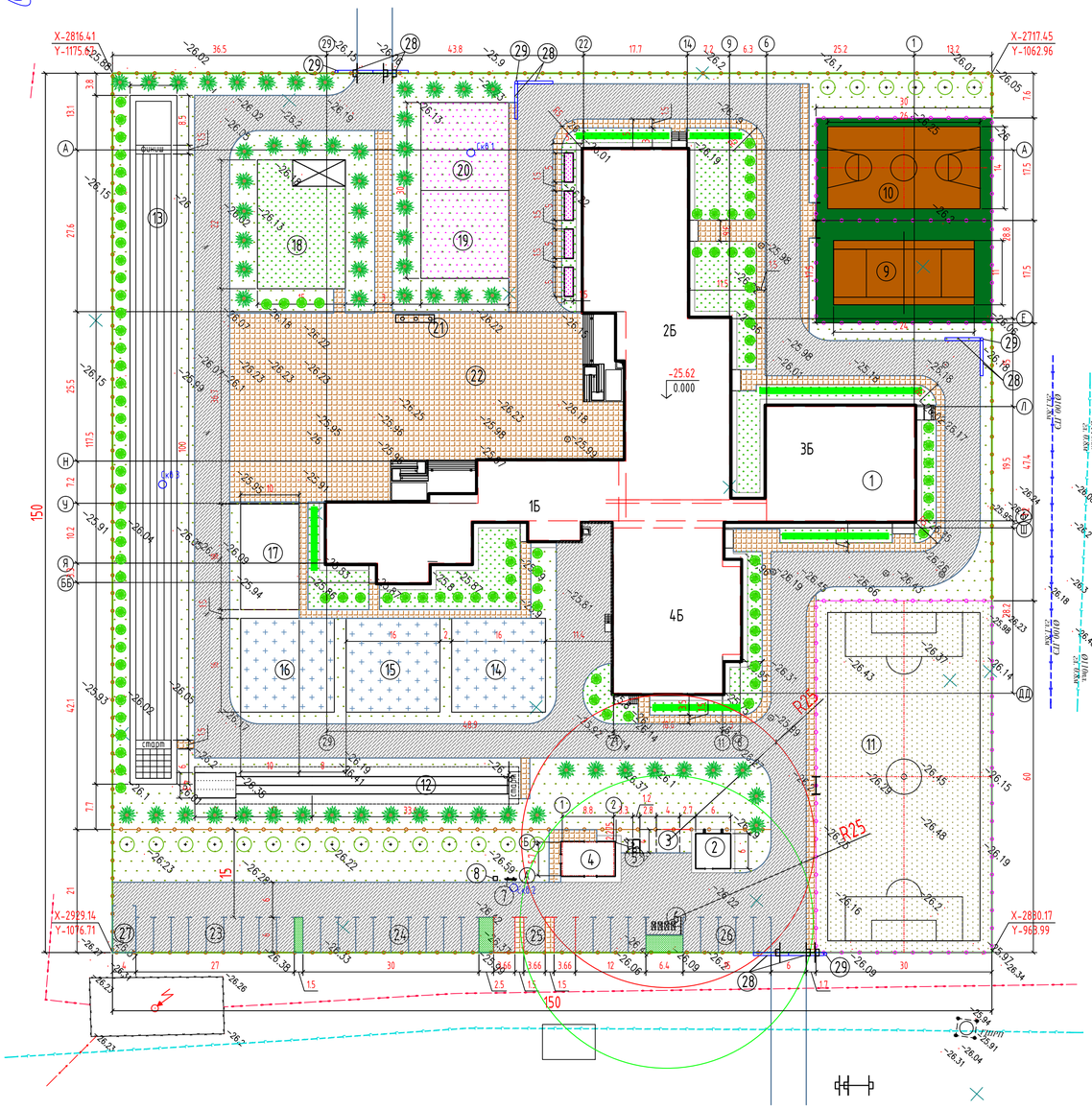

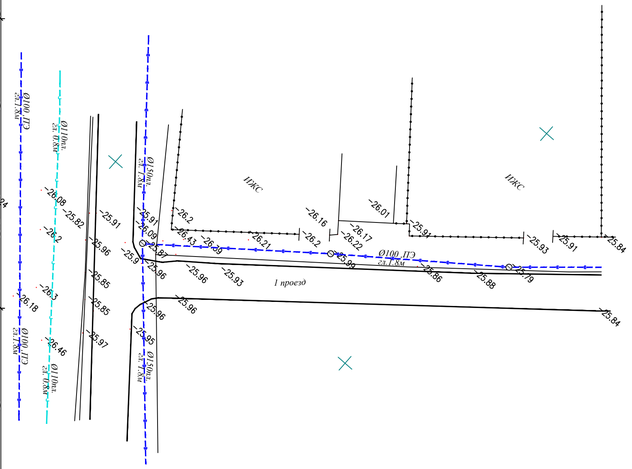
ПЖС
I проезд
Ø100 ПГ
Ø100 ПГ
Ø100 ПГ

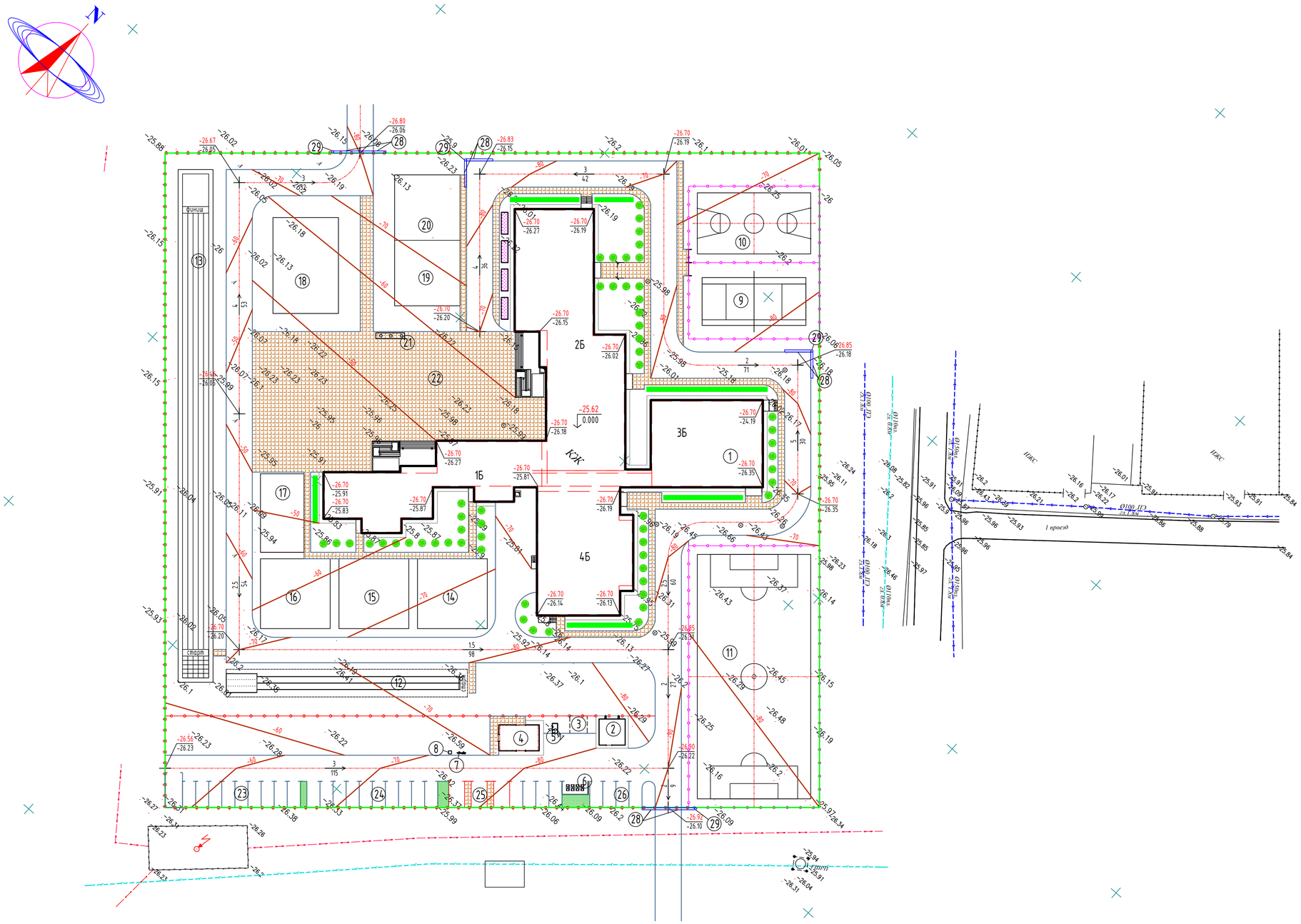

Экспликация зданий и сооружений

Номер на плане	Наименование и обозначение	Этажность	Здания	Количество мест	Площадь, м2 Застройки	Площадь, м2 Общая	Строительный объем, м3
1	2	3	4	5	6	7	8
1	Средняя школа на 300 уч-ся	2/3	1	300	3124.80	7618.30	30540.40
2	Котельная БМК -0.8 МВт	1	1	-	36.00	49.00	97.20
3	Септик	-	1	-	16.0	-	-
4	Проектируемая трансформаторная подстанция	-	1	-	55.242	-	-
5	Проектируемый дизель-генератор	-	1	-	2.73	-	-
6	Площадка для ТБО	-	1	-	18.00	-	-
7	Пожарный щит	-	1	1	-	-	-
8	Ящик с песком	-	1	1	-	-	-
	Физкультурно-спортивная зона						
9	Волейбольная площадка	-	1	-	525.00	-	-
10	Баскетбольная площадка	-	1	-	525.00	-	-
11	Футбольная площадка	-	1	-	1800.00	-	-
12	Площадка для прыжков в длину	-	1	-	140.00	-	-
13	Беговая дорожка на дистанцию 100метров	-	1	-	940.00	-	-
	Зона отдыха						
14	Площадка для подвижных игр 1-классов	-	1	-	256.0	-	-
15	Площадка для подвижных игр 2-4 классов	-	1	-	256.0	-	-
16	Площадка для подвижных игр 5-9 классов	-	1	-	256.0	-	-
17	Площадка для тихого отдыха	-	1	-	180.0	-	-
	Учебно-опытная зона						
18	Площадка для занятий по биологии на воздухе	-	1	-	330.0	-	-
19	Участок цветочно-декаративных рвстений	-	1	-	225.0	-	-
20	Площадка для полевых и овощных культур	-	1	-	225.0	-	-
	Хозяйственная зона						
21	Флагшток	-	1	1	-	-	-
22	Площадка для общественных мероприятий	-	1	1	1500.00	-	-
23	Автостоянка на 9 маш/мест	-	1	9	162.00	-	-
24	Автостоянка на 10 маш/мест	-	1	10	180.00	-	-
25	Автостоянка на 7 маш/мест, в том числе 3 маш/мест для МГН	-	1	7	137.88	-	-
26	Автостоянка на 5 маш/мест	-	1	5	90.00	-	-
28	Приемник для дождевой ливневой канализации	-	8	-	-	-	-
29	Дренажный колодец	-	4	-	-	-	-
	Площадь застройки						
	Площадь участка	2.2550 га					

УСЛОВНЫЕ ОБОЗНАЧЕНИЯ

- Проектируемая школа
- Проектируемые сооружения
- -26.70 / -26.20 — Проектная отметка / Натурная отметка
- Существующие горизонтали
- -70 — Проектная горизонталь
- 4 / 36 — Направление уклона / Расстояние
- Граница участка

ПРИМЕЧАНИЕ

1. Данный лист составлен на основании чертежа генплана (см.ГП-3).
   Система координат Местная, Система высот Балтийская, Отметки отрицательные
2. Система вертикальной планировки принята сплошная с частичным изменением существующего рельефа.
   Проектные отметки зданий, сооружений и дорог определены в результате вариантных проработок организации рельефа.
   Общий уклон территории в севера-восточном и севера-западном направлении.
   Водоотвод проезжей части запроектирован открытым способом, путем придания уклонов на проезжей части, образованным проезжей частью и бордюром со сбросом воды в пониженные места по рельефу.
3. При проведении вертикальной планировки отметки назначены исходя из условий максимального сохранения естественного рельефа.

Изм.	К.уч.	Лист	№док	Подп.	Дата				
Разраб		Джунбасов Д.			08.24г	Корректировка проектно-сметной документации на строительство школы на 300 мест в с.Дамба г.Атырау.			02/2024 - ГП
ГИП		Сагындыков Р.			08.24г	ГЕНПЛАН	Стадия: РП	Лист: 4	Листов: 14
						Схема организаций рельефа М1:500	ТОО "ETALON PROJECT GROUP"		

Согласовано

Взам.инв.№

подпись и дата

инв. N подл.

Формат А1

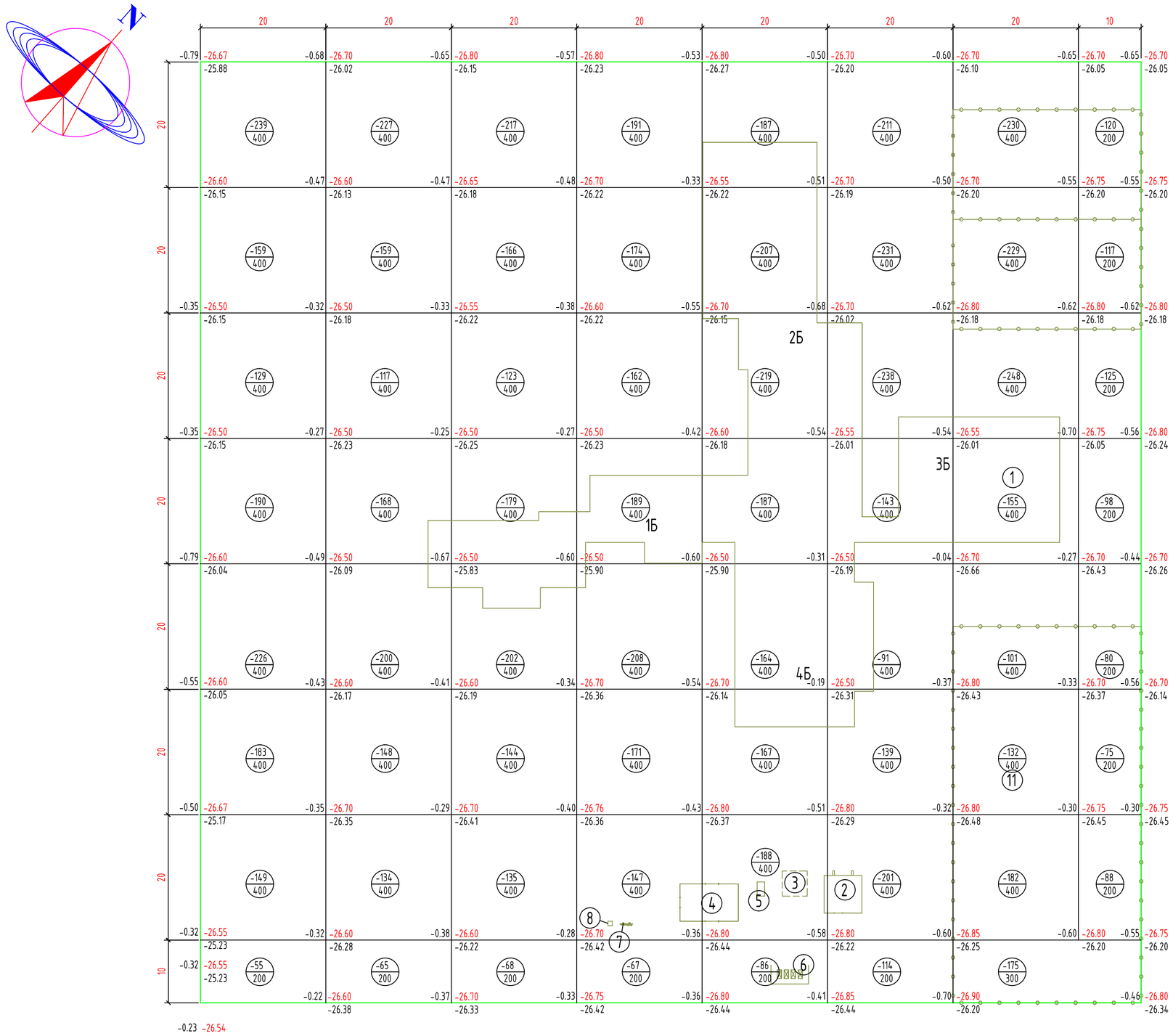

-1330.00	-1218.00	-1234.00	-1309.00	-1405.00	-1368.00	-1452.00	-703.00	Σвыемка(-)= -10019.00

Выемка(-)

ВЕДОМОСТЬ ОБЪЕМОВ ЗЕМЛЯНЫХ МАСС

Наименование работ и объемов грунта	Объемы, м3		Примечание
	насыпь (+)	выемка (-)	
1.Срезка растительного грунта h-15см, S-22500м2	3375.0	-3375.0*	
2. Грунт планировки территории	-	-10019.00	
4. Вытесненный грунт,		- 4157.0	
в том числе при устройстве:			
а) подземной части зданий и сооружений		-	ЗЕМЛЯНЫЕ РАБОТЫ ПОД ЗДАНИЯ ПРЕДУСМОТРЕНО СТР.ЧАСТИ. СМ. ЧЕРТ. АС лист 6и
б) асфальтобетонных покрытий		-1915.0	
в) покрытий из брусчатки и площадок		-1478.0	
д) кустарников, деревьев, цветников, газонов		-764.0	
5. Поправка на уплотнение грунта 10% от объема насыпи	337.5		
Всего пригодного грунта	3712.5	- 17551.0	
Итого вывоз лишнего грунта		13838.5***	
6. Плодородный грунт, используемый для озеленения территории	764.0		
Итого перерабатываемого грунта	3712.5	3715.5	

* СРЕЗКА РАСТИТЕЛЬНОГО ГРУНТА.
*** В ОТВАЛЕ

УСЛОВНЫЕ ОБОЗНАЧЕНИЯ

- (1) Проектируемая школа
- -0.54 / -26.55 / 26.01 — Проектная (красная) отметка; Натурная (черная) отметка; Рабочая отметка
- -164 / 400 — Объем насыпи или выемки, м3; Площадь фигуры
- Граница участка по ГостАкт-у

ПРИМЕЧАНИЕ

1. Данный лист составлен на основании чертежа ГП-4
2. Подсчет объемов земляных работ выполнен методом квадратов со сторонами 20х20м
3. Привязку сетки квадратов производить от проектируемого здания.

Согласовано

взам.инв.№

подпись и дата

инв. N подл.

Изм.	К.уч.	Лист	№док	Подп.	Дата
Разраб		Джундасов Д			08.24г
ГИП		Сагындыков Р			08.24г

02/2024 - ГП

Корректировка проектно-сметной документации на строительство школы на 300 мест в с.Дамба г.Атырау.

Г Е Н П Л А Н

Стадия	Лист	Листов
РП	5	14

План земляных масс. М1:500

ТОО "ETALON PROJECT GROUP"

Формат А2

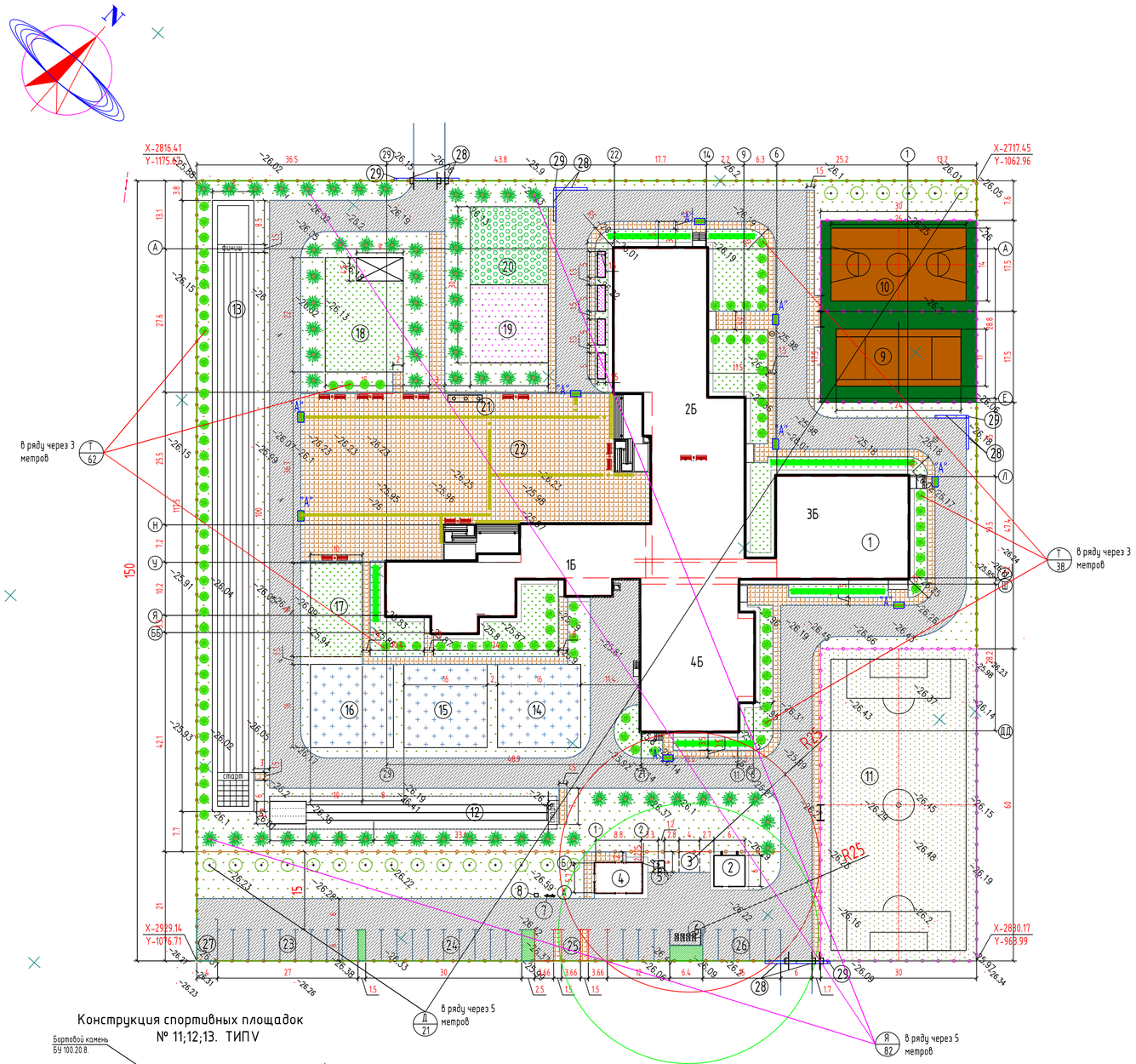

Сечение проездов ТИП I

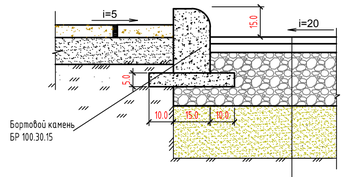

Горячий мелкозернистой плотный асфальтобетон, тип Б, Марки I, по СТ РК 1225-2019, -h= 0,04м.
Горячий крупнозернистый плотный асфальтобетон, Марки I, по СТ РК 1225-2019, -h=0,06м.
Смеси щебеночные (С4(по способу заклинки) фракц. 20-40 мм, по СТ РК 1549-2006, -h= 0.15м
Песчано-гравийные смеси I класса прочности по ГОСТ 23735-2014, -h=0.15м
Грунт уплотненный до коэф. плотн. -0,98

Сечение тротуаров ТИП II

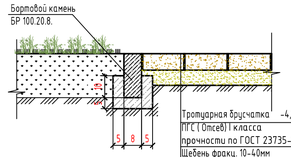

Тротуарная брусчатка -4,0см
ПГС (Отсев) I класса прочности по ГОСТ 23735-2014, - 5.0см
Щебень фракц. 10-40мм по СТ РК 1549-2006, -8.0см
Грунт уплотненный до коэф. плотн. -0,98

Сечение игровые площадки № (8; 9;10;11;12;13;14.) ТИП III

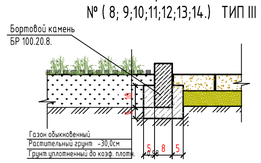

Газон обыкновенный
Растительный грунт -30,0см
Грунт уплотненный до коэф. плотн.

Конструкция спортивных площадок № 14;15;16. ТИП IV

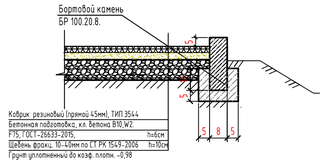

Коврик резиновый (прямой 45мм), ТИП 3544
Бетонная подготовка, кл. бетона В10,W2.
F75, ГОСТ-26633-2015, h=15см
Щебень фракц. 10-40мм по СТ РК 1549-2006 h=10см
Грунт уплотненный до коэф. плотн. -0,98

Конструкция спортивных площадок № 11;12;13. ТИП V

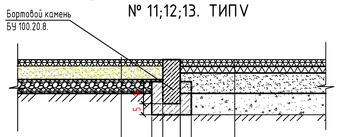

Резиновый гранулят-2.0см
Кварцевый песок-2.0см
Искусственная трава
ПГС, I класса прочности по ГОСТ 23735-2014, -h=10.0см
Щебень фракц. 10-40мм по СТ РК 1549-2006 - 10см
Грунт уплотненный до коэф. плотн. -0,98

Мастерфайбр, толщ. - 1см (10мм)
Цементобетон. покрыт. - 5см
Песчано гравийный смесь -10,0см
Щебень фракции до 10мм -10,0см
Грунт уплотненный до коэф. плотн. -0,98

Разрез проездов и тротуаров "А", для МГН

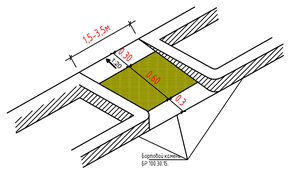

Конструкция спортивных площадок № 9; 10. тип VI

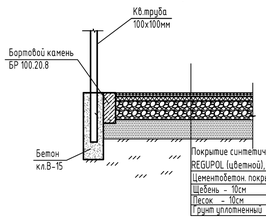

Покрытие синтетическое рулонное REGUPOL (цветной), толщ.13мм.
Цементобетон. покрыт. - 5см
Щебень - 10см
Песок - 10см
Грунт уплотненный

Посадка цветов в цветнике

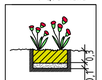

Объем на 1 м2 цветника

Выемка грунта - 0,4 м3
Устройство дренажного слоя из щебня - 0,1 м3
Засыпка раст.земли - 0,3 м3
Посадка цветников: многолетники - 6 шт.

Деревья-саженцы

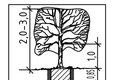

Выемка грунта - 2.36м3
Устройство дренажного слоя из щебня - 0,45 м3
Засыпка растительной земли - 1,91 м3
Посадка саженцев с комом 0,8х0,8х0,5 м

Туя (кустарник)-саженцы

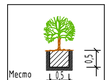

Выемка грунта - 0.125м3
Засыпка растительной земли - 0,125 м3
Посадка саженцев с комом 0,5х0,5х0,5 м

ПРИМЕЧАНИЕ

1.Привязку дорожного покрытия производим от проектируемого здания.
2.Разбивочная сетка для посадки деревьев принята с шагом 5м.
3.Привязку элементов озеленения производить от проектируемого здания.
4.Подготовку посадочных мест под озеленения производить с добавлением 100% растительной земли.
5.При посадке деревьев отступать от края дорожек на 1м, кустарников -0.5м.
6.Расстояние между деревьями в рядовой посадке -5м.
7.При посадке газонов с высадке цветников производить насыпу растительного слоя земли толщиной 30см.
8.При посадке деревьев и кустарников отступать соответственно от сетей :
- Газопроводов, канализации -1.5метра;
- Теплопроводов -2.0метра;
- Водопроводов -2.0метра;
- Силовых кабелей и кабелей связи -2.0, 0.7метра:
9.Все размеры на чертеже даны в метрах, а размеры на сечениях даны в сантиметрах.
Бортовой камень должен повторят проектный профиль покрытия, швы между бортовыми камнями (100мм) заполнять на портландцементе марки 400. Бортовые камни БР.100.30.15 устанавливать с разрывами 20см через каждые 15метров,для пропуска воды с проезжей части в пониженные места рельефа.
10.Данный лист составлен на основании чертежа ГП-3.

УСЛОВНЫЕ ОБОЗНАЧЕНИЯ

- (1) Проектируемая школа
- Проектируемые сооружения
- Цветники
- Газон
- Рядовая посадка деревьев
- Рядовая посадка кустарников "Туя"
- Асфальтобетонное покрытие
- Коврик резиновый
- Плиточное покрытие
- Парковка для инвалидов
- Ворота с калиткой
- Ограждения
- Граница участка по Гост Акт-у

Экспликация зданий и сооружений

Номер на плане	Наименование и обозначение	Этажность	Здания	Количество мест	Площадь, м2 Застройки	Площадь, м2 Общая	Строительный объем, м3
1	2	3	4	5	6	7	8
1	Средняя школа на 300 уч-ся	2/3	1	300	3124.80	7618.30	30540.40
2	Котельная БМК -0.8 МВт	1	1	-	36.00	49.00	97.20
3	Септик	-	1	-	16.0	-	-
4	Проектируемая трансформаторная подстанция	-	1	-	55.242	-	-
5	Проектируемый дизель-генератор	-	1	-	2.73	-	-
6	Площадка для ТБО	-	1	-	18.00	-	-
7	Пожарный щит	-	1	1	-	-	-
8	Ящик с песком	-	1	1	-	-	-
	Физкультурно-спортивная зона						
9	Волейбольная площадка	-	1	-	525.00	-	-
10	Баскетбольная площадка	-	1	-	525.00	-	-
11	Футбольная площадка	-	1	-	1800.00	-	-
12	Площадка для прыжков в длину	-	1	-	140.00	-	-
13	Беговая дорожка на дистанцию 100метров	-	1	-	940.00	-	-
	Зона отдыха						
14	Площадка для подвижных игр 1-классов	-	1	-	256.0	-	-
15	Площадка для подвижных игр 2-4 классов	-	1	-	256.0	-	-
16	Площадка для подвижных игр 5-9 классов	-	1	-	256.0	-	-
17	Площадка для тихого отдыха	-	1	-	180.0	-	-
	Учебно-опытная зона						
18	Площадка для занятий по биологии на воздухе	-	1	-	330.0	-	-
19	Участок цветочно-декаративных растений	-	1	-	225.0	-	-
20	Площадка для полевых и овощных культур	-	1	-	225.0	-	-
	Хозяйственная зона						
21	Флагшток	-	1	1	-	-	-
22	Площадка для общественных мероприятий	-	1	1	1500.00	-	-
23	Автостоянка на 9 маш/мест	-	1	9	162.00	-	-
24	Автостоянка на 10 маш/мест	-	1	10	180.00	-	-
25	Автостоянка на 7 маш/мест, в том числе 3 маш/мест для МГН	-	1	7	137.88	-	-
26	Автостоянка на 5 маш/мест	-	1	5	90.00	-	-
28	Приемник для дождевой ливневой канализации	-	8	-	-	-	-
29	Дренажный колодец	-	4	-	-	-	-

Ведомость элементов озеленения

Поз.	Наименование породы или вида насаждения	Воз-раст, лет	Кол-во	Примечание
Я	Деревья (Ясень обыкновенный)	5	62	С комом 0,8х0,8х0,5м, шт
Д	Деревья	5	21	С комом 0,8х0,8х0,5м, шт
Ц	Цветники с бордюром из бортового камня БР.100.20.8 =110.0м		255.0	Из многолетников,м2
Г	Газон обыкновенный		1040.0	Из многолетников,м2
Т	Туя (кустарники)		100	Саженец, (0.5х0.5х0.5м,выемка гр.-0.125м3),шт
Г	Площадка для детей(18:17) обыкновенный газон с бордюром из бортового камня БР.100.20.8 =112.5м	ТИП III	469.5	Из многолетников,м2

Ведомость тротуаров, дорожек и площадок

ПОЗ	Наименование	Тип	Площадь покрыт. м2	Примечание
1	Тротуар, (покрытие брусчатка) с бордюром из бортового камня БР.100.20.8 =630.0м	II	2722.5	См.констр. ГП-7
2	Асфальтобетон с бордюром из бортового камня БР.100.30.15 =1318.5м	I	4788.0	См.констр. ГП-7
3	Коврик резиновый (прямой 30мм), ЧСН-8601-0703-0106 с бордюром из бортового камня БР100.20.8 = 186.0 м (14;15;16.)	IV	768.0 3072шт	См.констр. ГП-7
	Теннисной, волейбольной и баскетбольной площадки			
4	Синтетическое рулонное REGUPOL (цветной)	VI	1050.0	См.констр. ГП-6
5	Цементобетон с бордюром из бортового камня БР.100.20.8 =120.0 м		1050.0	См.констр. ГП-6
6	Футбольная площадка (11), искусственная трава, высота ворса h= 20мм, разм. 1.0 х1.0м, с бордюром из бортового камня БР.100.20.8 =177.5 м	V	1800.0 1800шт	См.констр. ГП-6 ЧСН-8601-0703-0101
7	Беговая дорожка, площадка для прыжков в длину (Мастерфайбр, 12;13)	V	1080.0	См.констр. ГП-6
8	Песок (яма для прыжков в длину), h=1.0м Яма обрамляется деревянными бортиками, брусок для отталкивания b=200мм, l=122метр, h=100мм		31.0м3 19.8пм 1шт	См.констр. ГП-6
4	Ограждение территории,		493.2пм	См.лист. ГП-9
5	Ворота		2 шт	См.лист. ГП-9
6	Калитка		2 шт	См.лист. ГП-9

Изм.	К.уч.	Лист	№док	Подп.	Дата		
						02/2024 - ГП	
						Корректировка проектно-сметной документации на строительство школы на 300 мест в с.Дамба г.Атырау.	
Разраб		Джунбасов Д			08.24г	ГЕНПЛАН	Стадия: РП; Лист: 6; Листов: 14
ГИП		Сагынбыков Р			08.24г	План благоустройства территории. М1:500	ТОО "ETALON PROJECT GROUP"

Согласовано

взам.инв.№ | подпись и дата | инв. N подл.

Формат А1

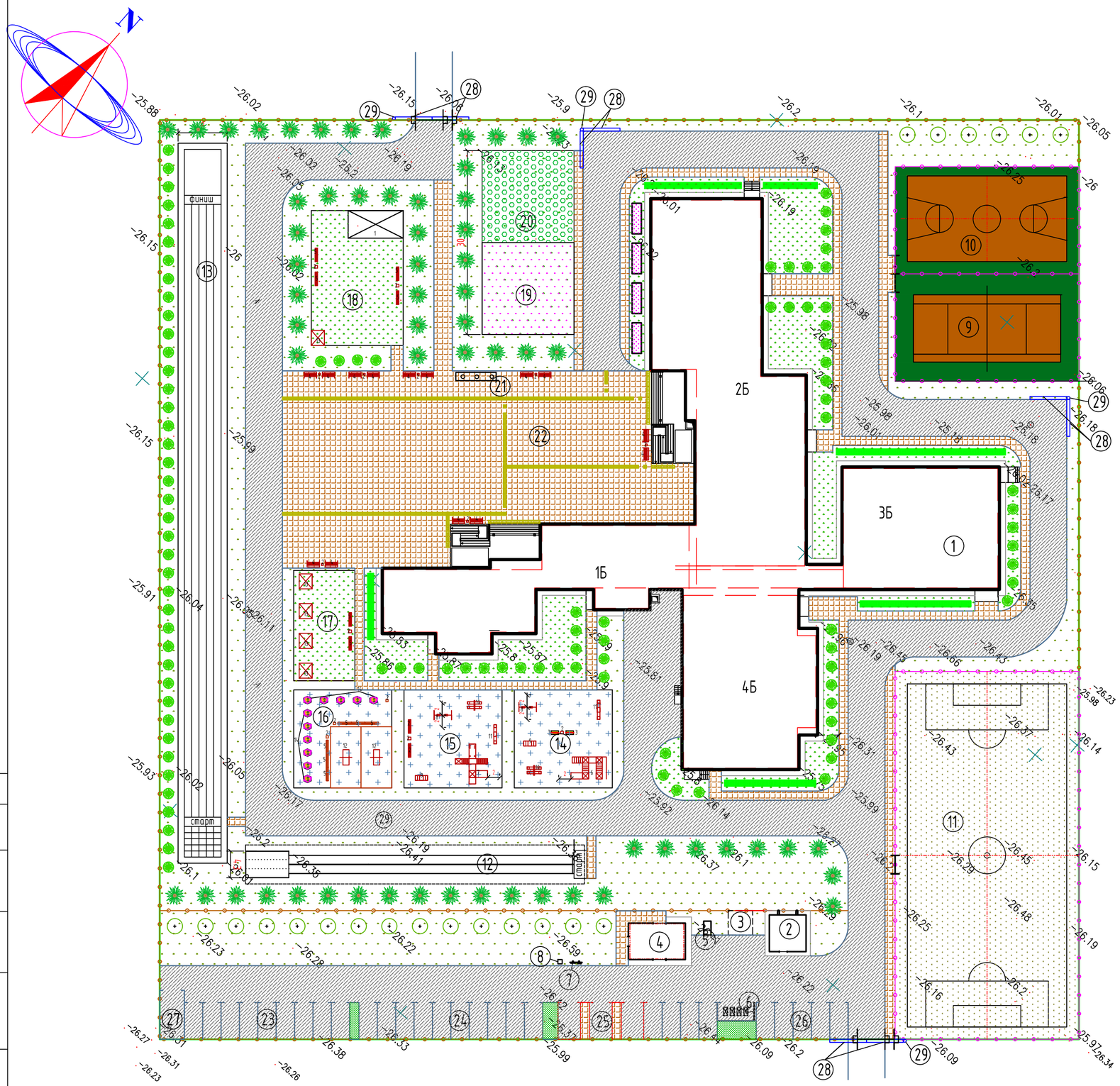

ВЕДОМОСТЬ МАЛЫХ АРХИТЕКТУРНЫХ ФОРМ И ПЕРЕНОСНЫХ ИЗДЕЛИЙ

ПОЗ	ОБОЗНАЧЕНИЕ	НАИМЕНОВАНИЕ	КОЛ.	ПРИМЕЧАНИЕ
1	2	3	4	5
1	8601-0106-0402	Веранда "Ромашка" (Теневой навес)	1 шт	
2	8601-0303-0701	Урна, модель У-1"	14 шт	
3	8601-0302-0404	Скамья детская "Пожарная машина"	2 шт	
4	8601-0302-0303	Скамья со спинкой	14 шт	
5	8601-0302-0307	Скамья, тип 2С-1В	12 шт	
6	8601-0113-0107	Детский игровой комплекс, h-платформы -0.65м	1 шт	
7	8601-0113-0102	Детский игровой комплекс, h-платформы -1.8м	1 шт	
8	8601-0104-0407	Качели подвесные двойные, сиденья со спинкой, hпл-0.4м	2 шт	
9	8601-0104-0202	Качалка "Ванька- встанька", h-платформы -1м	2 шт	
10	8601-0104-0106	Качалка-балансир "Двойная", h-платформы -0.495м	2 шт	
11	8601-0104-0102	Качалка-балансир "Большая", h-платформы -0.65м	2 шт	
12	8601-0208-0102	Теннисный стол для детей, при высоте -1,05 м	2 шт	
13	8601-0106-0305	Беседка летняя с крышей из ламинированной водостойкой фанеры, h-платформы -0.5м	5 шт	
14	8601-0306-0101	Вазон шестигранный "Береке"	11 шт	
15	ГОСТ 25875-2018	Тротуарная тактильная плитка 500х500х50мм, с конусными рифами	50 шт	
16	ГОСТ 25875-2018	Тротуарная тактильная плитка 500х500х50мм, с диогональными рифами	7 шт	
17	ГОСТ 25875-2018	Тротуарная тактильная плитка 500х500х50мм, с продольными прямыми рифами	267 шт	

ПРИМЕЧАНИЕ

Малые архитектурные формы приведены по сборнику УСН 8.02-03-2022
Сборники укрупненных показателей сметной стоимости конструктивов и видов работ.
Элементы внешнего благоустройства зданий и сооружений. Малые архитектурные формы

Согласовано

взам.инв.№

подпись и дата

инв. N подл.

						02/2024 - ГП
						Корректировка проектно-сметной документации на строительство школы на 300 мест в с.Дамба г.Атырау.
Изм.	К.уч.	Лист	№док	Подп.	Дата	
Разраб		Джунбасов Д			08.24г	ГЕНПЛАН
ГИП		Сагындыков Р			08.24г	

Стадия	Лист	Листов
РП	7	14

План расстановки малых архитектурных форм и переносных изделий М1:500

ТОО "ETALON PROJECT GROUP"

Формат А2

План ограждений для мусоросборника

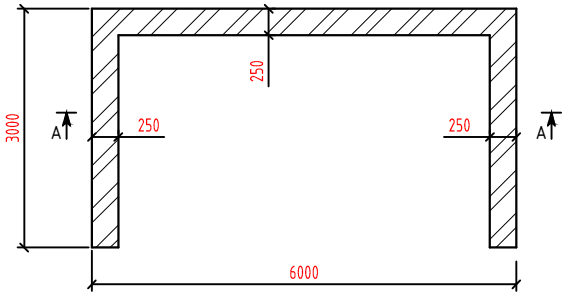

Разрез А-А

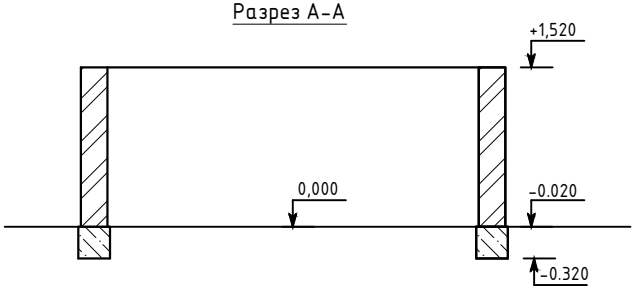

План фундамента
под ограждение

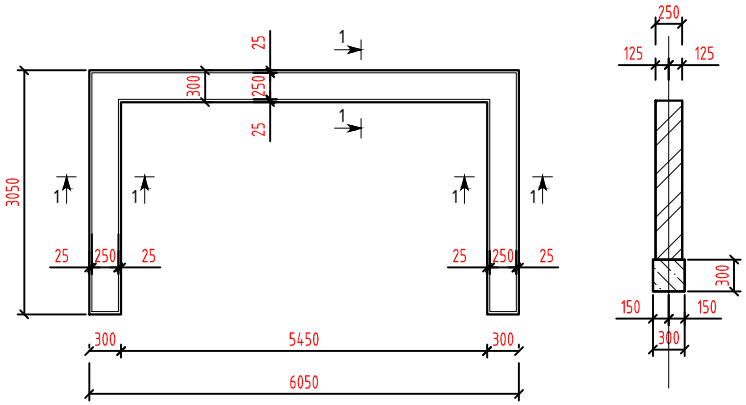

Спецификация

Поз. Марка	Обозначение	Наименование	К-во	Масса (ед.кг)	Примеч.
	ГОСТ 26633-2015	Фундамент из бетона кл. В15		$м^3$	1,08
	М 150	Силикатный кирпич		$м^3$	4,5
		Руберойд		м2	3,0

ВЕДОМОСТЬ МАЛЫХ АРХИТЕКТУРНЫХ ФОРМ И ПЕРЕНОСНЫХ ИЗДЕЛИЙ

ПОЗ	ОБОЗНАЧЕНИЕ	НАИМЕНОВАНИЕ	КОЛ.	ПРИМЕЧАНИЕ
1	8601-0307-0403	Контейнер для ТБО "Евро", V =1000 л;	4 шт	

ПРИМЕЧАНИЕ

1. Ограждение для мусоросборника выполнить из силикатного кирпича толщиной 250мм на цементно-песчаном растворе М50.
2. Фундамент - монолитный ленточный из бетона кл. В15.
3. Горизонтальную гидроизоляцию выполнить на отм. -0,020 из 2-х слоев рубероида на битумной мастике.

Согласовано

Взам. инв. #

Подп. и дата

Инв. # подл.

Изм.	Кол.уч.	Лист	Nдок.	Подпись	Дата
Разраб.		Джунбасов Д			08.24г
ГИП		Сагындыков Р			08.24г

02/2024 - ГП

Корректировка проектно-сметной документации на строительство школы на 300 мест в с.Дамба г.Атырау.

Ограждение для мусоросборника

стадия	лист	листов
РП	8	11

План . Разрез А-А. План фундамента

ТОО "ETALON PROJECT GROUP"

Формат А3

ВОРОТА

МАСШТАБ 1:25

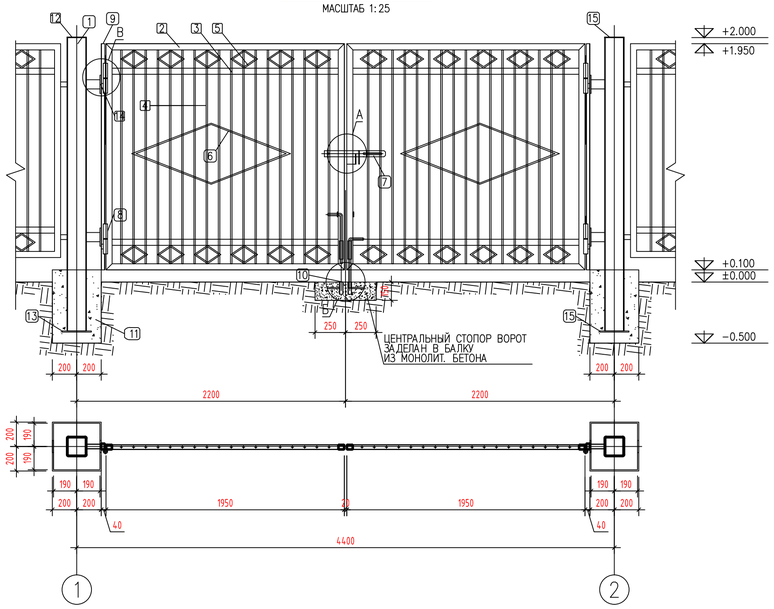

КАЛИТКА

МАСШТАБ 1:25

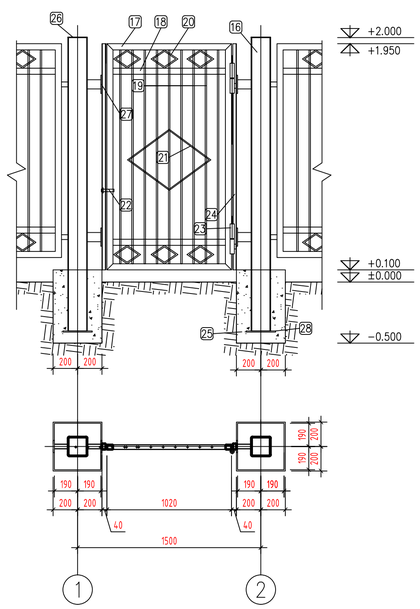

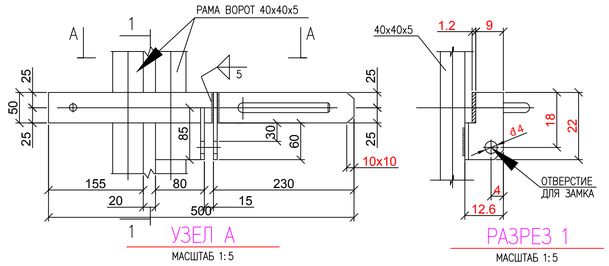

УЗЕЛ А

МАСШТАБ 1:5

РАЗРЕЗ 1

МАСШТАБ 1:5

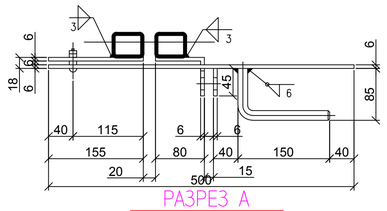

РАЗРЕЗ А

МАСШТАБ 1:5

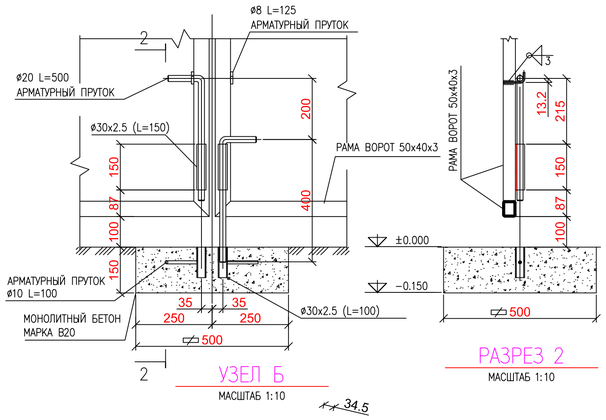

УЗЕЛ Б

МАСШТАБ 1:10

РАЗРЕЗ 2

МАСШТАБ 1:10

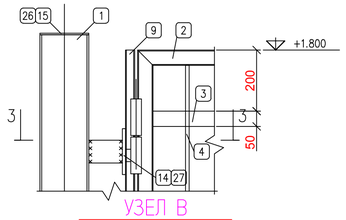

УЗЕЛ В

МАСШТАБ 1:10

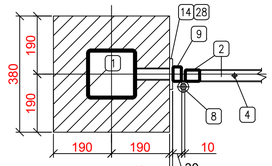

РАЗРЕЗ 3

МАСШТАБ 1:10

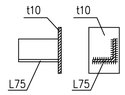

ЗД-1

МАСШТАБ 1:10

РАСХОД МАТЕРИАЛОВ НА ВОРОТА ВР-1

поз.	ОБОЗНАЧЕНИЕ	НАИМЕНОВАНИЕ	КОЛ-ВО шт	МАССА за ед. кг	ПРИМЕЧАНИЕ
	ВОРОТА		2	617,858	на одну ворота 308,929кг
1	ГОСТ 30245-2003	СТОЙКА - КВАДРАТНАЯ ТРУБА 160х160х6 L=2400ММ	2	69,624	139,248
2	ГОСТ 54157-2010	РАМА ВОРОТ - ТРУБА 50х40х3, L=7600ММ	2	28.72	57,44
3	ГОСТ 54157-2010	СВЯЗИ ВОРОТ- ТРУБА 50х40х3, L=1850ММ	4	6,99	27.96
4	ГОСТ 34028-2016	ОБРЕШЕТКА АРМАТУРА ф12 А-I L=1750ММ	36	1,557	56,052
5	ГОСТ 34028-2016	РОМБИКИ МАЛЕНЬКИЕ ф10 L=532ММ	24	0,328	7,872
6	ГОСТ 34028-2016	РОМБИКИ БОЛЬШИЕ ф10 L=2785ММ	2	1,718	3,436
7		ЗАСОВ	1		
8		НАВЕС	4		
9	ГОСТ 54157-2010	ТРУБА 50х30х3, L=1500ММ	2	5,22	10,44
10		ЦЕНТРАЛЬНЫЙ СТОПОР ВОРОТ	1		
11		ФУНДАМЕНТ ПОД СТОЙКИ - 400х400х600(h)	6/0.576		
12	ГОСТ 19903-2015	ЛИСТ 160х160х5	1	0,10048	0,10048
13	ГОСТ 19903-2015	СТАЛЬНОЙ ЛИСТ t10 200х200х10ММ	2	3,14	6,28
14		ЗАКЛАДНАЯ ДЕТАЛЬ ЗД-1	8		
15	ГОСТ 19903-2015	ЛИСТ 160х160х5	1	0,10048	0,10048

РАСХОД МАТЕРИАЛОВ НА КАЛИТКУ

ПОЗ.	ОБОЗНАЧЕНИЕ	НАИМЕНОВАНИЕ	КОЛ-ВО шт	МАССА за ед. кг	ПРИМЕЧАНИЕ
	КАЛИТКА		2	264,238	на одну калитку 132,119
16	ГОСТ 30245-2003	СТОЙКА - КВАДРАТНАЯ ТРУБА 160х160х6 L=2400ММ	1	69,624	69,624
17	ГОСТ 54157-2010	РАМА КАЛИТКИ - ТРУБА 50х40х3, L=5740ММ	1	21,691	21,691
18	ГОСТ 54157-2010	СВЯЗИ КАЛИТКИ - ТРУБА 50х40х3, L=920ММ	2	3,477	6,954
19	ГОСТ 34028-2016	ОБРЕШЕТКА АРМАТУРА ф12 А-I L=1750ММ	9	1,557	14,013
20	ГОСТ 34028-2016	РОМБИКИ МАЛЕНЬКИЕ ф10 L=532ММ	6	0,328	1,968
21	ГОСТ 34028-2016	РОМБИКИ БОЛЬШИЕ ф10 L=1700ММ	1	1,049	1,049
22		ЩЕКОЛДА	1		
23		НАВЕС	2		
24	ГОСТ 54157-2010	ТРУБА 50х30х3, L=1500ММ	2	5,22	10,44
25		ФУНДАМЕНТ ПОД СТОЙКИ - 400х400х600(h)	8/0.768		
26	ГОСТ 19903-2015	ЛИСТ 160х160х5	1	0,10048	0,10048
27		ЗАКЛАДНАЯ ДЕТАЛЬ ЗД-1	8		
28	ГОСТ 19903-2015	СТАЛЬНОЙ ЛИСТ t10 200х200х10ММ	2	3,14	6,28

ПРИМЕЧАНИЕ:

1. ВСЕ РАЗМЕРЫ ДАНЫ В МИЛЛИМЕТРАХ, ЕСЛИ НЕТ ДРУГИХ УКАЗАНИЙ.
2. ВСЕ ОТМЕТКИ ДАНЫ В МЕТРАХ, ЕСЛИ НЕТ ДРУГИХ УКАЗАНИЙ.
3. НА КАЛИТКЕ ПРИМЕНИТЬ ТИПОВУЮ ЩЕКОЛДУ.
4. ФУНДАМЕНТ ПОД СТОЙКИ ПРИНЯТ РАЗМЕРАМИ 400х400х700(h) ИЗ БЕТОНА В20 НА СУЛЬФАТОСТОЙКОМ ЦЕМЕНТЕ.
5. ПОД ОСНОВАНИЕ ФУНДАМЕНТОВ УКЛАДЫВАЕТСЯ ЩЕБЕНОЧНАЯ ПОДГОТОВКА ТОЛЩИНОЙ 150ММ С ПРОПИТКОЙ БИТУМОМ ДО ПОЛНОГО НАСЫЩЕНИЯ. СНиП 2.03.11-85
6. ГИДРОИЗОЛЯЦИЮ БЕТОННЫХ ПОВЕРХНОСТЕЙ НИЖЕ УРОВНЯ ПЛАНИРОВКИ ПРОИЗВЕСТИ БИТУМНОЙ МАСТИКОЙ ЗА 2 РАЗА. СНиП 2.03.11-85
7. ДЛЯ ЗАЩИТЫ СТАЛЬНЫХ КОНСТРУКЦИЙ ОГРАЖДЕНИЯ ОТ КОРРОЗИИ ПРЕДУСМАТРИВАЕТСЯ ПОКРЫТИЕ МАСЛЯНОЙ КРАСКОЙ ЗА 2 РАЗА ПО ОЧИЩЕННОЙ ПОВЕРХНОСТИ, СОГЛАСНО СНиП 2.03.11-85.
   - СТЕПЕНЬ ОЧИСТКИ ПОВЕРХНОСТИ ПОД ПОКРЫТИЕ - 2, СОГЛАСНО ГОСТ 9.402-80.
   - КРАСКА МАСЛЯНАЯ ГУСТОТЕРТАЯ ДЛЯ НАРУЖНЫХ РАБОТ ГОСТ 8292-75 ПО ГРУНТОВКЕ ГФ-021.
   - ТОЛЩИНА ЛАКОКРАСОЧНОГО ПОКРЫТИЯ, ВКЛЮЧАЯ ГРУНТОВКУ, 55 МКМ.
   - КАЧЕСТВО ЛАКОКРАСОЧНОГО ПОКРЫТИЯ ДОЛЖНО СООТВЕТСТВОВАТЬ IV КЛАССУ ПО ГОСТ 9.032-74
   - ЦВЕТ КРАСКИ СОГЛАСОВАТЬ С ЗАКАЗЧИКОМ.
8. ОГРАЖДЕНИЕ СВАРНОЕ. СВАРКА МЕТАЛЛИЧЕСКИХ ЭЛЕМЕНТОВ ДОЛЖНА ВЫПОЛНЯТЬСЯ ЭЛЕКТРОДАМИ ТИПА Э-42 СОГЛАСНО ГОСТ 9467-75*.
9. ТОЛЩИНА ШВА БЕРЕТСЯ ПО НАИМЕНЬШЕЙ ТОЛЩИНЕ СВАРИВАЕМЫХ ЭЛЕМЕНТОВ, ЕСЛИ НЕ УКАЗАНО ИНАЧЕ.

Изм.	Кол.уч.	Лист	№док.	Подпись	Дата
Разраб.	Джунбасов Д.				08.24г
ГИП	Сагындыков Р.				08.24г

02/2024 - ГП

Корректировка проектно-сметной документации на строительство школы на 300 мест в с.Дамба г.Атырау.

ГЕНПЛАН

стадия	лист	листов
РП	9/1	14

КОНСТРУКЦИЯ ВОРОТ И КАЛИТОК
СПЕЦИФИКАЦИЯ

ТОО "ETALON PROJECT GROUP"

Согласовано

Мурка НВК	Мусиев	
Мурка СС	Базыев	
Мурка ГСН	Бондарев	

взам.инв.№ | подпись и дата | инв. N подл.

Формат А1

РЕШЕТЧАТОЕ ОГРАЖДЕНИЕ С МЕТАЛЛИЧЕСКИМИ СТОЙКАМИ L=3000ММ

МАСШТАБ 1:25

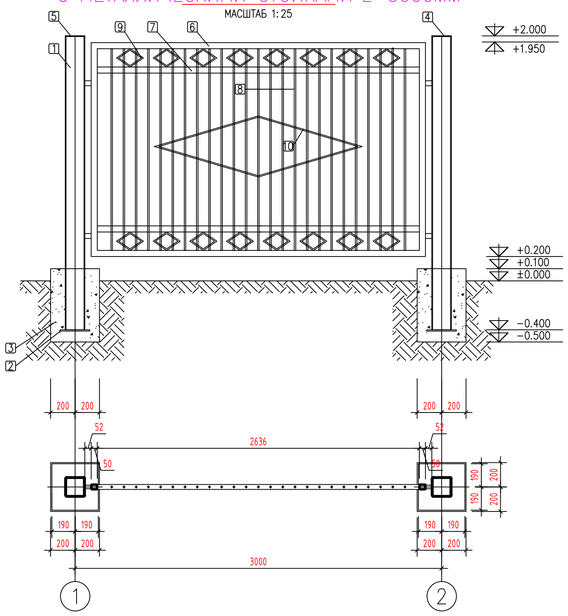

РЕШЕТЧАТОЕ ОГРАЖДЕНИЕ С МЕТАЛЛИЧЕСКИМИ СТОЙКАМИ L=2000ММ

МАСШТАБ 1:25

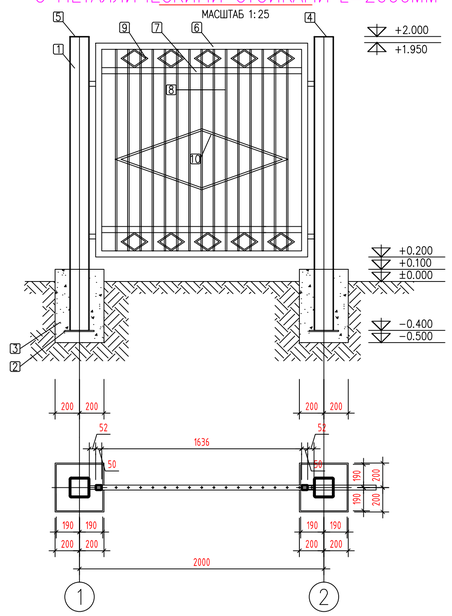

РЕШЕТЧАТОЕ ОГРАЖДЕНИЕ С МЕТАЛЛИЧЕСКИМИ СТОЙКАМИ L=1500ММ

МАСШТАБ 1:25

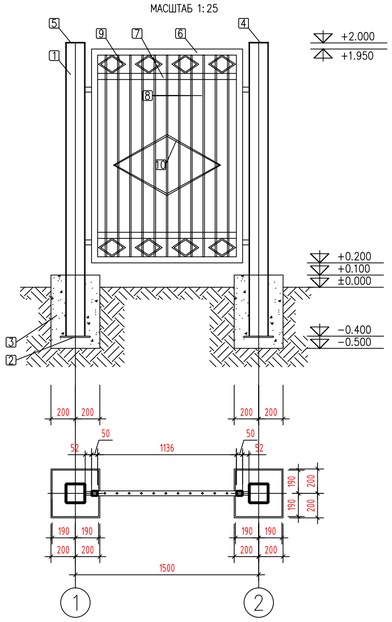

ПЛАН ОГРАЖДЕНИЯ М1:1000

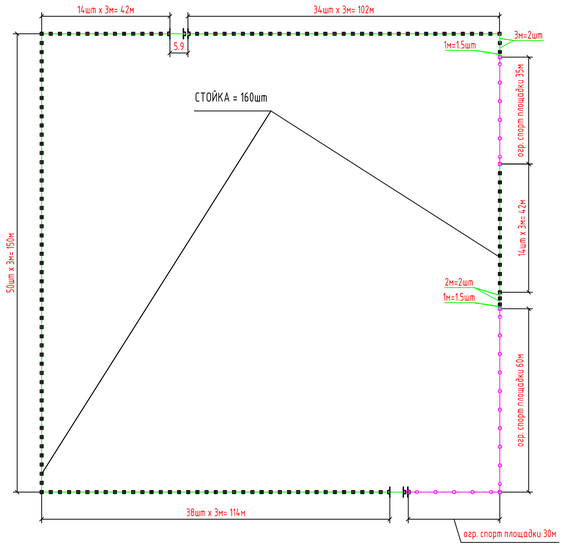

РАСХОД МАТЕРИАЛОВ НА ОГРАЖДЕНИЕ С МЕТАЛЛИЧЕСКИМИ СТОЙКАМИ

поз.	ОБОЗНАЧЕНИЕ	НАИМЕНОВАНИЕ	КОЛ-ВО шт	МАССА ед. ед. кг	ПРИМЕЧАНИЕ
1	ГОСТ 30245-2003	СТОЙКА - КВАДРАТНАЯ ТРУБА 160Х6 L=2400ММ	160	28,29	4526,40
2	ГОСТ 19903-2015	СТАЛЬНОЙ ЛИСТ t10 240х240х5ММ	160	2,26	361,60
3		ФУНДАМЕНТ ПОД СТОЙКИ, БЕТОН В-25 СЕЧ. 400х400х600(h)	132/12.67		
4	ГОСТ 19903-2015	ЛИСТ 160х160х5	80	0,10048	8,0384
5	ГОСТ 19903-2015	ЛИСТ 160х160х5	80	0,10048	8,0384
		МЕТАЛЛИЧЕСКОЕ ОГРАЖДЕНИЕ L=3000ММ	152	14.904.664	НА ОДНУ ПАНЕЛЬ 98,057кг
6	ГОСТ 54157-2010	РАМА ОГРАЖДЕНИЯ - ТРУБА 50х40х3, L=8972ММ	1	33.905	33,905
7	ГОСТ 54157-2010	СВЯЗИ ОГРАЖДЕНИЯ- ТРУБА 50х40х3, L=2636ММ	2	9,961	19,922
8	ГОСТ 34028-2016	ОБРЕШЕТКА АРМАТУРА Ф12 А-I L=1650ММ	25	1,469	36,725
9	ГОСТ 34028-2016	РОМБИКИ МАЛЕНЬКИЕ Ф10 L=532ММ	16	0,328	5,248
10	ГОСТ 34028-2016	РОМБИКИ БОЛЬШИЕ Ф10 L=3545ММ	1	2.187	2,187
		МЕТАЛЛИЧЕСКОЕ ОГРАЖДЕНИЕ L=2000ММ	2	131,762	НА ОДНУ ПАНЕЛЬ 65,881кг
6	ГОСТ 54157-2010	РАМА ОГРАЖДЕНИЯ - ТРУБА 50х40х3, L=6972ММ	1	26,347	26,347
7	ГОСТ 54157-2010	СВЯЗИ ОГРАЖДЕНИЯ- ТРУБА 50х40х3, L=1636ММ	2	6,182	12,364
8	ГОСТ 34028-2016	ОБРЕШЕТКА АРМАТУРА Ф12 А-I L=1650ММ	15	1,469	22,035
9	ГОСТ 34028-2016	РОМБИКИ МАЛЕНЬКИЕ Ф10 L=532ММ	10	0,328	3,28
10	ГОСТ 34028-2016	РОМБИКИ БОЛЬШИЕ Ф10 L=3006ММ	1	1,855	1,855
		МЕТАЛЛИЧЕСКОЕ ОГРАЖДЕНИЕ L=1500ММ	2	103,31	НА ОДНУ ПАНЕЛЬ 51,655кг
6	ГОСТ 54157-2010	РАМА ОГРАЖДЕНИЯ - ТРУБА 50х40х3, L=5972ММ	1	22,568	22,568
7	ГОСТ 54157-2010	СВЯЗИ ОГРАЖДЕНИЯ- ТРУБА 50х40х3, L=1136ММ	2	4,293	8,586
8	ГОСТ 34028-2016	ОБРЕШЕТКА АРМАТУРА Ф12 А-I L=1650ММ	11	1,469	16,159
9	ГОСТ 34028-2016	РОМБИКИ МАЛЕНЬКИЕ Ф10 L=532ММ	8	0,328	2,624
10	ГОСТ 34028-2016	РОМБИКИ БОЛЬШИЕ Ф10 L=2785ММ	1	1.718	1,718

1. ЗА ОТМЕТКУ 0,000 ПРИНЯТА ПЛАНИРОВОЧНАЯ ОТМЕТКА ЗЕМЛИ (СМОТРИТЕ ГП_ПЛАН ОРГАНИЗАЦИИ РЕЛЬЕФА)

Изм	Кол.уч	Лист	Nдок.	Подпись	Дата
Разраб.	Джунбасов Д				08.24г
ГИП	Сагындыков Р				08.24г

02/2024 - ГП

Корректировка проектно-сметной документации на строительство школы на 300 мест в с.Дамба г.Атырау.

ГЕНПЛАН

стадия	лист	листов
РП	9/2	14

КОНСТРУКЦИЯ ОГРАЖДЕНИЯ. СПЕЦИФИКАЦИЯ

ТОО "ETALON PROJECT GROUP"

Формат А1

Согласовано			
Марат НВК	Мухиев		
Марат СС	Бузанов		
Марат СН	Шадрина		

Взам.инв.№ | подпись и дата | инв. N подл.

Размеры и разметка
баскетбольного щита. М1:10

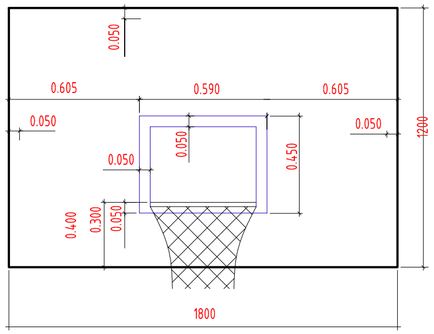

Размеры и разметка основного поля
для игры в волейбол.
М 1:200

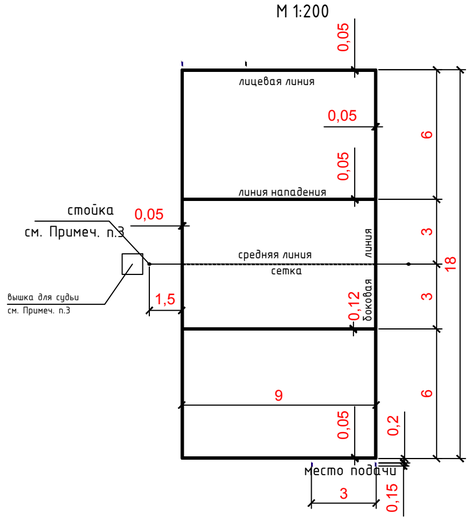

Размеры и разметка основного поля
для игры в баскетбол.
М 1:200

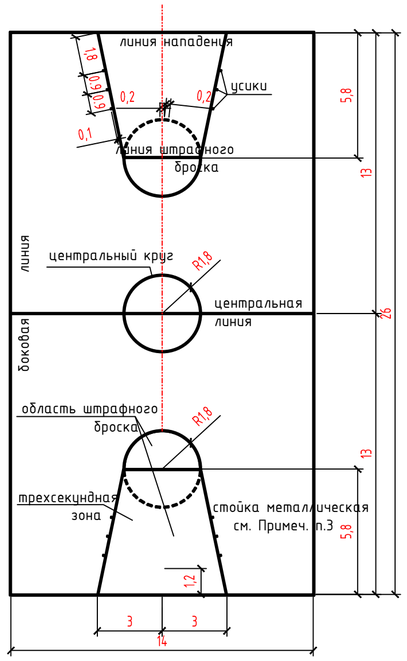

Размеры кольца.
М1:5

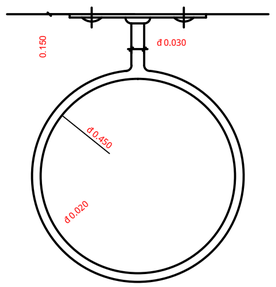

Цветовое решение укладки
синтетического покрытия универсальной площадки

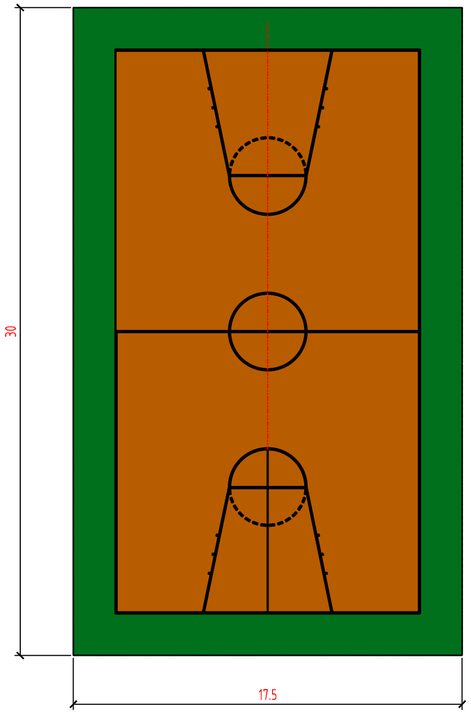

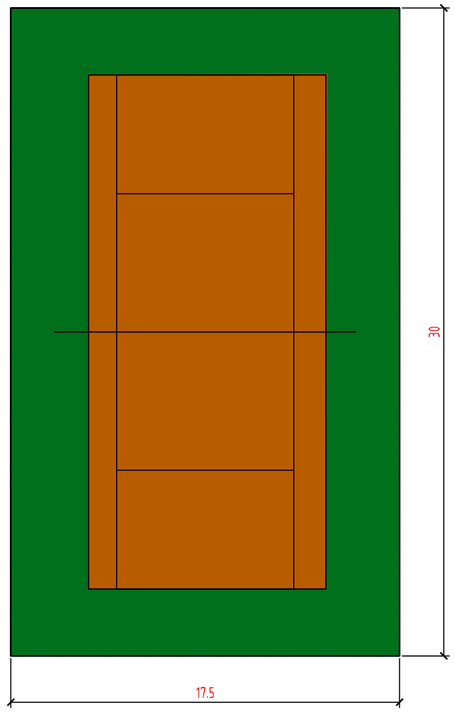

Волейбольная площадка

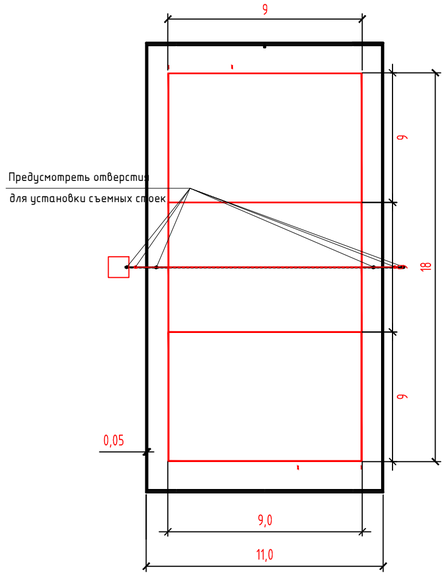

Примечания.

1. Покрытие универсальной площадки - синтетическое рулонное (применимо для открытых и закрытых типов площадок) REGUPOL (цветной), толщ.13мм, - уложить на основу из асфальтобетона под искусственное покрытие спортивной площадки (см. данный лист Конструкции дорожных одежд и табл. "Ведомость тротуаров, дорожек и площадок" на листе ГП-6).

Площадь покрытия - 1050,0м², в том числе:

цвет темно-зеленый - 628.0 м²

цвет красно-коричневый - 422.0 м²

2. Разметку площадки осуществлять нанесением на поверхность покрытия хорошо заметных линий, выполненных приклеиванием лент из полимерных материалов. Линии разметки должны лежать в одной плоскости с поверхностью площадки.

Ширина линий разметки основного поля для игры в волейбол (5см) входит в размеры ограничиваемых линиями площадей и расстояний.

Ширина разметочных линий основного поля для игры в баскетбол (5см) входит в размеры обозначаемых ими центрального круга, трехсекундной зоны, области и линии штрафного броска; ширина боковых и лицевых линий в размеры плоя для игры не входит.

Разметку полей для игр в волейбол и баскетбол осуществлять лентой желтого цвета, а разметку футбольной площадки - лентой белого цвета.

3. На волейбольной площадке предусмотреть установку съемных стоек и подпорок. На баскетбольной площадке предусмотреть установку передвижной стойки. Вышка для судьи - передвижная.
На футбольной площадке предусмотреть установку футбольных ворот.

4. Спортивные поля на универсальной площадке размещены с учетом наличия у них необходимых зон безопасности.

5.Перечень оборудования и инвентаря по универсальной спортплощадке-см. прилагаемую к разделу ГП "Спецификацию оборудования".

СПЕЦИФИКАЦИЯ ОБОРУДОВАНИЯ

Позиция	Наименование и техническая характеристика	Тип, марка, обозначение документа, опросного листа	Код оборудования, изделия и материала	Завод изготовитель	Единица измерения	Количество	Масса единицы, кг	Примечание
	2	3	4	5	6	7	8	9
	Баскетбол.							
1	Стойка баскетбольная (2 шт) (1200x800x3500				компл.	1		8601-0209-0106 УСН РК 8.02-03-2022
2	Стойки волейбольные с сеткой				компл.	1		8601-0210-0102 УСН РК 8.02-03-2022

Согласовано

взам.инв.№

подпись и дата

инв. N подл.

Изм.	К.уч.	Лист	№док	Подп.	Дата	02/2024 - ГП		
						Корректировка проектно-сметной документации на строительство школы на 300 мест в с.Дамба г.Атырау.		
Разраб.		Джунбасов Д			08.24г	ГЕНПЛАН	Стадия	Лист	Листов
ГИП		Сагындыков Р			08.24г		РП	10	13
						Универсальная площадка в баскетбол и волейбол. Конструкция спортивных площадок. Спецификация.	ТОО "ETALON PROJECT GROUP"		

Формат А2

СЕКЦИЯ ОГРАЖДЕНИЕ СО-1

МАСШТАБ 1:25

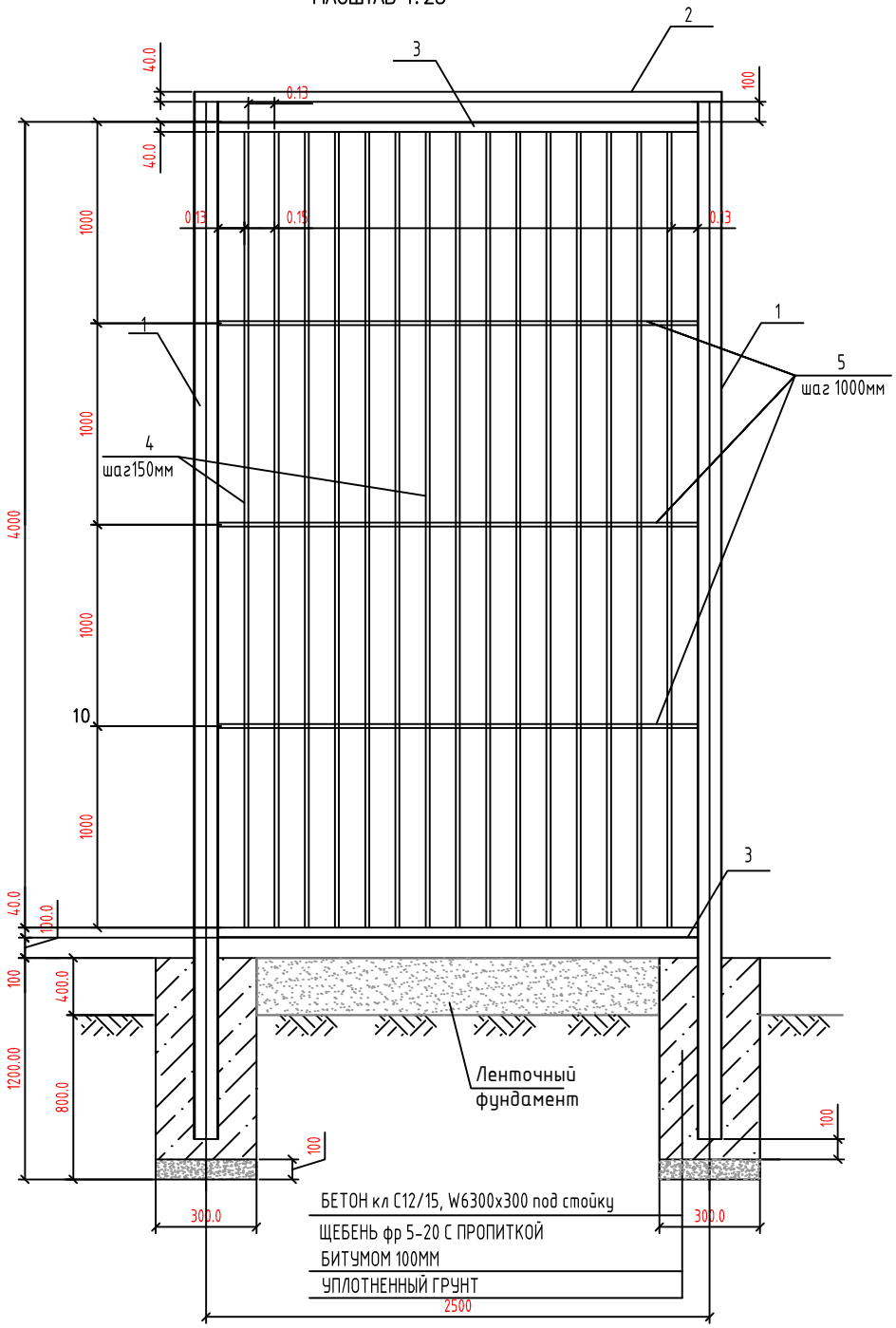

СПЕЦИФИКАЦИЯ

Поз.	Обозначение	Наименование	Кол.	Общая длина. м	Масса ед.кг.	
		Секция СО-1	133		205.89	27383.37
		Секция СО-1	1			205.89
1	ГОСТ 8639-82	◻ 80х80х4мм L=5380мм	2	10.76	9.222	99.228
2	ГОСТ 8639-82	◻ 80х40х3мм L=2580мм	1	2.58	5.25	13.545
3	ГОСТ 8645-68	◻ 60х40х3мм L=2420мм	2	4.84	4.30	20.812
4	ГОСТ 8639-82	◻ 20х20х2мм L=4000мм	15	60.00	1.075	64.50
5	ГОСТ 8639-82	◻ 20х20х2мм L=2420мм	3	7.26	1.075	7.805
		Материалы				
		Бетон кл С12/15, W6300х300, V=0.108м3	133		14.364м3	
		Щебень пропитанной битумом, V=0.009м3	133		1.1970м3	
	Ленточный фунд.	Бетон В25 с/с, 250х400х2200мм, V=0.22м3	133		29.260м3	
		Объем земляных работ				
		Разработка грунта под фундаменты вручную			156.816.м3	
		Обратная засыпка грунта вручную			144.18.м3	

Примечание

1. Сварку металлоконструкций производить электродами Э42 по ГОСТ 9467-75
2. Высоту сварных швов принимать по наименьшей толщине сваремаемых деталей
3. Все металлические конструкции окрашиваются эмалью ПФ-115 ГОСТ 6465-76 за 2 раза по грунту ГФ-021 ГОСТ 25129-84.
4. Гидроизоляцию бетонных поверхностей ниже уровня планировки произвести битумной мастикой за 2 раза. СНиП 2.03.11-85

Согласовано

взам.инв.№

подпись и дата

инв. N подл.

Изм.	Кол.уч.	Лист	Nдок.	Подпись	Дата
Разраб.		Джунбасов Д			08.24г
ГИП		Сагындыков Р			08.24г

02/2024 - ГП

Корректировка проектно-сметной документации на строительство школы на 300 мест в с.Дамба г.Атырау.

ГЕНПЛАН

стадия	лист	листов
РП	11/1	13

Секция ограждения СО-1

ТОО "ETALON PROJECT GROUP"

Формат А3

СЕКЦИЯ ОГРАЖДЕНИЕ СО-2

МАСШТАБ 1:25

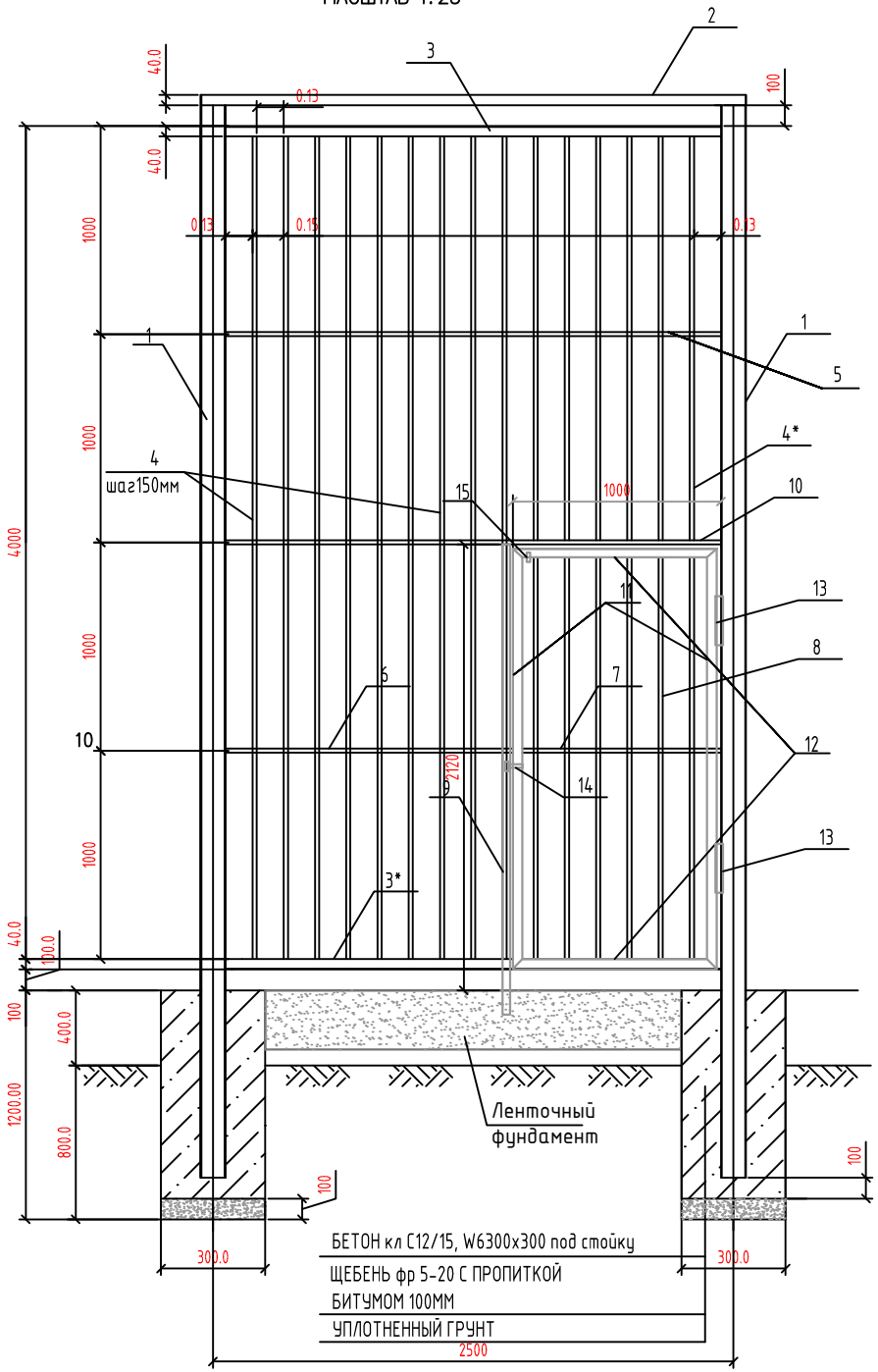

СПЕЦИФИКАЦИЯ

Поз.	Обозначение	Наименование	Кол.	Общая длина. м	Масса ед.кг.	Приме-чание
		Секция СО-2	3		184.538	553.614
		Секция СО-2	1			184.538
1	ГОСТ 8639-82	□ 80х80х4мм L=5380мм	1	5.38	9.222	49.614
2	ГОСТ 8639-82	□ 80х40х3мм L=2580мм	1	2.58	5.25	13.545
3	ГОСТ 8645-68	□ 60х40х3мм L=2420мм	1	2.42	4.30	10.406
3*	ГОСТ 8645-68	□ 60х40х3мм L=1320мм	1	1.32	4.30	5.676
4	ГОСТ 8639-82	□ 20х20х2мм L=4000мм	8	32.00	1.075	34.40
4*	ГОСТ 8639-82	□ 20х20х2мм L=1990мм	7	13.93	1.075	14.975
5	ГОСТ 8639-82	□ 20х20х2мм L=2420мм	1	2.42	1.075	2.602
6	ГОСТ 8639-82	□ 20х20х2мм L=1320мм	2	2.64	1.075	2.838
7	ГОСТ 8639-82	□ 20х20х2мм L=880мм	1	0.88	1.075	0.946
8	ГОСТ 8639-82	□ 20х20х2мм L=1970мм	6	7.26	1.075	7.805
9	ГОСТ 8645-68	□ 60х40х3мм L=2420мм	1	4.84	4.30	20.812
10	ГОСТ 8645-68	□ 60х40х3мм L=1060мм	1	1.06	4.30	4.558
11	ГОСТ 8645-68	□ 40х20х2.5мм L=2050мм	2	4.10	2.07	8.487
12	ГОСТ 8645-68	□ 40х20х2.5мм L=960мм	2	1.92	2.07	3.974
13		Петля приварная ПГ20 D20мм с шариком	2			
14		Щеколда	1			
15	ГОСТ 19903-2015	Ограничитель, -30х4 L-50мм	2		1.95	3.9
		Материалы				
		Бетон кл С12/15, W6300х300, V=0.108м3	6	0.648м3		
		Щебень пропитанной битумом, V=0.009м3	6	0.054м3		
	Ленточный фунд.	Бетон В25 с/с, 250х400х2200мм, V=0.22м3	3	0.66м3		

Согласовано

взам.инв.№

подпись и дата

инв. N подл.

Изм.	Кол.уч.	Лист	Nдок.	Подпись	Дата
Разраб.		Джунбасов Д			08.24г
ГИП		Сагындыков Р			08.24г

02/2024 - ГП

Корректировка проектно-сметной документации на строительство школы на 300 мест в с.Дамба г.Атырау.

ГЕНПЛАН

стадия	лист	листов
РП	11/2	13

Секция ограждения СО-2 (с калиткой)

ТОО "ETALON PROJECT GROUP"

Формат А3

Футбольная площадка

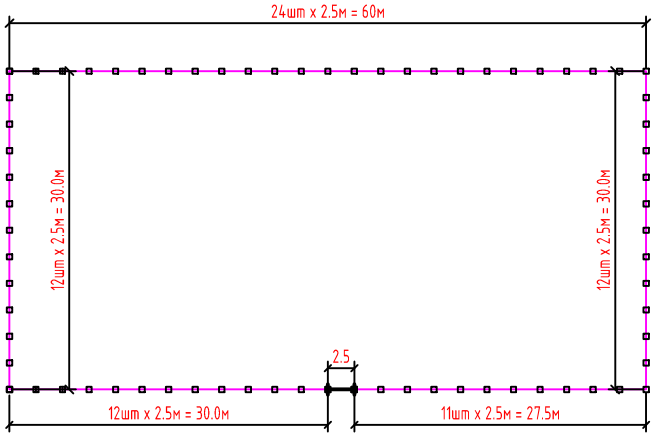

Баскетбольная площадка и волейбольная площадка

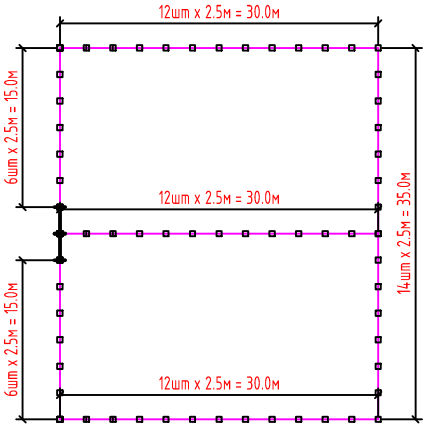

Ведомость объемов

№	Обозначениение	Наименование	Кол-во	Примечание
СО-1	лист ГП-10/2	Ограждения СО-1	133	27383.37
СО-1	лист ГП-10/2	Ограждения СО-1	3	553.614
Бетон кл. С12/15 (фундамент)			12.204м3	
Щебень			2.825м3	
Бетон кл. В25 с/с, (ленточный фундамент)			2.825м3	

Объем земляных работ

Наименование	Кол-во
Разработка грунта под фундаменты вручную	197.472 $м^3$
Обратная засыпка грунта вручную	182.443$м^3$

Согласовано

взам.инв.№

подпись и дата

инв. N подл.

Изм.	К.уч.	Лист	№док	Подп.	Дата	02/2024 - ГП		
						Корректировка проектно-сметной документации на строительство школы на 300 мест в с.Дамба г.Атырау.		
Разраб.		Джунбасов Д			08.24г	ГЕНПЛАН	Стадия: РП	Лист: 11/3 / Листов: 13
ГИП		Сагындыков Р			08.24г			
						План ограждения	ТОО "ETALON PROJECT GROUP"	

Формат А3

Крышка М1:10

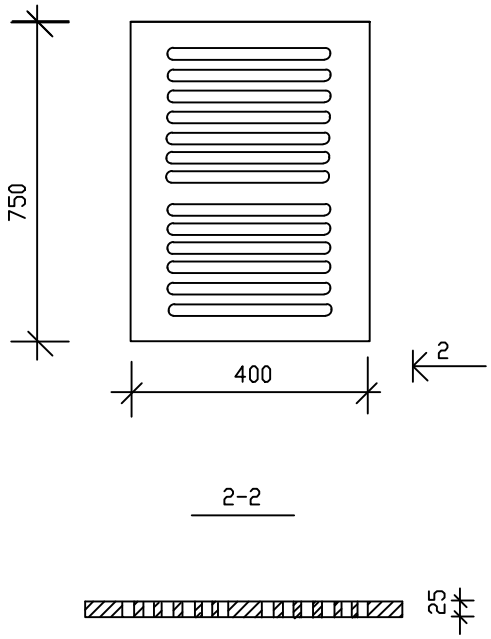

Лоток Л1-8 М1:10

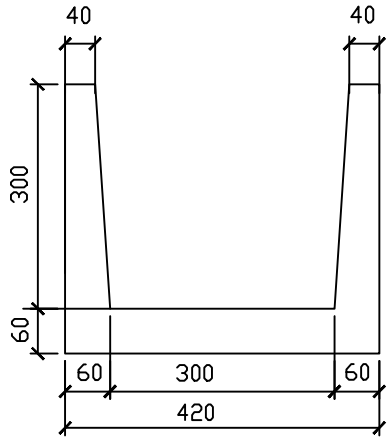

Ведомость объемов работ

Поз. #	Обозначение	Наименование	Ед. изм.	Кол.	Масса ед. кг	Примеч.
Л-1	Серия 3.006.1-2.87.1-1	Лоток Л1-8 L=6000мм	шт.	6	90	0,34м3
		Крышка				
СЧ-20		Решетка чугунная серая 750х400х25	шт.	48	25,2	кл.С 75х40
		Дренажный колодец Ø1000мм H=1,5м	шт.	3		
КС-1	Серия 3.900.1-14 вып.1	КС10.9	шт.	1	600	0,24м^3
КС-2	Серия 3.900.1-14 вып.1	КС10.6	шт.	1	400	0,16м^3
Люк	ГОСТ 3634-99	Люк чугунный Ø700мм	шт.	1	65	
		Отмостка возле колодца				0,6м^3
		Щебень	м^3	3,27		
	Серия 3.900.1-14 вып.1	Плита днища ПМ -10		2		
	Серия 3.900.1-14 вып.1	Плита перекрытия ПП -10-1		2		

Согласовано

Взам.инв.№

подпись и дата

инв. N подл.

Изм.	К.уч.	Лист	№док	Подп.	Дата
Разраб.		Джундасов Д			08.24г
ГИП		Сагындыков Р			08.24г

02/2024 - ГП

Корректировка проектно-сметной документации на строительство школы на 300 мест в с.Дамба г.Атырау.

Стадия	Лист	Листов
РП	12	14

ГЕНПЛАН

Приемник для дождевой ливневой канализации

ТОО "ETALON PROJECT GROUP"

Формат А4

Щит пожарного инвентаря

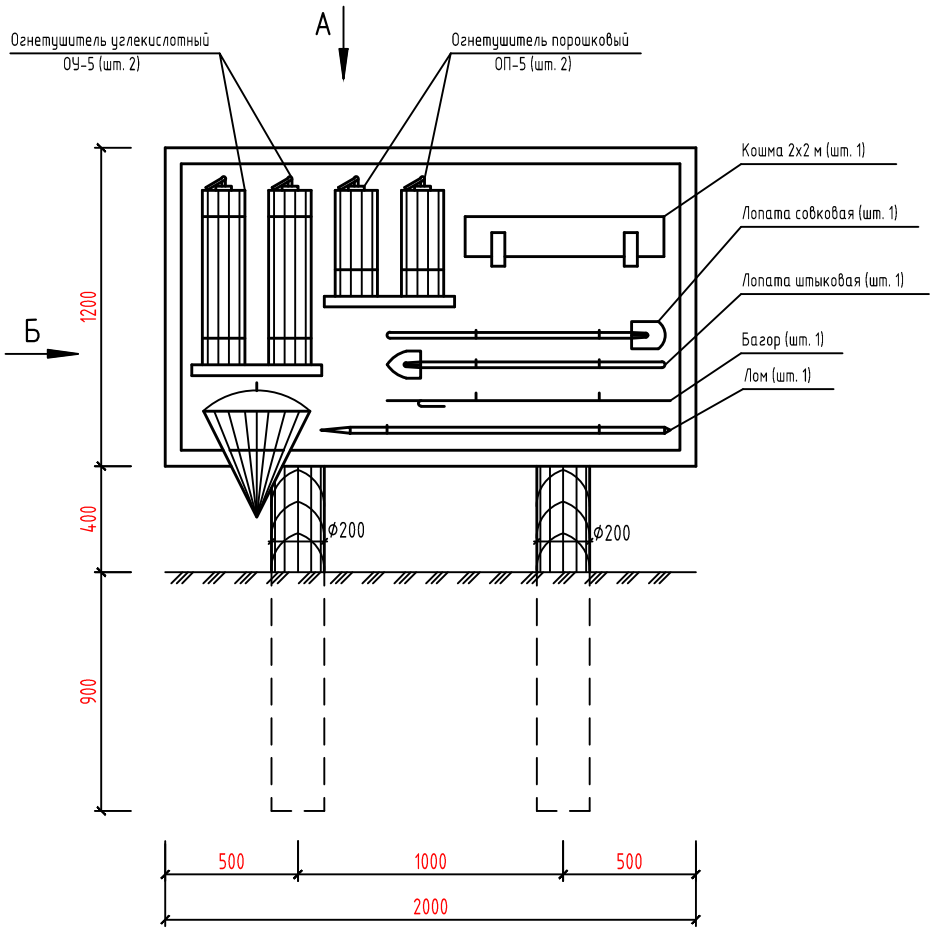

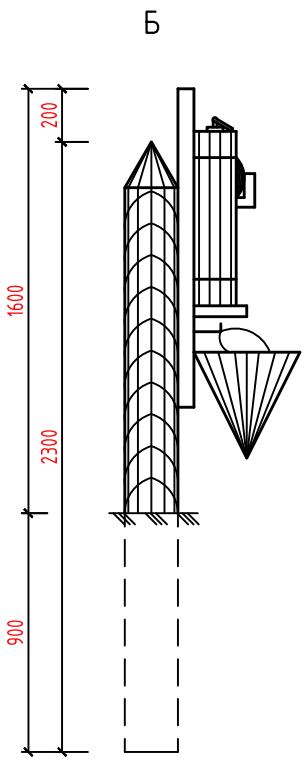

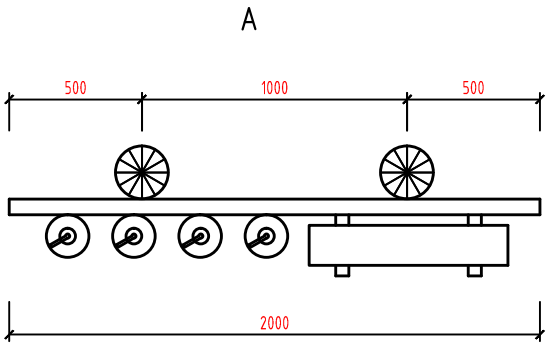

Щит пожарного инвентаря ЩП-В запроектирован в соответствии с требованиями ППБ РК 01-03 "Правилапожарной безопасности в Республике Казахстан".

					02/2024 - ГП		
ИЗМ.	КОЛ.УЧ.	ЛИСТ	N°ДОК.	ПОДП.	ДАТА	Корректировка проектно-сметной документации на строительство школы на 300 мест в с.Дамба г.Атырау.	
Разраб.		Джунбасов Д			08.24г	ГЕНПЛАН	СТАДИЯ: РП; ЛИСТ: 13; ЛИСТОВ: 14
ГИП		Сагындыков Р			08.24г		
						Щит пожарного инвентаря	ТОО "ETALON PROJECT GROUP"

Согласовано

Взам. инв. #

Подп. и дата

Инв. # подл.

Формат А3

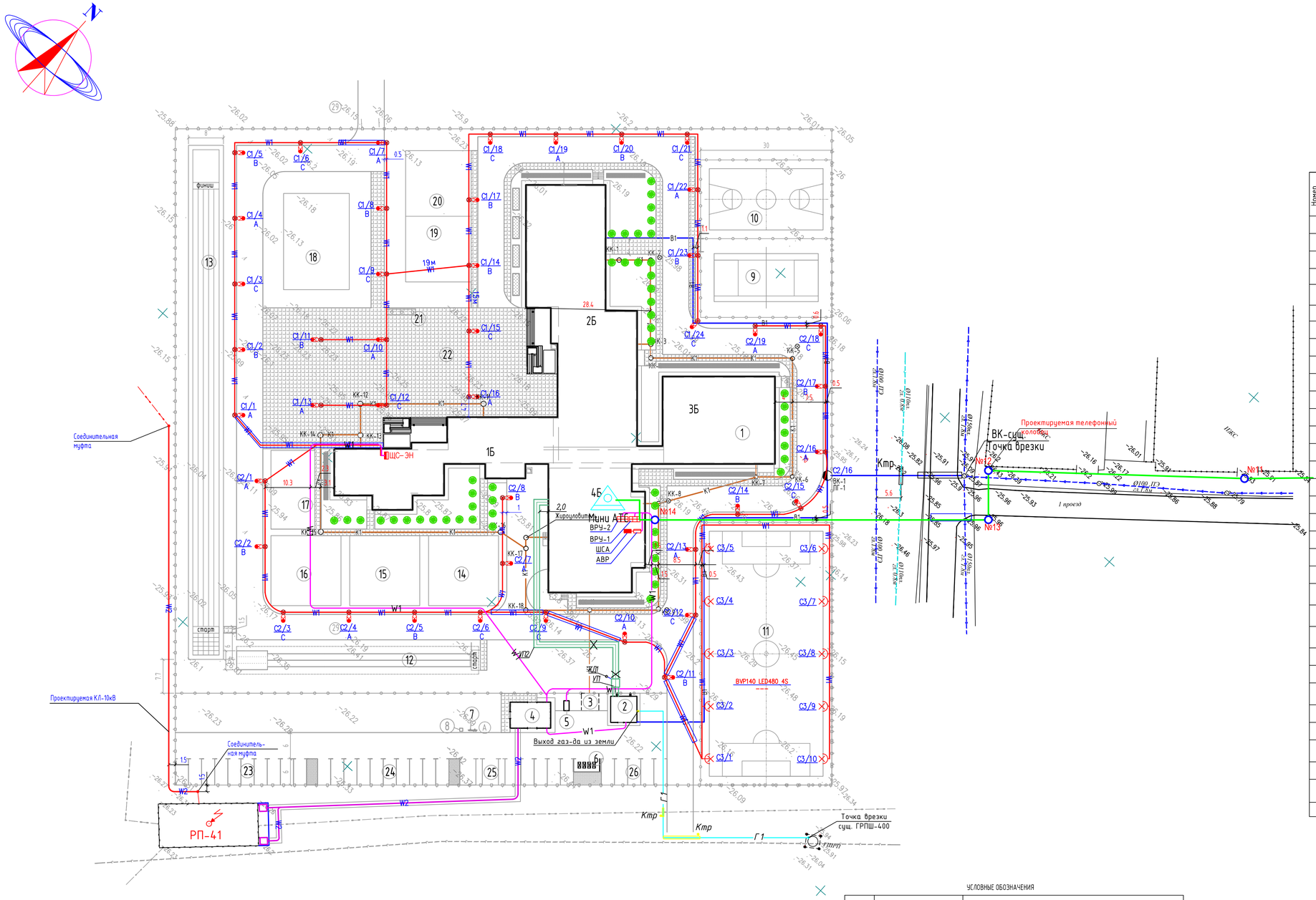

Экспликация зданий и сооружений

Номер на плане	Наименование и обозначение	Этажность	Здания	Количество мест	Площадь, м2 Застройки	Площадь, м2 Общая	Строительный объем, м3
1	2	3	4	5	6	7	8
1	Средняя школа на 300 уч-ся	2/3	1	300	3124.80	7618.30	30540.40
2	Котельная БМК -0.8 МВт	1	1	-	36.00	49.00	97.20
3	Септик	-	1	-	16.0	-	-
4	Проектируемая трансформаторная подстанция	-	1	-	55.242	-	-
5	Проектируемый дизель-генератор	-	1	-	2.73	-	-
6	Площадка для ТБО	-	1	-	18.00	-	-
7	Пожарный щит	-	1	1	-	-	-
8	Ящик с песком	-	1	1	-	-	-
	Физкультурно-спортивная зона						
9	Волейбольная площадка	-	1	-	525.00	-	-
10	Баскетбольная площадка	-	1	-	525.00	-	-
11	Футбольная площадка	-	1	-	1800.00	-	-
12	Площадка для прыжков в длину	-	1	-	140.00	-	-
13	Беговая дорожка на дистанцию 100метров	-	1	-	940.00	-	-
	Зона отдыха						
14	Площадка для подвижных игр 1-классов	-	1	-	256.0	-	-
15	Площадка для подвижных игр 2-4 классов	-	1	-	256.0	-	-
16	Площадка для подвижных игр 5-9 классов	-	1	-	256.0	-	-
17	Площадка для тихого отдыха	-	1	-	180.0	-	-
	Учебно-опытная зона						
18	Площадка для занятий по биологии на воздухе	-	1	-	330.0	-	-
19	Участок цветочно-декаративных рвстений	-	1	-	225.0	-	-
20	Площадка для полевых и овощных культур	-	1	-	225.0	-	-
	Хозяйственная зона						
21	Флагшток	-	1	1	-	-	-
22	Площадка для общественных мероприятий	-	1	1	1500.00	-	-
23	Автостоянка на 9 маш/мест	-	1	9	162.00	-	-
24	Автостоянка на 10 маш/мест	-	1	10	180.00	-	-
25	Автостоянка на 7 маш/мест, в том числе 3 маш/мест для МГН	-	1	7	137.88	-	-
26	Автостоянка на 5 маш/мест	-	1	5	90.00	-	-
28	Приемник для дождевой ливневой канализации	-	8	-	-	-	-
29	Дренажный колодец	-	4	-	-	-	-

УСЛОВНЫЕ ОБОЗНАЧЕНИЯ

п/п	Обозначения	Наименование
1	ЩС-ЭН	Щит наружного освещение
2		Кабель проложенный в трубе
3	W1	Кабель 0,4кВ в траншее
4		Светильник / Опора освещения
5	С2/1 / В	Нумерация группы/нумерация опоры освещения / Нумерация фазы опоры
6		Прожектор светодиодный
7	W1	Проектируемая КЛ-0,4кВ
8	W2	Проектируемая кабельная линия 10кВ проложенный на ж/б лотке
9	W2	Проектируемая КЛ-10кВ
10	В1	Проектируемый водопровод
11	К1	Проектируемая канализация
12	Г1	Проектируемый газопровод
13		Проектируемая линия связи
14		Проектируемая теплотрасса
15		Проектируемый колодец кабельной связи

Изм.	К.уч.	Лист	№док	Подп.	Дата				
						02/2024 - ГП			
						Корректировка проектно-сметной документации на строительство школы на 300 мест в с.Дамба г.Атырау.			
Разраб		Джунбасов Д			08.24г	ГЕНПЛАН	Стадия	Лист	Листов
ГИП		Сагындыков Р			08.24г		РП	14	14
						Сводный план инженерных сетей М1:500	ТОО "ETALON PROJECT GROUP"		

Согласовано

Взам. инв. N

Подп. и дата

Инв. N подл.

Формат А1