ТОО «ETALON PROJECT GROUP» ГСЛ №001924

Корректировка ПСД на строительство 3-х спорт зала в городе Атырау.

Альбом 8. НСС Наружные сети связи

г. Атырау-2024 г.

ТОО «ETALON PROJECT GROUP» ГСЛ №001924

Корректировка ПСД на строительство 3-х спорт зала в городе Атырау.

Альбом 8. НСС Наружные сети связи

Директор		Сагындыков Р.Ш
ГИП		Сагындыков Р.Ш

г. Атырау-2024 г.

«ҚАЗАҚТЕЛЕКОМ»
акционерлік қоғамы
«Желі» дивизионы» бірлестігі
Атырау қатынау желісін
пайдалану департаменті
(Атырау ҚЖПД)

ҚАЗАҚТЕЛЕКОМ
"KAZAKHTELECOM JOINT STOCK COMPANY"

Акционерное общество
«КАЗАХТЕЛЕКОМ»
Объединение «Дивизион «Сеть»
Атырауский департамент
эксплуатации сети доступа
(Атырауский ДЭСД)

060000, Атырау қаласы,
Пушкин көшесі, «Байланыс үйі»
тел.: 8-(7122)-27-18-46
E-Mail: atyrau_odt@telecom.kz

060000, город Атырау,
улица Пушкина, «Дом связи»
тел.: 8-(7122)-27-18-46
E-Mail: atyrau_odt@telecom.kz

01.10.2024 № 18-30/6295

и.о. Руководителя управления
Бисен Т.

Согласно запроса №06-01-09-01-1/1547 от 03.09.2024 г. Управление строительства, архитектуры и градостроительства Атырауской области (КП-15149) Атырауская ДЭСД продлевает ранее выданное ТУ №4-237-17/В от 10.10.2017 г по объекту "Строительство 3 спорт зала в городе Атырау".

Директор Атырауского ДЭСД О "ДС" филиал АО "Казахтелеком" **Исмагамбетов Т.Т**

Бөлім басшысының м.у
Бисен Т.

Атырау облысының құрылыс, сәулет және қала құрылысы басқармасының 03.09.2024 жылғы № 06-01-09-01-1/1547 сұранысына (КП-15149) сәйкес Атырау қалалық ТЖД бұрын берілген №ТУ кеңейтілген. 4-237-17/Б 10.10.2017 ж. «Атырау қаласында 3-ші спорт залының құрылысы» жобасы бойынша.

"Қазақтелеком" АҚ филиалы - "Желі" дивизионы» бірлестігінің
Атырау ҚЖПД директоры **Т.Т.Исмагамбетов**

исп.: Бақтығалиев А.И
тел:. 87122 271330

000704

Приложение
к Приказу от 12.09.2014 № 301

"УТВЕРЖДАЮ"
Заместитель генерального директора –
Технический директор
Атырауской ОДТ
Макулов Н.К.

_____
(подпись)

«_____»_____ 20___ года

ТЕХНИЧЕСКИЕ УСЛОВИЯ № 4-212-17/Л

на прокладку кабеля
Выдано "Городской отдел строительства"

Для прокладки телефонного оптического кабеля ОКЛ-4 на участке от сущ. колодец №32/698 Муфт-2 PON 32/0/31
расположенного по адресу ул. Смагулова д5а до объекта "3(три) спортивных зала" необходимо выполнить:

1. Проектные работы.

1.1. Разрешение на выполнение проектно-изыскательских работ будет выдано организации, имеющей соответствующую лицензию, в соответствии с пунктом 6 ст. 29 Закона РК «О связи».

1.2. В проекте и смете предусмотреть следующее:

1.2.1. От обьекта "3(три) спортивных зала" построить подземную кабельную линию связи (труба пхв d-63мм), до сущ. телефонного кабельного колодца №32/485, до ул. Смагулова д5а.

1.2.2. Прокладку телефонного кабеля ОКЛ-4 от сущ.колодец №32/698 Муфт-2 PON 32/0/31, по построенной и существующей телефонной кабельной канализации "в частично занятом канале" до объекта "3 спортивных зала" .

1.2.3. Необходимо согласовать и подтвердить отвод земли под строительство телефонной КЛС. Снять топографическую съемку в М 1:500.

1.2.4.В серверной комнате установить настенный оптический бокс.

1.2.5.На объекте предусмотреть строительство распределительной телефонной, компьютерной сети кабелем UTP-4x2 - 5 категорий и RG-45 для удобной телефонизации и компьютеризации кабинетов.

1.2.6. Проведение изысканий совместно с представителем Центра технического учета и паспортизации Атырауской ОДТ с целью определения возможности на предлагаемом направлении, для чего получить письменное разрешение в Центре технического обслуживания местных сетей Атырауской ОДТ.

1.2.7. Докладку кабельной канализации на участках трассы, полностью занятых и определенных при изысканиях совместно с Центром технического учета и паспортизации Атырауской ОДТ.

1.2.8. Чистка колодцев по трассе прокладки кабеля в существующей кабельной канализации, оборудование их консолями, кронштейнами и запорными устройствами по необходимости.

1.2.9.Ввод кабеля в здание – в соответствии с правилами и нормами строительства.

2. Согласование.

2.1. Материалы изысканий согласовать с Начальником Центра технического учета и паспортизации, тел.: 8(7122)200605. Без согласования материалов изысканий и проектных решений разрешение на производство работ выдаваться не будет.

2.2. Рабочие чертежи прокладки канализации согласовать в порядке, установленном местными органами государственной власти, со всеми заинтересованными организациями, имеющими в зоне ведения работ свои сооружения (силовые кабели, газовые сети, теплосети и др.).

2.3. Проект в комплексе (трасса строительства кабельной канализации, схема прокладки и распайки кабеля, паспорт кабельного ввода) согласовать с Центром технического учета и паспортизации Атырауской ОДТ.

3. Производство работ.

3.1. Разрешение на производство работ будет выдаваться только организации, имеющей лицензию на строительство линий и сетей связи, при предъявлении согласованного проекта на выполняемую работу.

3.2. До начала работ получить письменное разрешение и допуск на производство работ в канализации АО «Казахтелеком» в Центре технического обслуживания местных сетей Атырауской ОДТ.

3.3. При прокладке кабеля в кабельной канализации:

- не допускать перекрещивания кабелей, расположенных в одном горизонтальном ряду в смотровых устройствах, шахтах и коллекторах;

- не допускать перекрывания кабелями отверстий телефонной канализации, расположенных в одном горизонтальном ряду;
- не допускать переходов кабелей с одной стороны колодцев на другую, а также спусков (подъемов) кабелей по боковой стене колодцев между кронштейнами;
- должны использоваться небронированные кабели с оболочкой из полимерного материала, не распространяющего горение (с маркировкой Н (N);
- не допускать размещения эксплуатационного запаса оптического кабеля в смотровых устройствах малого и среднего типа;
- произвести окольцовку кабеля в каждом колодце.

3.4. Все работы на сетях телекоммуникаций АО «Казахтелеком» выполнять в присутствии представителей Центра технического обслуживания местных сетей Атырауской ОДТ.

3.5. Завершение работ по выполнению данных технических условий оформить "Актом", подписанным уполномоченными представителями Атырауского ОДТ и "Городской отдел строительства"

3.6. Предоставить в Центр технического учета и паспортизации Атырауской ОДТ копии протоколов измерения кабеля.

4. Общие вопросы.

4.1. Данные Технические условия без допуска на выполнение работ не являются основанием для начала выполнения работ.

4.2. Технические условия действительны в течение 12 месяцев.

4.3. По окончании срока действия настоящих ТУ, при невыполнении работ по прокладке кабеля, Технические условия необходимо подтвердить и пересогласовать.

Исполнитель:
Атырауская ОДТ,
Электромеханик ЦТУиП,
Даулетбаев Сапар Сагитович
8 (7122) 201620

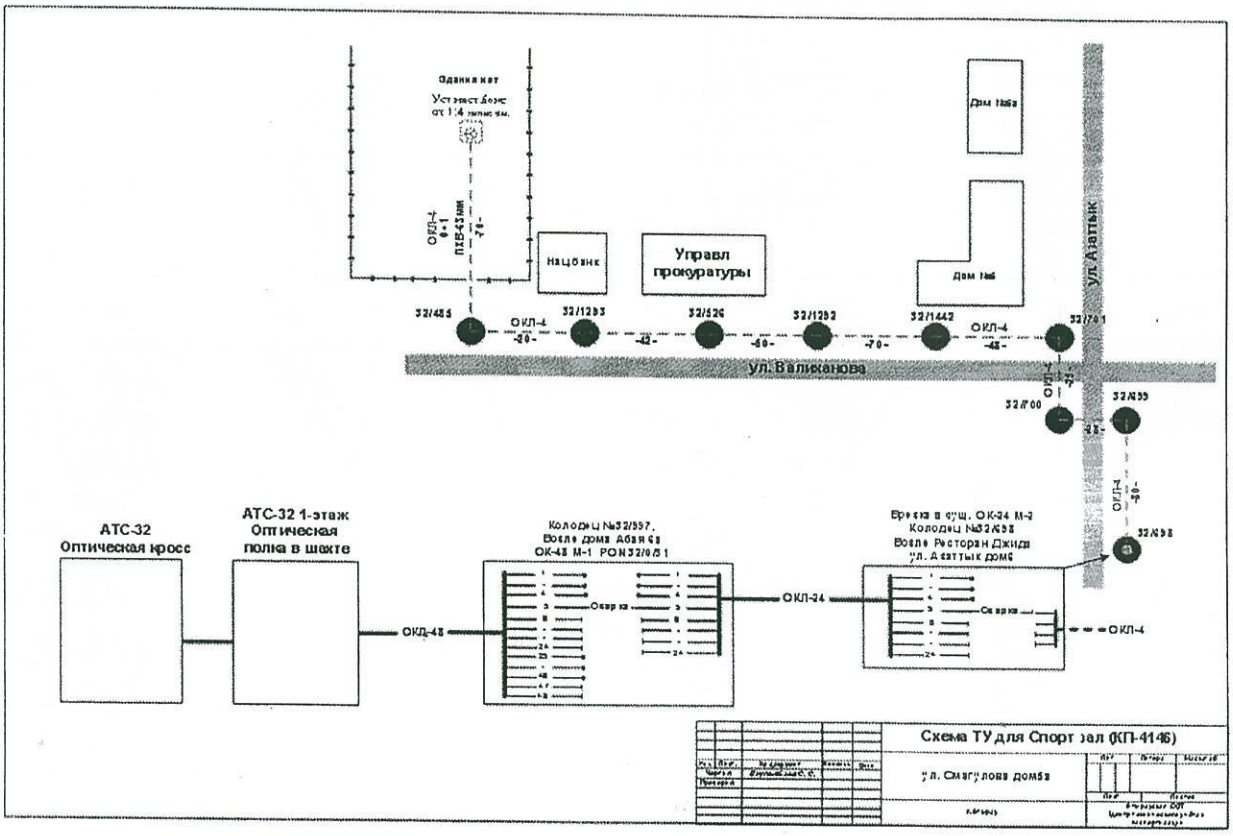
Управл прокуратуры
Дом №6
ул. Азатлык
ул. Валиханова
ОКЛ-4
АТС-32
Оптическая кросс
АТС-32 1-этаж
Оптическая полка в шахте
ОКЛ-48
ОКЛ-24
ОКЛ-4
Схема ТУ для Спорт зал (КП-4146)

Наружные сети связи

Согласовано

Взам. инв. №

Подп. И дата

Инв. № подл.

Изм.	Кол.уч.	Лист	№док.	Подп.	Дата
Разработал		Джунбасов			
ГИП		Сагындыков			

03/2024 - ПЗ. НСС

Корректировка ПСД на строительство 3-х спорт зала в городе Атырау

Пояснительная записка

Стадия	Лист	Листов
РП	1	4

ТОО "ETALON PROJECT GROUP"

Копировал:

Формат А4

СОДЕРЖАНИЕ

1 Общая часть
1.1. Основание для разработки проекта и исходные данные
2. Основные проектные решения
3. Техника безопасности и охрана труда
3.1. Потребность в бытовых помещениях
4. Противопожарная безопасность

1. Общая часть

1.1. Основание для разработки проекта и исходные данные

Рабочий проект выполнен на основании следующих документов:

- задания Заказчика на проектирование;
- технических условий ТУ №18-30/6295 ТУ № 4-212-17/л, выданных Казактелеком;
- генплана застройки.

Необходимые данные для строительно-монтажных работ приведены на рабочих чертежах и спецификациях.

Настоящий раздел проекта выполнен в соответствии с требованиями действующих нормативно-технических документов республики Казахстан, обеспечивающих безопасную эксплуатацию предусматриваемых объектов:

- ВСН 60-89 «Устройства связи, сигнализации и диспетчеризации инженерного оборудования жилых и общественных зданий»;
- ВСН 600-81 «Инструкции по монтажу сооружений и устройств радиовещания и телевидения»;
- ПУЭ РК-2008г «Правила устройства электроустановок Республики Казахстан»;
- ОСТН 600-93 «Строительно-монтажные нормы на монтаж сооружений и устройств связи»;
- А5-92 «Прокладка кабелей напряжением до 35 кВ в траншеях»

2. Основные проектные решения

Для обеспечения проектируемых сооружений телефонной связью проектом предусмотрено прокладку кабеля марки ОКЛ-4 (оптический) от точки подключения: существующего кабельного колодца №32/698 (в текущем проекте №1) Муфт-2 PON 32/0/31 согласно с ТУ. Нумерация колодцев на чертежах предусматривается исключительно для использования в текущем проекте.

От точки подключения до кабельного колодца №9 кабель прокладывается в существующей кабельной канализации; от кабельного колодца №9 до ввода в здание - в проектируемой кабельной канализации (в траншее на глубине 0,7 м). В качестве защиты от механических повреждений принята труба полиэтиленовая d=63мм.

В местах поворота кабеля, траншеи выполняют так, чтобы радиус изгиба кабеля был не меньше допустимого. Кабельная канализация укладываются с запасом 1-2 % (змейкой) от длины для исключения возможности возникновения опасных механических напряжений при смещении почвы и температурных деформациях. После присыпки траншеи представители строительной и электромонтажной организаций совместно с представителями эксплуатирующей организации составляют акт на скрытые работы.

Ввод в здание выполняется в ПЭ трубе, места выхода кабелей подлежат загерметизации. В здании кабель прокладывается в гладкостенных трубах из самозатухающего ПВХ-пластиката.

Внутренние сети связи, в том числе установка и подключение распределительных устройств, предусматривается по отдельному проекту.

При монтаже проводок должны быть учтены требования ВСН 600-81 «Инструкция по монтажу сооружений связи, радиовещания и телевидения». Аппаратуру системы связи заземлить согласно ПУЭ РК 2013

3. Техника безопасности и охрана труда

Основные требования по охране труда и технике безопасности в строительстве установлены трудовым законодательством, специальными нормами и правилами,
СН РК 1.03.05-2011 «Охрана труда и техника безопасности в строительстве».

3.1. Потребность в бытовых помещениях.

Расчет потребности во временных зданиях административно-бытового назначения, выполняется по рекомендациям справочного пособия к СНиП РК 1.03-00-2022* «Строительное производство. Организация строительства предприятий, зданий и сооружений».

4. Противопожарная безопасность

Все работники подрядной строительной организации должны быть проинструктированы о соблюдении установленного на предприятии противопожарного режима.

Ведомость рабочих чертежей основного комплекта

Лист	Наименование	Примечание
1	Общие данные	
2	Структурная схема подключения	
3	План прокладки сетей связи. М 1:1000	

Ведомость ссылочных и прилагаемых документов

Обозначение	Наименование	Примечание
	Ссылочные документы	
СН РК 1.02-03-2011	Порядок разработки, согласования, утверждения и	
	состав проектной документации на строительство	
СНиП РК 3.02-10-2010	Устройства систем связи, сигнализации и дис-	
	петчеризации инженерного оборудования жилых	
	и общественных зданий	
ПУЭ	Правила устройства электроустановок	
РД 45.120-2000	Требования и нормы по проектированию линейных	
	сооружений связи	
ВСН 116-93	Инструкция по проектированию линейно-кабельных	
	сооружений связи	
ГОСТ 21.406-88*	Проводные средства связи	
	Прилагаемые документы	
03/2024 - НСС.СО	Спецификация оборудования изделий и материалов	

ОБЩИЕ УКАЗАНИЯ

Проект разработан на основании задания на проектирование, выданного заказчиком, итехнических условий ТУ №18-30/6295 и ТУ № 4-212-17/л, выданных Казактелеком.

Обеспечение проектируемых сооружений телефонной связью предусмотрено от существующего кабельного колодца №32/698 (в текущем проекте №1) Муфт-2 PON 32/0/31 кабелем марки ОКЛ-4. Кабель прокладывается в существующей кабельной канализации на глубине 0,7 м в частично занятом канале.

Внутренние сети связи выполняются отдельным разделом проекта.

Монтажные работы выполнять в соответствии со строительными нормами и правилами РК.

Аппаратуру системы связи заземлить согласно ПУЭ РК 2013.

Справка ГИПа

Технические решения принятые в рабочих чертежах, соответствуют требованиям экологических, санитарно-гигиеничных, противопожарных и других норм, действующих на территории Республики Казахстан и обеспечивают безопасную для жизни и здоровья людей эксплуатацию объекта при соблюдении предусмотренных рабочими чертежами мероприятий.

Главный инженер проекта /Сагындыков Р.Ш/

Взам.инв N

Подпись и дата

Инв N подл.

Изм.	Кол.	Лист	Nдок.	Подпись	Дата
Разработ.		Джундасов Д			10.24
ГИП		Сагындыков Р			10.24

03/2024 - НСС

Корректировка ПСД на строительство 3-х спорт зала в городе Атырау

Наружные сети связи

Стадия	Лист	Листов
РП	1	3

Общие данные

ТОО "ETALON PROJECT GROUP"

Формат А3

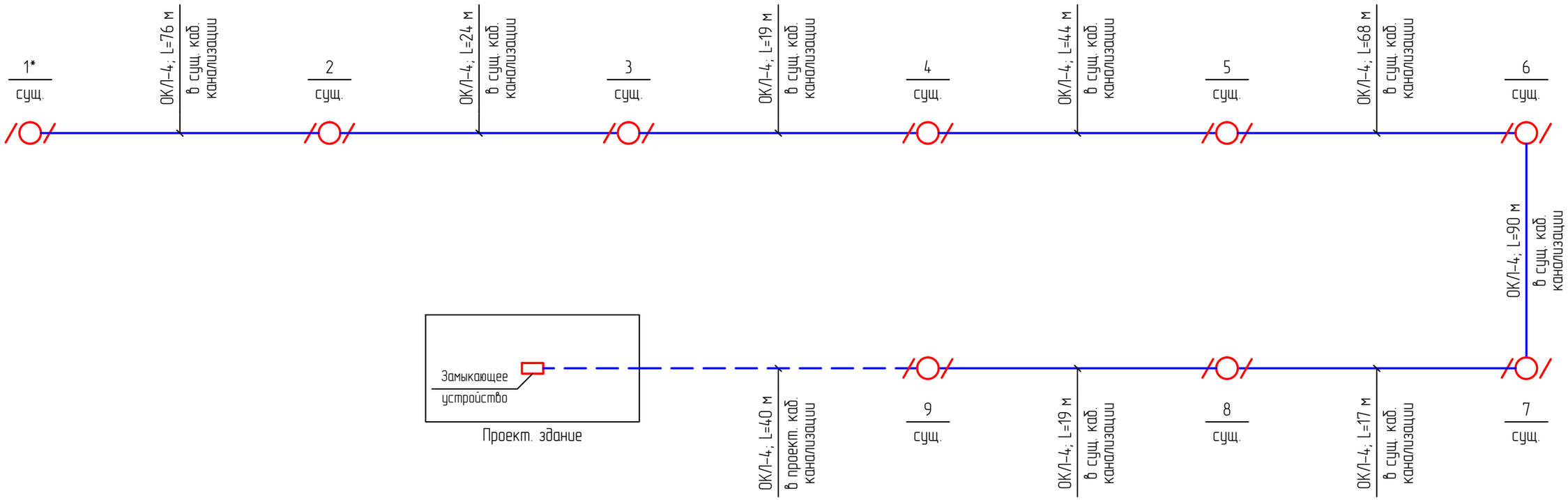

Примечания:
1. Длина кабеля от кабельного колодца №9 дана с учетом прокладки внутри здания.
2. Нумерация оборудования выполнена для использования в текущем проекте.
3. Внутренние сети связи выполняются по отдельному разделу проекта.
* – по ТУ № 4-212-17/л, выданных Казактелеком

Взам.инв N	Подпись и дата	Инв N подл.

Изм.	Кол.	Лист	Nдок.	Подпись	Дата	03/2024 – НСС			
						Корректировка ПСД на строительство 3-х спорт зала в городе Атырау			
Разработ.		Джунбасов Д			10.24	Наружные сети связи	Стадия	Лист	Листов
							РП	2	
ГИП		Сагындыков Р			10.24	Структурная схема подключения	ТОО "ETALON PROJECT GROUP"		

Формат А3

План прокладки сетей связи

Масштаб 1:1000

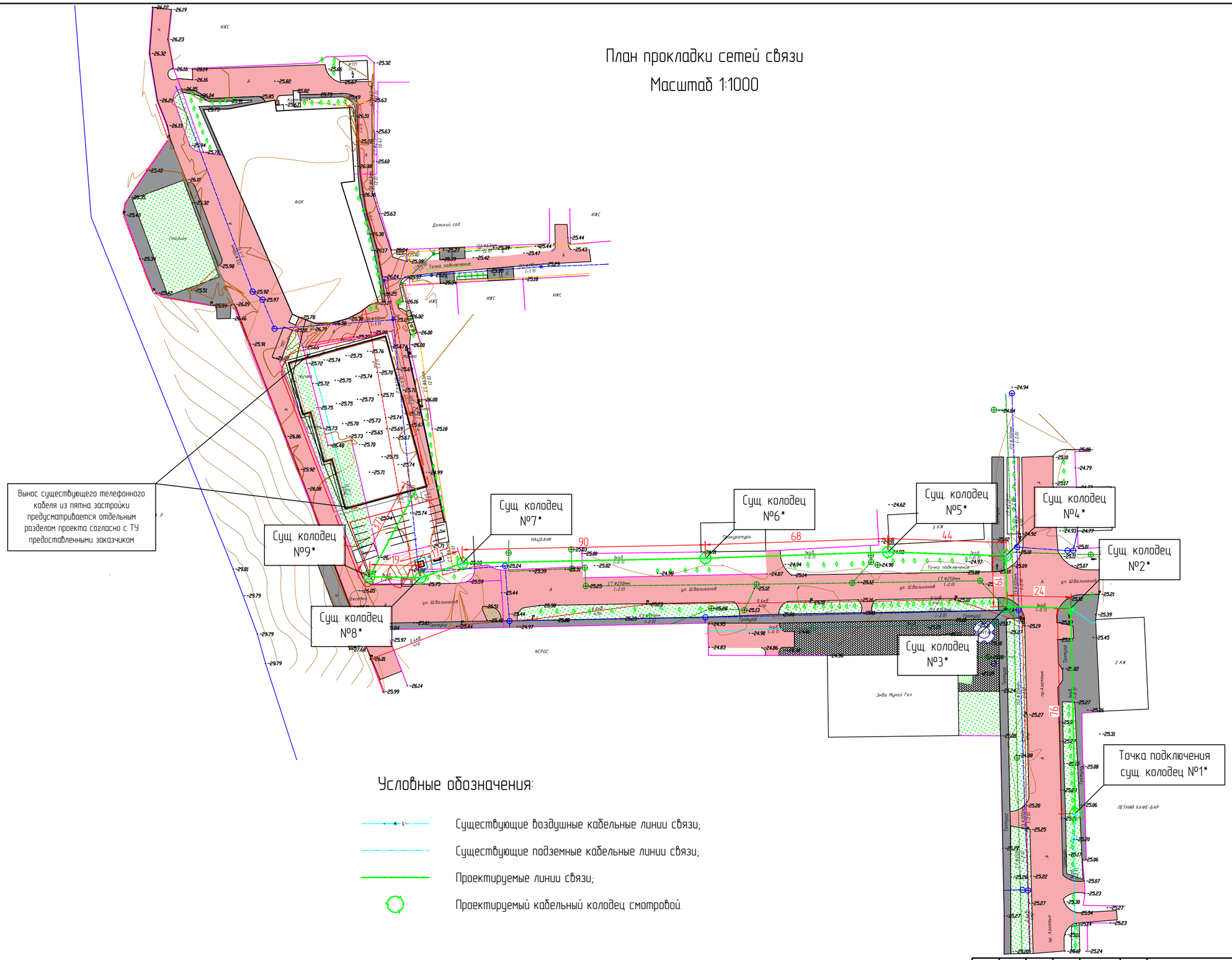

Условные обозначения:

- Существующие воздушные кабельные линии связи;
- Существующие подземные кабельные линии связи;
- Проектируемые линии связи;
- Проектируемый кабельный колодец смотровой.

Примечания:

1. Прокладку кабеля выполнять строго с учетом смежных существующих и проектируемых сетей.
2. Подземный ввод кабеля в здание выполнить в пластмассовой трубе, места выхода кабелей должны быть загерметизированы.
4. Колодцы кабельные показаны условно.

* – нумерация кабельных колодцев выполнена для использования в текущем проекте.

Изм.	Кол.	Лист	Nдок.	Подпись	Дата	03/2024 – НСС
						Корректировка ПСД на строительство 3-х спорт зала в городе Атырау
Разработ.		Джунбасов Д.			10.24	Наружные сети связи — Стадия: РП; Лист: 3; Листов:
ГИП		Сагынбыков Р.			10.24	План прокладки сетей связи М 1:1000 — ТОО "ETALON PROJECT GROUP"

Взам.инв N

Подпись и дата

Инв N подл.

Формат А2

Позиция	Наименование и техническая характеристика	Тип, марка, обозначение документа, опросного листа	Код оборудования, изделия, материала	Завод-изготовитель	Единица измерения	Количество	Масса единицы кг	Примечания
1	2	3	4	5	6	7	8	9
	1. Оборудование							
1.1	Коннектор 3,0 мм	SC/APC SM			шт.	1		
1.2	Сплиттер	GPON-1:4			шт.	1		
1.3	Абонентская оптическая розетка	RS-02			шт.	1		
	2. Кабельно-проводниковая продукция и изделия							
2.1	Оптический кабель	ОКЛ-4			м	440		
	3. Прочие материалы							
3.1	Труба ПЭ SDR11 Ø63	ГОСТ Р 50838-95*			м	40		
3.2	Песок				$м^3$	2,4		

Примечание:
1. Возможно применение аналогичного оборудования при условии, что технические характеристики, габаритные размеры, вес, качество изготовления соответствуют показателям изделия, предусмотренного в проекте.

Взам.инв N

Подпись и дата

Инв N подл.

Изм.	Кол.	Лист	Nдок.	Подпись	Дата
Разработ.		Джунбасов Д			10.24
ГИП		Сагындыков Р			10.24

03/2024 – НСС.СО

Корректировка ПСД на строительство 3-х спорт зала в городе Атырау

Наружные сети связи

Стадия	Лист	Листов
РП	1	1

Спецификация оборудования изделий и материалов

ТОО "ETALON PROJECT GROUP"

Формат А3