ТОО «ETALON PROJECT GROUP» ГСЛ №001924

Корректировка ПСД на строительство 3-х спорт зала в городе Атырау.

Том 2. Книга 2. АС Архитектурно-строительные решения

г. Атырау-2024 г.

ТОО «ETALON PROJECT GROUP» ГСЛ №001924

Корректировка ПСД на строительство 3-х спорт зала в городе Атырау.

Том 2. Книга 1. ГП Генеральный план

Директор Сагындыков Р.Ш

ГИП Сагындыков Р.Ш

г. Атырау-2024 г.

Лист	Наименование	Примечание
1	Ведомость рабочих чертежей	
2	Общие данные	
3	Фасад по осям 1-4;	
4	Фасад по осям 4-1;	
5	Фасад по осям А-Г;"Г-А"	
6	Маркировочный план 1-го этажа	
6а	Фрагмент 1;Фрагмент 2;	
7	Маркировочный план 2-го этажа	
8	Разрез 1-1;	
9	Разрез 2-2;	
10	Разрез 3-3;	
11	Спецификация элементов оконных и дверных проемов	
12	Кладочный план 1-го этажа	
13	Кладочный план 2-го этажа	
14	План перемычек 1-го этажа	
15	План перемычек 2-го этажа;Ведомость перемычек,Спецификация;	
16	Каркас для установки фальш витража и парапета в осях 2 и 3;	
17	План кровли	
18	Схема раскладки стеновых панелей по оси "А";	
19	Схема раскладки стеновых панелей по оси "И";	
20	Схема раскладки стеновых панелей по оси "1";	
21	Схема раскладки стеновых панелей по оси "4";	
22	Схема раскладки кровельных панелей;	
23	Спецификация стеновых и кровельных панелей;	
24	Узлы 1;2;	
25	Узлы 3;Угловой стык.Соединение стеновых панелей. Крепление оконных и дверных блоков	
26	Ведомость деталей(эскизы).Спецификация элементов.	
27	Ведомость отделки помещений 1-го этажа	
28	Ведомость отделки помещений 2-го этажа	
29	Экспликация полов	
30	Конструкция деревянного пола.Спецификация.	
31	Крыльцо-1	
32	Крыльцо-2	
33	Крыльцо-3	
34	Крыльцо-4	

Ведомость основных комплектов рабочих чертежей

Обозначение	Наименование	Примечание
03/2024-ОПЗ	Пояснительная записка	
03/2024-ГП	Генеральный план	
03/2024-АС	Архитектурно-строительное решение	
03/2024-КЖ	Конструкции железобетонные	
03/2024-КМ	Конструкции металлические	
03/2024-ТХ	Технологические решения	
03/2024-ОВ	Отопление и вентиляция	
03/2024-ВК	Водопровод и канализация	
03/2024-ЭС, ЭМ, ЭО	Электротехнические решения	
03/2024-СС	Система связи	
03/2024-ПС	Пожарная сигнализация	
03/2024-НВК	Наружные сети водоснабжения и канализации	
03/2024-ТС	Теплоснабжение	
03/2024-ПОС	Проект организации строительства	
03/2024-СВ	Система видеонаблюдения	
03/2024-СД	Сметная документация	

Проект выполнен с соблюдением действующих норм и правил, соответствует нормам и правилам взрыва и пожаробезопасности и обеспечивает безопасную эксплуатацию запроектированных объектов.

Главный инженер проекта. Сагындыков Р.

Согласовано

Взам. инв. №

Подп. и дата

Инв. № подл.

Изм.	Кол.уч.	Лист	№док.	Подп.	Дата	№03/2024-АС			
						Корректировка ПСД на строительство 3 спорт зала в г.Атырау			
Выполнила		Горбунова Г				Спортзал	Стадия	Лист	Листов
							РП	1	34
						Ведомость рабочих чертежей	ТОО"ETALON PROJECT Group"		

Спортивный зал

Здание имеет прямоугольную форму в плане с размерами в осях 57,0м х 36,0м. Здания двухэтажное, состоит из трех залов. 1-зал – с размерами в осях 36,0м х 19,0м. 2-зал – с размерами в осях 33,0м х 19,0м. 3-зал – с размерами в осях 30,0м х 19,0м. Высота 6,0 м от уровня пола 1-го этажа до низа несущей конструкции кровли.

Категория здания по взрывопожарной и пожарной опасности – Д.
Класс ответственности здания – II
Степень огнестойкости – III
Класс по функциональной пожарной опасности - Ф3.6

Здание каркасного типа с несущими металлическими колоннами и металлическими балками.
Колонны из квадратных труб по ГОСТ 8639-82.
Балки из двутавров по ГОСТ 8239-97 и из швеллеров по ГОСТ 8240-97.
Фундаменты под колонн – монолитные железобетонные столбчатого типа из бетона кл. ~~B25~~ С20/25
Под стенами из сэндвич панелей предусмотрен железобетонный цоколь размером 300х600 мм., из бетона кл. ~~B25~~ С20/25
Под перегородками предусмотрен фундамент 300х300 мм., из бетона кл. ~~B20~~ С16/20
Колонны соединены с фундаментами с помощью анкерных болтов.
Прогоны из швеллеров по ГОСТ 8240-97 и из квадратной трубы по ГОСТ 8639-82.
Связи из прямоугольного профиля по ГОСТ ~~24045-2003~~ ГОСТ 30245-2003
Каркас для установки фальшь витража из квадратной трубы по ГОСТ 8639-82, из прямоугольного профиля по ГОСТ ~~24045-2003~~ 30245-2003 и из уголков по ГОСТ 8509-93.
Стойки и прогони для установки окон и дверей из квадратной трубы по ГОСТ 8639-82.
Несущая конструкция кровли – металлическая ферма
Кровля односкатная из кровельных сэндвич панелей заводской готовности с заполнением минераловатными плитами на базальтовой основе толщиной 150 мм.
Стены выполнены из стеновых сэндвич панелей заводской готовности с заполнением минераловатными плитами на базальтовой основе толщиной 120 мм.
Сэндвич панели изнутри помещения имеют полимерную окраску заводского изготовления.
Стена между залом и бытовыми помещениями – из ракушеблока толщиной 390 мм по ГОСТ 4001-~~84~~ 2013.
Перегородки – кирпичные толщиной 120 мм по ГОСТ 530-~~2002~~ 2012
Перекрытие – многопустотные плиты по ГОСТ 9561-91 и монолитные железобетонные.
Плиты перекрытий укладывать по выровненную слою цементного раствора марки 200.
Швы между плитами очистить от строительного мусора и тщательно заполнить на всю высоту цементно-песчаным раствором марки 200. Отверстия в плитах просверлить по месту только в пределах пустот, не нарушая несущих ребер, после окончания работ отверстия заделать раствором марки 100 или бетоном ~~B10~~ С12/15
Кладку стен вышележащего этажа разрешается возводить после монтажа перекрытий.
Для анкеровки плит перекрытий применяется два вида анкерные стежны -А1 и А2. Анкерные стержни А1 выпускается вертикально из несущей стены и привариваются к монтажным петля плит перекрытий. Анкерными стержнями А2 связываются между собой монтажные петли плит перекрытий. Анкерные связи сваривать при плотном зацеплении за монтажные петли при длине шва не менее 100 мм с последующей заделкой всех металлических элементов цементным раствором марки 100 толщиной 30 мм.

Перемычки – сборные железобетонные по серии 1.038.1-1.
Окна – металлопластиковые по ГОСТ 30674-99.
Подоконные доски – металлопластиковые.
Витражи -металлопластиковые индивидуального изготовления.
Двери – наружные: металлопластиковые по ГОСТ 30970-~~2002~~ 2014 и металлические индивидуального изготовления.
внутренние – деревянные по ГОСТ ~~6629-88*~~ 475-2016.
Внутренняя отделка потолка – подвесной потолок "Армстронг", затирка ветонитом, покраска водоэмульсионными составами.
Внутренняя отделка стены – Обшивка стен зала стеновым протектором Ролл-мат. высотой 4,0 м., отделка керамической плиткой, окраска водоэмульсионными составами по цементно-песчаной штукатурке.
Наружная отделка стены – сэндвич панели и витражи .
Цоколь – облицовка декоративными плитками.
Полы – дощатый, керамическая плитка 10 мм по цементно-песчаной стяжке, линолеум.
Основания под полы – слой щебня мелкой фракции с пропиткой битумом до полного насыщения толщиной 100мм.
Вокруг здания выполнена бетонная отмостка по щебеночному основанию, шириной 1000 мм.

Объемно-планировочные показатели:
Площадь застройки – 1980,2 м2
~~Полезная площадь – 2138,27 м2~~
Строительный объем – 14350,0 м3
Общая площадь здания - 2130,22 м2

Привязан №03/2024-АС
Привязала Горбунова Г.
Инв. №

Изм.	Кол.	Лист	N док.	Подпись	Дата
Разработал		Хасанов			
ГИП		Хасанов			
Проверил		Кубаев			

12-17-3-1-АС

Разработка проектно- сметной документации на строительство 3 спортивных зала в г Атырау

Архитектурно-строительные решения	Стадия	Лист	Листы
	РП	2~~9~~	
Общие данные ~~(продолжение)~~	ТОО "ШЫНДАУ" Атырау -2017		

Копировал Формат

Рецензент
Инв. № замены
Подпись и дата
Инв. № начала

22.09.2017 14:25:06

Фасад по осям 1-4. М.1:200

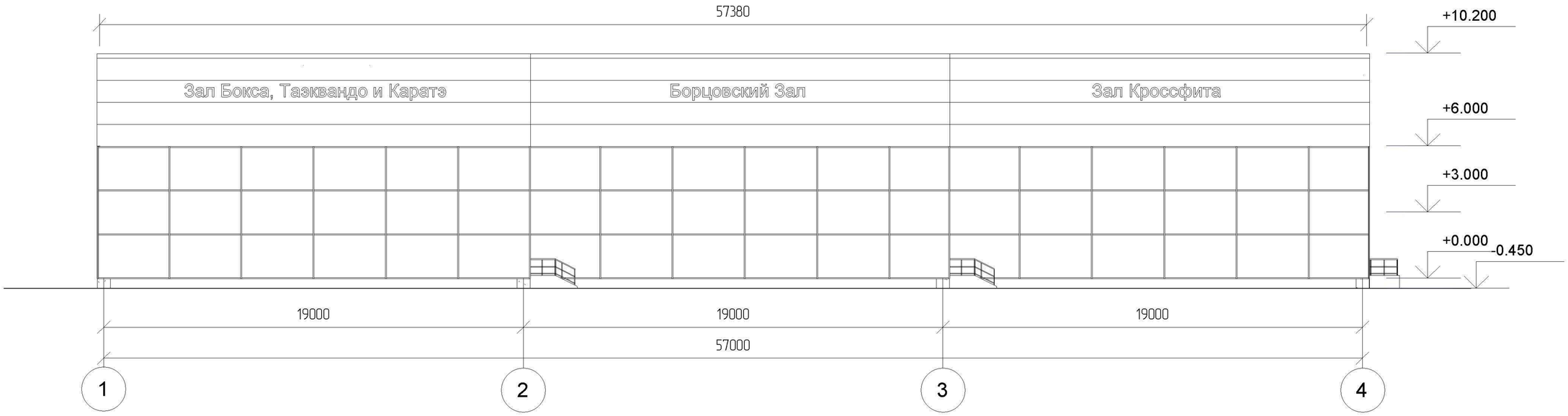

Фасад по осям 4-1. М.1:200

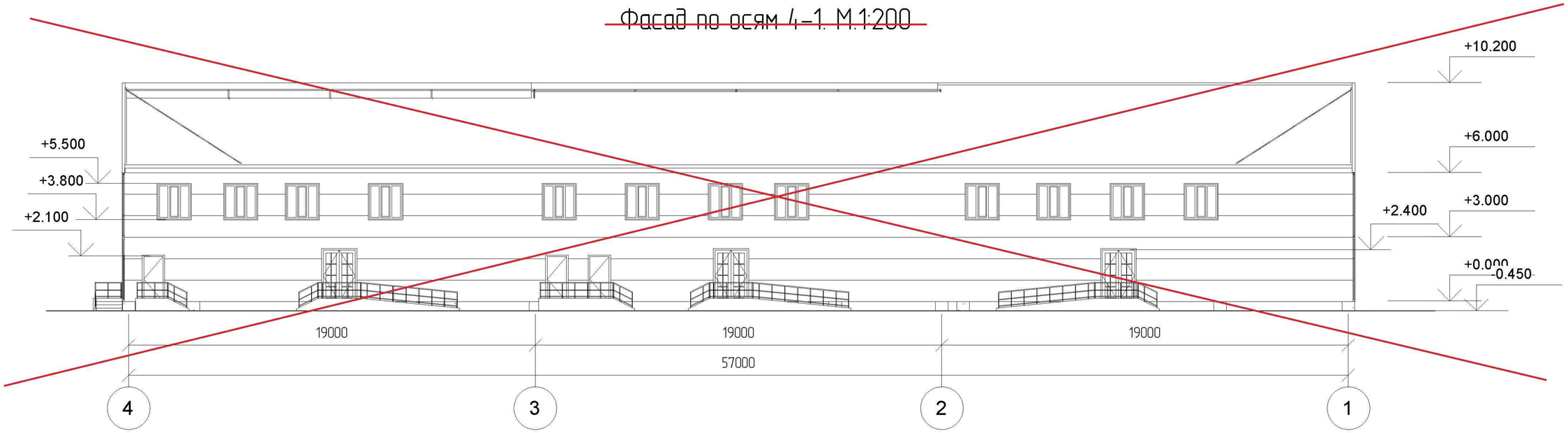

Рецензент

Инв. № подл.

Подпись и дата

Инв. № дубл.

Привязан	№03/2024		
Привязал	Горбунова Г.		
Инв. №			

Изм.	Кол.	Лист	N док.	Подпись	Дата
Разработал		Хасанов			
ГИП		Хасанов			
Проверил		Кубаев			

12-17-3-1-АС

Разработка проектно- сметной документации на строительство 3 спортивных зала в г Атырау

Архитектурно-строительные решения	Стадия	Лист	Листы
	РП	~~8~~ 3	

Фасад по осям 1-4, 4-1

ТОО "ШЫНДАУ"
Атырау -2017

Копировал

Формат

22.09.2017 14:25:16

Фасад по осям "4-1";

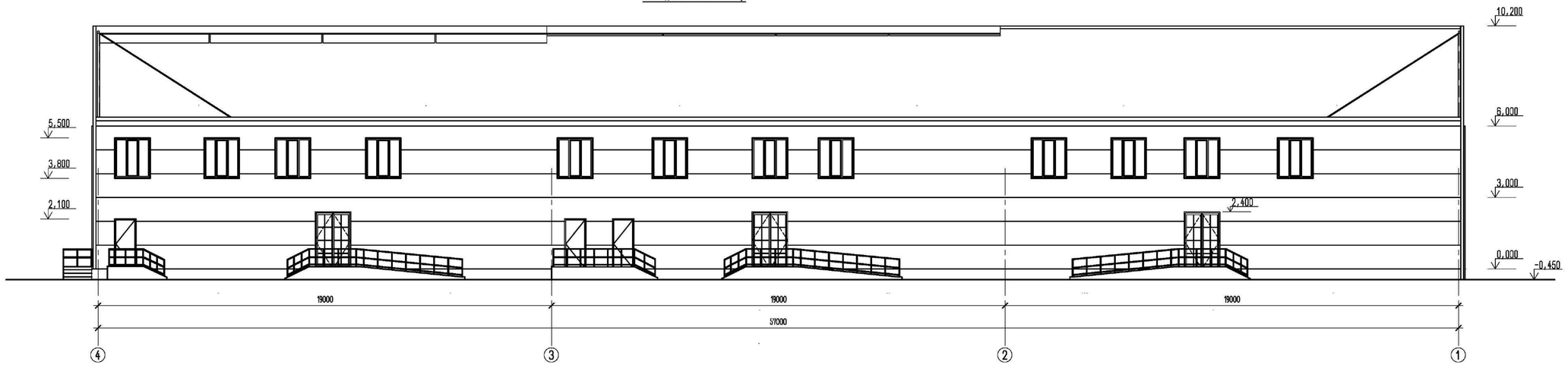

Согласовано

Взам. инв. №

Подп. и дата

Инв. № подл.

							№03/2024-АС	
							Корректировка ПСД на строительство 3 спорт зала в г.Атырау	
Изм.	Колуч.	Лист	№док.	Подп.	Дата			
Выполнила		Горбунова Г				Спортзал	Стадия	Лист	Листов
							РП	4	
						Фасад по осям "4-1";	ТОО"ETALON PROJECT Group"	

Фасад по осям А-И. М.1:200

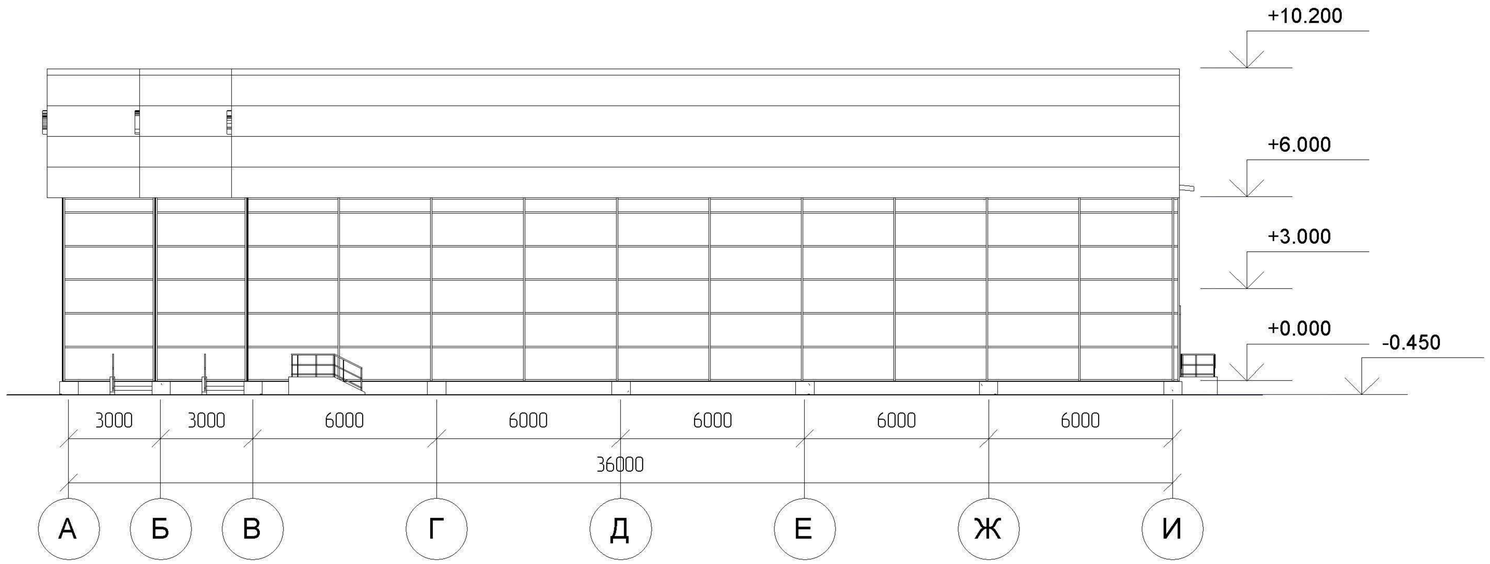

Фасад по осям И-А. М.1:200

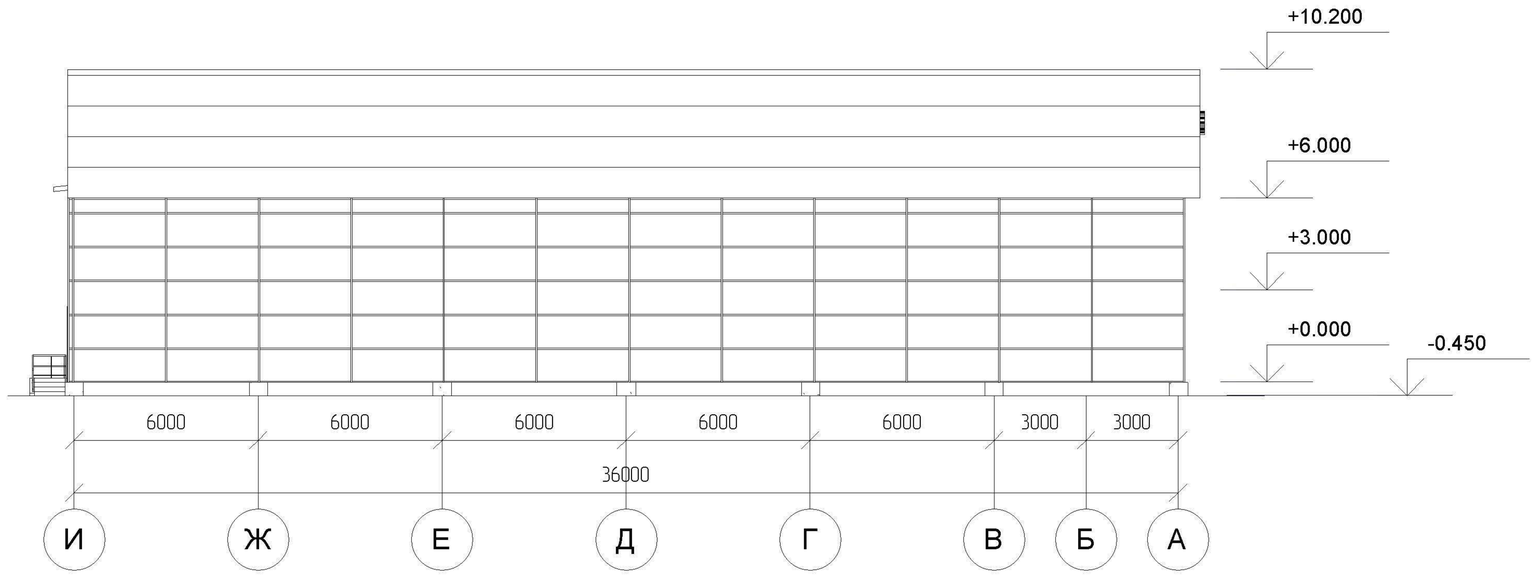

Изм.	Кол.	Лист	N док.	Подпись	Дата
Разработал		Хасанов			
ГИП		Хасанов			
Проверил		Кубаев			

12-17-3-1-АС

Разработка проектно- сметной документации на строительство 3 спортивных зала в г Атырау

Архитектурно-строительные решения	Стадия	Лист	Листы
	РП	5	

Фасад по осям А-Г, Г-А

ТОО "ШЫНДАУ" Атырау -2017

Привязан №03/2024

Привязал Горбунова Г.

Инв. №

Рецензент

Инв. № подл.

Подпись и дата

Инв. № дубл.

22.09.2017 14:25:18

Копировал

Формат

Маркировочный план 1-го этажа

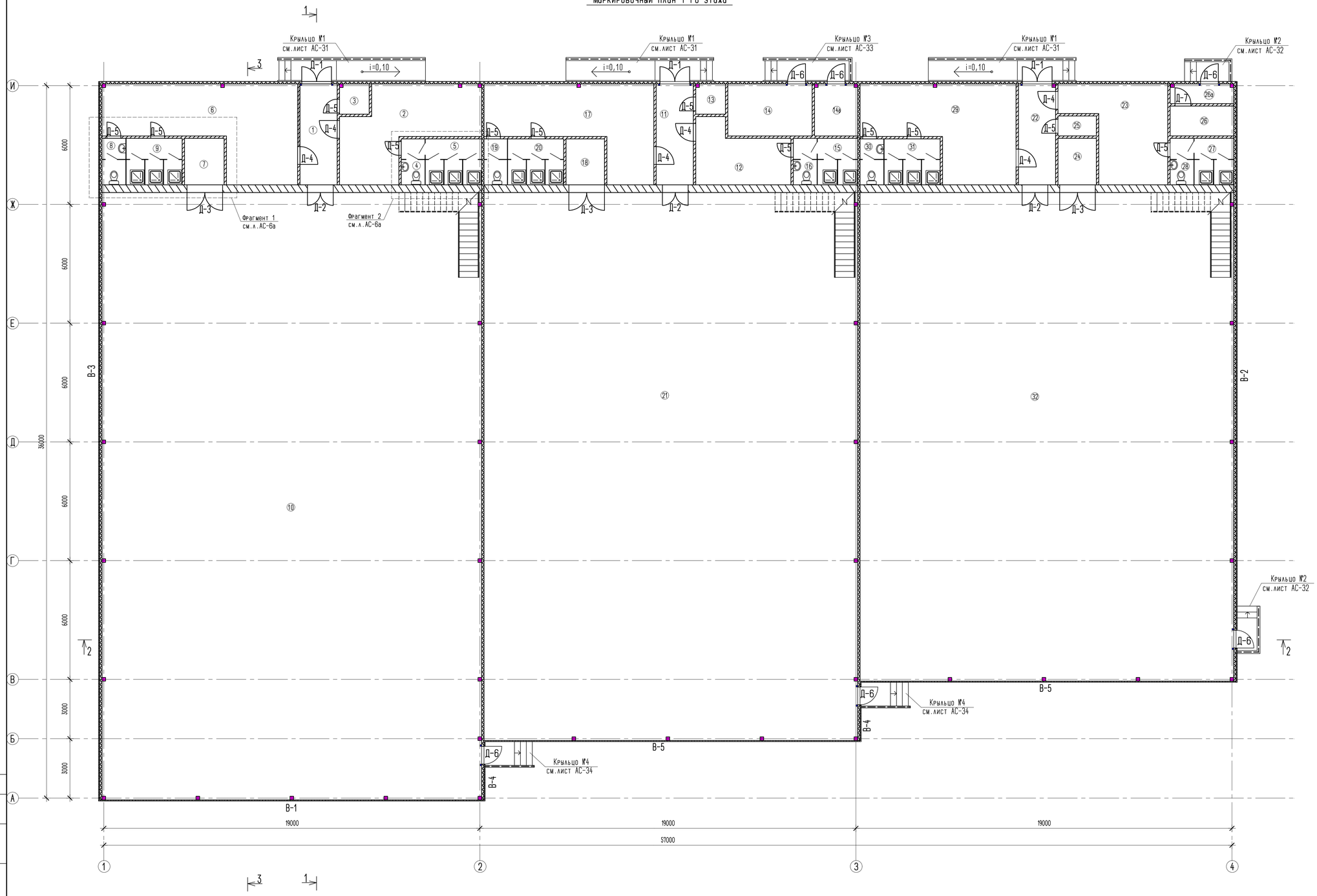

Экспликация помещений 1-го этажа

Номер помещ	Наименование	Площадь м2	Категория помещения
1	Коридор	9,57	
2	Раздевальная(Ж)	23,66	
3	Кладовая уборочного инвентаря	2,26	
4	Сан.узел	2,82	
5	Душевая	6,60	
6	Разведавальная(М)	34,81	
7	Инвентарная для хранения переносного оборудования	4,69	
8	Сан.узел	2,86	
9	Душевая	6,64	
10	Зал Бокса,Таэквандо и Каратэ	588,02	
11	Коридор	9,57	
12	Раздевальная(Ж)	12,94	
13	Кладовая уборочного инвентаря	2,27	
14	Венткамера	11,20	
14а	Тепловой узел	5,66	
15	Душевая	4,77	
16	Сан.узел	2,86	
17	Разведавальная(М)	28,57	
18	Инвентарная для хранения переносного оборудования	4,51	
19	Сан.узел	2,78	
20	Душевая	6,56	
21	Борцовский зал	522,47	
22	Коридор	9,54	
23	Раздевальная(Ж)	20,87	
24	Инвентарная для хранения переносного оборудования	4,56	
25	Кладовая уборочного инвентаря	1,96	
26	Электрощитовая	4,85	
26а	Коридор	3,13	
27	Душевая	4,69	
28	Сан.узел	2,86	
29	Разведавальная(М)	29,99	
30	Сан.узел	2,83	
31	Душевая	6,57	
32	Зал Кроссфита	465,86	
	Итого:	1853,8	

Согласовано

Взам. инв. №

Подп. и дата

Инв. № подл.

Изм.	Кол.уч.	Лист	№док.	Подп.	Дата	№03/2024-АС		
						Корректировка ПСД на строительство 3 спорт зала в г.Атырау		
Выполнила		Горбунова Г				Спортзал	Стадия: РП	Лист: 6	Листов:
						Маркировочный план 1-го этажа	ТОО"ETALON PROJECT Group"	

~~План помещении 1-го этажа. М.1:100~~

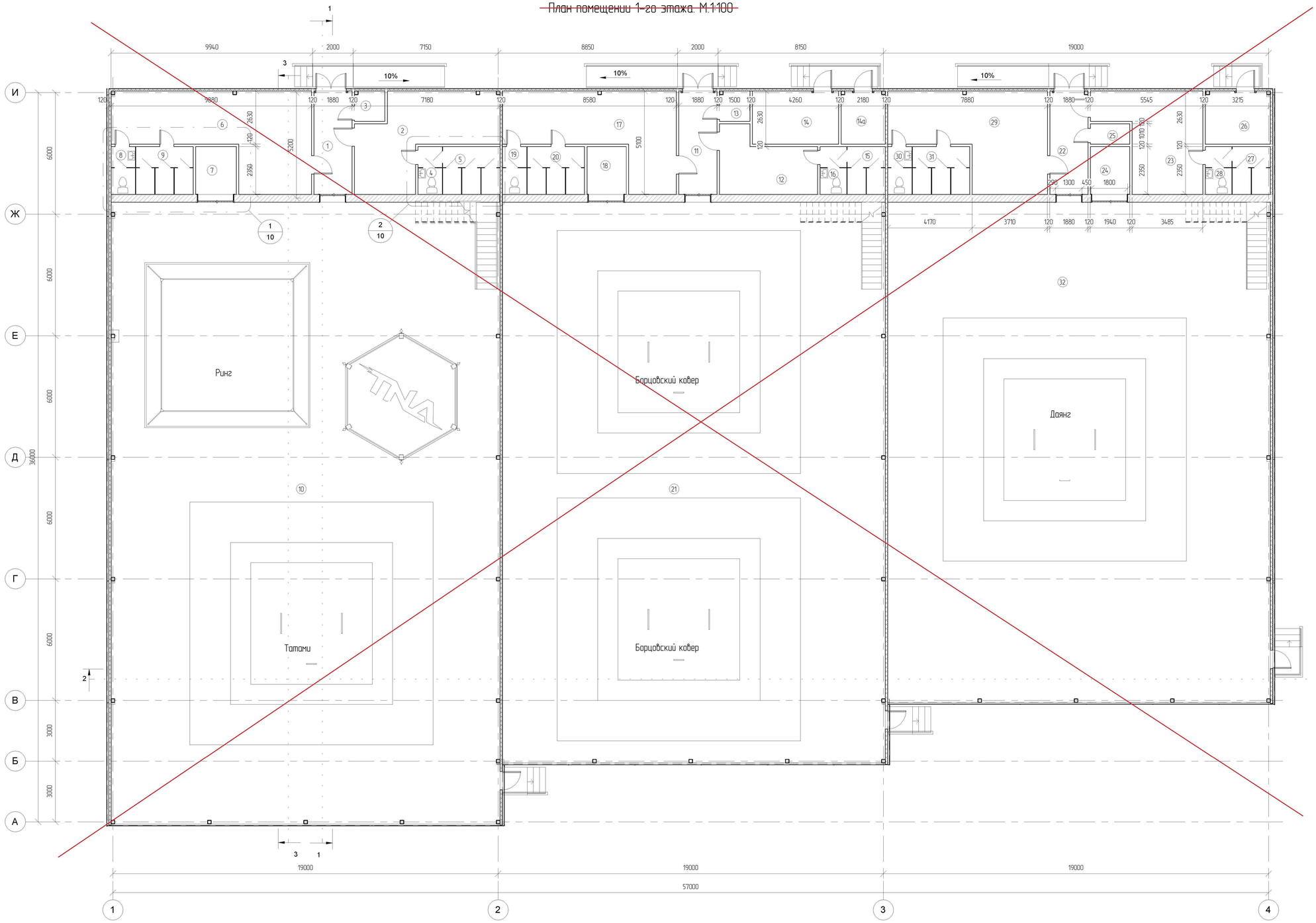

Экспликация помещений 1-го этажа

№	Наименование	Площадь, м²	Категория
1	Коридор	9.59	Д
2	Раздевальная (Ж)	23.89	Д
3	Кладовая уборочного инвентаря	2.25	Д
4	Сан узел	2.82	Д
5	Душевая	6.60	Д
6	Раздевальная (М)	34.85	Д
7	Инвентарная для хранения переносного оборудования	4.70	Д
8	Сан узел	2.82	Д
9	Душевая	6.60	Д
10	Зал Брасса, Тэквандо и Каратэ	590.53	Д
11	Коридор	9.59	Д
12	Раздевальная (Ж)	13.08	Д
13	Кладовая уборочного инвентаря	2.25	Д
14	Венткамера	11.20	Д
14а	Тепловой узел	5.73	Д
15	Душевая	4.39	Д
16	Сан узел	3.09	Д
17	Раздевальная (М)	28.37	Д
18	Инвентарная для хранения переносного оборудования	4.56	Д
19	Сан узел	2.82	Д
20	Душевая	6.60	Д
21	Борцовский зал	524.65	Д
22	Коридор	9.59	Д
23	Раздевальная (Ж)	20.86	Д
24	Инвентарная для хранения переносного оборудования	4.56	Д
25	Кладовая уборочного инвентаря	1.96	Д
26	Электрощитовая	8.46	Д
27	Душевая	4.39	Д
28	Сан узел	3.09	Д
29	Раздевальная (М)	29.89	Д
30	Сан узел	2.82	Д
31	Душевая	6.60	Д
32	Зал Кроссфита	468.02	Д
Итого		1861.02	

Фрагмент 1. М.1:50

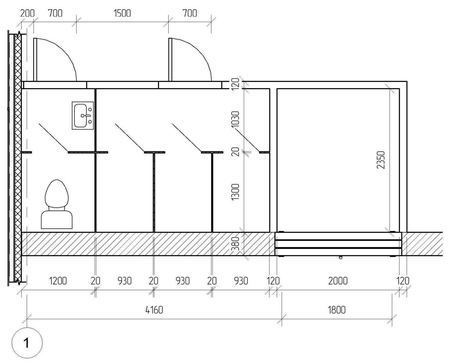

Фрагмент 2. М.1:50

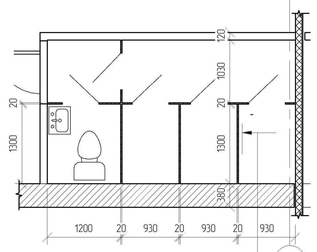

Привязан N903/2024

Привязал Горбунова Г.

Инв. №

Изм.	Кол.	Лист	N док.	Подпись	Дата	12-17-3-1-АС			
						Разработка проектно- сметной документации на строительство 3 спортивных зала в г Атырау			
Разработал		Хасанов				Архитектурно-строительные решения	Стадия	Лист	Листы
ГИП		Хасанов					РП	18, 6а	
Проверил		Кубаев				Фрагмент 1;Фрагмент 2; ~~План помещении 1-го этажа~~	ТОО "ШЫНДАУ" Атырау -2017		

Копировал

Формат

Рецензент

Инв. № подл.

Подпись и дата

Инв. № дубл.

Взам. инв. №

22.09.2017 14:25:22

Маркировочный план 2-го этажа

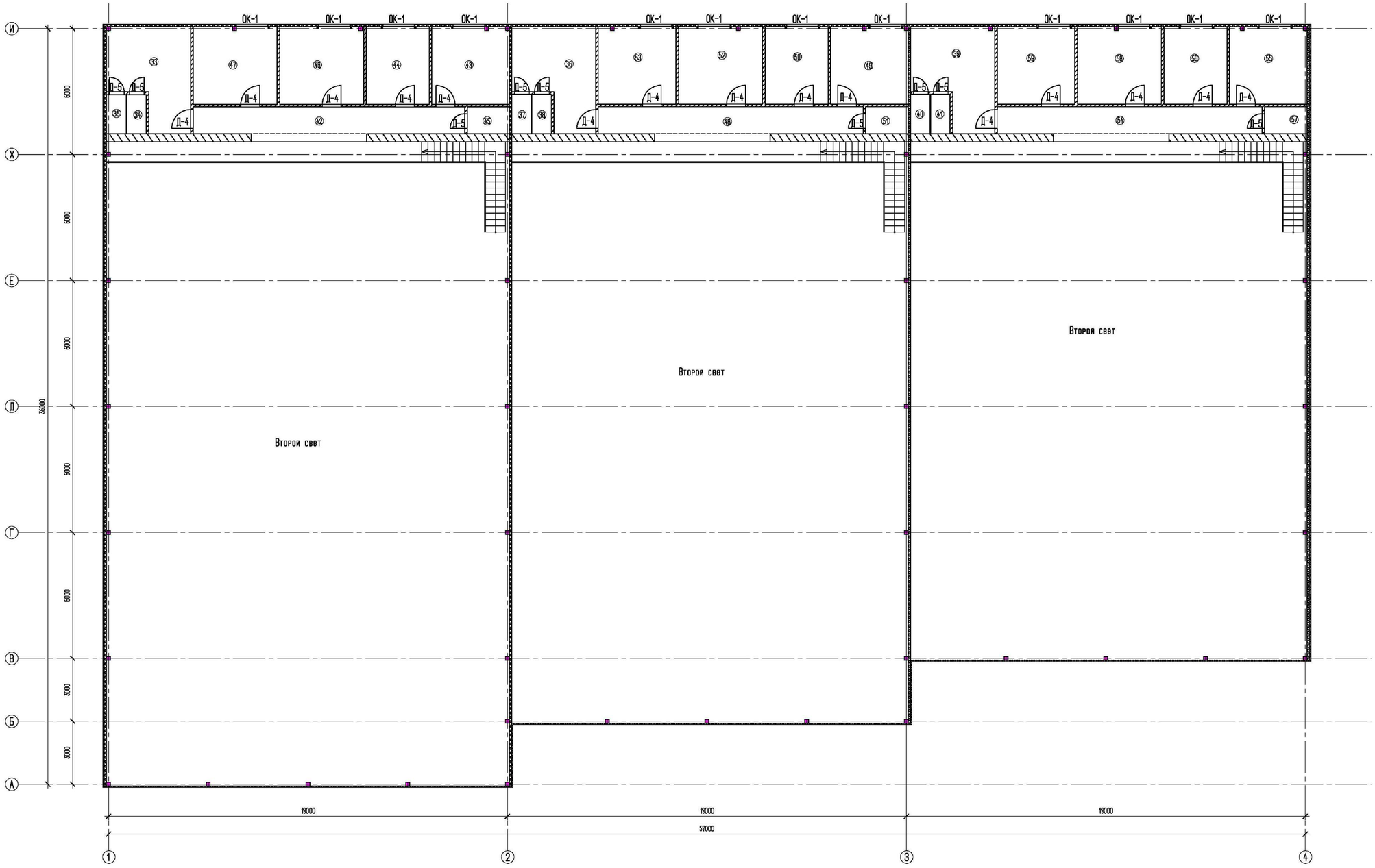

Экспликация помещений 2-го этажа

Номер помещ	Наименование	Площадь м2	Категория помещения
33	Раздевальная	16,39	
34	Сан.узел	1,74	
35	Душевая	1,74	
36	Раздевальная	16,41	
37	Сан.узел	1,74	
38	Душевая	1,74	
39	Раздевальная	16,39	
40	Сан.узел	1,74	
41	Душевая	1,74	
42	Коридор	16,65	
43	Медицинская комната	13,60	
44	Буфет	11,10	
45	Сан.узел	2,55	
46	Тренерская	14,76	
47	Тренерская	14,77	
48	Коридор	16,23	
49	Медицинская комната	13,58	
50	Буфет	11,10	
51	Сан.узел	2,61	
52	Тренерская	14,71	
53	Тренерская	13,61	
54	Коридор	16,23	
55	Медицинская комната	13,24	
56	Буфет	11,10	
57	Сан.узел	2,61	
58	Тренерская	14,73	
59	Тренерская	13,63	
	Итого:	276,42	

Согласовано

Взам. инв. №

Подп. и дата

Инв. № подл.

Изм.	Колуч.	Лист	№док.	Подп.	Дата	№03/2024-АС		
						Корректировка ПСД на строительство 3 спорт зала в г.Атырау		
Выполнила	Горбунова Г					Спортзал	Стадия: РП	Лист: 7	Листов:
						Маркировочный план 2-го этажа	ТОО"ETALON PROJECT Group"	

Разрез 1-1. М. 1:100

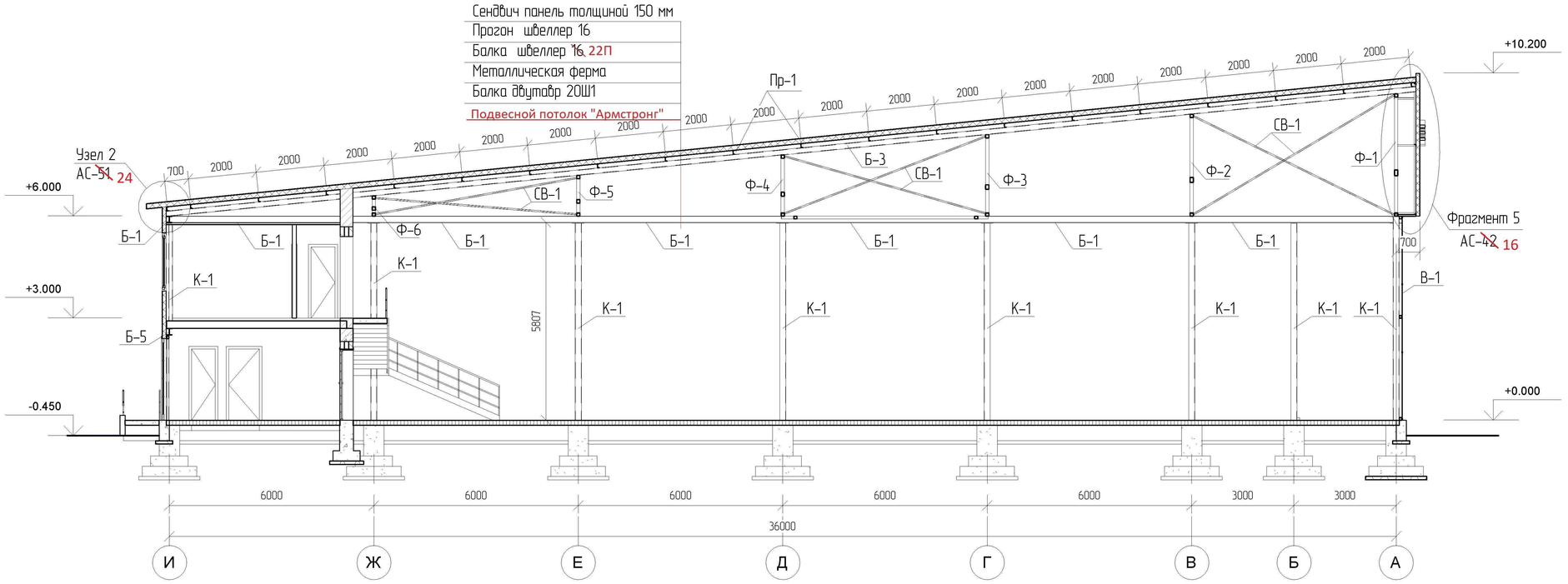

Спецификация стен

Поз.	Обозначение	Наименование	Кол.	Объем м3	Площадь м2
	Перегородка	Кирпичные толщ. 120 мм.		0.85 м^3	7.10
1	Наружная стена	Сендвич панель толщ. 120 мм		222.45 м^3	1865.58
2	Внутренняя стена	Ракушеблок толщ. 390 мм.		124.39 м^3	328.42
3	Перегородка	Кирпичные толщ. 120 мм.		~~59.86~~ ~~59.02~~ м^3	~~498.79~~ ~~491.79~~
4	Перегородки сан узла	ПВХ панели		2.37 м^3	118.61
				~~409.07~~ 409,92 м^3	~~2811.50~~ 2818,50

Привязан №03/2024

Привязал Горбунова Г.

Инв. №

Изм.	Кол.	Лист	N док.	Подпись	Дата
Разработал		Хасанов			
ГИП		Хасанов			
Проверил		Кубаев			

12-17-3-1-АС

Разработка проектно- сметной документации на строительства 3 спортивных зала в г Атырау

Архитектурно-строительные решения

Стадия	Лист	Листы
РП	~~12~~ 8	

Разрез 1-1

ТОО "ШЫНДАУ" Атырау -2017

Копировал

Формат

Рецензент

Инв. № подл.

Подпись и дата

Инв. № дубл.

22.09.2017 14:25:32

Разрез 2-2. М. 1:100

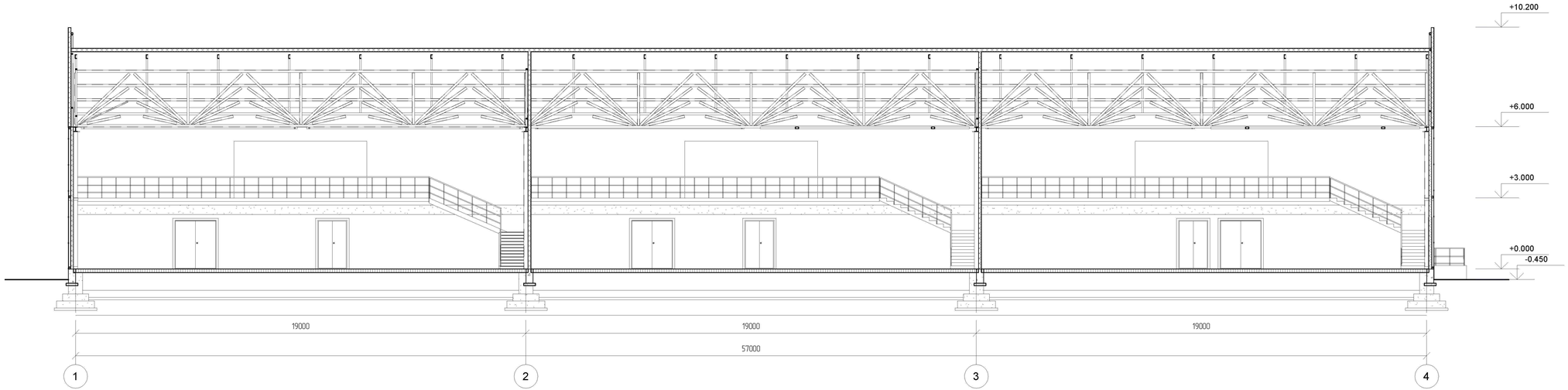

Изм.	Кол.	Лист	N док.	Подпись	Дата
Разработал		Хасанов			
ГИП		Хасанов			
Проверил		Кубаев			

12-17-3-1-АС

Разработка проектно- сметной документации на строительство 3 спортивных зала в г Атырау

Архитектурно-строительные решения

Стадия	Лист	Листы
РП	~~13~~ 9	

Разрез 2-2

ТОО "ШЫНДАУ"
Атырау -2017

Копировал

Формат

Привязан №03/2024

Привязал Горбунова Г.

Инв. №

Инв. № подл.

Подпись и дата

Инв. № замены

Рецензент

22.09.2017 14:25:35

Разрез 3-3. М. 1:100

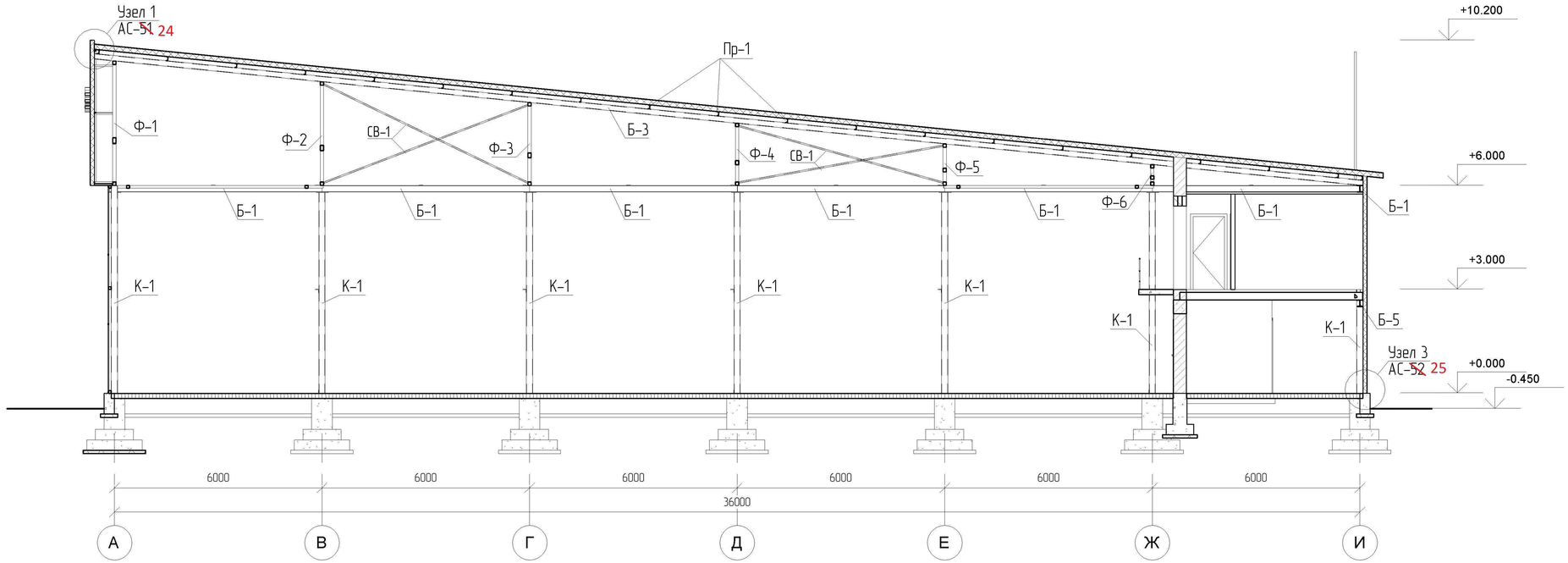

Спецификация витражей

Поз.	Обозначение	Наименование	Кол-во	Масса ед. кг.	Прим.
В-1	Витраж В-1	В-1. 19420х6000(h)	3		
В-2	Витраж В-2	В-2. 30420х6000(h)	1		
В-3	Витраж В-3	В-3. 36420х6000(h)	1		
В-4	Витраж В-4	В-4. 3000х6000(h)	2		

Привязан №03/2024

Привязал Горбунова Г.

Инв. №

Изм.	Кол.	Лист	N док.	Подпись	Дата

12-17-3-1-АС

Разработка проектно- сметной документации на строительство 3 спортивных зала в г Атырау

Разработал	Хасанов	
ГИП	Хасанов	
Проверил	Кубаев	

Архитектурно-строительные решения

Стадия	Лист	Листы
РП	~~14~~ 10	

Разрез 3-3

ТОО "ШЫНДАУ"
Атырау -2017

Копировал

Формат

Рецензент

Инв. № замены

Подпись и дата

Инв. № начала

22.09.2017 14:25:38

Спецификация элементов оконных и дверных проемов.

Поз. Марка	Обозначение	Наименование	Кол-во по фасадам					Масса ед,кг	Примечание
			"1-4"	"4-1"	"А-И"	"И-А"	Всего		
		Оконный блок							
ОК-1	ГОСТ 30674-99	ОП В2 1700-1500 (4М1-16Аг-К4)		12			12		В комплекте маскитная сетка
ПД-1	ГОСТ 30673-2013	ПВХ 1590х40х40(h)		12			12		
		Витражи							
В-1	ГОСТ 30674-99	ОП В2 6000-19420 (4М1-16Аг-К4)	1				1		
В-2	ГОСТ 30674-99	ОП В2 6000-30300 (4М1-16Аг-К4)			1		1		
В-3	ГОСТ 30674-99	ОП В2 6000-36300 (4М1-16Аг-К4)				1	1		
В-4	ГОСТ 30674-99	ОП В2 6000-3000 (4М1-16Аг-К4)							
В-5	ГОСТ 30674-99	ОП В2 6000-19000 (4М1-16Аг-К4)							
		Дверной блок							
Д-1	ГОСТ 30970-2014	ДПН О Бпр Дп 2400Х1500		3			3		
Д-6	ГОСТ 31173-2003	ДСН Н 2100Х900		3		3	6		

Примечание:

1. Окна,витражи и двери из металлопластика заказывать после обмеров для уточнения размеров.
2. Примыкание оконных блоков к стеновым проемам выполнять в соответствии с требованиями по ГОСТ 30971-2012 "Швы монтажные узлов примыкания оконных блоков к стеновым проемам".
3. На всех оконных блоках установить замки-блокираторы.

Спецификация заполнения дверных проемов

Поз. Марка	Обозначение	Наименование	Кол-во по этажам			Масса, ед,кг.	Примечание
			1-эт.	2-эт	Всего		
		Двери внутренние					
Д-2	ГОСТ 475-2016	ДВ 2 21х13 Г ПрБ Мд1	3		3		
Д-3	ГОСТ 475-2016	ДВ 2 21х18 Г ПрБ Мд1	3		3		
Д-4	ГОСТ 475-2016	ДМ 1 21х9 Г ПрБ Мд1	6	15	21		
Д-5	ГОСТ 475-2016	ДС 1Р 21х7 Г ПрБ Мд1	12	9	21		
Д-7	ГОСТ 31173-2003	ДСН Н 2100Х800	1		1		

Согласовано

Взам. инв. №

Подп. и дата

Инв. № подл.

Изм.	Кол.уч.	Лист	№док.	Подп.	Дата	№03/2024-АС		
						Корректировка ПСД на строительство 3 спорт зала в г.Атырау		
Выполнила		Горбунова Г				Спортзал	Стадия	Лист	Листов
							РП	11	
						Спецификация оконных и дверных проемов	ТОО "ETALON PROJECT Group"	

Кладочный план 1-го этажа

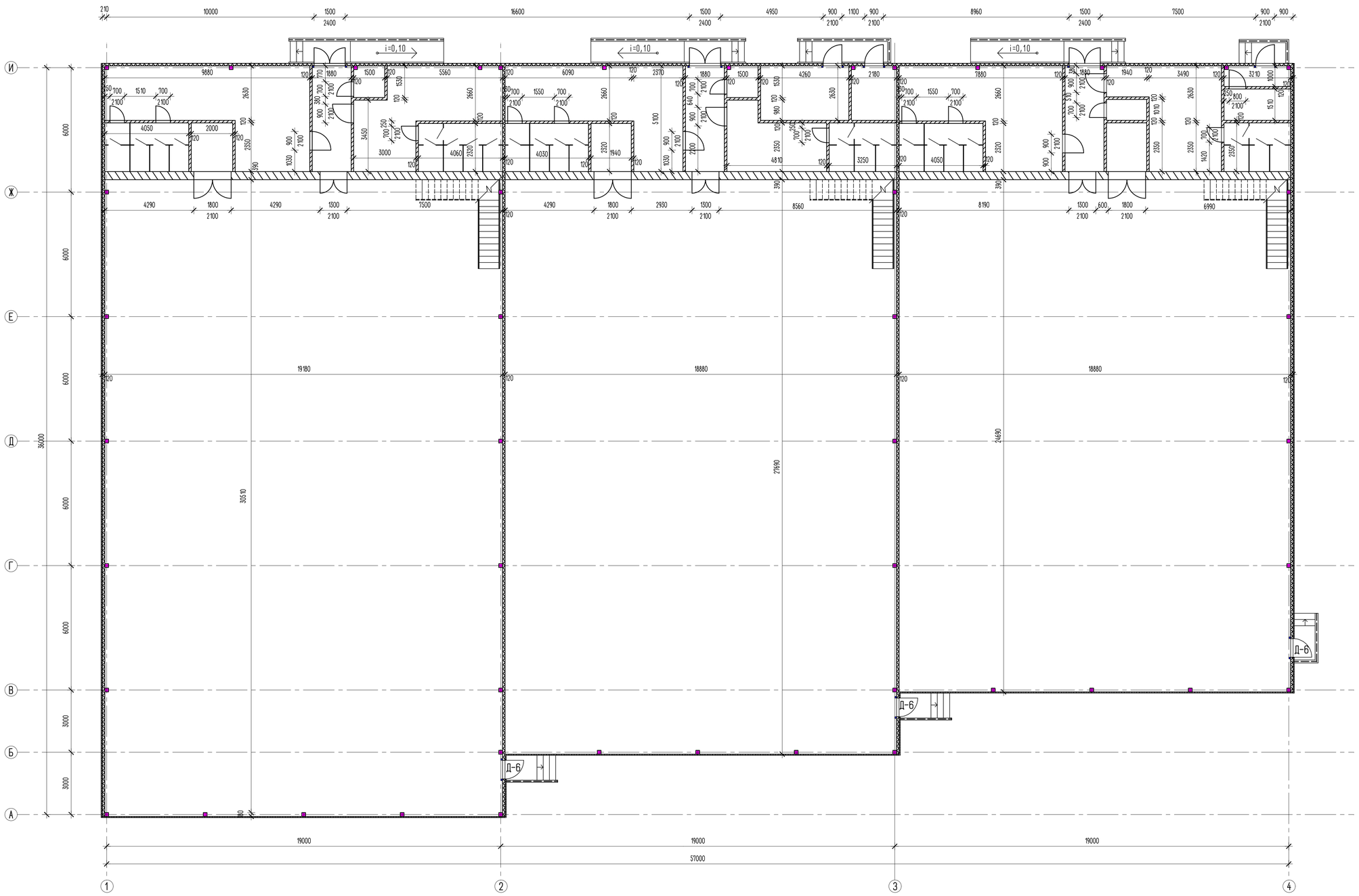

Согласовано

Взам. инв. №

Подп. и дата

Инв. № подл.

							№03/2024-АС
							Корректировка ПСД на строительство 3 спорт зала в г.Атырау
Изм.	Кол.уч.	Лист	№док.	Подп.	Дата		
Выполнила		Горбунова Г				Спортзал	Стадия: РП; Лист: 12; Листов:
						Кладочный план 1-го этажа	ТОО "ETALON PROJECT Group"

Кладочный план 2-го этажа

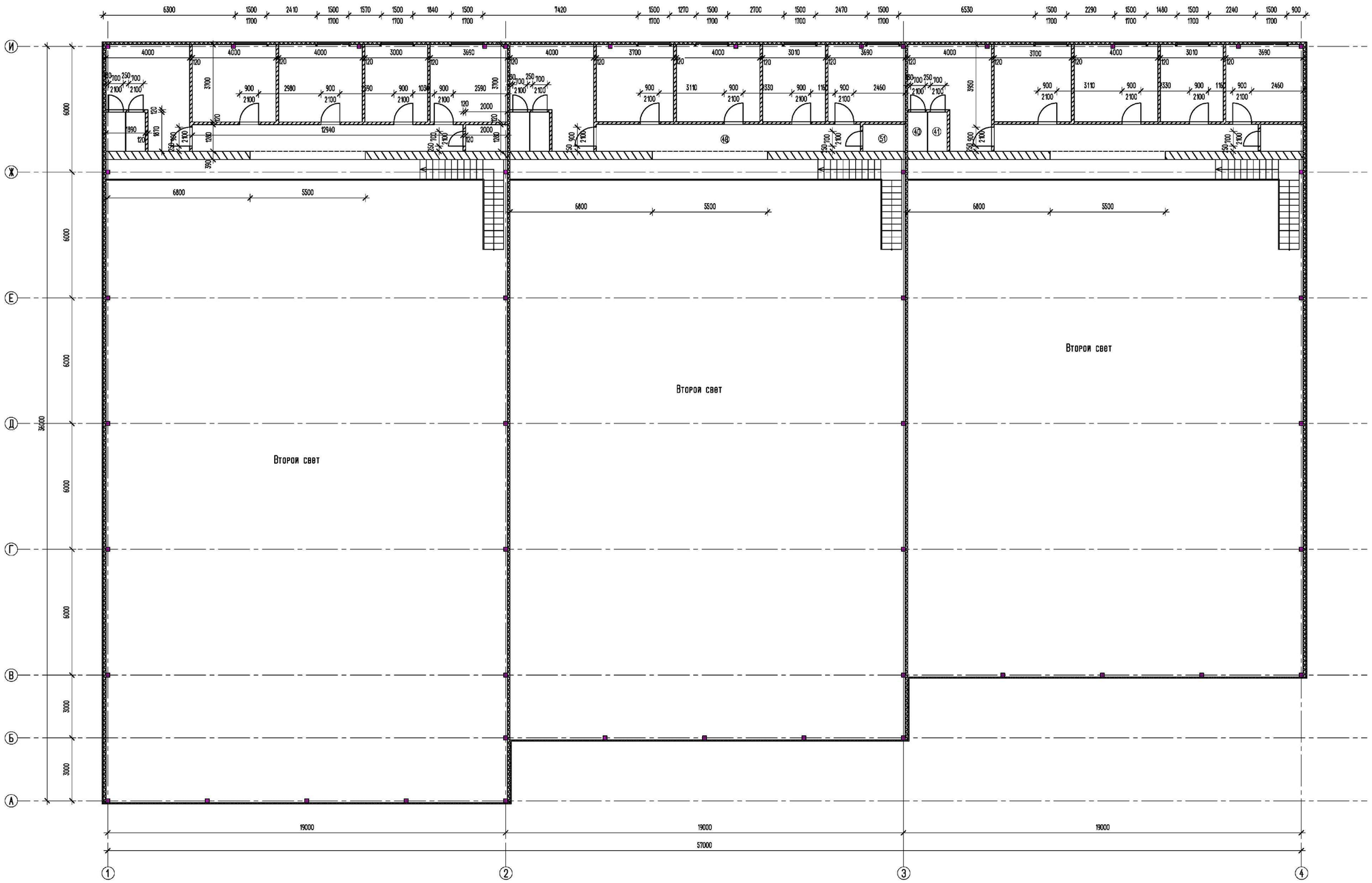

Согласовано

Взам. инв. №

Подп. и дата

Инв. № подл.

							№03/2024-АС
Изм.	Колуч.	Лист	№док.	Подп.	Дата	Корректировка ПСД на строительство 3 спорт зала в г.Атырау	
Выполнила		Горбунова Г.				Спортзал	Стадия: РП; Лист: 13; Листов:
						Кладочный план 2-го этажа	ТОО "ETALON PROJECT Group"

План перемычек 1-го этажа

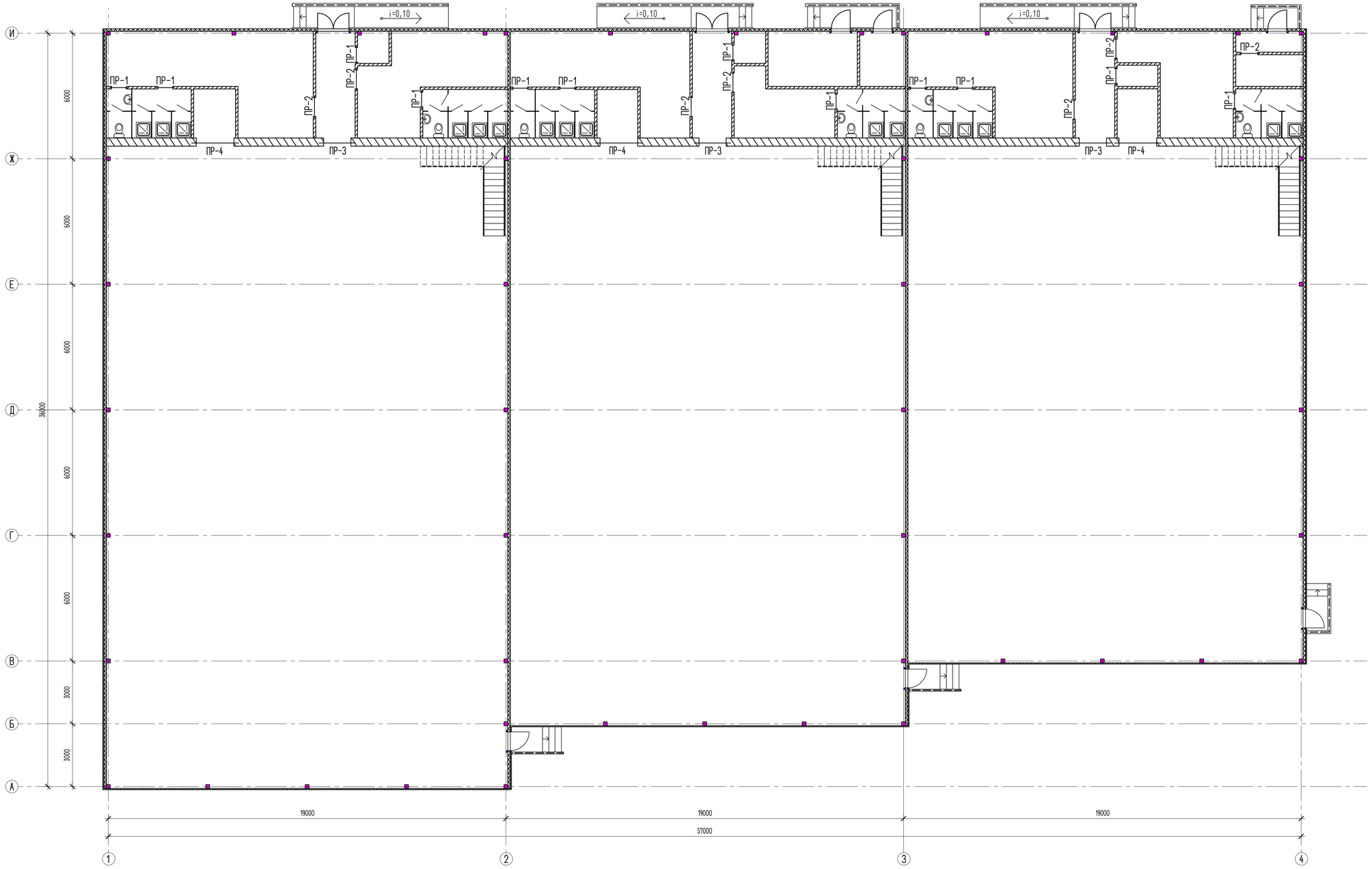

							№03/2024-АС	
							Корректировка ПСД на строительство 3 спорт зала в г.Атырау	
Изм.	Кол.уч.	Лист	№док.	Подп.	Дата			
Выполнила		Горбунова Г				Спортзал	Стадия	Лист	Листов
							РП	14	
						План перемычек 1-го этажа	ТОО"ETALON PROJECT Group"		

Согласовано

Взам. инв. №

Подп. и дата

Инв. № подл.

План перемычек 2-го этажа

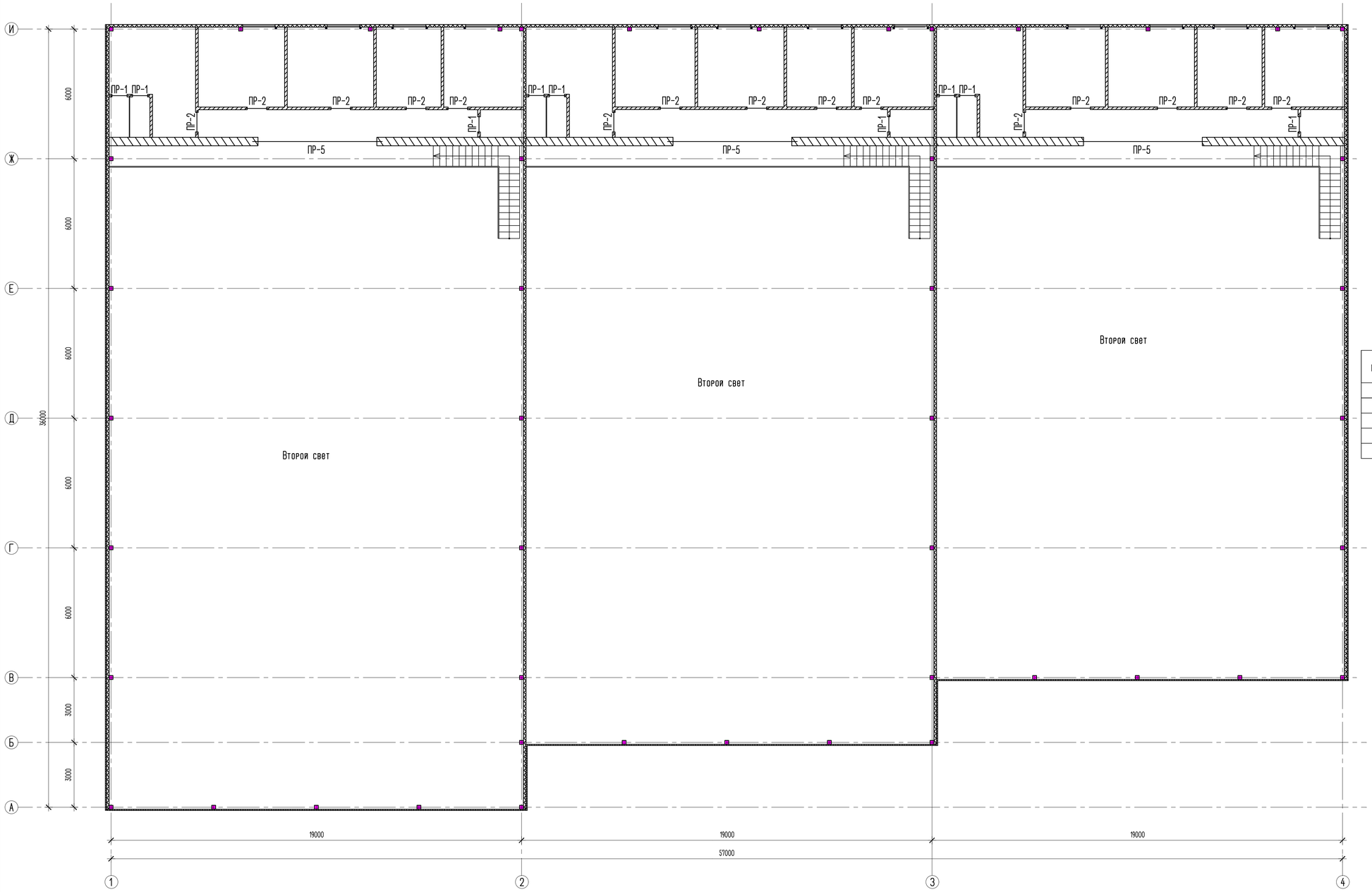

Ведомость перемычек

Марка поз.	Схема сечения
ПР-1 (21шт)	120, 140, 1, 5.100, 2.100
ПР-2 (22шт)	120, 140, 2, 5.100, 2.100
ПР-3 (3шт)	390, 220, 3, 2.100
ПР-4 (3шт)	390, 220, 4, 2.100
ПР-5 (3шт)	390, 290, 5, 5.800

Спецификация элементов перемычек

Поз.	Обозначение	Наименование	Количество 1-эт	Количество 2-эт	Количество Всего	Масса ед,кг.	Примечание
1	Серия 1.038.1-1	Перемычки 2ПБ10-1	12	9	21		
2	Серия 1.038.1-1	Перемычки 2ПБ13-1	7	15	22		
3	Серия 1.038.1-1	Перемычки 3ПБ16-37	9		9		
4	Серия 1.038.1-1	Перемычки 3ПБ21-8	9		9		
5	Серия 1.038.1-1	Перемычки 4ПБ60-8		9	9		

Согласовано

Взам. инв. №

Подп. и дата

Инв. № подл.

							№03/2024-АС
							Корректировка ПСД на строительство 3 спорт зала в г.Атырау
Изм.	Колуч.	Лист	№док.	Подп.	Дата		
Выполнила	Горбунова Г					Спортзал	Стадия: РП; Лист: 15; Листов:
						План перемычек 2-го этажа Ведомость перемычек.Спецификация.	ТОО"ETALON PROJECT Group"

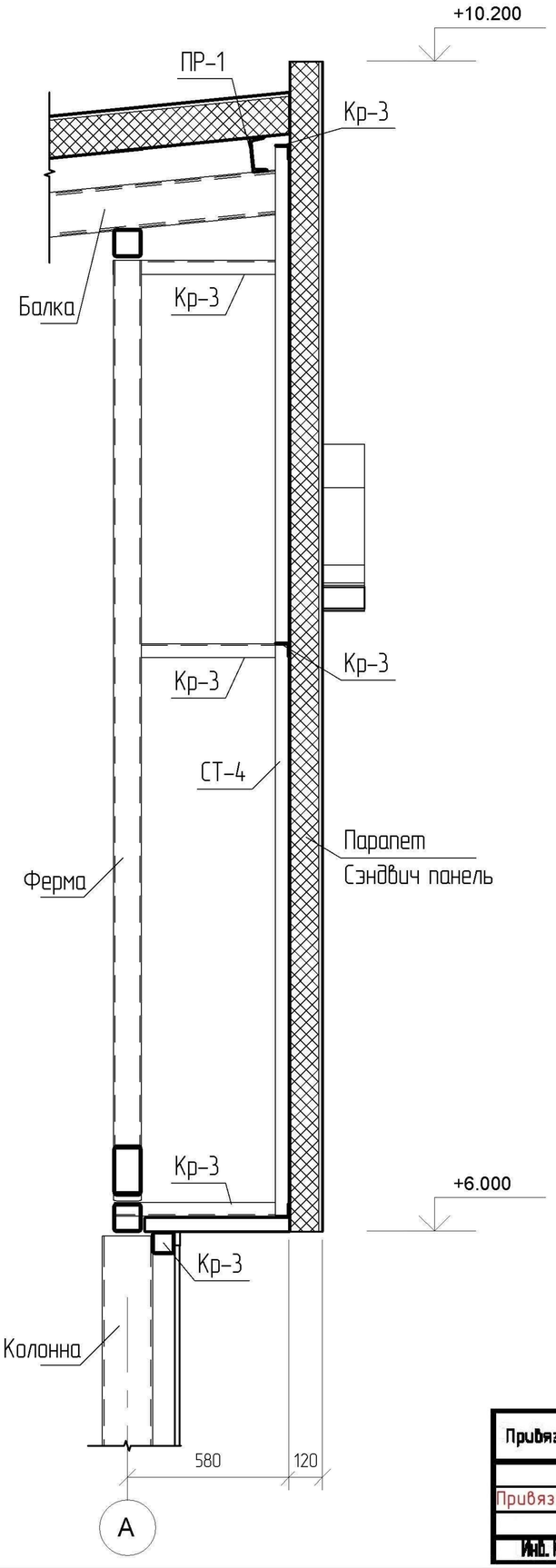

Каркас для установки фальш витража и парапетав осях 2 и 3. М. 1:100

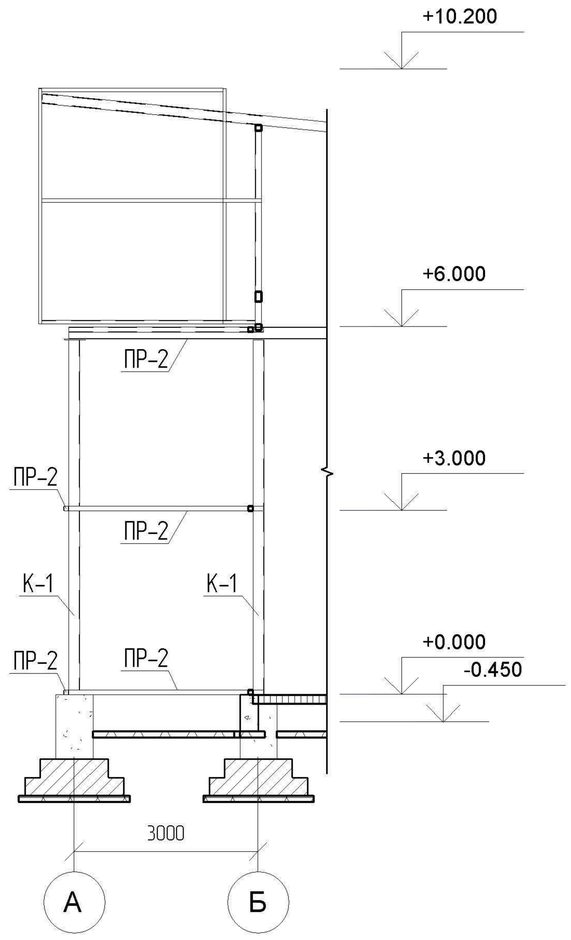

Привязан №03/2024

Привязал Горбунова Г.

Инв. №

Изм.	Кол.	Лист	N док.	Подпись	Дата
Разработал		Хасанов			
ГИП		Хасанов			
Проверил		Кубаев			

12-17-3-1-АС

Разработка проектно- сметной документации на строительство 3 спортивных зала в г Атырау

Архитектурно-строительные решения	Стадия	Лист	Листы
	РП	~~42~~ 16	

Каркас для установки фальшь витража и парапета в осях 2 и 3

ТОО "ШЫНДАУ" Атырау -2017

Копировал

Формат

Рецензент

Инв. № замены

Подпись и дата

Инв. № начала

22.09.2017 14:26:06

План кровли

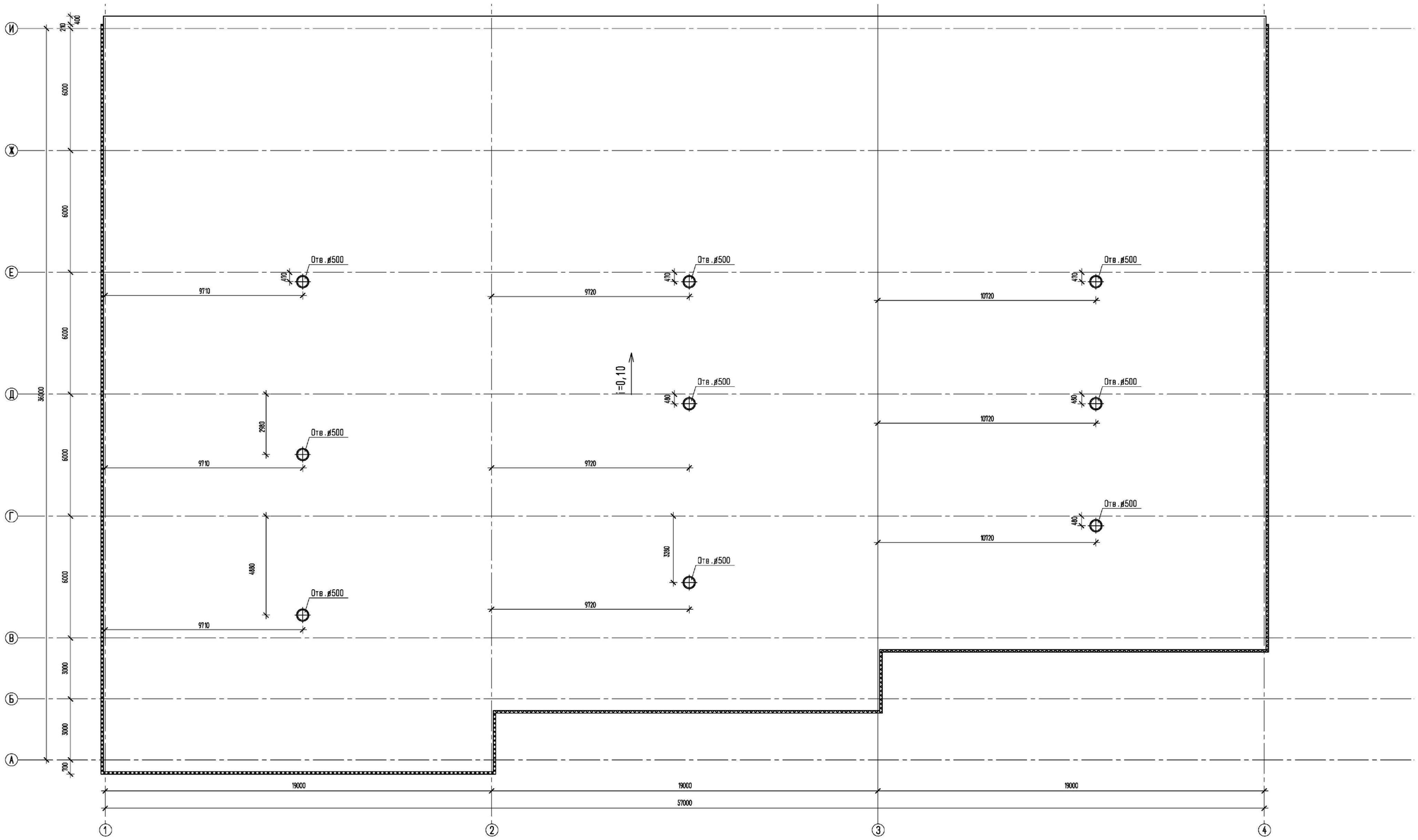

Согласовано

Взам. инв. №

Подп. и дата

Инв. № подл.

							№03/2024-АС
							Корректировка ПСД на строительство 3 спорт зала в г.Атырау
Изм.	Колуч.	Лист	№док.	Подп.	Дата		
Выполнила		Горбунова				Спортзал	Стадия: РП; Лист: 17; Листов:
						План кровли	ТОО "ETALON PROJECT Group"

Схема раскладки стеновых панелей по оси А. М. 1:100

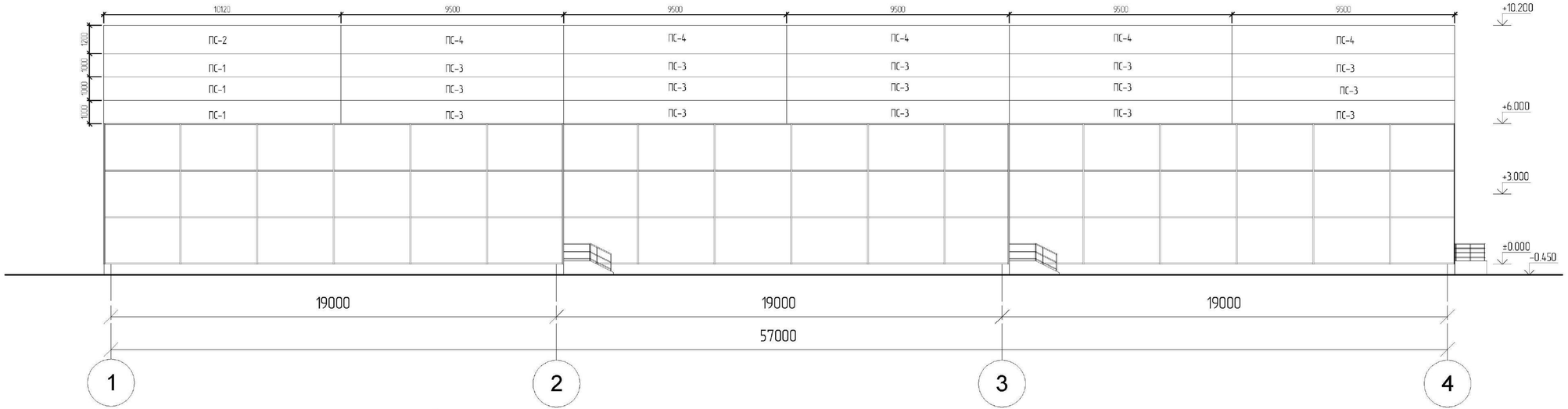

Примечание

1. Рабочим проектом предусмотрено применение стеновых и кровельных панелей типа "сэндвич" трехслойных бескаркасных с негорючим утеплителем из минераловатных плит на базальтовой основе с облицовками из профилированной оцинкованной стали толщиной 0,5мм.
2. Для герметизации продольных стыков панелей в замках, по гофрам, уплотнениям по кромкам и стыкам нащельников применяются герметики для наружных работ. Однокомпонентные строительные силиконовые герметики марки "Makroflex" с термостойкостью не менее от -40° до +120°С.
3. Уплотнения между панелями и металлическим каркасом обеспечивает самоклеящаяся уплотнительная лента "Изолон ППЭ" ТУ 2244-020-36562759-01 (материал –вспененный полиэтилен с односторонним клеевым слоем).
4. Стеновые панели приняты толщиной 120 мм согласно теплотехнического расчета.
5. Кровельные панели приняты толщиной 150 мм согласно теплотехнического расчета.
6. Панели вырезать по месту.
7. Данный лист смотреть совместно с листами АС-~~50, 51, 52, 53~~ 23,24,25,26

Привязан №03/2024

Привязал Горбунова Г.

Инв. №

Изм.	Кол.	Лист	№ док.	Подпись	Дата	12-17-3-1-АС	
Разраб.		Хасанов				Разработка проектно- сметной документации на строительство 3 спортивных залов в г Атырау	
ГИП		Хасанов				Архитектурно-строительные решения	Стадия: РП; Лист: 45 18; Листов:
Проверил		Кубаев				Схема раскладки стеновых панелей по оси А. М. 1:100	ТОО "ШЫНДАУ"

Согласовано

Взам. инв. №

Подп. и дата

Инв. № подл.

Копировал

Формат А4х4

Схема раскладки стеновых панелей по оси И.

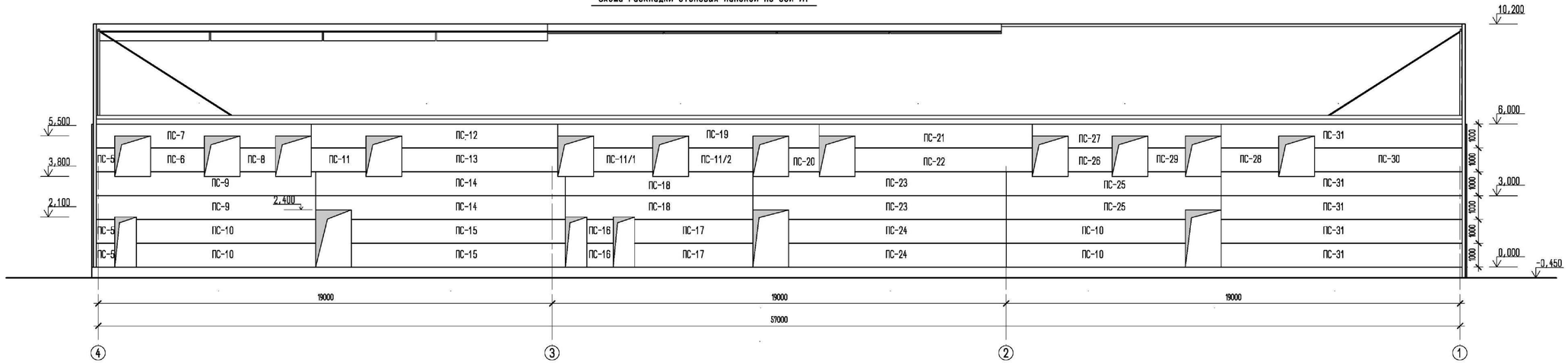

Данный лист смотреть совместно с листами АС-50,51,52,53

							№03/2024-АС	
Изм.	Кол.уч.	Лист	№док.	Подп.	Дата	Корректировка ПСД на строительство 3 спорт зала в г.Атырау		
Выполнила		Горбунова				Спортзал	Стадия: РП	Лист: 19
						Схемы раскладки по оси "И";	ТОО"ETALON PROJECT Group"	

Согласовано

Взам. инв. №

Подп. и дата

Инв. № подл.

Схема раскладки стеновых панелей по оси 1. М. 1:100

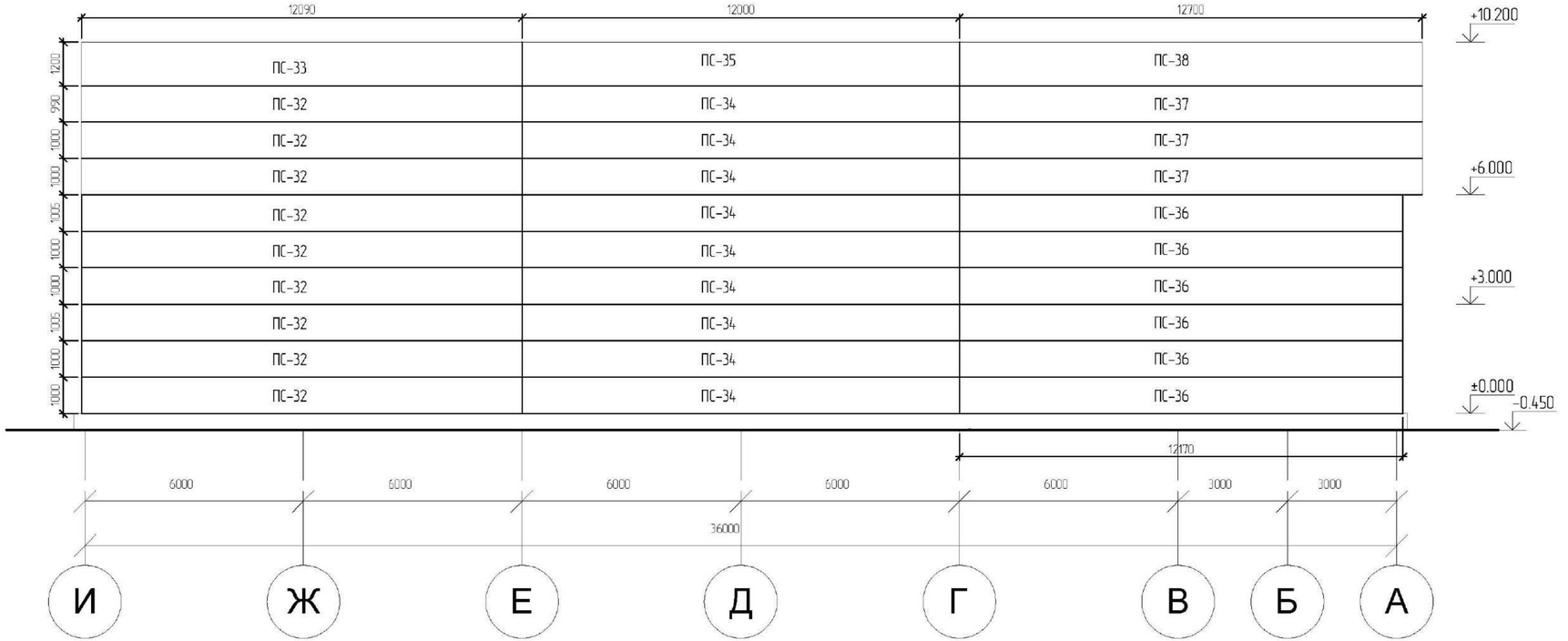

Данный лист смотреть совместно с листами АС-~~50, 51, 52, 53~~ 23,24,25,26;

Привязан №03/2024

Привязал Горбунова Г.

Инв. №

Изм.	Кол.	Лист	N док.	Подпись	Дата
Разраб.		Хасанов			
ГИП		Хасанов			
Проверил		Кубаев			

12-17-3-1-АС

Разработка проектно- сметной документации на строительство 3 спортивных зала в г Атырау

Архитектурно-строительные решения	Стадия	Лист	Листов
	РП	~~47~~ 20	

Схема расклади стеновых панелей по оси 1. М. 1:100

ТОО "ШЫНДАУ"

Согласовано

Инв. N подл. | Подп. и дата | Взам. инв. N

Копировал

Формат А4х3

Схема раскладки стеновых панелей по оси 4. М. 1:100

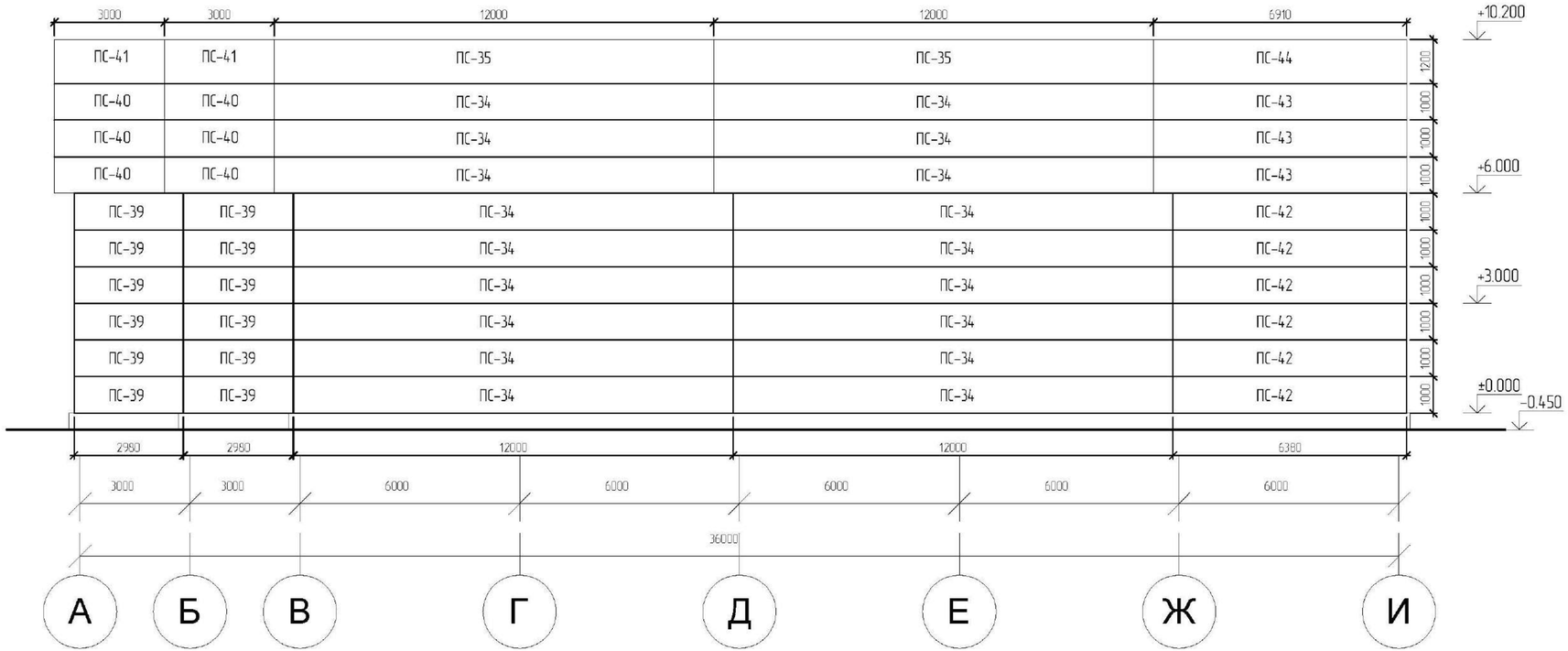

Данный лист смотреть совместно с листами АС-~~50, 51, 52, 53.~~ 23,24,25,26.

Привязан №03/2024

Привязал Горбунова Г.

Изм.	Кол.	Лист	N док.	Подпись	Дата
Разраб.		Хасанов			
ГИП		Хасанов			
Проверил		Кубаев			

12-17-3-1-АС

Разработка проектно- сметной документации на строительство 3 спортивных зала в г Атырау

Архитектурно-строительные решения	Стадия	Лист	Листов
	РП	~~18~~ 21	

Схема расклайки стеновых панелей по оси 4. М. 1:100

ТОО "ШЫНДАУ"

Согласовано

Инв. N подл. | Подп. и дата | Взам. инв. N

Копировал

Формат А4х3

Схема раскладки кровельных панелей. М. 1:200

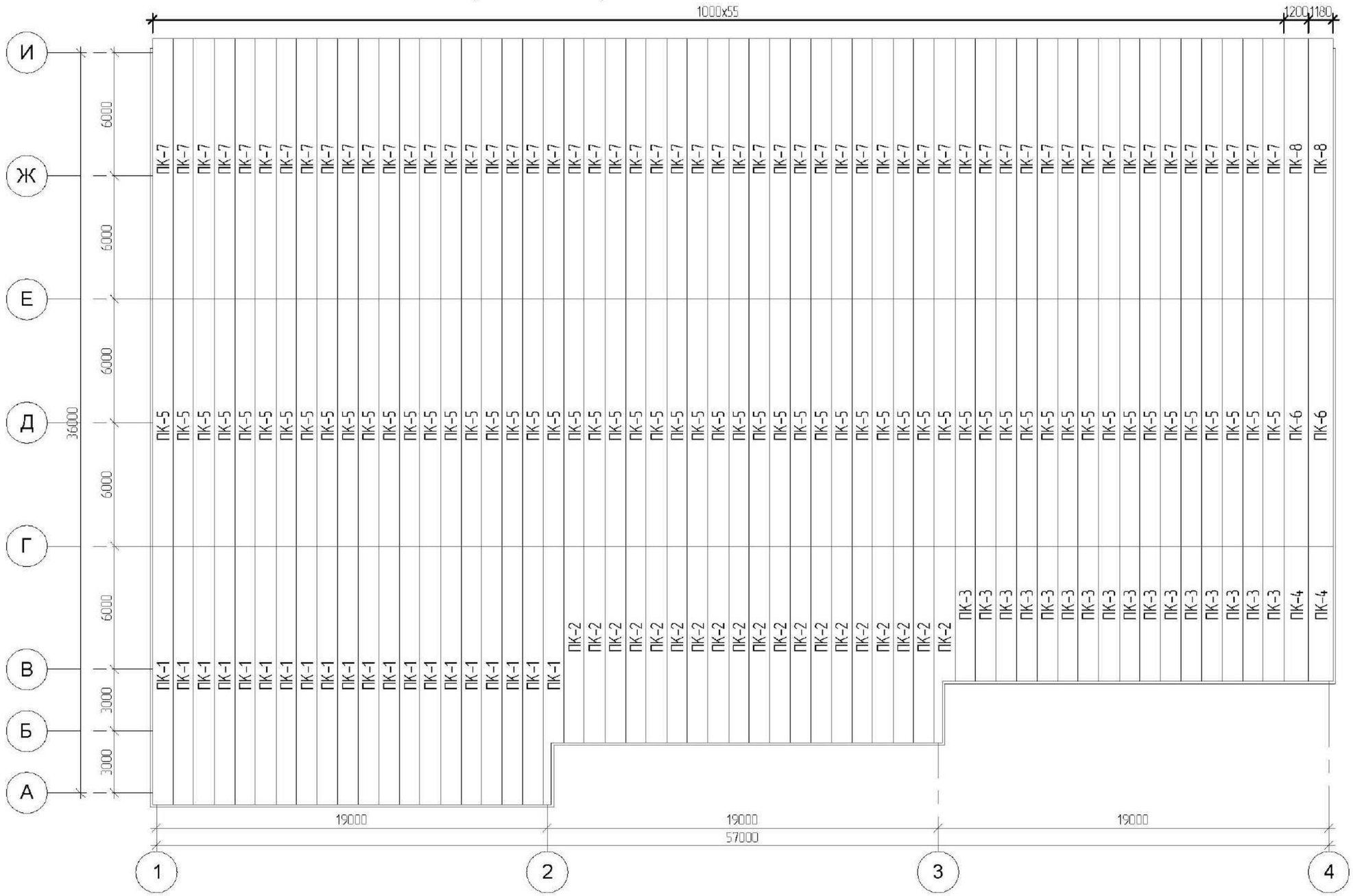

Данный лист смотреть совместно с листами АС-~~50, 51, 52, 53~~. 23,24,25,26.

Привязан №03/2024

Привязал Горбунова Г.

Инв. №

Изм	Кол	Лист	N док	Подпись	Дата
Разраб.		Хасанов			
ГИП		Хасанов			
Проверил		Кубаев			

12-17-3-1-АС

Разработка проектно- сметной документации на строительство 3 спортивных зала в г Атырау

Архитектурно-строительные решения	Стадия	Лист	Листов
	РП	~~19~~ 22	

Схема раскладки кровельных панелей. М. 1:200

ТОО "ШЫНДАУ"

Согласовано

Взам. инв. N

Подп. и дата

Инв. N подл.

Копировал

Формат А3

Спецификация стеновых и кровельных панелей

Марка поз.	Обозначение	Наименование	Кол. шт.	Масса кг.	Примечание
		Стеновые панели толщ. 120мм			
ПС-1		Стеновая панель ПС-1	3		1000х10120
ПС-2		Стеновая панель ПС-2	1		1200х10120
ПС-3		Стеновая панель ПС-3	15		1000х9500
ПС-4		Стеновая панель ПС-4	5		1200х9500
ПС-5		Стеновая панель ПС-5	3		1000х780
ПС-6		Стеновая панель ПС-6	1		1000х2240
ПС-7		Стеновая панель ПС-7	1		1000х9000
ПС-8		Стеновая панель ПС-8	1		1000х1480
ПС-9		Стеновая панель ПС-9	2		1000х9180
ПС-10		Стеновая панель ПС-10	4		1000х7500
ПС-11		Стеновая панель ПС-11	1		1000х2290
ПС-11/1		Стеновая панель ПС-11/1	1		1000х2470
ПС-11/2		Стеновая панель ПС-11/2	1		1000х2700
ПС-12		Стеновая панель ПС-12	1		1000х10320
ПС-13		Стеновая панель ПС-13	1		1000х6530
ПС-14		Стеновая панель ПС-14	2		1000х10460
ПС-15		Стеновая панель ПС-15	2		1000х8960
ПС-16		Стеновая панель ПС-16	2		1000х1100
ПС-17		Стеновая панель ПС-17	2		1000х4950
ПС-18		Стеновая панель ПС-18	2		1000х7850
ПС-19		Стеновая панель ПС-19	1		1000х10940
ПС-20		Стеновая панель ПС-20	1		1000х1270
ПС-21		Стеновая панель ПС-21	1		1000х8920
ПС-22		Стеновая панель ПС-22	1		1000х7420
ПС-23		Стеновая панель ПС-23	2		1000х10600
ПС-24		Стеновая панель ПС-24	2		1000х9100
ПС-25		Стеновая панель ПС-25	2		1000х9000
ПС-26		Стеновая панель ПС-26	1		1000х1840
ПС-27		Стеновая панель ПС-27	1		1000х7910
ПС-28		Стеновая панель ПС-28	1		1000х2410
ПС-29		Стеновая панель ПС-29	1		1000х1570
ПС-30		Стеновая панель ПС-30	1		1000х6180
ПС-31		Стеновая панель ПС-31	5		1000х10090
ПС-32		Стеновая панель ПС-32	9		1000х12090
ПС-33		Стеновая панель ПС-33	1		1200х12090
ПС-34		Стеновая панель ПС-34	27		1000х12000
ПС-35		Стеновая панель ПС-35	3		1200х12000
ПС-36		Стеновая панель ПС-36	6		1000х12170
ПС-37		Стеновая панель ПС-37	3		1000х12700
ПС-38		Стеновая панель ПС-38	1		1200х12700
ПС-39		Стеновая панель ПС-39	12		1000х2980
ПС-40		Стеновая панель ПС-40	6		1000х3000
ПС-41		Стеновая панель ПС-41	2		1200х3000
ПС-42		Стеновая панель ПС-42	6		1000х6380
ПС-43		Стеновая панель ПС-43	3		1000х6910
ПС-44		Стеновая панель ПС-44	1		1200х6910
		Кровельные панели толщ. 120мм			
ПК-1		Кровельная панель ПК-1	20		1000х12650
ПК-2		Кровельная панель ПК-2	19		1000х9650
ПК-3		Кровельная панель ПК-3	16		1000х6650
ПК-4		Кровельная панель ПК-4	2		1200х6650
ПК-5		Кровельная панель ПК-5	55		1000х12060
ПК-6		Кровельная панель ПК-6	2		1200х12060
ПК-7		Кровельная панель ПК-7	55		1000х12750
ПК-8		Кровельная панель ПК-8	2		1200х12750

Данный лист смотреть совместно с листами АС-18,19,20,21,22;

Согласовано

Взам. инв. №

Подп. и дата

Инв. № подл.

Изм.	Кол.уч.	Лист	№док.	Подп.	Дата
Выполнила		Горбунова Г			

№03/2024-АС

Корректировка ПСД на строительство 3 спорт зала в г.Атырау

Спортзал	Стадия	Лист	Листов
	РП	23	

Спецификация стеновых и кровельных панелей;

ТОО"ETALON PROJECT Group"

Узел 1. М. 1:5

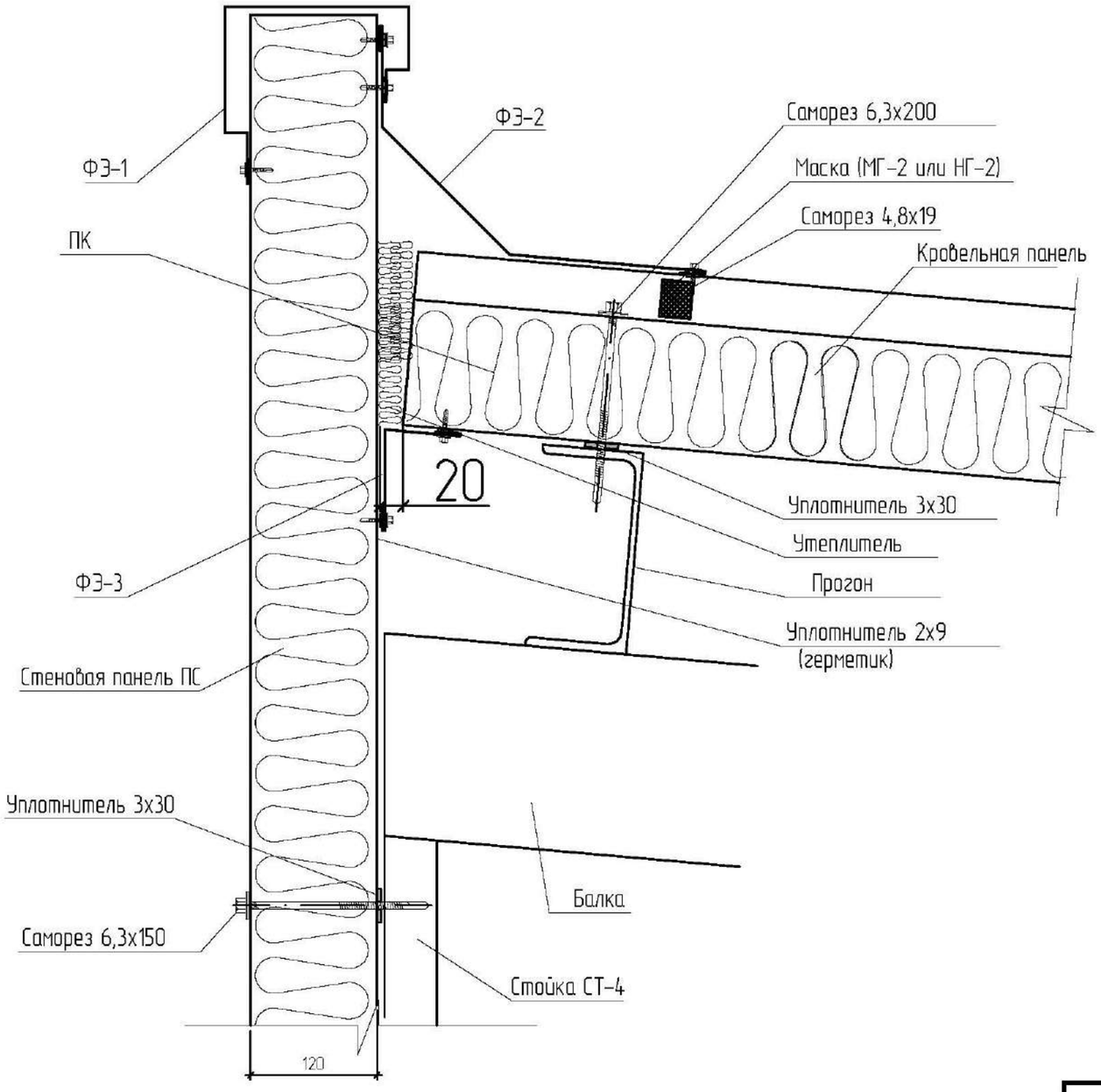

Узел 2. М. 1:10

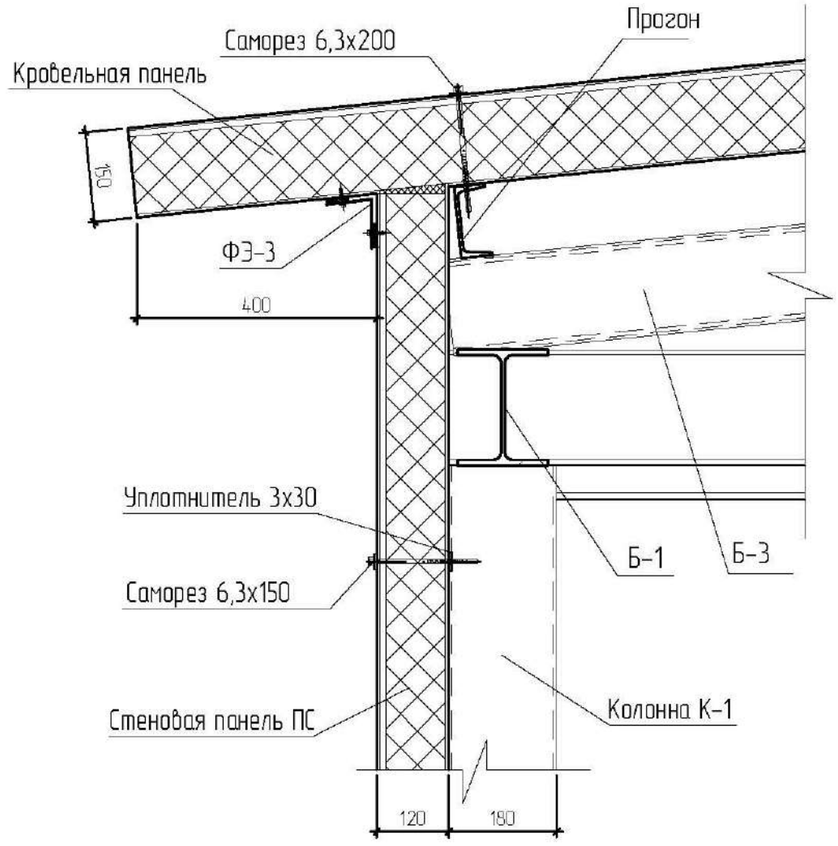

Согласовано

Взам. инв. N

Подп. и дата

Инв. N подл.

Привязан №03/2024

Привязал Горбунова Г.

Инв. N

Данный лист смотреть совместно с листами АС-~~12, 14, 52, 53.~~ 8,10,25,26

Изм.	Кол.	Лист	N док.	Подпись	Дата	12-17-3-1-АС			
						Разработка проектно- сметной документации на строительство 3 спортивных зала в г Атырау			
Разраб.		Хасанов				Архитектурно-строительные решения	Стадия	Лист	Листов
ГИП		Хасанов					РП	~~51~~ 24	
Проверил		Кубаев				Узлы 1, 2.	ТОО "ШЫНДАУ"		

Копировал

Формат А3

Узел 3. М. 1:10

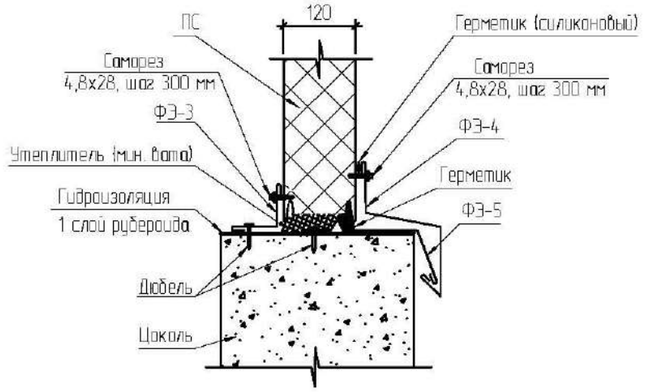

Угловой стык. М. 1:10

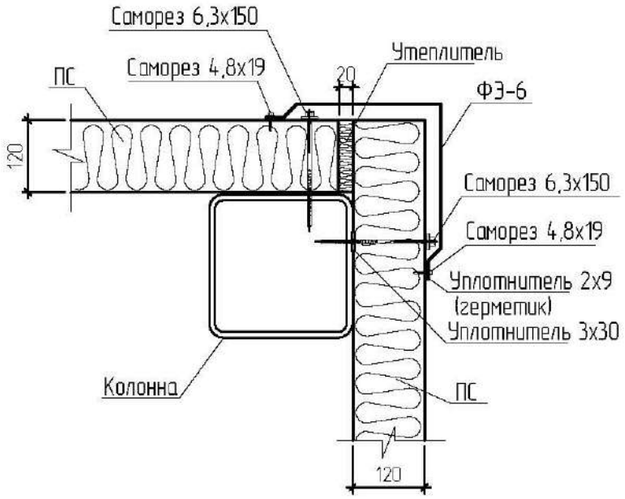

Соединение стеновых панелей. М. 1:10
Горизонтальный монтаж.

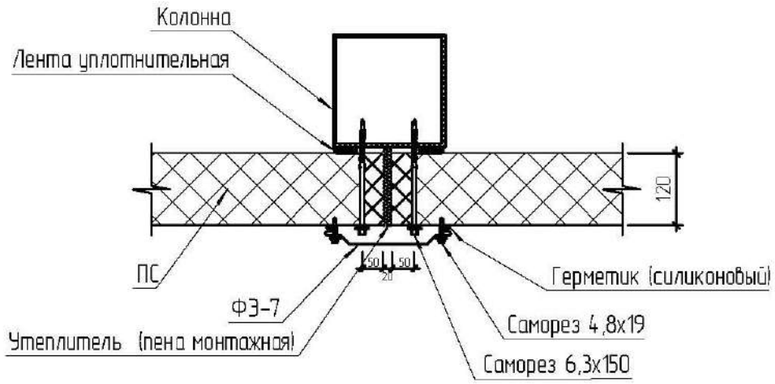

Крепление оконных блоков. М. 1:10
Горизонтальный разрез

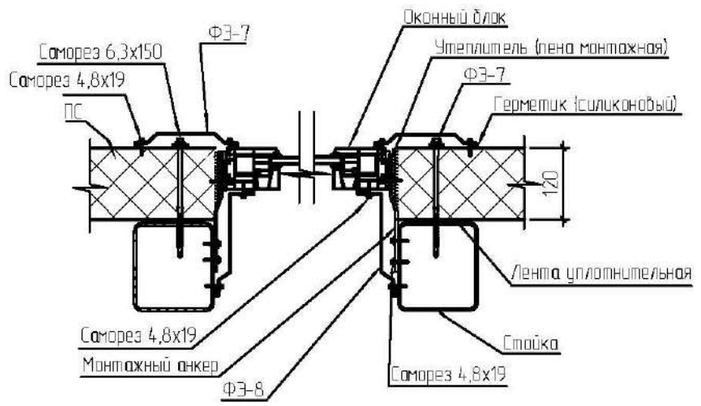

Крепление дверных блоков. М.1:10

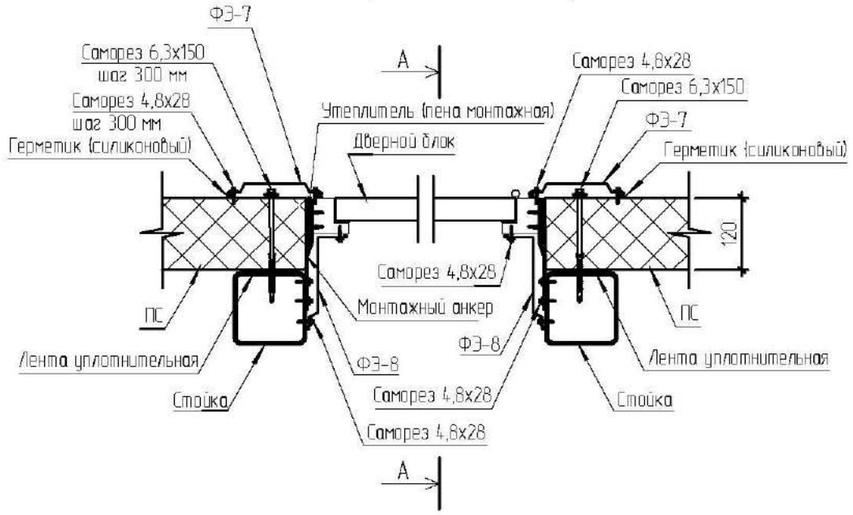

А–А. М. 1:10

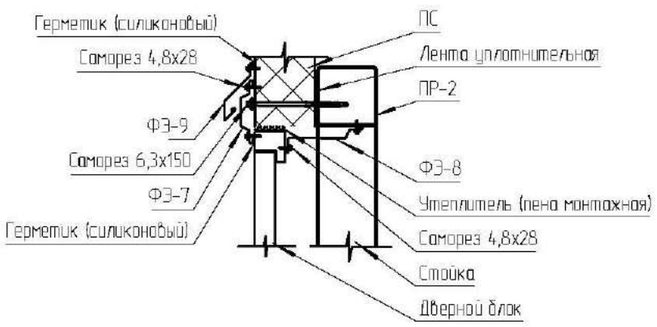

8,10,24,26

Данный лист смотреть совместно с листами АС-~~12, 14, 51, 53.~~

Согласовано

Взам. инв. N

Подп. и дата

Инв. N подл.

Привязан №03/2024

Привязал Горбунова Г.

Инв. N

Изм	Кол	Лист	N док	Подпись	Дата
Разраб.		Хасанов			
ГИП		Хасанов			
Проверил		Кубаев			

12-17-3-1-АС

Разработка проектно- сметной документации на строительство 3 спортивных зала в г Атырау

Архитектурно-строительные решения

Стадия	Лист	Листов
РП	~~52~~ 25	

Узел 3. Угловой стык. Соединение стеновых панелей. Крепление оконных и дверных блоков.

ТОО "ШЫНДАУ"

Копировал

Формат А3

Ведомость деталей (эскизы)

Поз	Эскиз	Поз	Эскиз	Поз	Эскиз
ФЭ-1	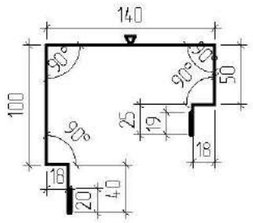	ФЭ-2	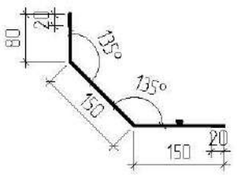	ФЭ-3	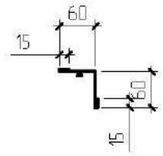
ФЭ-4	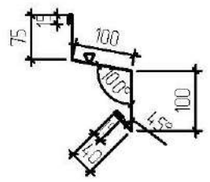	ФЭ-5	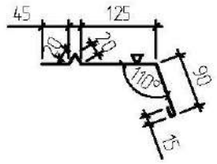	ФЭ-6	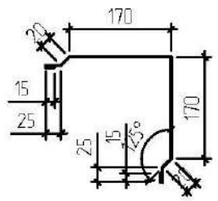
ФЭ-7	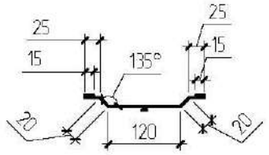	ФЭ-8	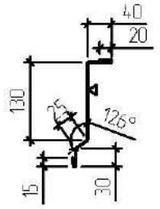	ФЭ-9	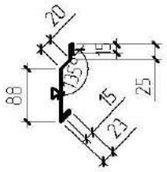

Спецификация элементов

Поз.	Обозначение	Наименование	Кол.	Масса ед., кг	Приме-чание
ФЭ-1	ОЦ Б-ПН-НО-0,7х430 ГОСТ 19904-90 2015 / ОН-КР-1 ГОСТ 14918-80* 2020	Нащельник (430 мм)	57,0		м.п.
ФЭ-2	ОЦ Б-ПН-НО-0,7х420 ГОСТ 19904-90 2015 / ОН-КР-1 ГОСТ 14918-80* 2020	Нащельник (420 мм)	57,0		м.п.
ФЭ-3	ОЦ Б-ПН-НО-0,7х150 ГОСТ 19904-90 2015 / ОН-КР-1 ГОСТ 14918-80* 2020	Нащельник (150 мм)	300,0		м.п.
ФЭ-4	ОЦ Б-ПН-НО-0,7х345 ГОСТ 19904-90 2015 / ОН-КР-1 ГОСТ 14918-80* 2020	Нащельник (345 мм)	186,0		м.п.
ФЭ-5	ОЦ Б-ПН-НО-0,7х315 ГОСТ 19904-90 2015 / ОН-КР-1 ГОСТ 14918-80* 2020	Нащельник (315 мм)	186,0		м.п.
ФЭ-6	ОЦ Б-ПН-НО-0,7х460 ГОСТ 19904-90 2015 / ОН-КР-1 ГОСТ 14918-80* 2020	Нащельник (460 мм)	20,6		м.п.
ФЭ-7	ОЦ Б-ПН-НО-0,7х240 ГОСТ 19904-90 2015 / ОН-КР-1 ГОСТ 14918-80* 2020	Нащельник (240 мм)	60,6		м.п.
ФЭ-8	ОЦ Б-ПН-НО-0,7х260 ГОСТ 19904-90 2015 / ОН-КР-1 ГОСТ 14918-80* 2020	Нащельник (260 мм)	32,1		м.п.
ФЭ-9	ОЦ Б-ПН-НО-0,7х203 ГОСТ 19904-90 2015 / ОН-КР-1 ГОСТ 14918-80* 2020	Нащельник (203)	91,8		м.п.

Примечание

1. Данный лист смотреть с листами АС-~~51, 52~~ 25,26
2. Царапины, сколы, вмятины, потертости не допускаются.
3. Толщина оцинкованного, окрашенного металла 0.7 мм.
4. Знаком ▽ обозначена окрашенная поверхность.

Привязан №03/2024

Привязал Горбунова Г.

Инв. N

Изм	Кол	Лист	N док	Подпись	Дата
Разраб.		Хасанов			
ГИП		Хасанов			
Проверил		Кубаев			

12-17-3-1-АС

Разработка проектно- сметной документации на строительство 3 спортивных зала в г Атырау

Архитектурно-строительные решения	Стадия	Лист	Листов
	РП	~~53~~ 26	

Ведомость деталей (эскизы). Спецификация элементов

ТОО "ШЫНДАУ"

Согласовано

Взам. инв. N

Подп. и дата

Инв. N подл.

Копировал

Формат А3

Ведомость отделки помещений 1-го этажа

№	Наименование	Отделка потолка	Площадь, м²	Отделка стен	Площадь стен. м2	Прим.	Периметр, м
1	Коридор	Подвесной потолок "Армстронг"	~~9.59~~ 9,57	Штукатурка. Покраска водоэмульсионной краской	43.00		13.96
2	Раздевальная (Ж)	Подвесной потолок "Армстронг"	~~23.69~~ 23,66	Штукатурка. Покраска водоэмульсионной краской	75.64		24.56
3	Кладовая уборочного инвентаря	Затирка ветонитом, покраска водоэмульсионными составами	~~2.25~~ 2,26	Штукатурка. Покраска водоэмульсионной краской	18.48		6.00
4	Сан узел	Затирка ветонитом, покраска водоэмульсионными составами	2.82	Кафель	21.87		7.10
5	Душевая	Затирка ветонитом, покраска водоэмульсионными составами	6.60	Кафель	48.05		15.60
6	Раздевальная (М)	Подвесной потолок "Армстронг"	~~34.85~~ 34,81	Штукатурка. Покраска водоэмульсионной краской	92.28		29.96
7	Инвентарная для хранения переносного оборудования	Затирка ветонитом, покраска водоэмульсионными составами	~~4.70~~ 4,69	Штукатурка. Покраска водоэмульсионной краской	26.80		8.70
8	Сан узел	Затирка ветонитом, покраска водоэмульсионными составами	~~2.82~~ 2,86	Кафель	21.87		7.10
9	Душевая	Затирка ветонитом, покраска водоэмульсионными составами	~~6.60~~ 6,64	Кафель	48.05		15.60
10	Зал Брокса, Таэквандо и Каратэ	Сэндвич панель	~~590.53~~588,02	Стеновой протектор Ролл-мат. h=2,0 м. Верх-сэндвич панель	200,0/620,0		99.94
11	Коридор	Подвесной потолок "Армстронг"	~~9.59~~ 9,57	Штукатурка. Покраска водоэмульсионной краской	43.00		13.96
12	Раздевальная (Ж)	Подвесной потолок "Армстронг"	~~13.08~~ 12,94	Штукатурка. Покраска водоэмульсионной краской	51.28		16.65
13	Кладовая уборочного инвентаря	Затирка ветонитом, покраска водоэмульсионными составами	~~2.25~~ 2,27	Штукатурка. Покраска водоэмульсионной краской	18.48		6.00
14	Венткамера	Затирка ветонитом, покраска водоэмульсионными составами	11.20	Штукатурка. Покраска водоэмульсионной краской	42.44		13.78
14а	Тепловой узел	Затирка ветонитом, покраска водоэмульсионными составами	~~5.73~~ 5,66	Штукатурка. Покраска водоэмульсионной краской	29.63		9.62
15	Душевая	Затирка ветонитом, покраска водоэмульсионными составами	~~4.39~~ 4,77	Кафель	34.13		11.08
16	Сан узел	Затирка ветонитом, покраска водоэмульсионными составами	~~3.09~~ 2,86	Кафель	22.58		7.33
17	Раздевальная (М)	Подвесной потолок "Армстронг"	~~28.37~~28,57	Штукатурка. Покраска водоэмульсионной краской	84.27		27.36
18	Инвентарная для хранения переносного оборудования	Затирка ветонитом, покраска водоэмульсионными составами	~~4.56~~ 4,51	Штукатурка. Покраска водоэмульсионной краской	26.43		8.58
19	Сан узел	Затирка ветонитом, покраска водоэмульсионными составами	~~2.82~~ 2,78	Кафель	21.87		7.10
20	Душевая	Затирка ветонитом, покраска водоэмульсионными составами	~~6.60~~ 6,56	Кафель	48.05		15.60
21	Борцовский зал	Сэндвич панель	~~524.65~~522,47	Стеновой протектор Ролл-мат. h=2,0 м. Верх-сэндвич панель	186,7/560,0		93.34
22	Коридор	Подвесной потолок "Армстронг"	~~9.59~~ 9,54	Штукатурка. Покраска водоэмульсионной краской	43.00		13.96
23	Раздевальная (Ж)	Подвесной потолок "Армстронг"	~~20.86~~20,87	Штукатурка. Покраска водоэмульсионной краской	65.57		21.29
24	Инвентарная для хранения переносного оборудования	Затирка ветонитом, покраска водоэмульсионными составами	4.56	Штукатурка. Покраска водоэмульсионной краской	26.43		8.58
25	Кладовая уборочного инвентаря	Затирка ветонитом, покраска водоэмульсионными составами	1.96	Штукатурка. Покраска водоэмульсионной краской	18.17		5.90
26	Электрощитовая	Затирка ветонитом, покраска водоэмульсионными составами	~~8.46~~ 4,85	Штукатурка. Покраска водоэмульсионной краской	~~36.01~~19,73		~~11.69~~9,44
27	Душевая	Затирка ветонитом, покраска водоэмульсионными составами	~~4.39~~ 4,69	Кафель	34.13		11.08
28	Сан узел	Затирка ветонитом, покраска водоэмульсионными составами	~~3.09~~ 2,86	Кафель	22.58		7.33
29	Раздевальная (М)	Подвесной потолок "Армстронг"	~~29.89~~29,99	Штукатурка. Покраска водоэмульсионной краской	79.96		25.96
30	Сан узел	Затирка ветонитом, покраска водоэмульсионными составами	~~2.82~~ 2,83	Кафель	21.87		7.10
31	Душевая	Затирка ветонитом, покраска водоэмульсионными составами	~~6.60~~ 6,57	Штукатурка. Покраска водоэмульсионной краской	48.05		15.60
32	Зал Кроссфита	Сэндвич панель	~~468.02~~465,86	Стеновой протектор Ролл-мат. h=2,0 м. Верх-сэндвич панель	174,7/506,6		87.34
26а	Коридор	Затирка ветонитом, покраска водоэмульсионным составом	3,13	Штукатурка. Покраска водоэмульсионной краской	9,69		8,42

Привязан №03/2024

Привязал Горбунова Г.

Инв. №

Изм.	Кол.	Лист	N док.	Подпись	Дата
Разработал		Хасанов			
ГИП		Хасанов			
Проверил		Кубаев			

12-17-3-1-АС

Разработка проектно- сметной документации на строительство 3 спортивных зала в г Атырау

Стадия	Лист	Листы
РП	~~54~~ 27	

Архитектурно-строительные решения

Ведомость отделки помещений 1-го этажа

ТОО "ШЫНДАУ" Атырау -2017

Копировал

Формат

Рецензент

Инв. № замены

Подпись и дата

Инв. № начала

22.09.2017 14:26:10

Ведомость отделки помещений 2-го этажа

№	Наименование	Отделка потолка	Площадь, м²	Отделка стен	Площадь стен. м2	Прим.
33	Раздевальная	Подвесной потолок "Армстронг"	~~16.42~~ 16,39	Штукатурка. Покраска водоэмульсионной краской	56.06	
34	Сан узел	Подвесной потолок "Армстронг"	1.74	Кафель	17.25	
35	Душевая	Подвесной потолок "Армстронг"	1.74	Кафель	17.25	
36	Раздевальная	Подвесной потолок "Армстронг"	~~16.42~~ 16,41	Штукатурка. Покраска водоэмульсионной краской	56.06	
37	Сан узел	Подвесной потолок "Армстронг"	1.74	Кафель	17.25	
38	Душевая	Подвесной потолок "Армстронг"	1.74	Кафель	17.25	
39	Раздевальная	Подвесной потолок "Армстронг"	~~16.42~~ 16,39	Штукатурка. Покраска водоэмульсионной краской	56.06	
40	Сан узел	Подвесной потолок "Армстронг"	1.74	Кафель	17.25	
41	Душевая	Подвесной потолок "Армстронг"	1.74	Кафель	17.25	
42	Коридор	Подвесной потолок "Армстронг"	~~16.56~~ 16,65	Штукатурка. Покраска водоэмульсионной краской	87.60	
43	Медицинская комната	Подвесной потолок "Армстронг"	~~13.65~~ 13,60	Штукатурка. Покраска водоэмульсионной краской	45.52	
44	Буфет	Подвесной потолок "Армстронг"	~~11.14~~ 11,10	Штукатурка. Покраска водоэмульсионной краской	41.33	
45	Сан узел	Подвесной потолок "Армстронг"	~~2.56~~ 2,55	Кафель	20.20	
46	Тренерская	Подвесной потолок "Армстронг"	~~14.80~~ 14,76	Штукатурка. Покраска водоэмульсионной краской	47.43	
47	Тренерская	Подвесной потолок "Армстронг"	~~14.80~~ 14,77	Штукатурка. Покраска водоэмульсионной краской	47.43	
48	Коридор	Подвесной потолок "Армстронг"	~~16.18~~ 16,23	Штукатурка. Покраска водоэмульсионной краской	85.75	
49	Медицинская комната	Подвесной потолок "Армстронг"	~~13.65~~ 13,56	Кафель	45.52	
50	Буфет	Подвесной потолок "Армстронг"	~~11.14~~ 11,10	Штукатурка. Покраска водоэмульсионной краской	41.33	
51	Сан узел	Подвесной потолок "Армстронг"	~~2.56~~ 2,61	Кафель	20.20	
52	Тренерская	Подвесной потолок "Армстронг"	~~14.80~~ 14,71	Штукатурка. Покраска водоэмульсионной краской	47.43	
53	Тренерская	Подвесной потолок "Армстронг"	~~13.69~~ 13,61	Штукатурка. Покраска водоэмульсионной краской	45.58	
54	Коридор	Подвесной потолок "Армстронг"	~~16.18~~ 16,23	Штукатурка. Покраска водоэмульсионной краской	85.75	
55	Медицинская комната	Подвесной потолок "Армстронг"	~~13.65~~ 13,24	Кафель	45.52	
56	Буфет	Подвесной потолок "Армстронг"	~~11.14~~ 11,10	Штукатурка. Покраска водоэмульсионной краской	41.33	
57	Сан узел	Подвесной потолок "Армстронг"	~~2.56~~ 2,61	Кафель	20.20	
58	Тренерская	Подвесной потолок "Армстронг"	~~14.80~~ 14,73	Штукатурка. Покраска водоэмульсионной краской	47.43	
59	Тренерская	Подвесной потолок "Армстронг"	~~13.69~~ 13,63	Штукатурка. Покраска водоэмульсионной краской	45.58	
			~~277.25~~ 276,42		1132.82	

Рецензент

Инв. № замены

Подпись и дата

Инв. № начала

Привязан №03/2024

Привязал Горбунова Г.

Инв. №

Изм.	Кол.	Лист	N док.	Подпись	Дата
Разработал		Хасанов			
ГИП		Хасанов			
Проверил		Кубаев			

12-17-3-1-АС

Разработка проектно- сметной документации на строительство 3 спортивных зала в г Атырау

Архитектурно-строительные решения

Стадия	Лист	Листы
РП	~~55~~ 28	

Ведомость отделки помещений 2-го этажа

ТОО "ШЫНДАУ" Атырау -2017

Копировал

Формат

22.09.2017 14:26:12

Экспликация полов

Наименование или номер помещения	Тип пола	Схема пола	Элементы пола и их толщина	Площадь пола м2
			1-этаж	
Зал Бокса, Таеквандо и Каратэ Борцовский зал Зал Кроссфита	Дощатый		Покрытие - доски толщиной 50 мм Воздушная прослойка 10-20 мм Утеплитель минвата толщиной 100 мм Гидроизоляция - 1 слой полиэт. пленки Дощатый настил -30 мм Опорный кирпичный столбик Гидроизоляция - 1 слой рубероида Бетонный подстилающий слой кл.В15-100 мм Щебень пропитанный битумом -100 мм Грунт основания	~~1583.20~~ 1576,35
Плинтус			ПВХ	280.61
Коридоры Кладовые уборочного инвентаря Сан узлы Душевые Венткамера Тепловой узел Электрощитовая	Керами-ческая плитка	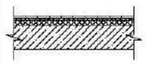	Плитки керамические толщиной 10мм на прослойке из цем.-песчанного раствора толщиной 10мм -20мм Стяжка из цементно -песчанного раствора М150 -20 мм Полистиролбетон Y=250кг/м3- 50мм Гидроизоляция - 1 слоя политиленовой пленки Бетон кл. В.15 -150мм Шебень -100мм Утрамбованный грунт	112,85 ~~113.25~~
Плинтус			Керамический	227,31 ~~222.49~~
Раздевальные Инвентарные для хранения переносного оборудования	Линолеум	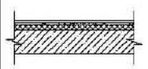	Линолеум - 10 мм Прослойка из клеящей мастики -15 мм Стяжка из цементно -песчанного раствора М150 -20 мм Полистиролбетон Y=250кг/м3- 50мм Гидроизоляция - 1 слоя политиленовой пленки Бетон кл. В.15 -150мм Шебень -100мм Утрамбованный грунт	~~164.57~~ 164,6
Плинтус			ПВХ	171.64

Экспликация полов

Наименование или номер помещения	Тип пола	Схема пола	Элементы пола и их толщина	Площадь пола м2
			2-этаж	
Сан узлы Душевые Коридоры	Керами-ческая плитка		Плитки керамические толщиной 10мм на прослойке из цем.-песчанного раствора толщиной 10мм -20мм Стяжка из цем.-песчаного р-ра М150 -20мм Полистиролбетон Y=250кг/м3- 50мм Гидроизоляция из 1 слоя политиленовой пленки Плита перекрытия -220мм	~~67.04~~ 67,32
Плинтус			Керамический	137.40
Раздевальные Медицинские комната Буфеты Тренерские	Линолеум	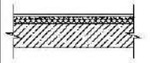	Линолеум - 10 мм Прослойка из клеящей мастики -15 мм Стяжка из цементно -песчанного раствора М150 -20 мм Полистиролбетон Y=250кг/м3- 50мм Гидроизоляция - 1 слоя политиленовой пленки Плита перекрытия -220мм	~~210.21~~ 209,1
Плинтус			ПВХ	230.40

Данный лист смотреть совместно с листом АС-~~57~~ 30

Согласовано

Взам. инв. N

Подп. и дата

Инв. N подл.

Привязан №03/2024

Привязал Горбунова Г.

Инв. N

Изм	Кол	Лист	N док	Подпись	Дата
Разраб.		Хасанов			
ГИП		Хасанов			
Проверил		Кубаев			

12-17-3-1-АС

Разработка проектно- сметной документации на строительство 3 спортивных зала в г Атырау

Архитектурно-строительные решения	Стадия	Лист	Листов
	РП	~~56~~ 29	
Экспликация полов	ТОО "ШЫНДАУ"		

Копировал

Формат А3

Конструкция деревянного пола

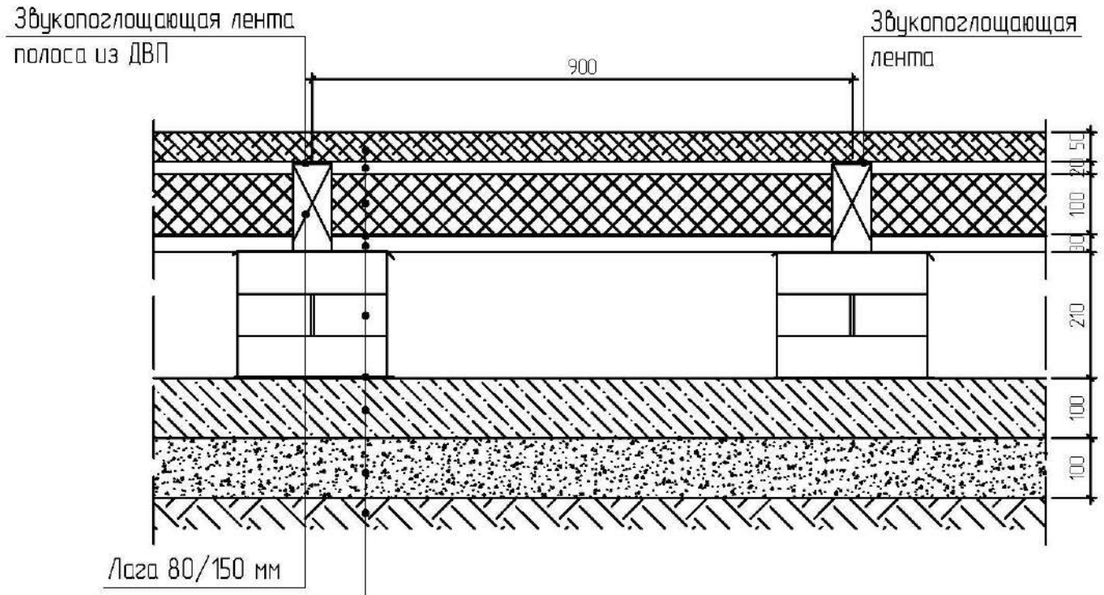

Покрытие – доски толщиной 50 мм
Воздушная прослойка –20 мм
Утеплитель минвата толщиной 100 мм
Гидроизоляция – 1 слой полиэт. пленки
Дощатый настил – 30 мм
Опорный кирпичный столбик
Гидроизоляция – 1 слой рубероида
Бетонный подстилающий слой –100 мм
Щебень пропитанный битумом –100 мм
Грунт основания

Спецификация

Поз.	Обозначение	Наименование	Кол.	Масса ед., кг	Приме-чание
1	Покрытия	Доски толщиной 50 мм–1583,2 м2			79,2 м3
2	Лага	Брус 150х80 Lобщ=1770 п.м.			21,3 м3
3	Утеплитель	Мин.вата толщиной 100мм			1583,2 м2
4	Настил	Доски толщиной 30 мм–1583,2 м2			47,5 м3
5	ГОСТ 530-~~2007~~2012	Кирпичный столбик, шаг 2,0 м			5600 шт
6	Подстилающий слой	Бетон кл. ~~В15~~ С12/15			158,32 м3
7		Щебень пропитанный битумом			158,32 м3

Данный лист смотреть совместно с листом АС-~~56~~ 29

Согласовано

Взам. инв. N

Подп. и дата

Инв. N подл.

Привязан №03/2024

Привязал Горбунова Г.

Инв. N

Изм	Кол	Лист	N док	Подпись	Дата
Разраб.		Хасанов			
ГИП		Хасанов			
Проверил		Кубаев			

12-17-3-1-АС

Разработка проектно- сметной документации на строительство 3 спортивных зала в г Атырау

Архитектурно-строительные решения

Стадия	Лист	Листов
РП	~~57~~ 30	

Конструкция деревянного пола. Спецификация

ТОО "ШЫНДАУ"

Копировал

Формат А3

Крыльцо-1. План. М. 1:50

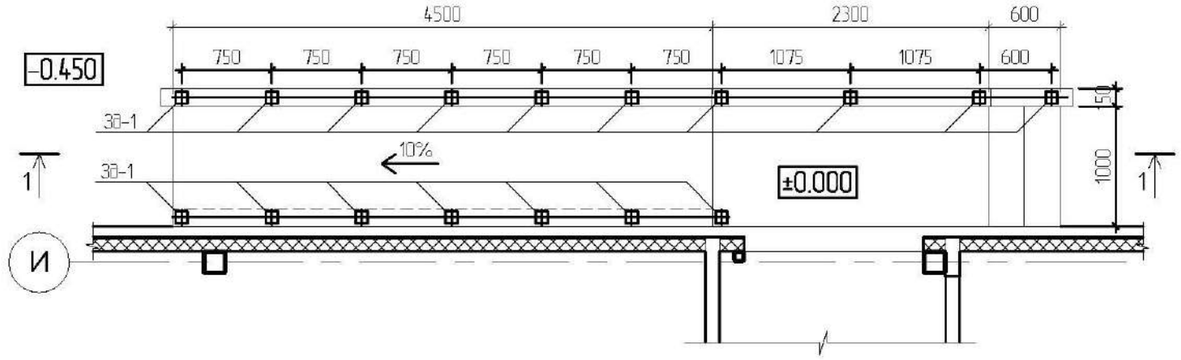

1-1. М. 1:50

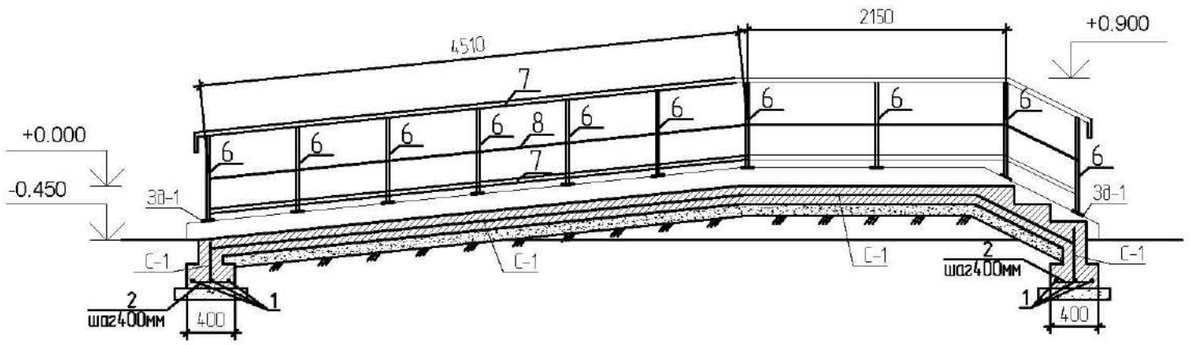

Сечение подпорной стенки

М. 1:25

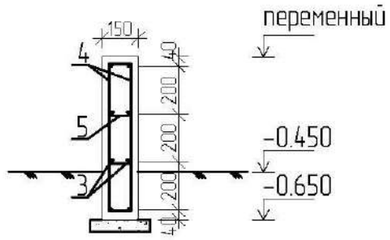

Закладная деталь 3д-1

М. 1:5

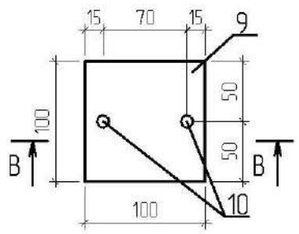

Разрез В-В

М. 1:5

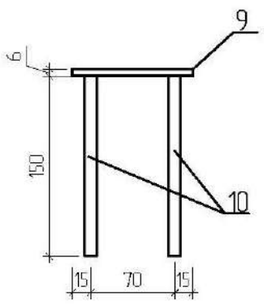

Спецификация

Поз.	Обозначение	Наименование	Кол.	Масса ед., кг	Приме-чание
		Крыльцо-1	3		
С-1	~~ГОСТ 5781-82*~~ ГОСТ 34028-2016	Ø12 А-III (А400) 200х200мм Lобщ=98,0п.м		0,888	87,0
1	~~ГОСТ 5781-82*~~ ГОСТ 34028-2016	Ø12 А-III (А400) L=2,2 п.м	3	0,888	5,9
2	~~ГОСТ 5781-82*~~ ГОСТ 34028-2016	Ø8 А-I (А240) L=450 мм шаг 600 мм	6	0,18	1,1
3	~~ГОСТ 5781-82*~~ ГОСТ 34028-2016	Ø12 А-III (А400) Lобщ=66,0 п.м		0,888	58,6
4	~~ГОСТ 5781-82*~~ ГОСТ 34028-2016	Ø8 А-I (А240) Lобщ=6,5 п.м.		0,395	2,6
5	~~ГОСТ 5781-82*~~ ГОСТ 34028-2016	Ø8 А-I (А240) L=150 мм шаг 600 мм	26	0,06	1,6
	Покрытия	Неполированная керамич. плитка	м2	7,9	
	Облицовка	Декоративный камень			3,3 м²
	Материал:	Бетон кл. ~~В20~~ С16/20 сульфатостойкий	м3	2,3	
		Щебень пропитанный битумом	м3	1,6	
	Насып	Грунт	м3	0,7	
		Ограждение			
6	ГОСТ 9940-81	Тр.нержев.Ø42х4,0 L=900мм	17	3,8	58,14
7	ГОСТ 9940-81	Тр.нержев.Ø42х4,0 Lобщ=15,0 п.м		3,8	57,0
8	ГОСТ 9940-81	Тр.нержев.Ø32х3,5 Lобщ=7,4 п.м		2,5	28,12
		Закладная деталь 3д-1	17	0,75	12,75
9	ГОСТ 19903-~~74~~ 2015	— 100х6 L=100мм	1	0,47	0,47
10	~~ГОСТ 5781-82*~~ ГОСТ 34028-2016	Ø12 А-III (А400) L=150мм	2	0,14	0,28

Примечание

1. Данный лист читать совместно с листом АС-~~15~~ 6
2. Спецификация дано на один крыльцо.

Согласовано

Взам. инв. N

Подп. и дата

Инв. N подл.

Привязан №03/2024

Привязал Горбунова Г.

Инв. №

Изм	Кол	Лист	N док	Подпись	Дата
Разраб.		Хасанов			
ГИП		Хасанов			
Проверил		Кубаев			

12-17-3-1-АС

Разработка проектно- сметной документации на строительство 3 спортивных зала в г Атырау

Архитектурно-строительные решения	Стадия	Лист	Листов
	РП	~~58~~ 31	
Крыльцо-1	ТОО "ШЫНДАУ"		

Копировал

Формат А3

Крыльцо-2. План. М. 1:50

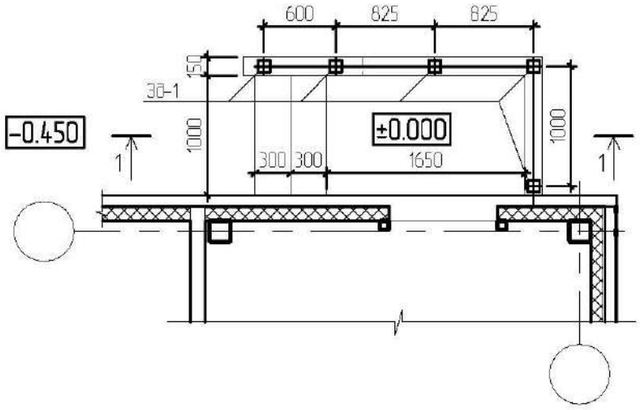

1-1. М. 1:50

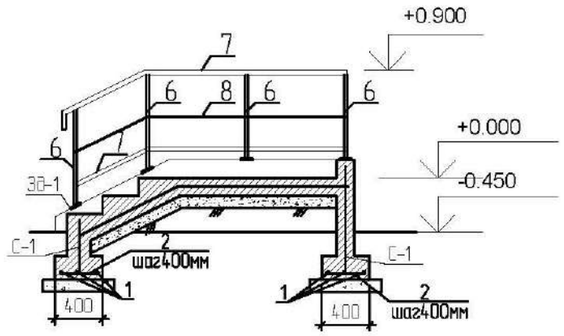

Сечение подпорной стенки

М. 1:25

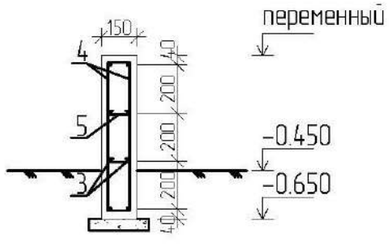

Закладная деталь 3д-1

М. 1:5

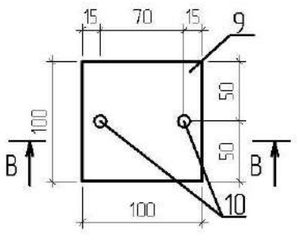

Разрез В-В

М. 1:5

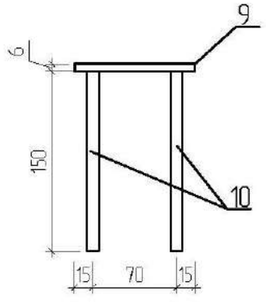

Спецификация

Поз.	Обозначение	Наименование	Кол.	Масса ед., кг	Приме-чание
		Крыльцо-2	2		
С-1	~~ГОСТ 5781-82*~~ ГОСТ 34028-2016	Ø12 А-III (А400) 200х200мм lобщ=40,7п.м		0,888	36,14
1	~~ГОСТ 5781-82*~~ ГОСТ 34028-2016	Ø12 А-III (А400) l=2,2 п.м	3	0,888	5,9
2	~~ГОСТ 5781-82*~~ ГОСТ 34028-2016	Ø8 А-I (А240) l=450 мм шаг 600 мм	6	0,18	1,1
3	~~ГОСТ 5781-82*~~ ГОСТ 34028-2016	Ø12 А-III (А400) lобщ=21,0 п.м		0,888	18,7
4	~~ГОСТ 5781-82*~~ ГОСТ 34028-2016	Ø8 А-I (А240) lобщ=3,0 п.м.		0,395	1,2
5	~~ГОСТ 5781-82*~~ ГОСТ 34028-2016	Ø8 А-I (А240) l=150 мм шаг 600 мм	12	0,06	0,72
	Покрытия	Неполированная керамич. плитка	м2	2,7	
	Облицовка	Декоративный камень			1,9 м²
	Материал:	Бетон кл. ~~В20~~ С16/20 сульфатостойкий	м3	1,0	
		Щебень пропитанный битумом	м3	0,44	
	Насып	Грунт	м3	0,3	
		Ограждение			
6	ГОСТ 9940-81	Тр.нержев.Ø42х4,0 L=900мм	5	3,8	17,1
7	ГОСТ 9940-81	Тр.нержев.Ø42х4,0 Lобщ=7,0 п.м		3,8	26,6
8	ГОСТ 9940-81	Тр.нержев.Ø32х3,5 Lобщ=3,4 п.м		2,5	8,5
		Закладная деталь 3д-1	5	0,75	3,75
9	ГОСТ 19903-~~74~~ 2015	— 100х6 l=100мм	1	0,47	0,47
10	~~ГОСТ 5781-82*~~ ГОСТ 34028-2016	Ø12 А-III (А400) l=150мм	2	0,14	0,28

Примечание

1. Данный лист читать совместно с листом АС-~~15~~6
2. Спецификация дана на один крыльцо.

Привязан №03/2024

Привязал Горбунова Г.

Инв. N

Согласовано

Взам. инв. N

Подп. и дата

Инв. N подл.

Изм	Кол	Лист	N док	Подпись	Дата
Разраб.		Хасанов			
ГИП		Хасанов			
Проверил		Кубаев			

12-17-3-1-АС

Разработка проектно- сметной документации на строительство 3 спортивных зала в г Атырау

Архитектурно-строительные решения	Стадия	Лист	Листов
	РП	~~59~~ 32	

Крыльцо-2

ТОО "ШЫНДАУ"

Копировал

Формат А3

Крыльцо-3. План. М. 1:50

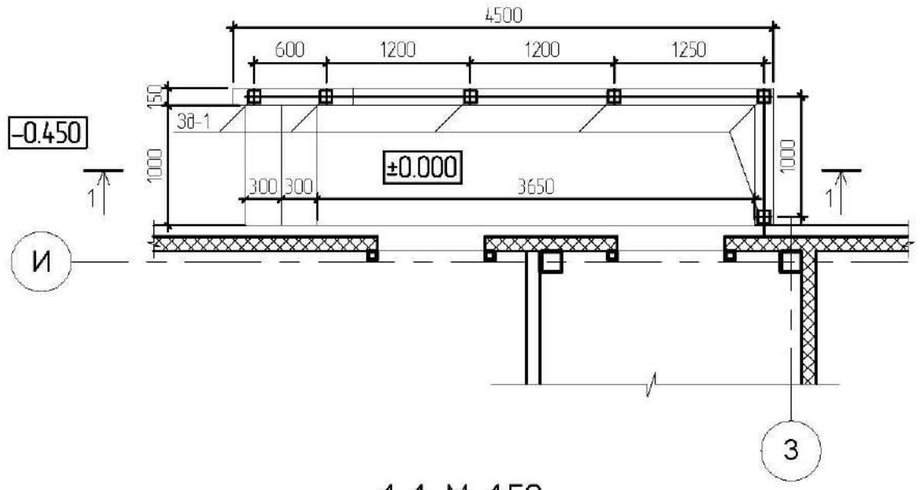

1-1. М. 1:50

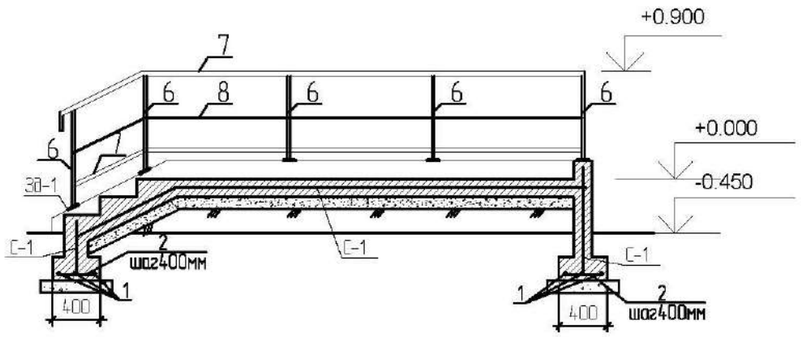

Сечение подпорной стенки

М. 1:25

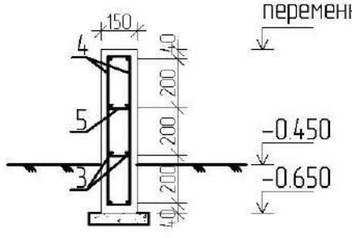

переменный

Закладная деталь 3д-1

М. 1:5

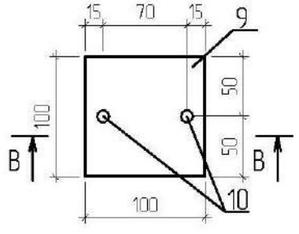

Разрез В-В

М. 1:5

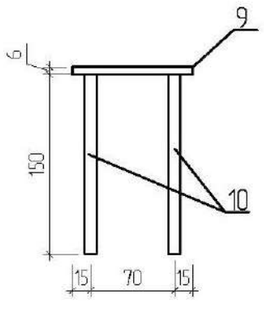

Спецификация

Поз.	Обозначение	Наименование	Кол.	Масса ед., кг	Приме-чание
		Крыльцо-3	1		
С-1	~~ГОСТ 5781-82*~~ ГОСТ 34028-2016	Ø12 А-III (A400) 200х200мм Lобщ=62,7п.м		0,888	55,68
1	~~ГОСТ 5781-82*~~ ГОСТ 34028-2016	Ø12 А-III (A400) L=2,2 п.м	3	0,888	5,9
2	~~ГОСТ 5781-82*~~ ГОСТ 34028-2016	Ø8 А-I (A240) L=450 мм шаг 600 мм	6	0,18	1,1
3	~~ГОСТ 5781-82*~~ ГОСТ 34028-2016	Ø12 А-III (A400) Lобщ=37,0 п.м		0,888	32,86
4	~~ГОСТ 5781-82*~~ ГОСТ 34028-2016	Ø8 А-I (A240) Lобщ=11,3 п.м.		0,395	4,5
5	~~ГОСТ 5781-82*~~ ГОСТ 34028-2016	Ø8 А-I (A240) L=150 мм шаг 600 мм	18	0,06	1,1
	Покрытия	Неполированная керамич. плитка	м2	4,7	
	Облицовка	Декоративный камень			3,2 м²
	Материал:	Бетон кл. ~~В20~~ С16/20 сульфатостойкий	м3	1,5	
		Щебень пропитанный битумом	м3	0,8	
	Насып	Грунт	м3	0,7	
		Ограждение			
6	ГОСТ 9940-81	Тр.нержев.Ø42х4,0 L=900мм	6	3,8	20,52
7	ГОСТ 9940-81	Тр.нержев.Ø42х4,0 Lобщ=9,0 п.м		3,8	34,2
8	ГОСТ 9940-81	Тр.нержев.Ø32х3,5 Lобщ=4,4 п.м		2,5	11,0
		Закладная деталь 3д-1	6	0,75	4,5
9	ГОСТ 19903-~~74~~.2015	— 100х6 L=100мм	1	0,47	0,47
10	~~ГОСТ 5781-82*~~ ГОСТ 34028-2016	Ø12 А-III (A400) L=150мм	2	0,14	0,28

Примечание

Данный лист читать совместно с листом АС-~~15~~ 6

Согласовано

Взам. инв. N

Подп. и дата

Инв. N подл.

Привязан №03/2024

Привязал Горбунова Г.

Инв. N

Изм	Кол	Лист	N док	Подпись	Дата
Разраб.		Хасанов			
ГИП		Хасанов			
Проверил		Кубаев			

12-17-3-1-АС

Разработка проектно- сметной документации на строительство 3 спортивных зала в г Атырау

Архитектурно-строительные решения	Стадия	Лист	Листов
	РП	~~60~~ 33	
Крыльцо-3	ТОО "ШЫНДАУ"		

Копировал

Формат А3

Крыльцо-4. План. М. 1:50

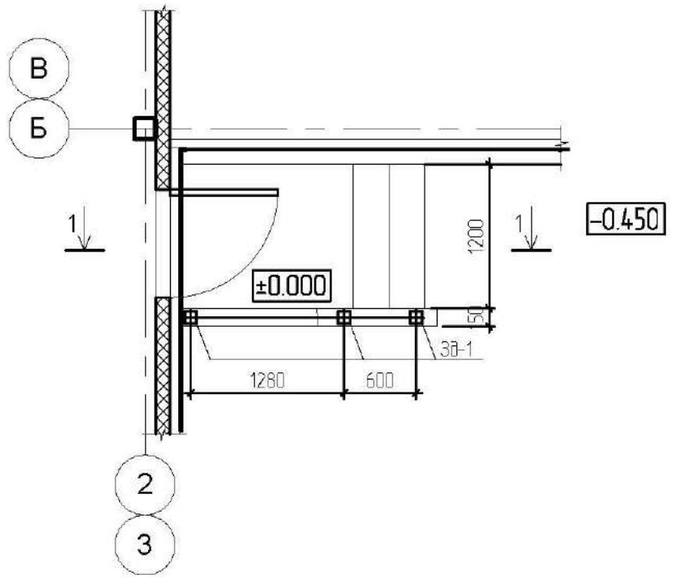

1-1. М. 1:50

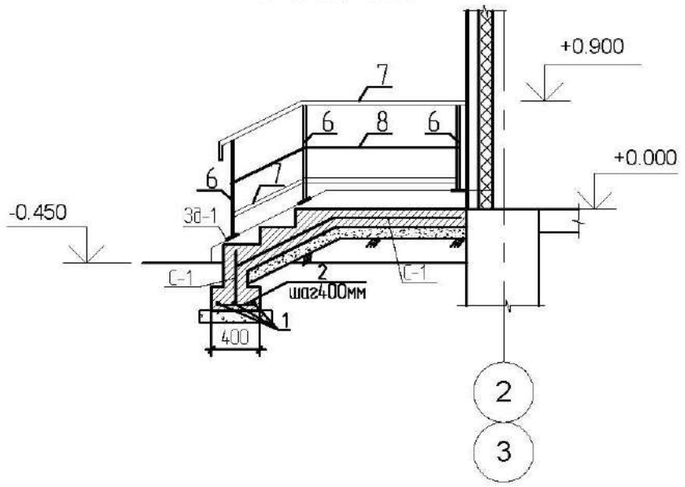

Разрез В-В

М. 1:5

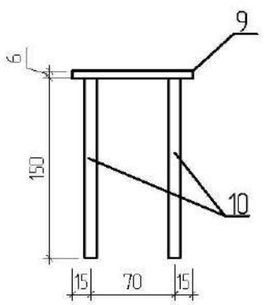

Сечение подпорной стенки

М. 1:25

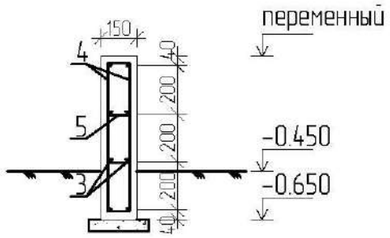

Закладная деталь 3д-1

М. 1:5

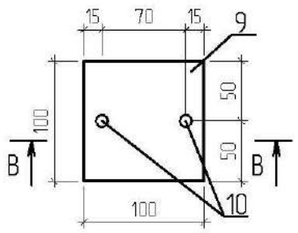

Спецификация

Поз.	Обозначение	Наименование	Кол.	Масса ед., кг	Приме-чание
		Крыльцо-4	2		
С-1	~~ГОСТ 5781-82*~~ ГОСТ 34028-2016	Ø12 А-III (А400) 200х200мм lобщ=32,0п.м		0,888	28,4
1	~~ГОСТ 5781-82*~~ ГОСТ 34028-2016	Ø12 А-III (А400) l=1,3 п.м	3	0,888	3,5
2	~~ГОСТ 5781-82*~~ ГОСТ 34028-2016	Ø8 А-I (А240) l=450 мм шаг 600 мм	3	0,18	0,54
3	~~ГОСТ 5781-82*~~ ГОСТ 34028-2016	Ø12 А-III (А400) lобщ=12,1 п.м		0,888	10,8
4	~~ГОСТ 5781-82*~~ ГОСТ 34028-2016	Ø8 А-I (А240) lобщ=5,3 п.м.		0,395	2,1
5	~~ГОСТ 5781-82*~~ ГОСТ 34028-2016	Ø8 А-I (А240) l=150 мм шаг 600 мм	4	0,06	0,24
	Покрытия	Неполированная керамич. плитка	м2	3,5	
	Облицовка	Декоративный камень			1,1 м²
	Материал:	Бетон кл. ~~В20~~ С16/20 сульфатостойкий	м3	0,76	
		Щебень пропитанный битумом	м3	0,4	
	Насып	Грунт	м3	0,25	
		Ограждение			
6	ГОСТ 9940-81	Тр.нержев.Ø42х4,0 L=900мм	3	3,8	10,26
7	ГОСТ 9940-81	Тр.нержев.Ø42х4,0 Lобщ=4,2 п.м		3,8	34,2
8	ГОСТ 9940-81	Тр.нержев.Ø32х3,5 Lобщ=2,0 п.м		2,5	11,0
		Закладная деталь 3д-1	3	0,75	2,25
9	ГОСТ 19903-~~74~~ 2015	— 100х6 l=100мм	1	0,47	0,47
10	~~ГОСТ 5781-82*~~ ГОСТ 34028-2016	Ø12 А-III (А400) l=150мм	2	0,14	0,28

Примечание

1. Данный лист читать совместно с листом АС-~~15~~ 6
2. Спецификация дано на один крыльцо.

Привязан №03/2024

Привязал Горбунова Г.

Инв. N

Изм	Кол	Лист	N док	Подпись	Дата
Разраб.		Хасанов			
ГИП		Хасанов			
Проверил		Кубаев			

12-17-3-1-АС

Разработка проектно- сметной документации на строительство 3 спортивных зала в г Атырау

Архитектурно-строительные решения	Стадия	Лист	Листов
	РП	~~61~~ 34	
Крыльцо-4	ТОО "ШЫНДАУ"		

Копировал

Формат А3

Согласовано

Взам. инв. N

Подп. и дата

Инв. N подл.

Ведомость основных комплектов рабочих чертежей

Обозначение	Наименование	Примечание
03/2024-ОПЗ	Пояснительная записка	
03/2024-ГП	Генеральный план	
03/2024-АС	Архитектурно-строительное решение	
03/2024-КЖ	Конструкции железобетонные	
03/2024-КМ	Конструкции металлические	
03/2024-ТХ	Технологические решения	
03/2024-ОВ	Отопление и вентиляция	
03/2024-ВК	Водопровод и канализация	
03/2024-ЭС, ЭМ, ЭО	Электротехнические решения	
03/2024-СС	Система связи	
03/2024-ПС	Пожарная сигнализация	
03/2024-НВК	Наружные сети водоснабжения и канализации	
03/2024-ТС	Теплоснабжение	
03/2024-ПОС	Проект организации строительства	
03/2024-СВ	Система видеонаблюдения	
03/2024-СД	Сметная документация	

Ведомость рабочих чертежей раздела КЖ

Лист	Наименование	Примечание
1.1	Общие данные(начало)	
1.2	Общие данные(продолжение)	
1.3	Общие данные(окончание)	
2	План фундаментов	
3	Фундамент ФОМ-1	
4	Фундамент ФОМ-2	
5	Фундамент ФОМ-2. Сетка С-1. Сетка С-2. Узел 1.	
6	План балок на отм. +3,000. План перекрытия 1-го этажа	

Проект выполнен с соблюдением действующих норм и правил, соответствует нормам и правилам взрыва и пожаробезопасности и обеспечивает безопасную эксплуатацию запроектированных объектов.

Главный инженер проекта. Сагындыков Р.

Перечень актов освидетельствования скрытых работ

Наименование актов	Обозначение	Примечание
Геодезические работы по СН РК 1.03-03-2013		
Акт приемки геодезической разбивочной основы для строительства	Приложение 12	С исполнительной схемой
Акт приемки-передачи результатов геодезических работ при строительстве зданий и сооружений	Приложение 13	С исполнительной схемой
Земляные сооружения, основания и фундаменты СП РК 5.01-101-2013		
Акт приемки естественного основания	Приложение В, т.В.1	
Акт приемки обратных засыпок и основания под полы	Приложение А, т.А.1	
Несущие и ограждающие конструкции СН РК 5.03-07-2013		
Акт приемки опалубки		
Акт приемки арматурной стали, закладных деталей, анкеров		
Акт приемки смонтированной арматуры, закладных деталей и конструкций закладываемых при бетонировании		
Акт приемки готовых конструкций		С исполнительной схемой
Защита строительных конструкций от коррозии СН РК 2.01-01-2013		
Аки приемки защищаемых поверхности конструкции		
Аки приемки защитного покрытия в целом		
Акт приемки изоляционных материалов		
Акт приемки швов, примыкании и стыков защиты		

Изм.	Кол.уч.	Лист	№док.	Подп.	Дата	№03/2024-КЖ1		
						Корректировка ПСД на строительство 3 спорт залов в г.Атырау		
Разработ.		Горбунова Г.				3 спорт зала	Стадия: РП	Лист: 1.1 / Листов:
ГИП		Сагындыков Р.						
						Общие данные (начало)	ТОО "ETALON PROJECT Group"	

Согласовано

Взам. инв. №

Подп. и дата

Инв. № подл.

Копировал

Ведомость ссылочных документов

Обозначение	Наименование	Примечание
	Ссылочные документы	
ГОСТ 14098-2014	Соединения сварные арматуры и закладных изделий железобетонных конструкций	
ГОСТ 9467-75*	Электроды покрытые металлические для ручной дуговой сварки конструкционных и теплоустойчивых сталей. Типы.	

Характеристика площадки строительства

Район строительства относится к IVГ строительно-климатическому подрайону и имеет следующие характеристики:

-расчетная зимняя температура наружного воздуха -24,^{0}9 С;

Вес снегового покрова -0,80 кПа

Скоростной напор ветра -0,77 кПа.

Основанием под фундаменты, согласно геологии, разработанной ТОО "ШЫНДАУ" служит:

ИГЭ-2. Песок крупный светло-серый, средней степени водонасыщения, рыхлый, с обломками ракушки. Мощность песка 0,3м.

С расчетными значениями y_{II}=1,64т/м3; φ_{II}=27град.; E=30МПа

ИГЭ-3. Глина коричневого, серо-коричневого цвета, ожелезненная, с прослоями суглинка.

С расчетными значениями y_{II}=1,91т/м3; C_{II}=29,0кПа; φ_{II}=8град.; E=3,44МПа

Грунтовые воды вскрыты на отметке 4,1-4,5м от существующей поверхности земли.

В случае отличия грунтов,принятых за основания фундаментов,характеристики которых указана в отчете инженерных изысканий,поставить в извесность проектную организацию.Выполнение фундаментов до согласования с проектной организацией запрещается.

Противопожарные мероприятия

Противопожарные мероприятия в проекте выполнены в соответствии с требованиями СН РК 2.02-01-2019 и СП РК 2.02-101-2014 "Пожарная безопасность зданий и сооружений".

СП РК 3.02-118-201 "Закрытые спортивные залы".

Двери на путях эвакуации открываются наружу.

Конструктивное решение

Проект разработан на основании задания на проектирования и утвержденного эскизного проекта, раздела АС и действующими нормами, правилами и стандартами.

Здание - II уровня ответственности, III степени огнестойкости.

Класс по функциональной пожарной опасности - Ф3.6

Класс конструктивной пожарной опасности здания - С0

Отметке 0.000 (пол первого этажа) соответствует абсолютная отметка по генплану минус 25,25м.

Фундаменты под колонны - монолитные железобетонные столбчатые из бетона кл. С20/25, W6, F100 армированная арматурной сварной сеткой по низу Ф14А400/ Ф14А400//200/200, по верху Ф14А400/ Ф14А400//200/200.

Фундаменты под внутренние несущие стены - монолитные железобетонные ленточные из бетона кл. С20/25, W6, F100 армированные арматурными стержнями Ф14А400, Ф8А240, собранные в пространственный каркас.

Под стенами из сэндвич панелей предусмотрен железобетонный цоколь размерами 300х600мм из бетона кл. С20/25, W6, F100 армированный арматурными стержнями Ф12А400, Ф8А240, собранные в пространственный каркас.

Основанием под фундамент служит щебеночная подготовка 100мм.

Колонны соединены с фундаментами с помощью анкерных болтов.

Стены техподполья (набетонка) -монолитные железобетонные толщиной 300мм из бетона кл.С20/25, W8, F100, армированный двойной сварной сеткой из арматурных стержней Ф12А400 с шагом 200мм в обоих направлениях.

Перекрытие -многопустотные сборные железобетонные плиты по ГОСТ 9561-91.

При производстве работ в зимних условиях соблюдать требования СП РК 5.03-107-2013 "Несущие и ограждающие конструкции.

При поизводстве бетонных работ при температуре выше плюс 25 град и относительной влажности менее 50% соблюдать требования СП РК 5.03-107-2013 "Несущие и ограждающие конструкции".

При применении различных добавок к бетону, порядок их применения должен устанавливаться ППР и согласован с проектной организацией.

						№03/2024-КЖ		
						Корректировка ПСД на строительство 3 спорт залов в г.Атырау		
Изм.	Кол.уч.	Лист	№док.	Подп.	Дата			
Разработ.		Горбунова Г.				3 спорт зала	Стадия: РП	Лист: 1.2 / Листов:
ГИП		Сагындыков Р.						
						Общие данные (продолжение)	ТОО "ETALON PROJECT Group"	

Согласовано

Взам. инв. №

Подп. и дата

Инв. № подл.

Копировал

Указание по устройству фундаментов

Работы по устройству фундаментов выполнять в соответствии с требованиями ~~СНиП РК 5.01-01-2002~~ СП РК 5.01-102-2013 «Основания зданий и сооружений».

Бетонные работы вести в соответствии с указаниями ~~СНиП РК 5.03-37-2005~~ СП РК 5.03-107-2013 «Несущие и ограждающие конструкции». Укладка и вибрирование бетонной массы производится послойно слоями не более 60 см.

Устройство каркаса фундамента выполнить контактной точечной сваркой. Снятие несущей опалубки произвести после достижения бетоном 70% проектной прочности.

В основании фундаментов выполнить щебеночную подготовку толщиной 100 мм, пролитую битумом.

Обратную засыпку снаружи и изнутри здания производить местным грунтом, без включения строительного мусора, с послойным уплотнением и доведение плотности скелета грунте не менее 1,65 т/м3. Качество выполняемых работ проверять после уплотнения каждого слоя, после чего производить отсыпку и уплотнение слудующего слоя. Во время утроства обратной засыпки движение строительной техники в пределах здания и вблизи фундаментов не допускается. Уплотнение грунта под полы производить при помощи тротуарных катков или ручных пневмотрамбовок, вблизи фундаментов только при помощи ручных пневмотрамбовок. Послойное разравнивание грунта на тех участках производить вручную. Производство работ по устройству обратных засыпок необходимо осуществлять под постоянным наблюдением грунтовой лаборатории. Лаборатория должна производить контрольные определения влажности и плотности грунтов до и после уплотнения в пределах каждого слоя.

Антикоррозионная защита

Антикоррозийная защита строительных конструкции в проекте выполнена в соответствии с требованиями СН РК 2.01-01-2013 "Защита строительных конструкций от коррозий".

Противопожарные мероприятия в проекте выполнены в соответствии с требованиями СН РК 2.02-01-~~2014~~ 2019 "Пожарная безопасность зданий и сооружений".

Наружные металлоконструкции окрасить лаком ХВ124 по грунтовке ФЛ-03К, внутренние металлоконструкции окрасить лаком ПФ-115 по грунтовке ГФ-021 ГОСТ 25129-~~82~~ 2020

Все поверхности металлоконструкций покрываются антикоррозийным составом согласно требованиям СН РК 2.01-01-2013 «Защита строительных конструкций от коррозии» и огнестойкой краской (степень огнестойкости II по СН РК 2.02-01-~~2014~~ 2019 «Пожарная безопасность зданий и сооружений»).

– Защиту строительных конструкций производить в соответствии со СН РК 2.01-01-2013 в два слоя эмалью ПФ 115 по двум слоям грунтовки ГФ-021.

– Окрасочные работы вести в соответствии с правилами производства работ согласно СН РК 2.01-01-2013.

– Перед нанесением защитных покрытий поверхности стальных конструкций должны быть очищены до степени 3 в соответствии с требованиями ГОСТ 9.402-80*.

– Качество лакокрасочных покрытий по внешнему виду должно соответствовать показателям V класса ГОСТ 9.402-80*.

– Защиту монтажных соединений осуществлять эмалью ПФ 115 в два слоя по 1 слою грунта В/Л-02 ГОСТ 112707-77.

Под фундаментами устраивается подготовка из щебня с пропиткой битумом до полного насыщения.

Боковые поверхности фундаментов обмазать горячим битумом за 2 раза..

Для защиты от сульфатной агрессивности грунтов и подземных вод бетонные и железобетонные кострукции соприкасающиеся с грунтом выполнить из бетона на сульфатостойком портландцементе, повышенной плотности W6.

Указания по изготовлению и монтажу конструкций.

– Монтаж конструкций должен выполняться по разработанному проекту производства работ.

– Изготовление и монтаж конструкций производить в соответствии с требованиями:

– ~~СНиП РК 5.04-23-2002* «Стальные конструкции. Нормы проектирования»,~~ 2019

– ГОСТ 23118-~~99~~ "Конструкции стальные строительные. Общие технические условия";

– ~~СНиП РК 5.03-37-2005~~ СП РК 5.03-107-2013 "Несущие и ограждающие конструкции";

– ГОСТ 21779-82 "Система обеспечения точности геометрических параметров в строительстве. Технологические допуски";

– После окончательной выверки колонн следует выполнить подливку под опорными плитами из бетона класса ~~B25~~ С20/25 на мелком заполнителе. Для обеспечения точности установки анкерных болтов и выверки их в горизонтальном и вертикальном направлениях, анкерные болты рекомендуется выполнять в виде унифицированных жестких блоков.

– При устройстве заводских стыковых швов по длине элементов балок, сварные стыки выполнять на остающейся подкладке равнопрочными основному металлу. Все стыковые швы выполнять с физическим контролем качества шва. Устройство заводских стыковых швов в растянутых элементах не рекомендуется.

– Сварные швы, кроме оговоренных на чертежах, следует назначать по усилиям указанным в проекте. ~~Нерасчетные, а также минимальные расчетные толщины швов принимать по СНиП II-23-81*~~

– Монтажные сварные швы варить электродами типа Э42 по ГОСТ 9467-75*.

~~Противопожарные мероприятия~~

~~Противопожарные мероприятия в проекте выполнены в соответствии с требованиями СН РК 2.02-01-2014 "Пожарная безопасность зданий и сооружений".~~

Привязан №03/2024-КЖ

Привязала Горбунова Г.

Инв. №

Изм.	Кол.	Лист	N док.	Подпись	Дата
Разработал		Хасанов			
ГИП		Хасанов			
Проверил		Кубаев			

12-17-3-1-АС

Разработка проектно- сметной документации на строительство 3 спортивных зала в г Атырау

Стадия	Лист	Листы
РП	~~3~~ 1.3	

Архитектурно-строительные решения

Общие данные (окончание)

ТОО "ШЫНДАУ" Атырау -2017

Копировал

Формат

Рецензент

Инв. № замены

Подпись и дата

Инв. № начала

22.09.2017 14:25:07

План фундаментов. М. 1:100

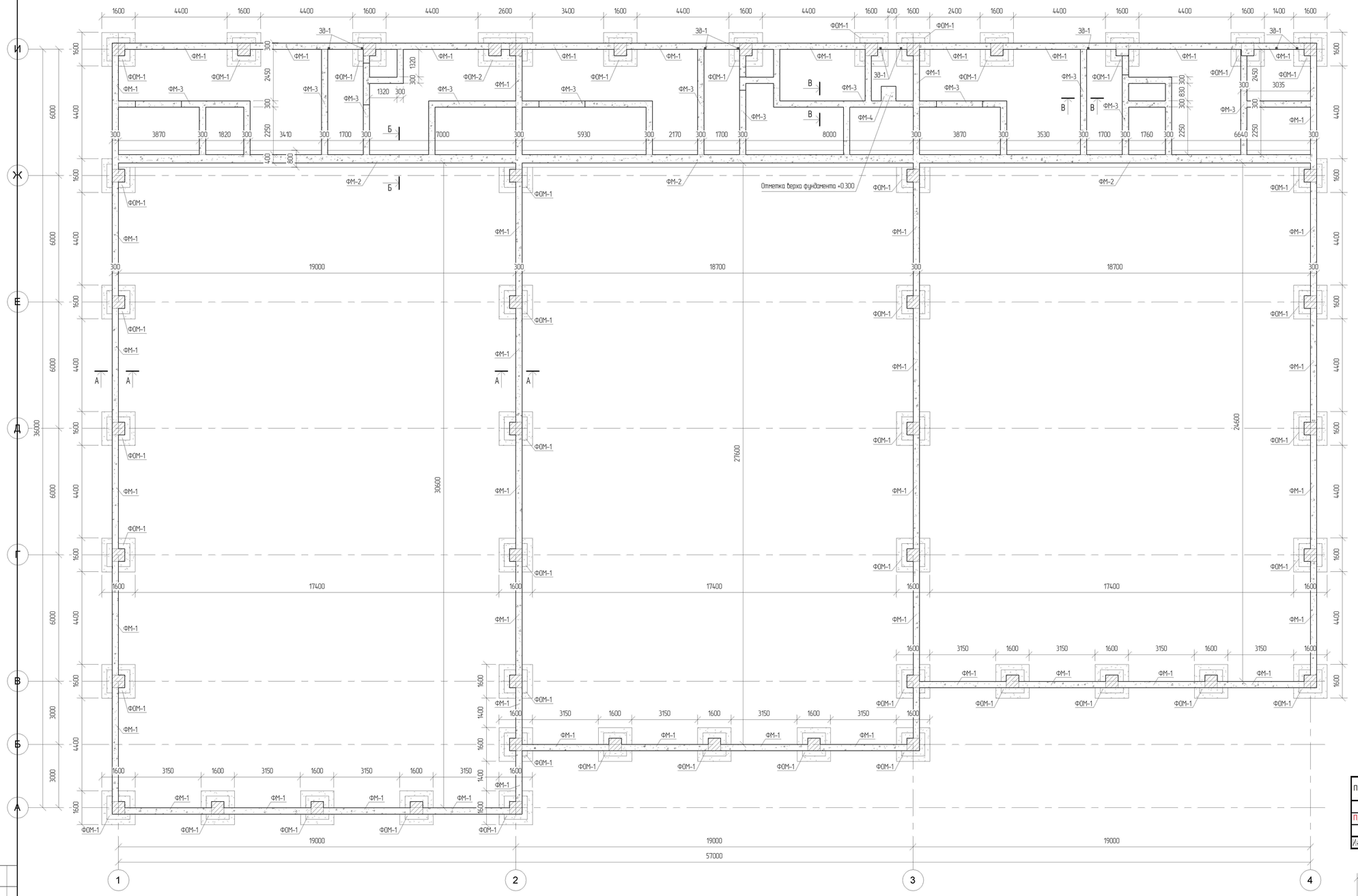

Ведомость расхода стали на ленточные фундаменты

Марка элемента	Изделия арматурные						Всего
	Арматура класса						
	~~А-I~~ А240 ГОСТ ~~5781-82~~ 34028-2016		~~А-III~~ А400 ГОСТ ~~5781-82~~ 34028-2016				
	⌀8	Итого	⌀10	⌀12	⌀14	Итого	
ФМ-1	264,5	264,5		781,5		781,5	1046,0
ФМ-2	178,2	178,2			965,6	965,6	1143,8
ФМ-3	16,0	16,0	179,6			179,6	195,6
Итого		458,7				1926,7	2385,4

Сечение Б-Б. М. 1:20

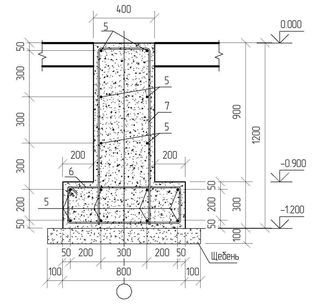

Сечение В-В. М. 1:10

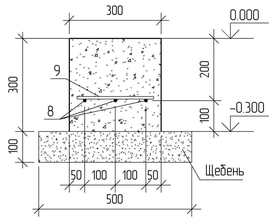

Закладная деталь ЗД-1 М. 1:5

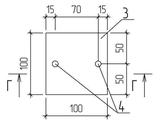

Разрез Г-Г М. 1:5

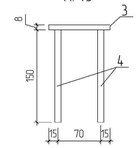

Сечение А-А. М. 1:10

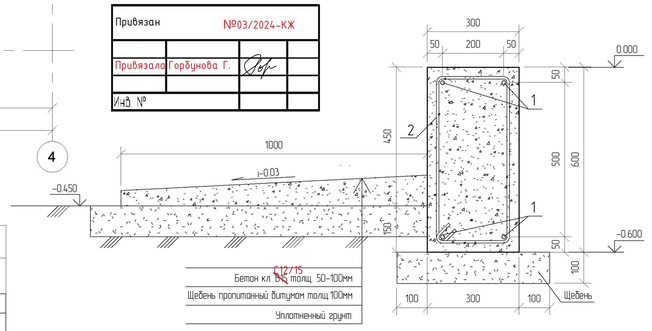

Привязан	№03/2024-КЖ		
Привязала	Горбунова Г.		
Инв. №			

Спецификация фундаментов

Поз.	Обозначение	Наименование	Кол-во	Масса ед. кг	Прим.
ФМ-1	Монолитный ленточный	Бетон кл ~~В 25~~ С20/25 F100 W6			39.64 м³
ФМ-2	Монолитный ленточный	Бетон кл ~~В 25~~ С20/25 F100 W6			33.84 м³
ФМ-3	Монолитный ленточный	Бетон кл ~~В 25~~ С20/25 F100 W6			8.46 м³
ФМ-4	Монолитный ленточный	Бетон кл ~~В 25~~ С20/25 F100 W6			0.15 м³
ФОМ-1	Монолитный отделностоящий	Бетон кл ~~В 25~~ С20/25 F100 W6	44		66.34 м³
ФОМ-2	Монолитный отделностоящий	Бетон кл ~~В 25~~ С20/25 F100 W6	1		2.70 м³
Общий итог					151.11 м³

Спецификация гидроизоляции фундаментов (общ)

Поз.	Обозначение	Наименование	Кол-во	Масса м. кг.	Прим.
	Боковая обмазка	Битумно-полимер. мастика 2 слоя			509,0 м3
	Горизонталная гидроизоляция	Рубероид 1 слой			52,0 м2

Спецификация армирования ФМ-1

Поз.	Обозначение	Наименование	Кол-во	Масса м. кг.	Прим.
1	ГОСТ ~~5781-82~~ 34028-2016	⌀12 ~~АIII~~ А400 Lобщ-220,0 п.м	4	0,888	781,5
2	ГОСТ ~~5781-82~~ 34028-2016	⌀8 ~~АI~~ А240 L-1700 мм. шаг 600 мм	367	0,395	264,5
		Щебень			11,0 м3
		Закладная деталь ЗД-1	9	0,91	8,19
3	ГОСТ 19903-~~74~~ 2015	-100х6 l=100мм	1	0,63	0,63
4	ГОСТ ~~5781-82~~ 34028-2016	⌀12 ~~А-III~~ А400 l=150мм	2	0,14	0,28

Спецификация армирования ФМ-2

Поз.	Обозначение	Наименование	Кол-во	Масса м. кг.	Прим.
5	ГОСТ ~~5781-82~~	⌀14 ~~АIII~~ А400 Lобщ-57,0 п.м	14	1,21	965,6
6	ГОСТ ~~5781-82~~	⌀8 ~~АI~~ А240 L-2100 мм. шаг 600 мм	96	0,395	79,6
7	ГОСТ ~~5781-82~~	⌀8 ~~АI~~ А240 L-2600 мм. шаг 600 мм	96	0,395	98,6
		Щебень			5,7 м3

Спецификация армирования ФМ-3

Поз.	Обозначение	Наименование	Кол-во	Масса м. кг.	Прим.
8	ГОСТ ~~5781-82~~ 34028-2016	⌀10 ~~АIII~~ А400 Lобщ-97,0 п.м	3	0,617	179,6
9	ГОСТ ~~5781-82~~ 34028-2016	⌀8 ~~АI~~ А240 L-250 мм. шаг 600 мм	162	0,395	16,0
		Щебень			4,8 м3

Спецификация отмостки

Поз.	Обозначение	Наименование	Кол-во	Масса м. кг.	Прим.
		Бетон кл. ~~В15~~ С12/15			14,3 м3
		Щебень пропитанный битумом			21,0 м3

Выемка грунта – 841,2 м3

Обратная засыпка –703,6 м3

Примечание

1. Данный лист смотреть совместно с листами АС-5, 6, 7.
2. ФМ-4 – фундамент под насосную установку.

Изм.	Кол.	Лист	N док.	Подпись	Дата	12-17-3-1-АС			
						Разработка проектно- сметной документации на строительство 3 спортивных зала в г Атырау			
Разработал	Хасанов					Архитектурно-строительные решения	Стадия	Лист	Листы
ГИП	Хасанов						РП	4	
Проверил	Кубаев					План фундаментов	ТОО "ШЫНДАУ" Атырау -2017		

Копировал Формат

Инв. № начала | Подпись и дата | Инв. № замены | Рецензент

22.09.2017 14:25:11

Фундамент ФОМ-1
М. 1:25

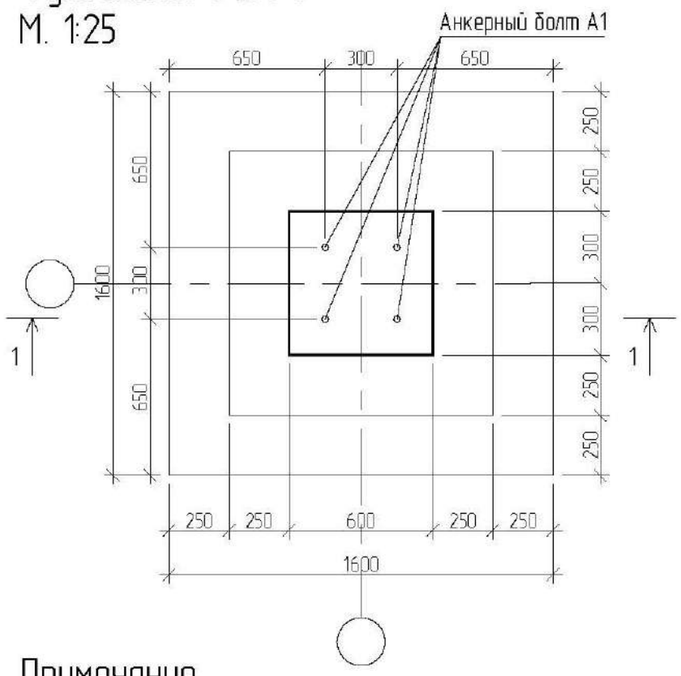

Сетка С-1
М. 1:25

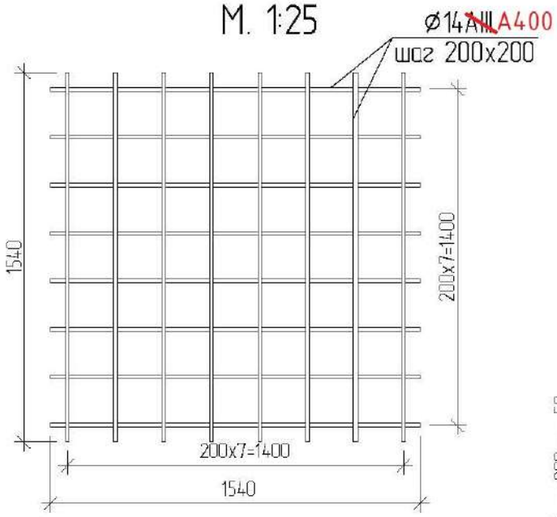

Сетка С-2
М. 1:25

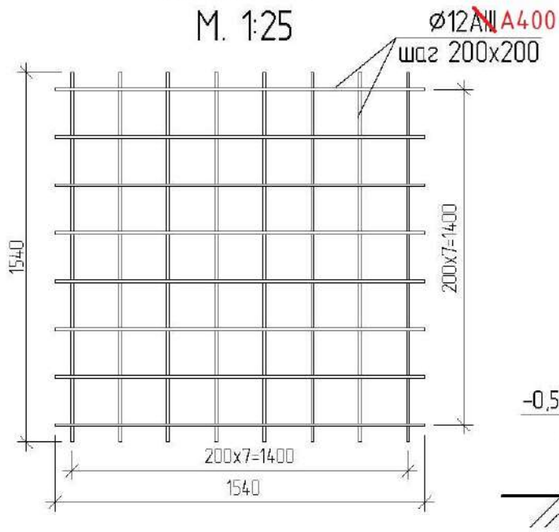

Разрез 2-2
М. 1:25

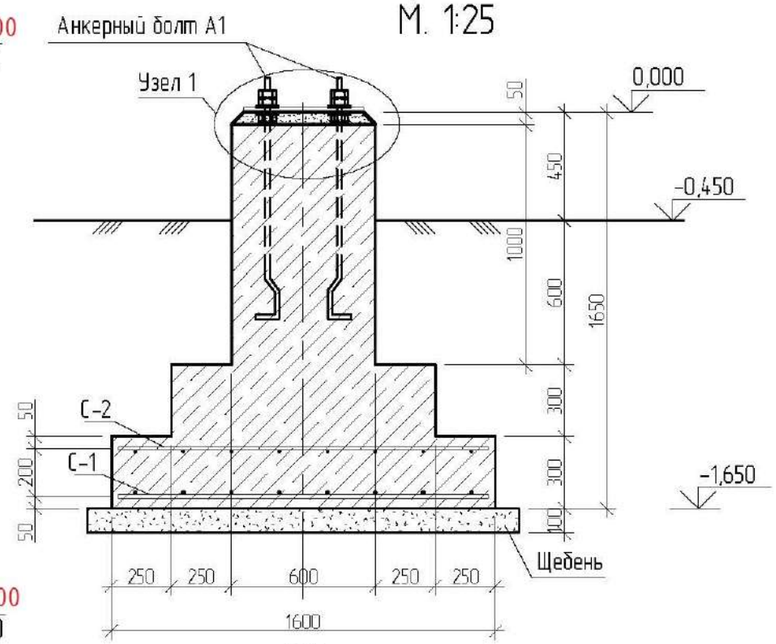

Узел 1
М. 1:10

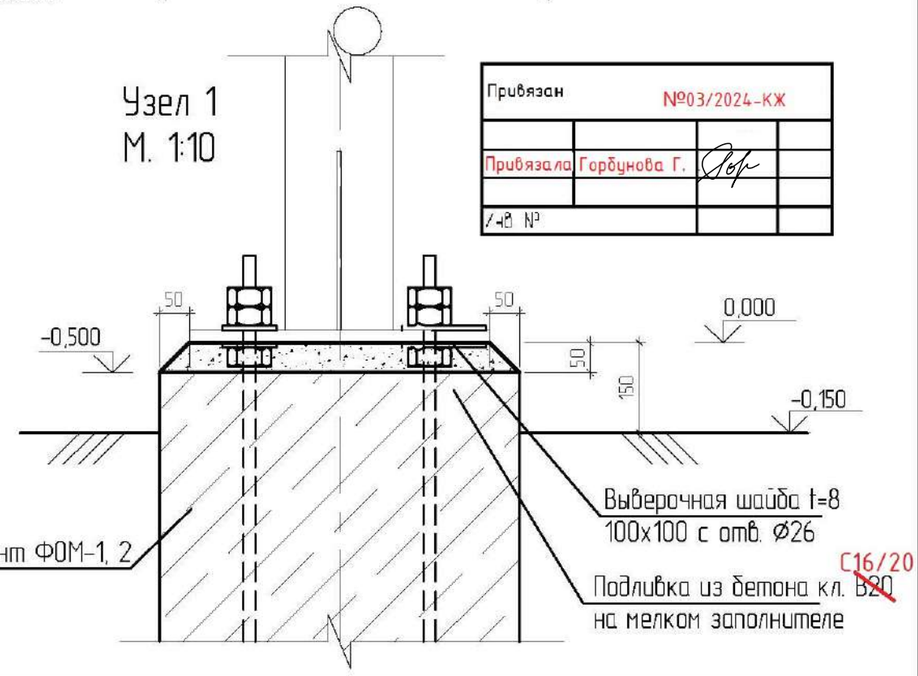

Примечание

1. Работы по устройству фундаментов выполнять в соответствии с требованиями ~~СНиП РК 5.01-01-2002~~ СП РК 5.01-102-2013 «Основания зданий и сооружений».
2. Бетонные работы вести в соответствии с указаниями ~~СНиП РК 5.03-37-2005~~ СП РК 5.03-107-2013 «Несущие и ограждающие конструкции». Укладка и вибрирование бетонной массы производится послойно слоями не более 60 см.
3. Устройство каркаса фундамента выполнить контактной точечной сваркой. Снятие несущей опалубки произвести после достижения бетоном 70% проектной прочности.
4. Боковые поверхности фундаментов, соприкасающиеся с грунтом, окрасить двумя слоями битумно-полимерной мастикой по ТУ 102-186-78.
5. Спецификация дано на один фундамент.
6. Данный лист смотреть совместно с листом АС-4.

Спецификация

Поз.	Обозначение	Наименование	Кол.	Масса ед., кг	Приме-чание
		Фундамент ФОМ-1	44		
С-1	ГОСТ ~~5781-82~~ 34028-2016	Ø14AIII ~~A400~~ Lобщ-25,0 п.м шаг 200х200	1	1,21	30,25
С-2	ГОСТ ~~5781-82~~ 34028-2016	Ø12AIII ~~A400~~ Lобщ-25,0 п.м шаг 200х200	1	0,888	22,2
А1	ГОСТ 24379.1-~~80~~ 2012	Анкерный болт М24Н1000	4	4,13	16,52
	Подливка	Бетон кл. ~~B25~~ C20/25 на мелком заполнителе			0,02 м3
		Щебень			0,3 м3

Взам. инв. N | Подп. и дата | Инв. N подл.

Привязан №03/2024-КЖ
Привязала Горбунова Г.
Инв. №

Изм.	Кол.	Лист	N док.	Подпись	Дата	12-17-3-1-АС			
						Разработка проектно- сметной документации на строительство 3 спортивных зала в г Атырау			
Разраб.		Хасанов				Архитектурно-строительные решения	Стадия	Лист	Листов
ГИП		Хасанов					РП	5	
Проверил		Кубаев				Фундамент ФОМ-1	ТОО "ШЫНДАУ"		

Копировал Формат А3

Фундамент ФОМ-2. М. 1:25

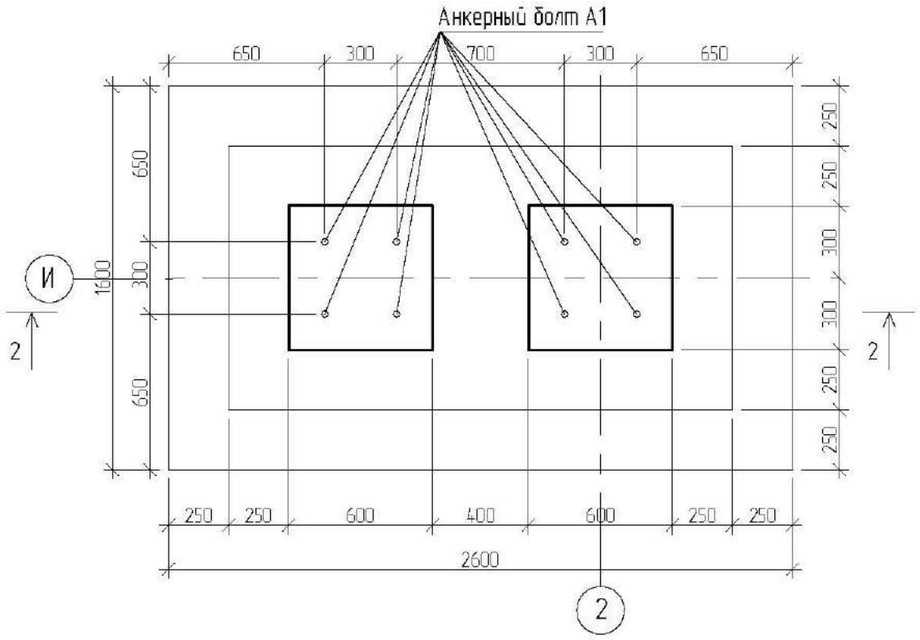

Разрез 2-2. М. 1:25

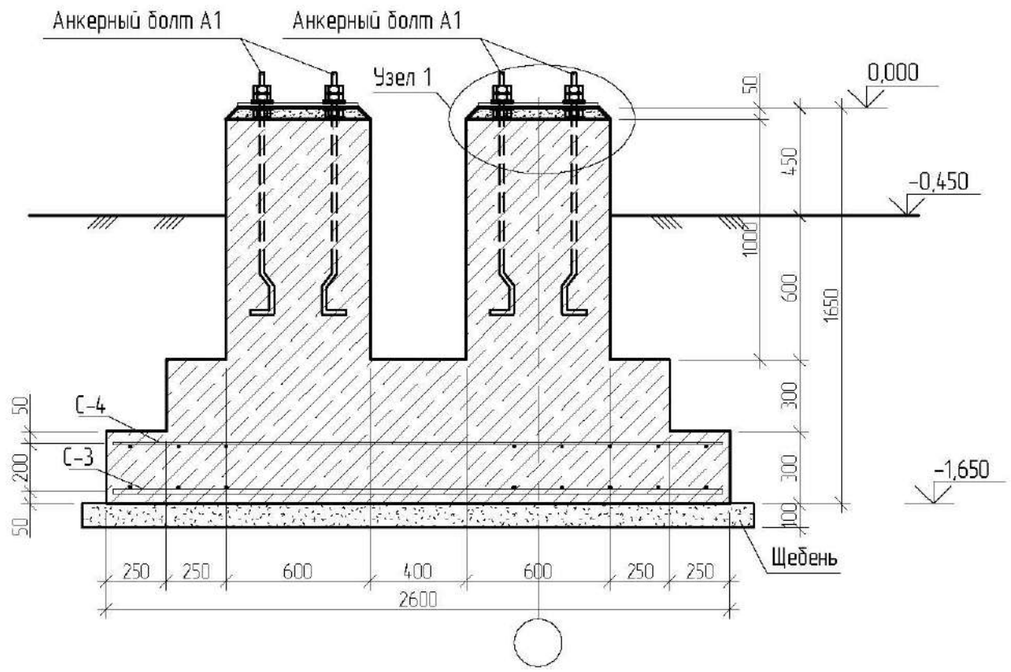

Привязан	№03/2024-КЖ		
Привязала	Горбунова Г.		
Инв №			

Примечание

1. Работы по устройству фундаментов выполнять в соответствии с СП РК 5.01-102-2013 требованиями ~~СНиП РК 5.01-01-2002~~ «Основания зданий и сооружений».
2. Бетонные работы вести в соответствии с указаниями ~~СНиП РК 5.03-37-2005~~ СП РК 5.03-107-2013 «Несущие и ограждающие конструкции». Укладка и вибрирование бетонной массы производится послойно слоями не более 60 см.
3. Устройство каркаса фундамента выполнить контактной точечной сваркой. Снятие несущей опалубки произвести после достижения бетоном 70% проектной прочности.
4. Боковые поверхности фундаментов, соприкасающиеся с грунтом, окрасить двумя слоями битумно-полимерной мастикой по ТУ 102-186-78.
5. Спецификация дано на один фундамент.
6. Данный лист смотреть совместно с листами АС-4, АС-7.

Спецификация

Поз.	Обозначение	Наименование	Кол.	Масса ед., кг	Приме-чание
		Фундамент ФОМ-2	1		
С-3	ГОСТ ~~5781-82~~ 34028-2016	~~Ø14 AIII~~ А400 Ø14 Lобщ-40,4 п.м шаг 200х200	1	1,21	48,9
С-4	ГОСТ ~~5781-82~~ 34028-2016	~~Ø12 AIII~~ А400 Ø12 Lобщ-40,4 п.м шаг 200х200	1	0,888	35,9
А1	ГОСТ 24379.1-~~80~~ 2012	Анкерный болт М24Н1000	8	4,13	33,04
	Подливка	Бетон кл. ~~В25~~ С20/25 на мелком заполнителе			0,04 м3
		Щебень			0,5 м3

Изм	Кол	Лист	N док	Подпись	Дата	12-17-3-1-АС			
						Разработка проектно- сметной документации на строительство 3 спортивных зала в г Атырау			
Разраб.		Хасанов				Архитектурно-строительные решения	Стадия	Лист	Листов
ГИП		Хасанов					РП	6	
Проверил		Кубаев				Фундамент ФОМ-2. План. Разрез. Спецификация.	ТОО "ШЫНДАУ"		

Согласовано

Взам. инв. N

Подп. и дата

Инв. N подл.

Копировал

Формат А3

Сетка С-1
М. 1:25

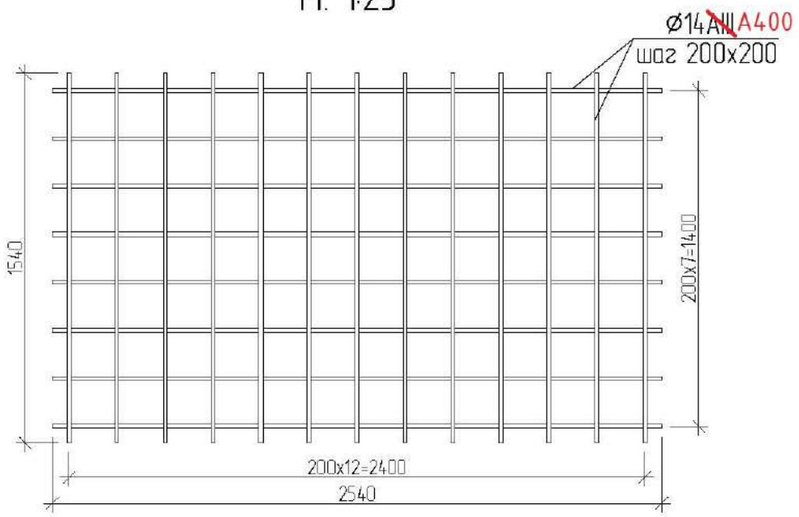

Сетка С-2
М. 1:25

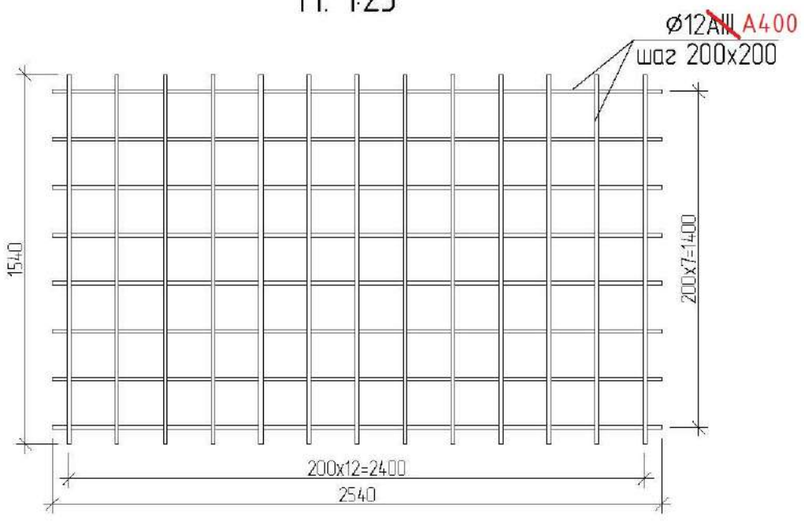

Узел 1
М. 1:10

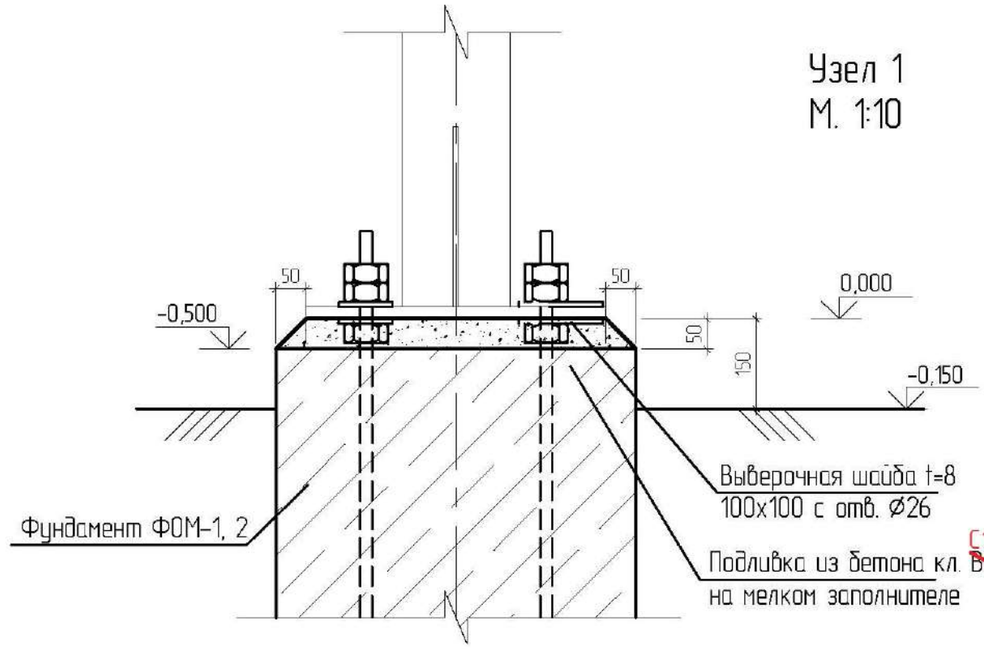

Данный лист смотреть совместно с листом АС-6

Привязан №03/2024-КЖ

Привязала Горбунова Г.

Инв. № подл.

Изм.	Кол.	Лист	N док.	Подпись	Дата
Разраб.		Хасанов			
ГИП		Хасанов			
Проверил		Кубаев			

12-17-3-1-АС

Разработка проектно- сметной документации на строительство 3 спортивных зала в г Атырау

Архитектурно-строительные решения	Стадия	Лист	Листов
	РП	7	

Фундамент ФОМ-2. Сетка С-1. Сетка С-2 Узел 1.

ТОО "ШЫНДАУ"

Согласовано

Взам. инв. N

Подп. и дата

Инв. N подл.

Копировал

Формат А3

План балок на отм. +3.000.
М. 1:200

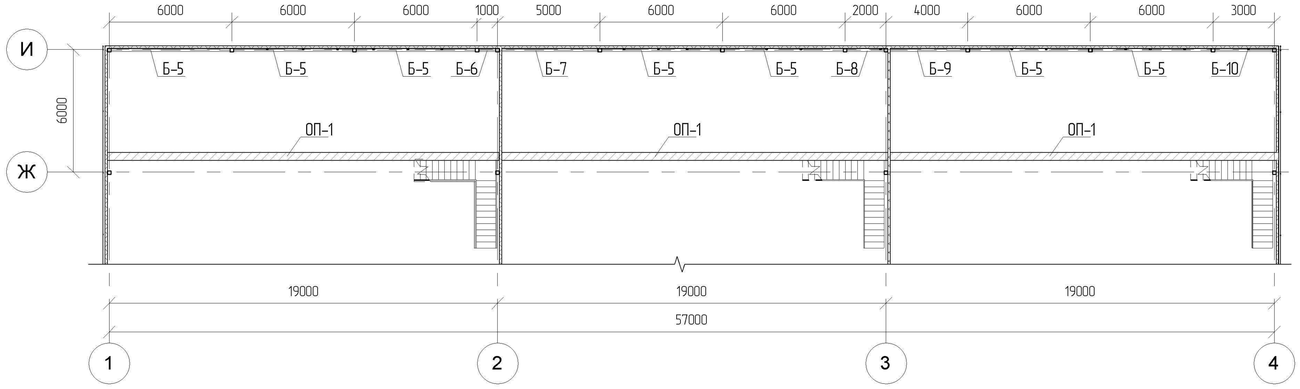

План перекрытия 1-го этажа.
М. 1:200

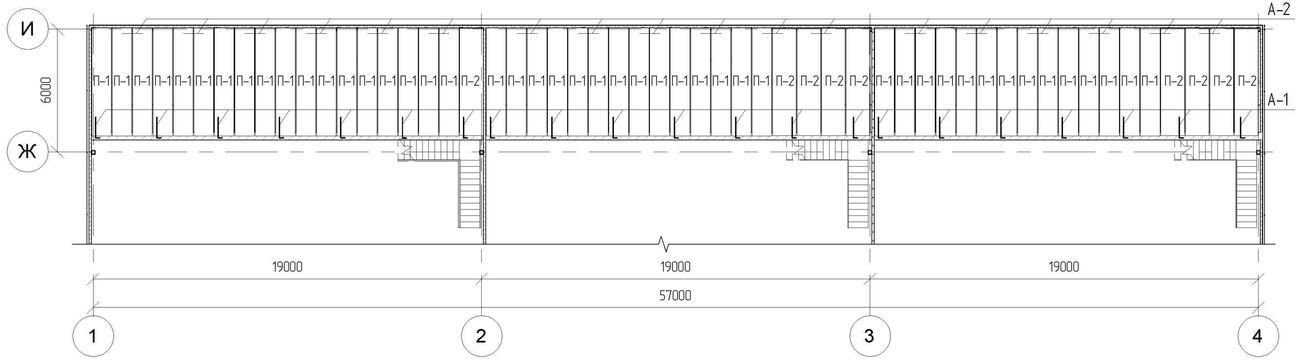

Сечение ОП-1. М. 1:10

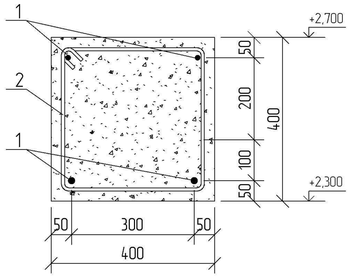

Спецификация балок на отм. +3.000

Поз.	Обозначение	Наименование		Кол-во	Масса м. кг.	Прим.
Б-5	ГОСТ ~~8239-97~~ 26020-83	Двутавр ~~2Ш1~~ 23Ш1	L=5820 мм	7	~~14,20~~ 210,68	~~578,5~~ 1474,79
Б-6	ГОСТ ~~8239-97~~ 26020-83	Двутавр ~~2Ш1~~ 23Ш1	L=820 мм	1	~~14,20~~ 29,68	~~11,65~~ 29,68
Б-7	ГОСТ ~~8239-97~~ 26020-83	Двутавр ~~2Ш1~~ 23Ш1	L=4820 мм	1	~~14,20~~ 174,48	~~68,45~~ 174,48
Б-8	ГОСТ ~~8239-97~~ 26020-83	Двутавр ~~2Ш1~~ 23Ш1	L=1820 мм	1	~~14,20~~ 65,88	~~25,85~~ 65,88
Б-9	ГОСТ ~~8239-97~~ 26020-83	Двутавр ~~2Ш~~ 23Ш1	L=3820 мм	1	~~14,20~~ 138,28	~~54,25~~ 138,28
Б-10	ГОСТ ~~8239-97~~ 26020-83	Двутавр ~~2Ш~~ 23Ш1	L=2820 мм	1	~~14,20~~ 102,08	~~40,0~~ 102,08
ОП-1	Обвязочный пояс	Бетон кл. ~~B20~~ C16/20	общ.	3		8,7 м3

Спецификация армирования обвязочного пояса ОП-1

Поз.	Обозначение	Наименование		Кол-во	Масса м. кг.	Прим.
1	ГОСТ ~~5781-82~~ 34028-2016	Ø14 ~~AIII~~ A400	Lобщ-57,2 п.м	4	1,21	276,9
2	ГОСТ ~~5781-82~~ 34028-2016	Ø8 ~~AI~~ A240	Lобщ-1500 мм шаг 600 мм	96	0,395	56,9

Спецификация на анкера перекрытий

Марка поз.	Обозначение	Наименование	Кол	Масса ед.кг.	Прим.
А1	ГОСТ ~~5781-82~~ 34028-2016	12 ~~AIII~~ A400 L=1200мм шаг 3000мм	21	0,888	22,4
А2	ГОСТ ~~5781-82~~ 34028-2016	12 ~~AIII~~ A400 L=1200мм шаг 3000мм	18	0,888	19,2

Спецификация перекрытий

Поз.	Обозначение	Наименование	Кол.	Масса ед.кг.	Прим.
П-1	Серия 1.141-1	2ПК53-10-8	46	1530	0,61м3
П-2	Серия 1.141-1	2ПК53-12-8	9	1880	0,75м3

Привязан №03/2024-КЖ

Привязала Горбунова Г.

Инв. №

Примечание

Данный лист смотреть с листами АС-12, 14.

Изм.	Кол.	Лист	№док.	Подпись	Дата	12-17-3-1-АС			
						Разработка проектно- сметной документации на строительство 3 спортивных зала в г Атырау			
Разработал		Хасанов				Архитектурно-строительные решения	Стадия	Лист	Листы
ГИП		Хасанов					РП	39	
Проверил		Кудаев				План балок на отм. +3.000. План перекрытия 1-го этажа.	ТОО "ШЫНДАУ" Атырау -2017		

Копировал Формат

Рецензент | Инв. № подл. | Подпись и дата | Инв. № дубл.

22.09.2017 14:25:59

Ведомость рабочих чертежей раздела КЖ

Лист	Наименование	Примечание
1.1	Общие данные(начало)	
1.2	Общие данные(окончание)	
2	План колонн и стоек 1-го этажа	
3	Колонна К-1	
4	Колонна К-2	
5	Колонна К-3	
6	Колонна К-4	
7	Стойки СТ-1, СТ-2	
8	План балок на отм. 6,000	
9	План расположения ферм и горизонтальных связей по нижнему поясу ферм	
10	План балок по верху фермы	
11	План прогонов кровли и вертикальных связей	
12	Ферма Ф-1	
13	Ферма Ф-2	
14	Ферма Ф-3	
15	Ферма Ф-4	
16	Ферма Ф-5	
17	Ферма Ф-6	
18	Ферма Ф-7	
19	Ферма Ф-8	
20	Ферма Ф-9	
21	Ферма Ф-10	
22	Ферма Ф-11	
23	Ферма Ф-12	
24	Каркас для установки фальш витража и парапета по оси "1"	
25	Каркас для установки фальш витража и парапета по оси "4"	
26	Каркас для установки фальш витража и парапета в осях 2 и 3	
27	Лестница Л-1. План. Разрезы 1-1, 2-2. Вид "А"	
28	Лестница Л-1. Узел 1. Лестничная ступень Лс-1. Зд-1. Зд-2.	

Проект выполнен с соблюдением действующих норм и правил, соответствует нормам и правилам взрыва и пожаробезопасности и обеспечивает безопасную эксплуатацию запроектированных объектов.

Главный инженер проекта. Сагындыков Р.

Согласовано

Взам. инв. №

Подп. и дата

Инв. № подл.

Изм.	Кол.уч.	Лист	№док.	Подп.	Дата	№03/2024-КМ			
						Корректировка ПСД на строительство 3 спорт залов в г.Атырау			
Разработ.		Горбунова Г.				3 спорт зала	Стадия	Лист	Листов
ГИП		Сагындыков Р.					РП	1.1	29
						Общие данные (начало)	ТОО "ETALON PROJECT Group"		

Копировал

Ведомость основных комплектов рабочих чертежей

Обозначение	Наименование	Примечание
03/2024-ОПЗ	Пояснительная записка	
03/2024-ГП	Генеральный план	
03/2024-АС	Архитектурно-строительное решение	
03/2024-КЖ	Конструкции железобетонные	
03/2024-КМ	Конструкции металлические	
03/2024-ТХ	Технологические решения	
03/2024-ОВ	Отопление и вентиляция	
03/2024-ВК	Водопровод и канализация	
03/2024-ЭС, ЭМ, ЭО	Электротехнические решения	
03/2024-СС	Система связи	
03/2024-ПС	Пожарная сигнализация	
03/2024-НВК	Наружные сети водоснабжения и канализации	
03/2024-ТС	Теплоснабжение	
03/2024-ПОС	Проект организации строительства	
03/2024-СВ	Система видеонаблюдения	
03/2024-СД	Сметная документация	

Конструктивное решение

Проект разработан на основании задания на проектирования и утвержденного эскизного проекта, раздела АС и действующими нормами, правилами и стандартами.

Здание - II уровня ответственности, III степени огнестоикости.

Класс по функциональной пожарной опасности - Ф3.6

Класс конструктивной пожарной опасности здания - С0

Здание каркасного типа с несущими металлическими колоннами и металлическими фермами.

Колонны - квадратного сечения по ГОСТ 8639-82.

Фермы из профильных труб по ГОСТ 30245-2003

Балки из двутавров по ГОСТ 8239-97 и из швеллеров по ГОСТ 8240-97.

Прогоны из швеллеров по ГОСТ 8240-97.

Связи из профильных труб прямоугольного сечения по ГОСТ 30245-2003.

Стойки и прогоны для установки окон и дверей из квадратных труб по ГОСТ 8639-82.

Несущая конструкция кровли - металлические фермы.

ТРЕБУЕТСЯ ВЫПОЛНИТЬ ЧЕРТЕЖИ МАРКИ КМД

Общие указания

1. Технические решения, принятые в рабочих чертежах, соответствуют требованиям экологических, санитарно-гигиенических, пожарно- и взрывопожаробезопасных и других действующих норм и правил.
2. Согласно НТП РК 01-01-3.1 (4.1)
   - нормативное значение веса снегового покрова - 0,8 кПа
   - нормативное значение ветрового давления - 0,77 кПа
3. Согласно СП РК 2.04-01-2017 "Строительная климатология" район строительства относится к IVГ климатическому району Казахстана. Расчетная зимняя температура наружного воздуха -24,9^{0}С.
4. Все металлические конструкции после монтажа покрасить пенафталевой эмалью ПФ-111 по ГОСТ 6465-76* в два слоя по грунтовке ГФ-021 по ГОСТ 25129-2020
5. Сварку металлических конструкций выполнить электродами Э42 по ГОСТ 9467-75*. Высоту сварных швов принять по наименьшей толщине свариваемых элементов.
6. При производстве всех строительных работ необходимо выполнять требования СП РК 5.03-107-2013 "Несущие и ограждающие конструкции", СП РК 1.03-106-2012 "Охрана труда и техника безопасности в строительстве" СП РК 2.01-101-2013 "Защита строительных конструкций и сооружений от коррозии".
7. Перечень видов работ, для которых необходимо составлять акты освидетельствования скрытых работ:
   - освидетельствование качества выполнения сварочных работ;
   - антикоррозийная защита металлических конструкций;
   - приемка смонтированных конструкций на объекте в целом.

Изм.	Кол.уч.	Лист	№док.	Подп.	Дата	№03/2024-КМ			
						Корректировка ПСД на строительство 3 спорт залов в г.Атырау			
Разработ.		Горбунова Г.				3 спорт зала	Стадия	Лист	Листов
ГИП		Сагындыков Р.					РП	1.2	
						Общие данные (окончание)	ТОО "ETALON PROJECT Group"		

Согласовано

Взам. инв. №

Подп. и дата

Инв. № подл.

Копировал

План колонн и стоек 1-го этажа

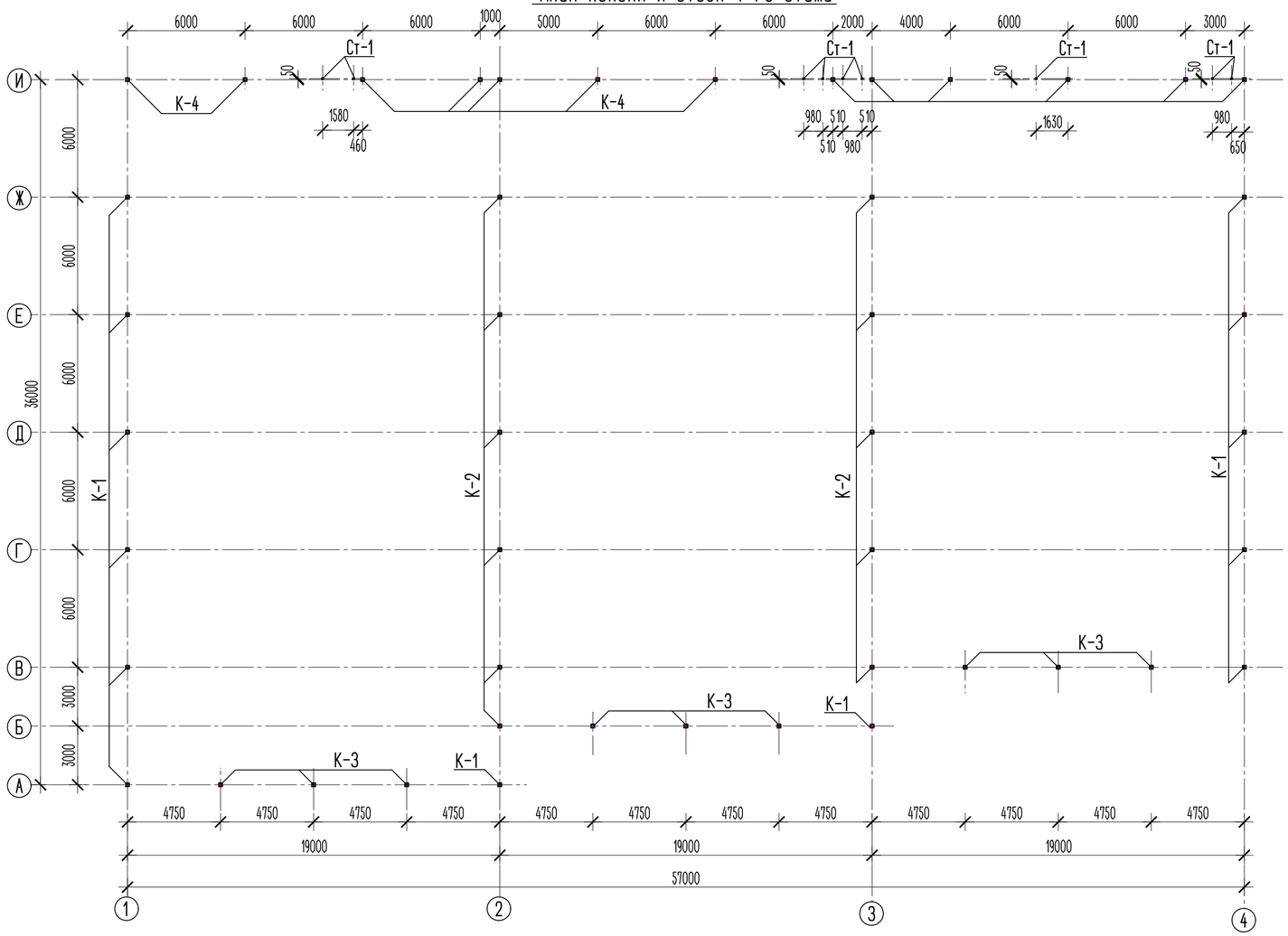

План стоек 2-го этажа

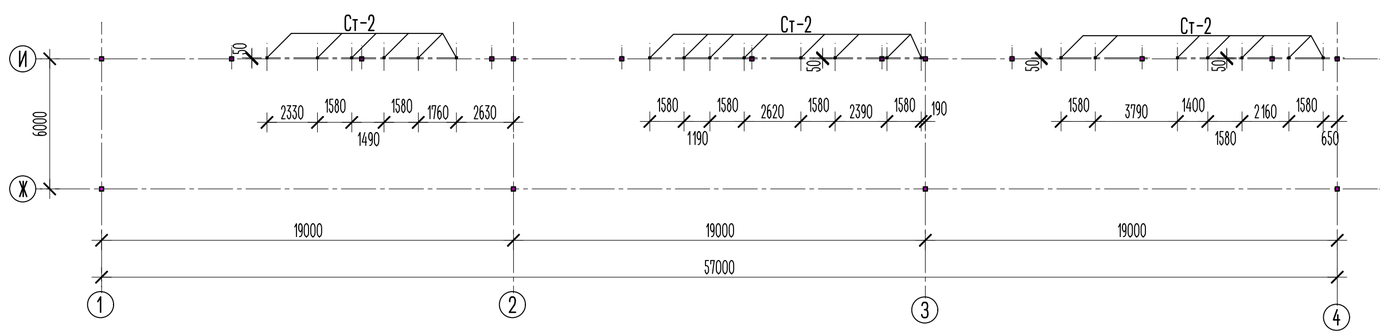

Спецификация колонн и стоек

Марка поз.	Обозначение	Наименование	Кол.	Масса ед. кг	Примеч.
К-1	лист КМ-3	Колонна К-1	13	362,28	4709,64
К-2	лист КМ-4	Колонна К-2	11	365,68	4022,48
К-3	лист КМ-5	Колонна К-3	9	375,72	3381,48
К-4	лист КМ-6	Колонна К-4	13	362,66	4714,58
СТ-1	лист КМ-7	Стойка СТ-1	9	40,12	361,08
СТ-2	лист КМ-7	Стойка СТ-2	21	44,19	927,99

Согласовано

Взам. инв. №

Подп. и дата

Инв. № подл.

Изм.	Кол.уч.	Лист	№док.	Подп.	Дата	№03/2024-КМ		
						Корректировка ПСД на строительство 3 спорт залов в г.Атырау		
Разработ.		Горбунова П.				3 спорт зала	Стадия: РП	Лист: 2 / Листов:
ГИП		Сагындыков Р.				План колонн и стоек 1-го этажа	ТОО "ETALON PROJECT Group"	

Копировал

Колонна К-1

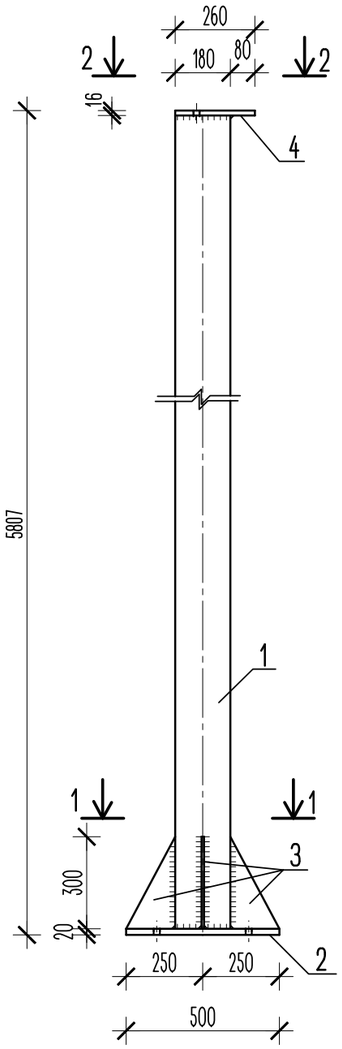

2-2

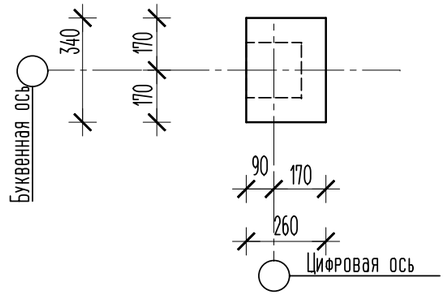

1-1

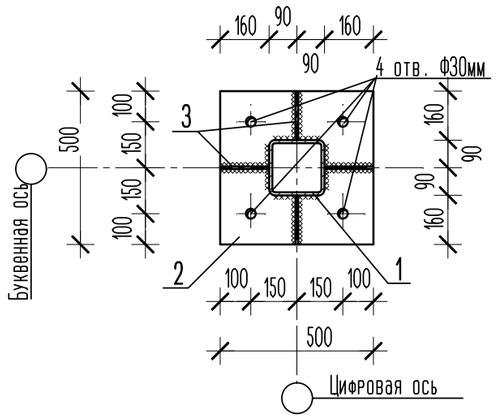

Спецификация

Марка поз.	Обозначение	Наименование	Кол.	Масса ед. кг	Примеч.
		Колонна К-1		362,28	
1	ГОСТ 8639-82	Труба 180х10, L=5771	1	300,265	300,27
2	ГОСТ 19903-2015	-20х500х500	1	39,00	39,00
3	ГОСТ 19903-2015	-8х160х300	4	2,995	11,98
4	ГОСТ 19903-2015	-16х260х340	1	11,032	11,03

Примечание

1. Данный лист смотреть совместно с листом КМ-
2 Сварку производить электродами типа Э-42А по ГОСТ 9467-75*
3. Все металлоконструкции, после сварочных работ, очистить от пыли и грязи.
Покрытие грунтовкой ГФ-21(ГОСТ 25129-2020), в 2 слоя согласно СП РК 2.01-101-2013.
Покрыть огнезащитным, антикоррозиинным покрытием "ФЕНИКС", толщиной 2,3мм.
4. Требуется выполнить чертежи марки КМД.

						№03/2024-КМ		
						Корректировка ПСД на строительство 3 спорт залов в г.Атырау		
Изм.	Кол.уч.	Лист	№док.	Подп.	Дата			
Разработ.		Горбунова П.				3 спорт зала	Стадия: РП	Лист: 3 / Листов:
ГИП		Сагындыков Р.						
						Колонна К-1	ТОО "ETALON PROJECT Group"	

Согласовано

Взам. инв. №

Подп. и дата

Инв. № подл.

Копировал

Колонна К-2

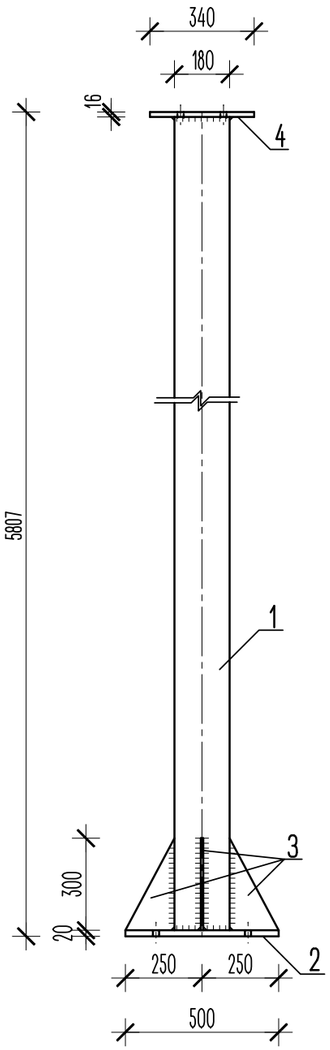

2-2

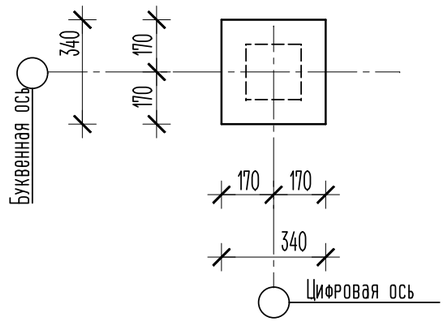

1-1

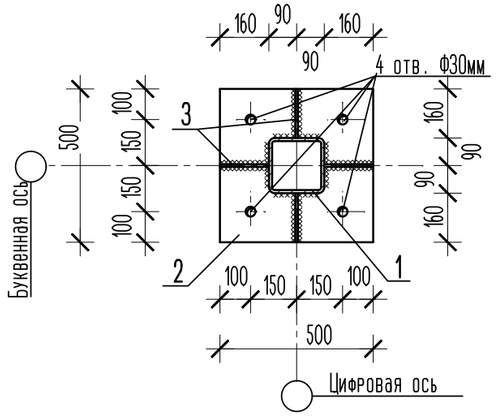

Спецификация

Марка поз.	Обозначение	Наименование	Кол.	Масса ед. кг	Примеч.
		Колонна К-2		365,68	
1	ГОСТ 8639-82	Труба 180х10, L=5771	1	300,265	300,27
2	ГОСТ 19903-2015	-20х500х500	1	39,00	39,00
3	ГОСТ 19903-2015	-8х160х300	4	2,995	11,98
4	ГОСТ 19903-2015	-16х340х340	1	14,427	14,43

Примечание

1. Данный лист смотреть совместно с листом КМ-
2 Сварку производить электродами типа Э-42А по ГОСТ 9467-75*
3. Все металлоконструкции, после сварочных работ, очистить от пыли и грязи.
Покрытие грунтовкой ГФ-21(ГОСТ 25129-2020), в 2 слоя согласно СП РК 2.01-101-2013.
Покрыть огнезащитным, антикоррозиинным покрытием "ФЕНИКС", толщиной 2,3мм.
4. Требуется выполнить чертежи марки КМД.

						№03/2024-КМ	
						Корректировка ПСД на строительство 3 спорт залов в г.Атырау	
Изм.	Кол.уч.	Лист	№док.	Подп.	Дата		
Разработ.		Горбунова Г.				3 спорт зала	Стадия: РП; Лист: 4; Листов:
ГИП		Сагындыков Р.					
						Колонна К-2	ТОО "ETALON PROJECT Group"

Согласовано

Взам. инв. №

Подп. и дата

Инв. № подл.

Копировал

Колонна К-3

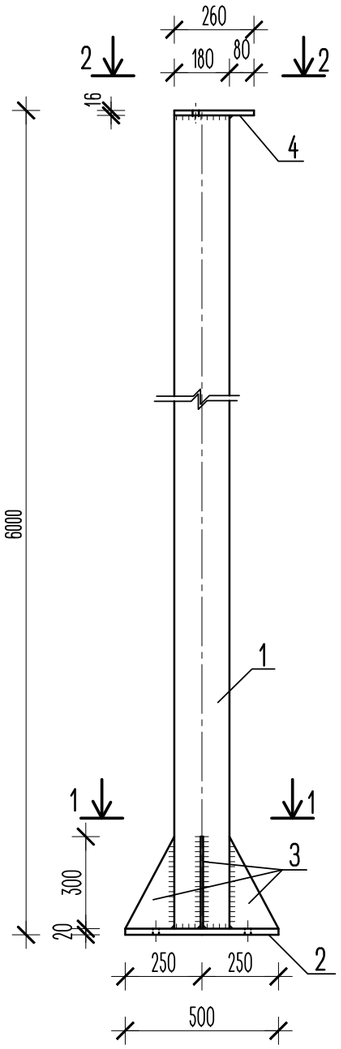

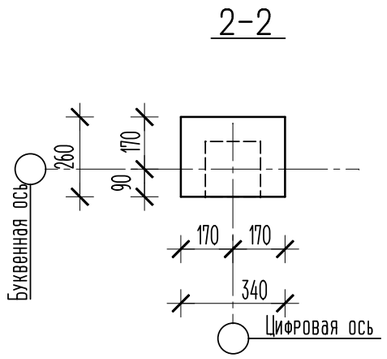

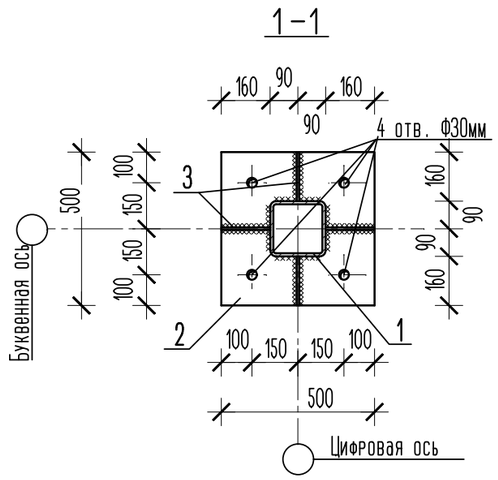

Спецификация

Марка поз.	Обозначение	Наименование	Кол.	Масса ед. кг	Примеч.
		Колонна К-3		375,72	
1	ГОСТ 8639-82	Труба 180х10, L=5964	1	310,307	310,31
2	ГОСТ 19903-2015	-20х500х500	1	39,00	39,00
3	ГОСТ 19903-2015	-8х160х300	4	2,995	11,98
4	ГОСТ 19903-2015	-16х260х340	1	11,032	11,03

Примечание

1. Данный лист смотреть совместно с листом КМ-
2 Сварку производить электродами типа Э-42А по ГОСТ 9467-75*
3. Все металлоконструкции, после сварочных работ, очистить от пыли и грязи.
Покрытие грунтовкой ГФ-21(ГОСТ 25129-2020), в 2 слоя согласно СП РК 2.01-101-2013.
Покрыть огнезащитным, антикоррозийным покрытием "ФЕНИКС", толщиной 2,3мм.
4. Требуется выполнить чертежи марки КМД.

Изм.	Кол.уч.	Лист	№док.	Подп.	Дата	№03/2024-КМ			
						Корректировка ПСД на строительство 3 спорт залов в г.Атырау			
Разработ.		Горбунова П.				3 спорт зала	Стадия	Лист	Листов
ГИП		Сагындыков Р.					РП	5	
						Колонна К-3	ТОО "ETALON PROJECT Group"		

Согласовано

Взам. инв. №

Подп. и дата

Инв. № подл.

Копировал

Колонна К-4

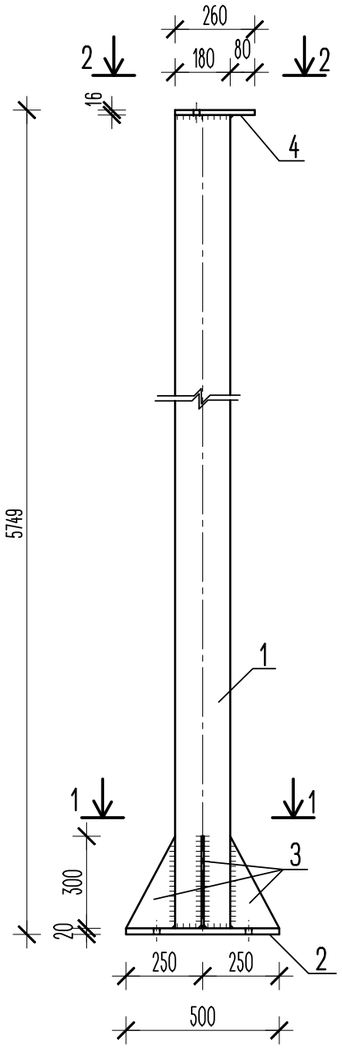

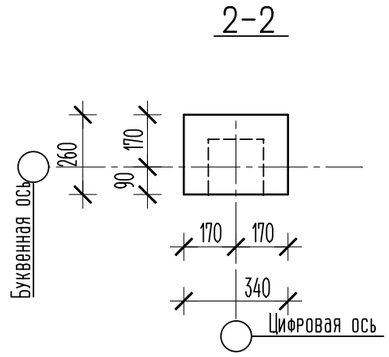

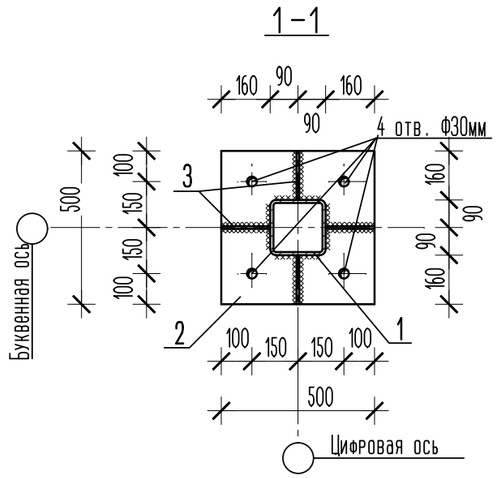

Спецификация

Марка поз.	Обозначение	Наименование	Кол.	Масса ед. кг	Примеч.
		Колонна К-4		362,66	
1	ГОСТ 8639-82	Труба 180х10, L=5713	1	297,247	297,25
2	ГОСТ 19903-2015	-20х500х500	1	39,00	39,00
3	ГОСТ 19903-2015	-8х160х300	4	2,995	11,98
4	ГОСТ 19903-2015	-16х260х340	1	11,032	11,03

Примечание

1. Данный лист смотреть совместно с листом КМ-
2 Сварку производить электродами типа Э-42А по ГОСТ 9467-75*
3. Все металлоконструкции, после сварочных работ, очистить от пыли и грязи.
Покрытие грунтовкой ГФ-21(ГОСТ 25129-2020), в 2 слоя согласно СП РК 2.01-101-2013.
Покрыть огнезащитным, антикоррозийным покрытием "ФЕНИКС", толщиной 2,3мм.
4. Требуется выполнить чертежи марки КМД.

Изм.	Кол.уч.	Лист	№док.	Подп.	Дата	№03/2024-КМ			
						Корректировка ПСД на строительство 3 спорт залов в г.Атырау			
Разработ.		Горбунова П.				3 спорт зала	Стадия	Лист	Листов
ГИП		Сагындыков Р.					РП	6	
						Колонна К-4	ТОО "ETALON PROJECT Group"		

Согласовано

Взам. инв. №

Подп. и дата

Инв. № подл.

Копировал

Стойка СТ-1

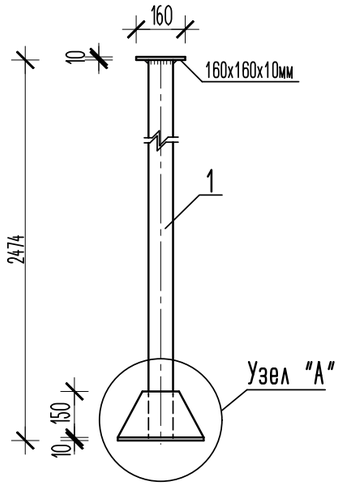

Стойка СТ-2

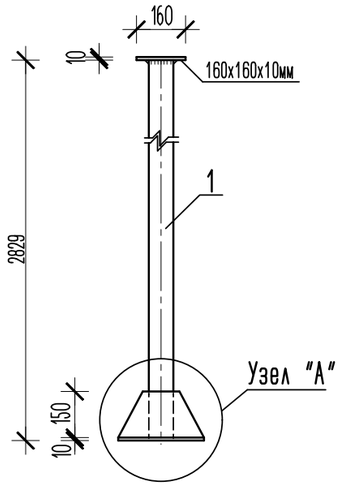

Узел "А"

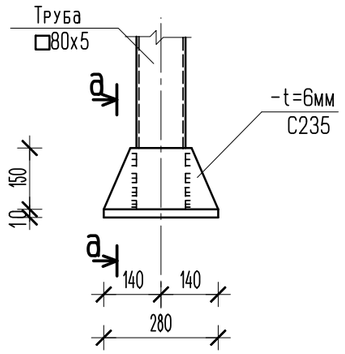

а-а

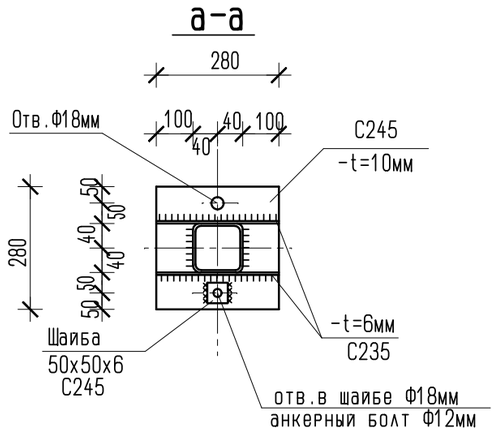

Спецификация

Марка поз.	Обозначение	Наименование	Кол.	Масса ед. кг	Примеч.
		Стойка СТ-1		40,12	
1	ГОСТ 8639-82	Труба 80х5, L=2454	1	28,074	28,07
2	ГОСТ 19903-2015	-10х160х160	1	1,997	2,00
3	ГОСТ 19903-2015	-10х280х280	1	6,115	6,12
4	ГОСТ 19903-2015	-6х280х150	2	1,966	3,93
		Стойка СТ-2		44,19	
1	ГОСТ 8639-82	Труба 80х5, L=2809	1	32,135	32,14
2	ГОСТ 19903-2015	-10х160х160	1	1,997	2,00
3	ГОСТ 19903-2015	-10х280х280	1	6,115	6,12
4	ГОСТ 19903-2015	-6х280х150	2	1,966	3,93

Согласовано

Взам. инв. №

Подп. и дата

Инв. № подл.

Изм.	Кол.уч.	Лист	№док.	Подп.	Дата	№03/2024-КМ			
						Корректировка ПСД на строительство 3 спорт залов в г.Атырау			
Разработ.		Горбунова Г.				3 спорт зала	Стадия	Лист	Листов
ГИП		Сагындыков Р.					РП	7	
						Стойки СТ-1, СТ-2	ТОО "ETALON PROJECT Group"		

Копировал

План балок на отм. 6,000

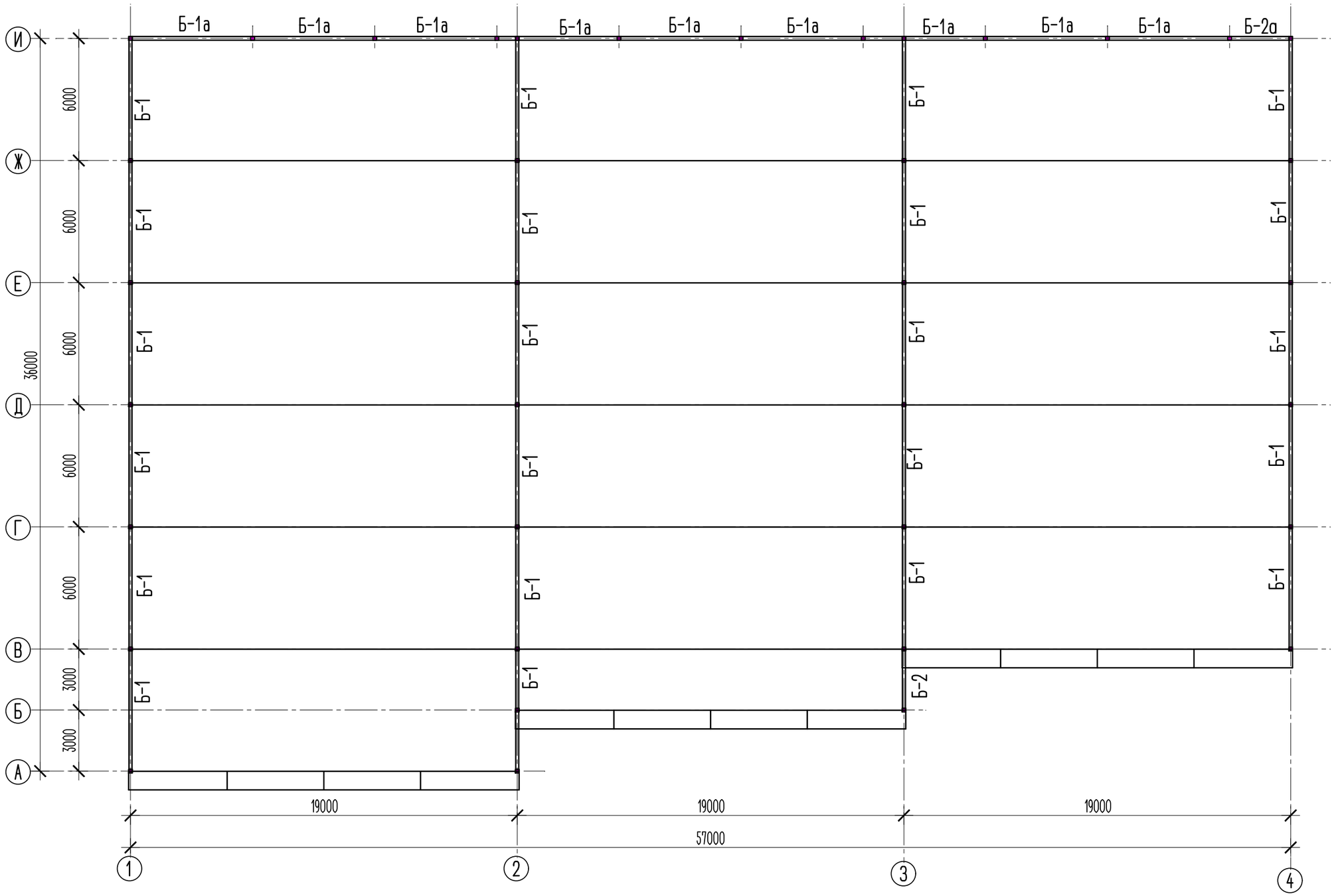

						№03/2024-КМ	
						Корректировка ПСД на строительство 3 спорт залов в г.Атырау	
Изм.	Кол.уч.	Лист	№док.	Подп.	Дата		
Разработ.		Горбунова Г.				3 спорт зала	Стадия: РП; Лист: 8; Листов:
ГИП		Сагындыков Р.					
						План балок на отм. 6,000	ТОО "ETALON PROJECT Group"

Согласовано

Взам. инв. №

Подп. и дата

Инв. № подл.

Копировал

Разрез 1-1

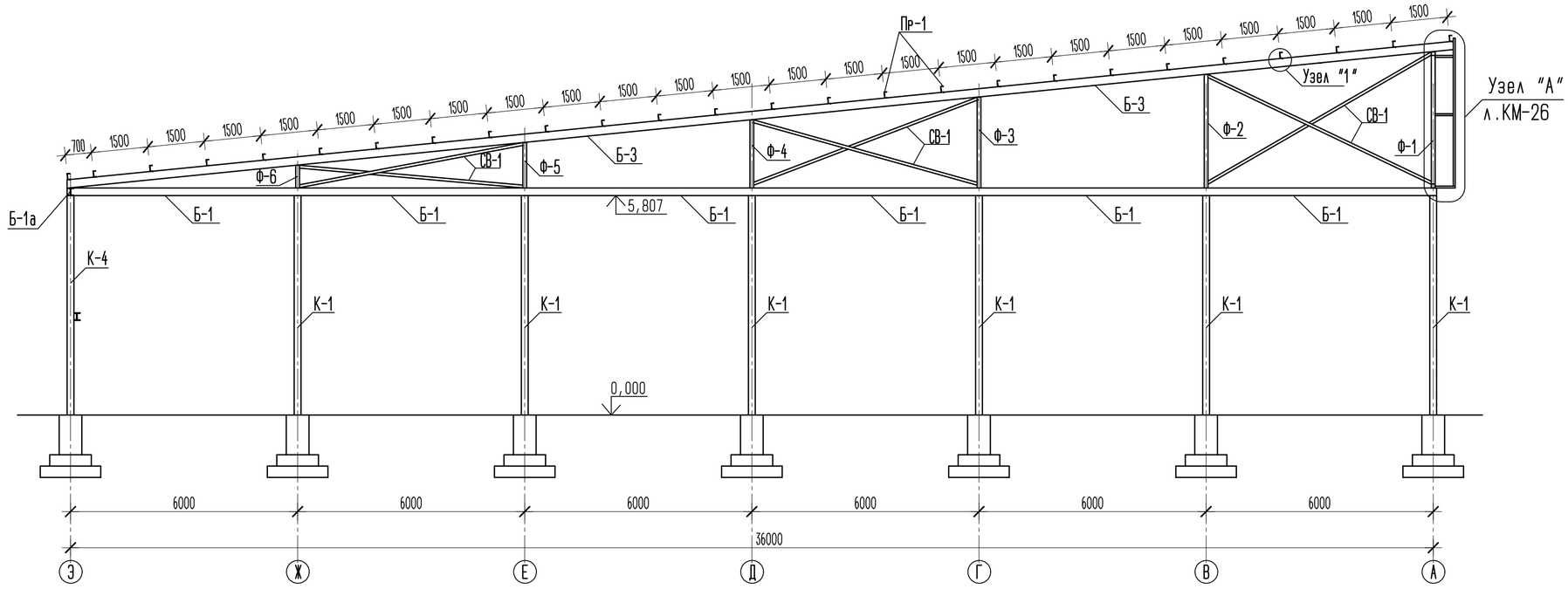

Узел "1"

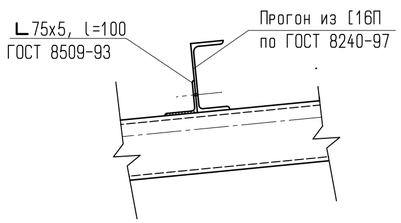

План расположения ферм и горизонтальных связей по нижнему поясу ферм

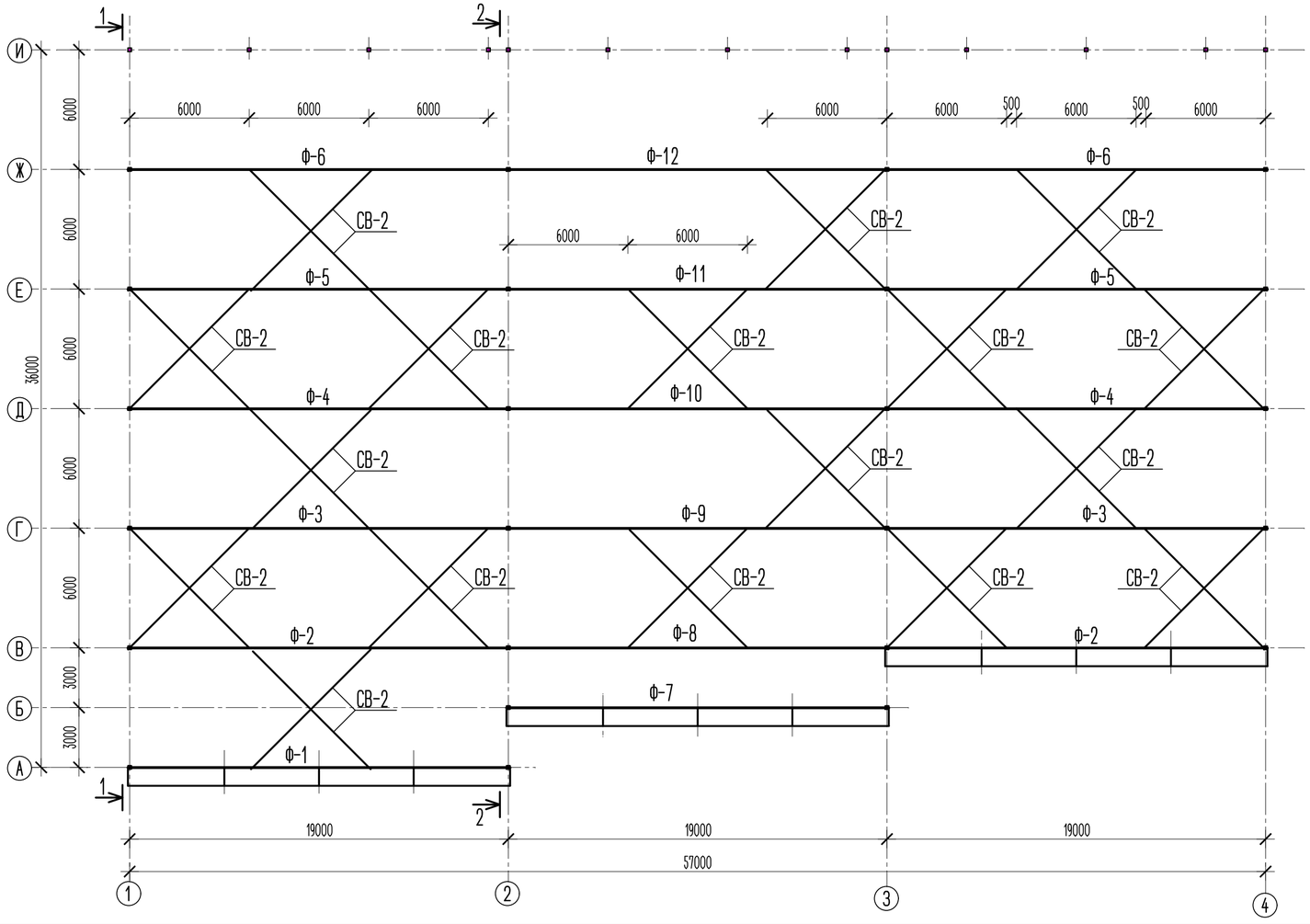

						№03/2024-КМ	
						Корректировка ПСД на строительство 3 спорт залов в г.Атырау	
Изм.	Кол.уч.	Лист	№док.	Подп.	Дата		
Разработ.		Горбунова Г.				3 спорт зала	Стадия: РП; Лист: 9; Листов:
ГИП		Сагындыков Р.					
						План расположения ферм и горизонтальных связей по нижнему поясу ферм	ТОО "ETALON PROJECT Group"

Согласовано

Взам. инв. №

Подп. и дата

Инв. № подл.

Копировал

План балок по верху фермы. М. 1:200

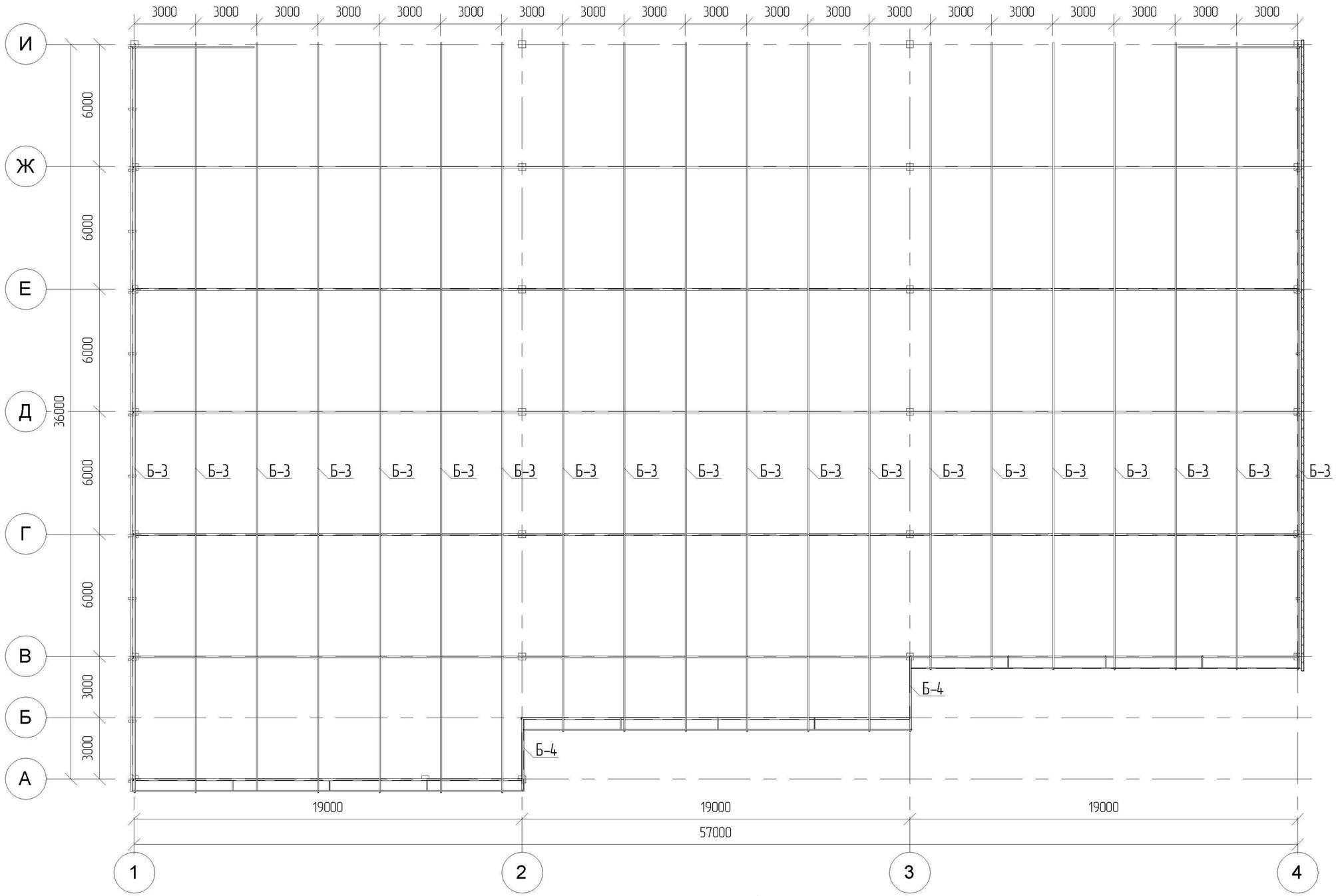

Привязан		№03/2024-КЖ	
Привязала	Горбунова Г.		
Инв. №			

Изм.	Кол.	Лист	N док.	Подпись	Дата	12-17-3-1-АС			
						Разработка проектно- сметной документации на строительство 3 спортивных зала в г Атырау			
Разработал		Хасанов				Архитектурно-строительные решения	Стадия	Лист	Листы
							РП	~~37~~ 10	
ГИП		Хасанов				План балок по верху фермы	ТОО "ШЫНДАУ" Атырау -2017		
Проверил		Кубаев							

Копировал Формат

Рецензент

Инв. № замены

Подпись и дата

Инв. № подл.

22.09.2017 14:25:55

Разрез 2-2

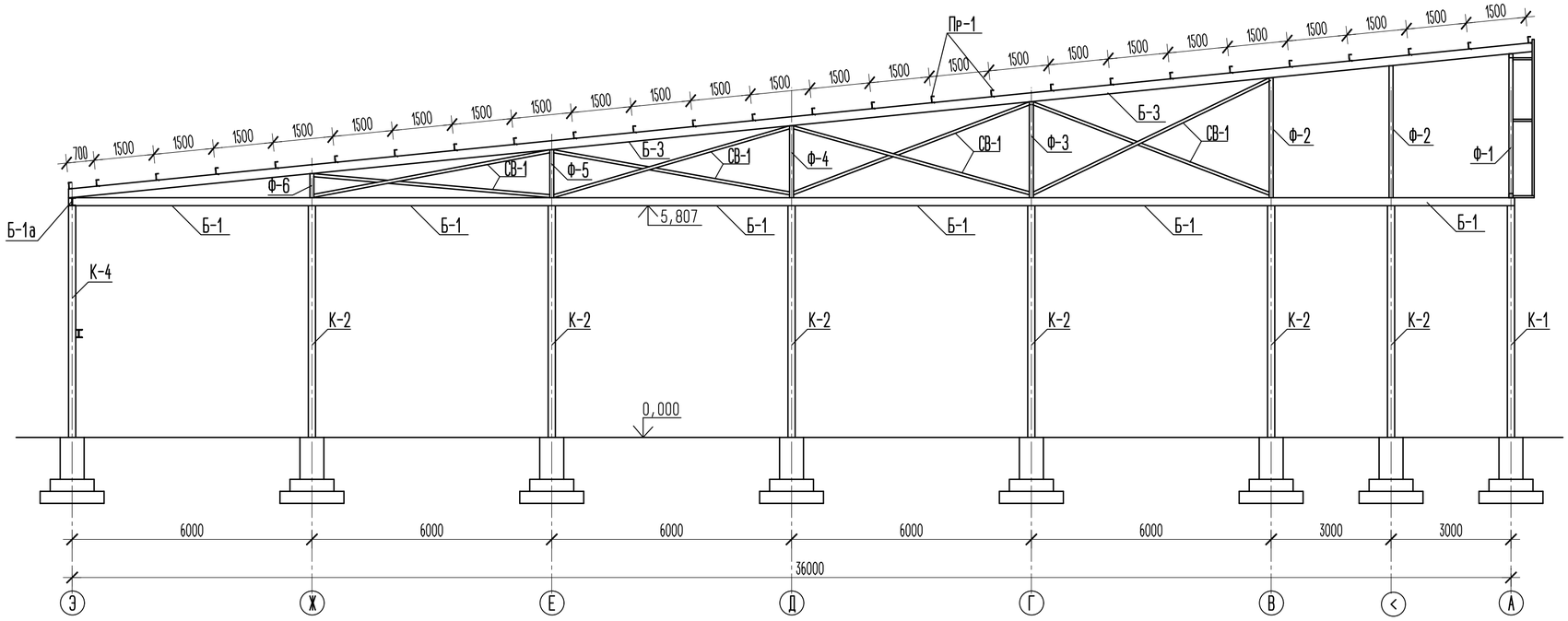

План прогонов кровли и вертикальных связей

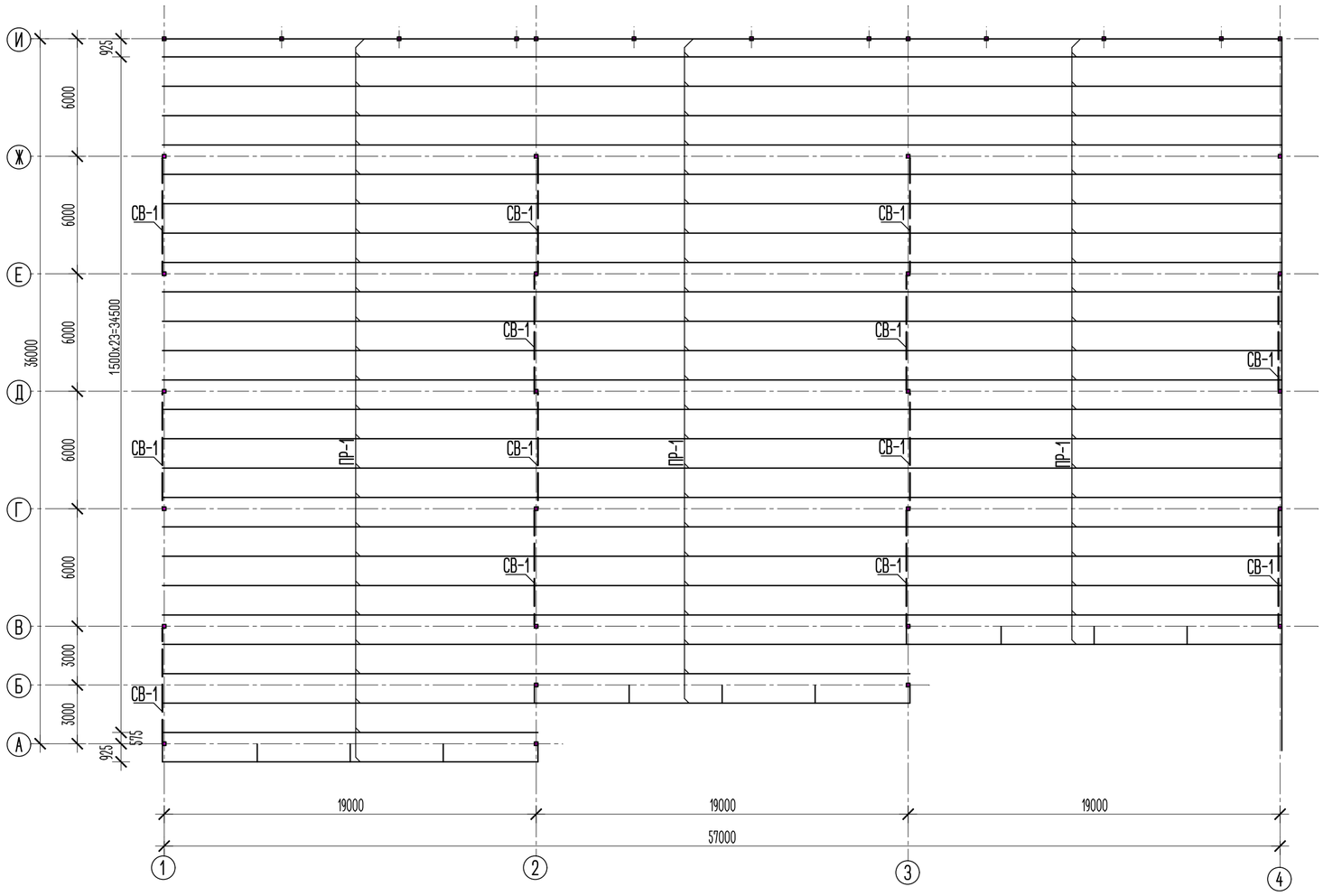

Спецификация

Марка поз.	Обозначение	Наименование	Кол.	Масса ед. кг	Примеч.
Ф-1	Лист КМ-12	Металлическая ферма Ф-1	1	1547,27	1547,27
Ф-2	Лист КМ-13	Металлическая ферма Ф-2	2	1396,32	2792,64
Ф-3	Лист КМ-14	Металлическая ферма Ф-3	2	1220,68	2441,36
Ф-4	Лист КМ-15	Металлическая ферма Ф-4	2	1238,88	2477,76
Ф-5	Лист КМ-16	Металлическая ферма Ф-5	2	1687,08	3374,16
Ф-6	Лист КМ-17	Металлическая ферма Ф-6	2	1540,86	3081,72
Ф-7	Лист КМ-18	Металлическая ферма Ф-7	1	1457,08	1457,08
Ф-8	Лист КМ-19	Металлическая ферма Ф-8	1	1393,26	1393,26
Ф-9	Лист КМ-20	Металлическая ферма Ф-9	1	1217,62	1217,62
Ф-10	Лист КМ-21	Металлическая ферма Ф-10	1	1235,14	1235,14
Ф-11	Лист КМ-22	Металлическая ферма Ф-11	1	1680,87	1680,87
Ф-12	Лист КМ-23	Металлическая ферма Ф-12	1	1534,75	1534,75
СВ-1	ГОСТ 30245-2003	Профиль 60х40х4, п.м	168	5,45	915,60
СВ-2	ГОСТ 30245-2003	Профиль 60х40х4, п.м	296	5,45	1613,20
Б-1	ГОСТ 26020-83	I 20Ш1, L=6000	22	183,60	4039,20
Б-1а	ГОСТ 26020-83	I 26Ш1, L=6000	9	256,20	2305,80
Б-2	ГОСТ 26020-83	I 20Ш1, L=3000	1	91,80	91,80
Б-2а	ГОСТ 26020-83	I 26Ш1, L=3000	1	128,10	128,10
Б-3	ГОСТ 8240-89	[22П, п.м.	678	21,00	14238,0
Б-4	ГОСТ 8240-89	[22П, L=3700	2	77,70	155,40
ПР-1	ГОСТ 8240-97	[16П, п.м.	1397	14,2	19837,4
	ГОСТ 8509-93	L 75х5, п.м.	48	5,8	278,40

№03/2024-КМ

Корректировка ПСД на строительство 3 спорт залов в г.Атырау

Изм.	Кол.уч.	Лист	№док.	Подп.	Дата

Разработ.	Горбунова Г.	
ГИП	Сагындыков Р.	

3 спорт зала

Стадия	Лист	Листов
РП	11	

План прогонов кровли и вертикальных связей

ТОО "ETALON PROJECT Group"

Согласовано

Взам. инв. №

Подп. и дата

Инв. № подл.

Копировал

Геометрическая схема фермы Ф-1

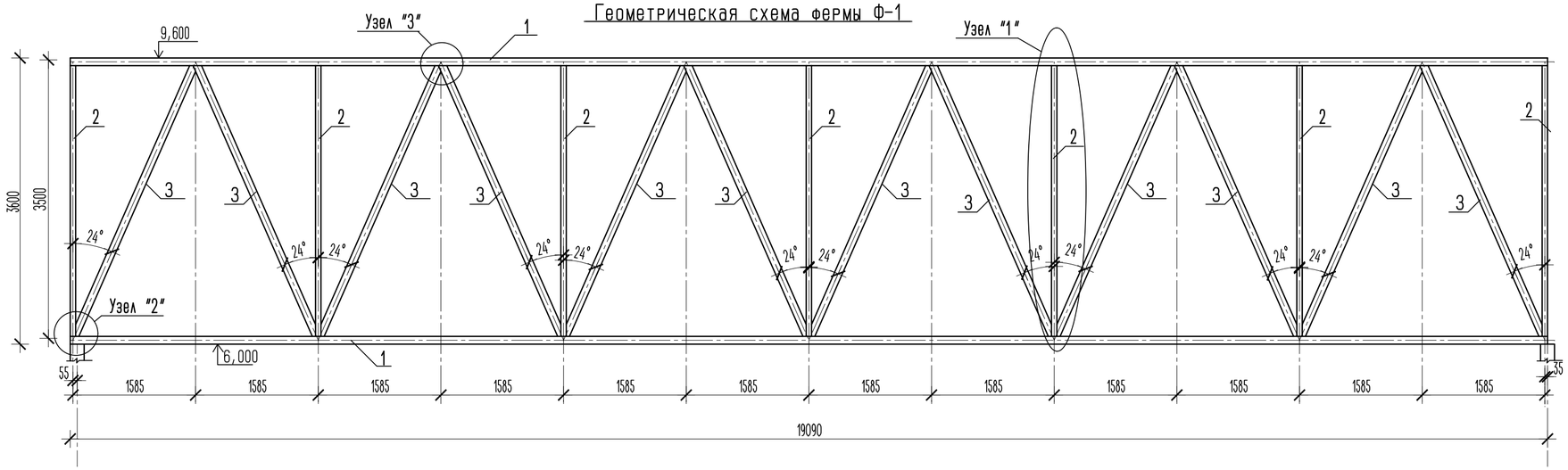

Узел "1"

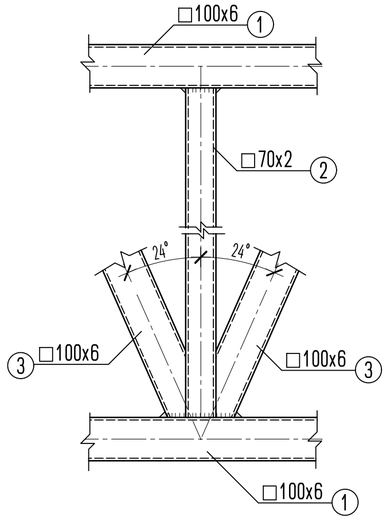

Узел "2"

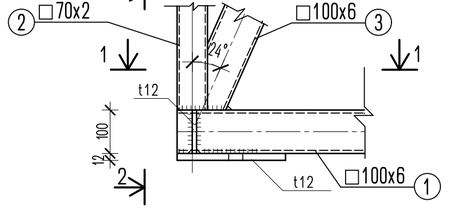

Узел "3"

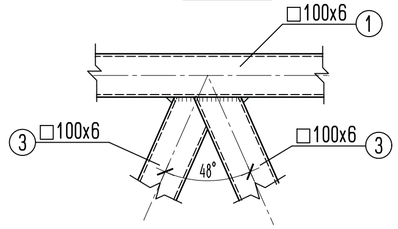

1-1

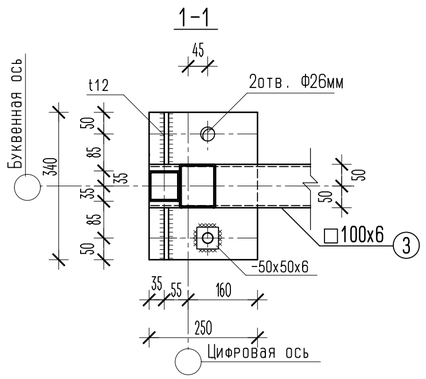

2-2

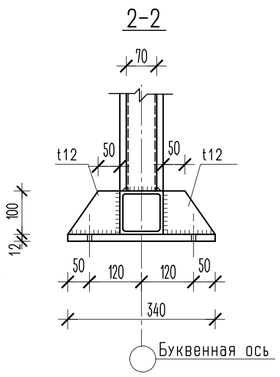

Спецификация элементов металлической фермы Ф-1

Марка поз.	Обозначение	Наименование	Кол.	Масса ед. кг	Примеч.
1	ГОСТ 30245-2003	Труба 100х6, L=19090	2	324,148	648,30
2	ГОСТ 30245-2003	Труба 70х2, L=3500	7	14,665	102,66
3	ГОСТ 30245-2003	Труба 100х6, L=3830	12	65,033	780,40
	ГОСТ 19903-2015	-12х340х250	2	7,956	15,91
		ИТОГО			1547,27

Примечание

1. Данный лист смотреть совместно с листом КМ-
2 Сварку производить электродами типа Э-42А по ГОСТ 9467-75*
3. Все металлоконструкции, после сварочных работ, очистить от пыли и грязи.
Покрытие грунтовкой ГФ-21(ГОСТ 25129-2020), в 2 слоя согласно СП РК 2.01-101-2013.
Покрыть огнезащитным, антикоррозиинным покрытием "ФЕНИКС", толщиной 2,3мм.
4. Требуется выполнить чертежи марки КМД.

						№03/2024-КМ	
						Корректировка ПСД на строительство 3 спорт залов в г.Атырау	
Изм.	Кол.уч.	Лист	№док.	Подп.	Дата		
Разработ.		Горбунова Г.				3 спорт зала	Стадия: РП; Лист: 12; Листов:
ГИП		Сагындыков Р.					
						Ферма Ф-1	ТОО "ETALON PROJECT Group"

Согласовано

Взам. инв. №

Подп. и дата

Инв. № подл.

Копировал

Геометрическая схема фермы Ф-2

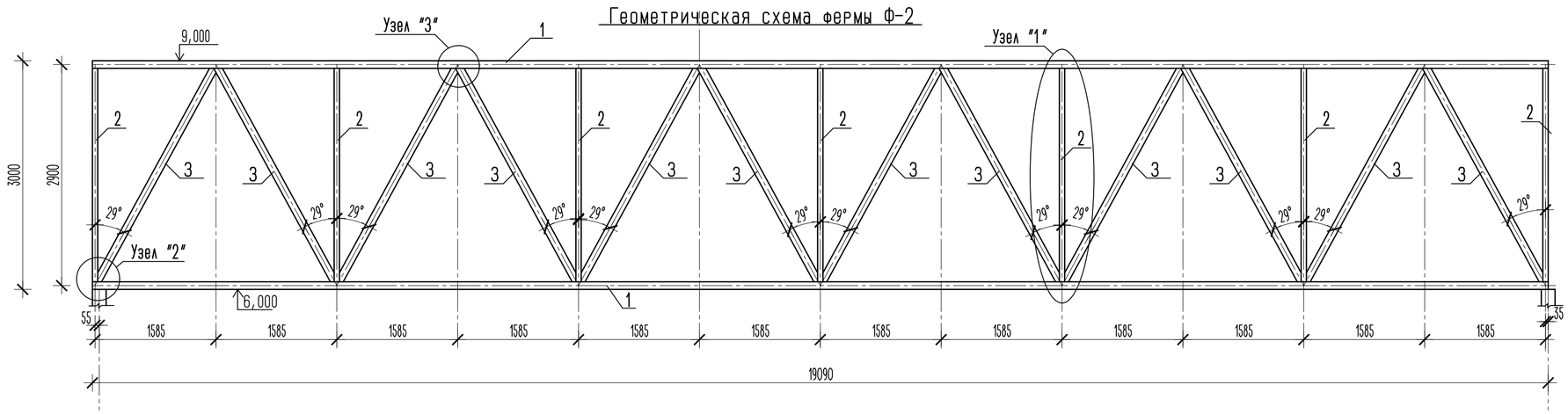

Узел "1"

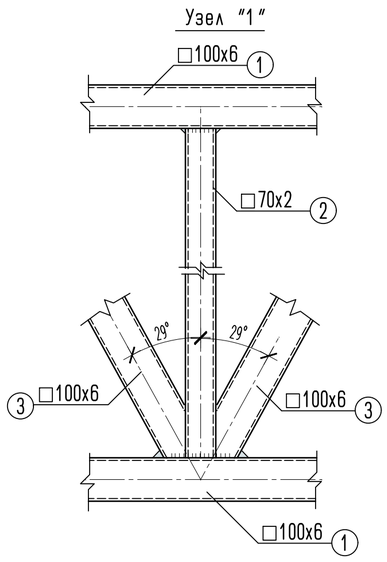

Узел "2"

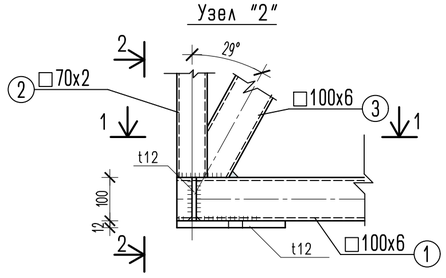

Узел "3"

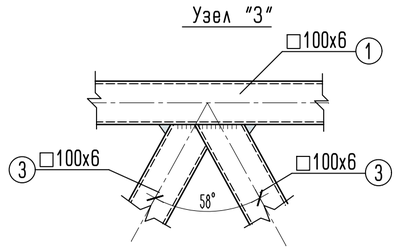

1-1

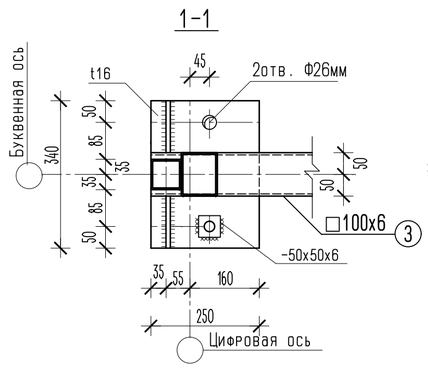

2-2

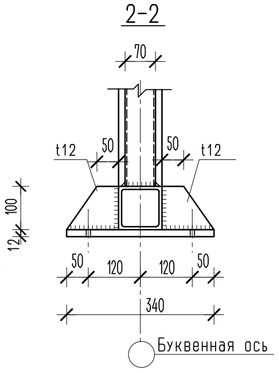

Спецификация элементов металлической фермы Ф-2

Марка поз.	Обозначение	Наименование	Кол.	Масса ед. кг	Примеч.
1	ГОСТ 30245-2003	Труба 100х6, L=19080	2	324,148	648,30
2	ГОСТ 30245-2003	Труба 70х2, L=2800	7	11,732	82,12
3	ГОСТ 30245-2003	Труба 100х6, L=3190	12	54,166	649,99
	ГОСТ 19903-2015	-12х340х250	2	7,956	15,91
		ИТОГО			1396,32

Примечание

1. Данный лист смотреть совместно с листом КМ-
2 Сварку производить электродами типа Э-42А по ГОСТ 9467-75*
3. Все металлоконструкции, после сварочных работ, очистить от пыли и грязи.
Покрытие грунтовкой ГФ-21(ГОСТ 25129-2020), в 2 слоя согласно СП РК 2.01-101-2013.
Покрыть огнезащитным, антикоррозийным покрытием "ФЕНИКС", толщиной 2,3мм.
4. Требуется выполнить чертежи марки КМД.

						№03/2024-КМ
						Корректировка ПСД на строительство 3 спорт залов в г.Атырау
Изм.	Кол.уч.	Лист	№док.	Подп.	Дата	
Разработ.		Горбунова Г.				3 спорт зала
ГИП		Сагиндыков Р.				Ферма Ф-2

Стадия	Лист	Листов
РП	13	

ТОО "ETALON PROJECT Group"

Согласовано

Взам. инв. №

Подп. и дата

Инв. № подл.

Копировал

Геометрическая схема фермы Ф-3

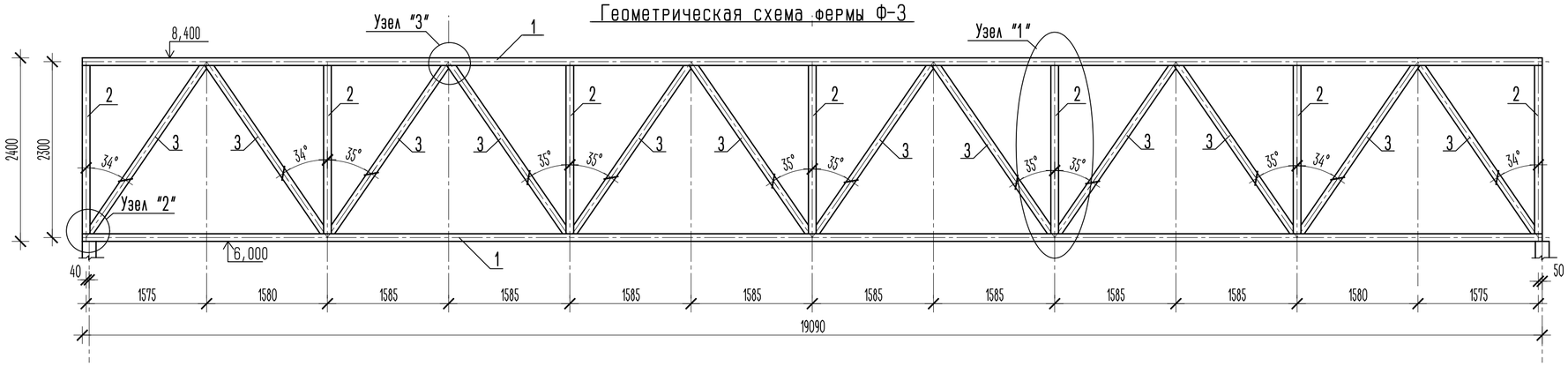

Узел "1"

Узел "2"

Узел "3"

1-1

2-2

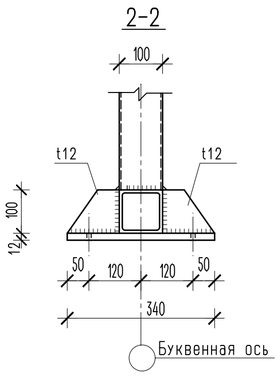

Спецификация элементов металлической фермы Ф-3

Марка поз.	Обозначение	Наименование	Кол.	Масса ед. кг	Примеч.
1	ГОСТ 30245-2003	Труба 100х6, L=19090	2	324,148	648,30
2	ГОСТ 30245-2003	Труба 100х4, L=2200	7	25,806	180,64
3	ГОСТ 30245-2003	Труба 100х4, L=2670	12	31,319	375,83
	ГОСТ 19903-2015	-12х340х250	2	7,956	15,91
		ИТОГО			1220,68

Примечание

1. Данный лист смотреть совместно с листом КМ-
2 Сварку производить электродами типа Э-42А по ГОСТ 9467-75*
3. Все металлоконструкции, после сварочных работ, очистить от пыли и грязи.
Покрытие грунтовкой ГФ-21(ГОСТ 25129-2020), в 2 слоя согласно СП РК 2.01-101-2013.
Покрыть огнезащитным, антикоррозиинным покрытием "ФЕНИКС", толщиной 2,3мм.
4. Требуется выполнить чертежи марки КМД.

						№03/2024-КМ	
						Корректировка ПСД на строительство 3 спорт залов в г.Атырау	
Изм.	Кол.уч.	Лист	№док.	Подп.	Дата		
Разработ.		Горбунова Г.				3 спорт зала	Стадия: РП; Лист: 14; Листов:
ГИП		Сагындыков Р.					
						Ферма Ф-3	ТОО "ETALON PROJECT Group"

Согласовано

Взам. инв. №

Подп. и дата

Инв. № подл.

Копировал

Геометрическая схема фермы Ф-4

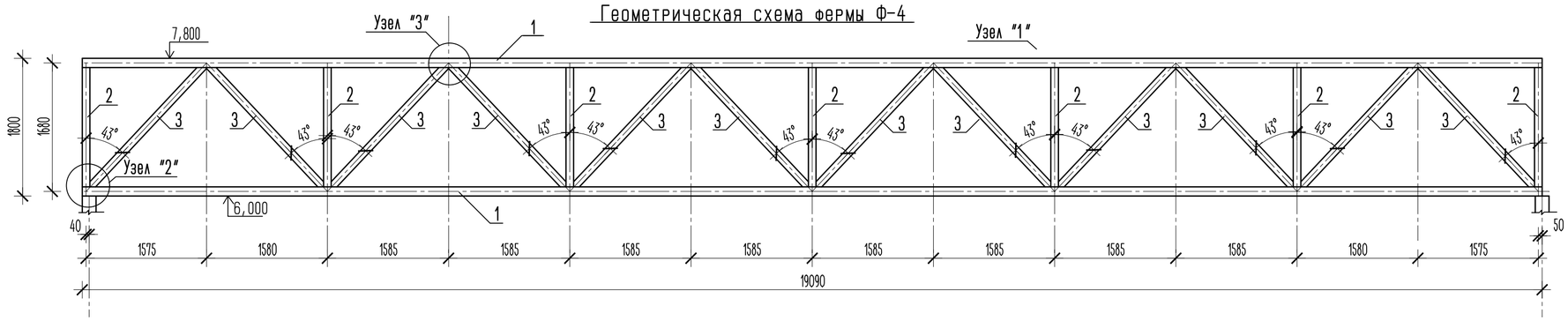

Узел "1"

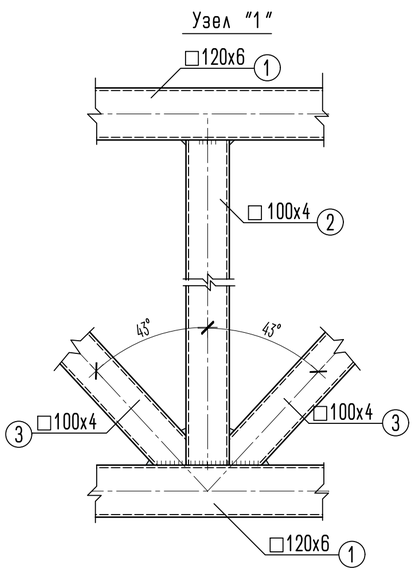

Узел "2"

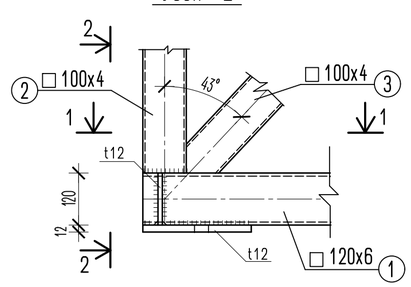

1-1

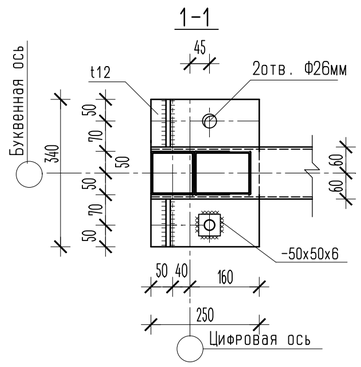

Узел "3"

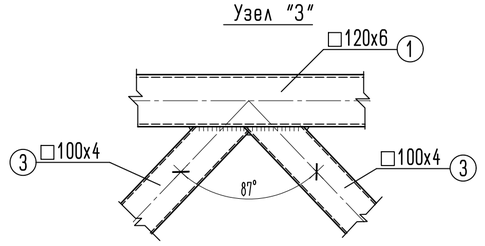

2-2

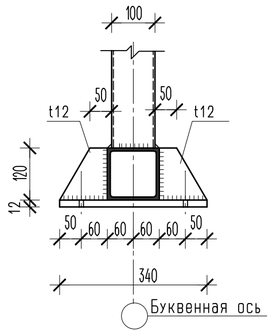

Спецификация элементов металлической фермы Ф-4

Марка поз.	Обозначение	Наименование	Кол.	Масса ед. кг	Примеч.
1	ГОСТ 30245-2003	Труба 120х6, L=19090	2	396,118	792,24
2	ГОСТ 30245-2003	Труба 100х4, L=1560	7	18,299	128,09
3	ГОСТ 30245-2003	Труба 100х4, L=2150	12	25,22	302,64
	ГОСТ 19903-2015	-12х340х250	2	7,956	15,91
		ИТОГО			1238,88

Примечание

1. Данный лист смотреть совместно с листом КМ-
2 Сварку производить электродами типа Э-42А по ГОСТ 9467-75*
3. Все металлоконструкции, после сварочных работ, очистить от пыли и грязи.
Покрытие грунтовкой ГФ-21(ГОСТ 25129-2020), в 2 слоя согласно СП РК 2.01-101-2013.
Покрыть огнезащитным, антикоррозиным покрытием "ФЕНИКС", толщиной 2,3мм.
4. Требуется выполнить чертежи марки КМД.

Изм.	Кол.уч.	Лист	№док.	Подп.	Дата	№03/2024-КМ			
						Корректировка ПСД на строительство 3 спорт залов в г.Атырау			
Разработ.		Горбунова Г.				3 спорт зала	Стадия	Лист	Листов
ГИП		Сагындыков Р.					РП	15	
						Ферма Ф-4	ТОО "ETALON PROJECT Group"		

Согласовано

Взам. инв. №

Подп. и дата

Инв. № подл.

Копировал

Геометрическая схема фермы Ф-5

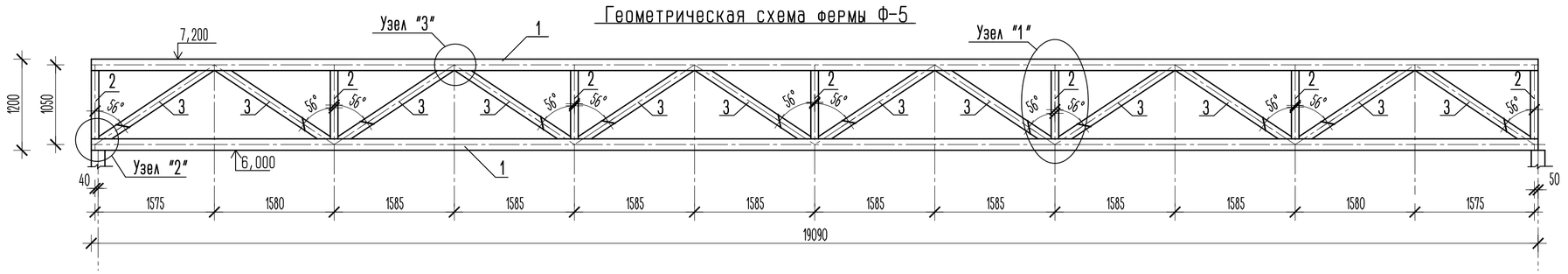

Узел "1"

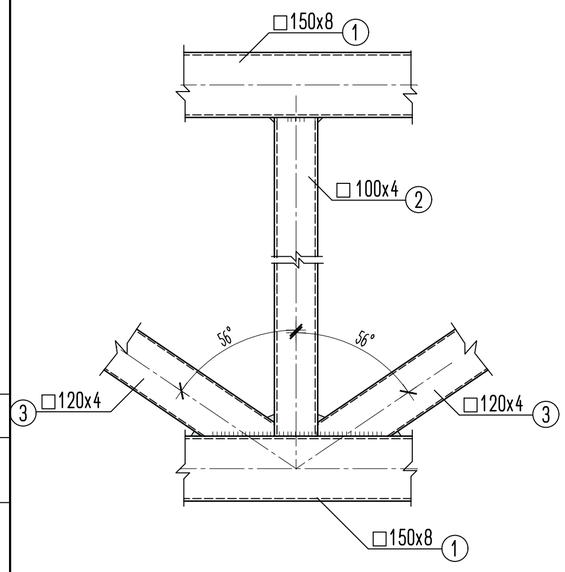

Узел "2"

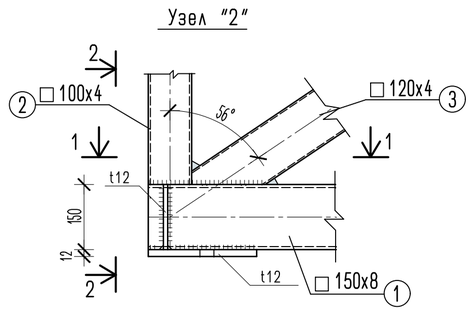

1-1

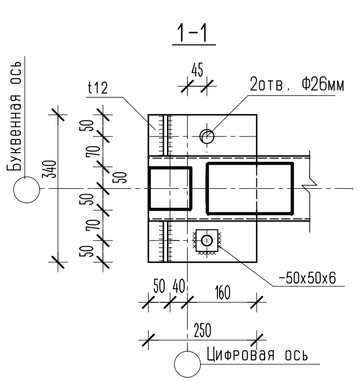

2-2

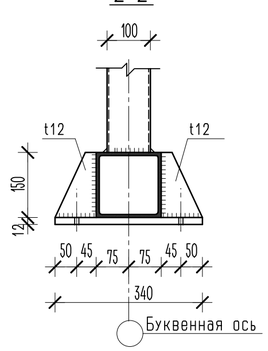

Узел "3"

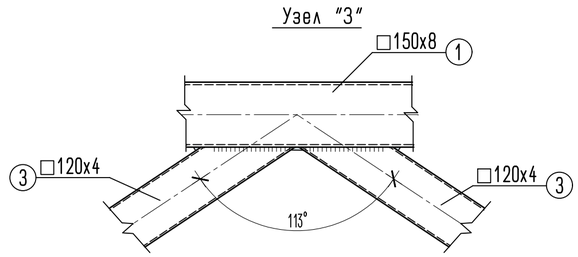

Спецификация элементов металлической фермы Ф-5

Марка поз.	Обозначение	Наименование	Кол.	Масса ед. кг	Примеч.
1	ГОСТ 30245-2003	Труба 150х8, L=19090	2	648,106	1296,31
2	ГОСТ 30245-2003	Труба 100х4, L=900	7	10,557	73,90
3	ГОСТ 30245-2003	Труба 120х4, L=1760	12	25,080	300,96
	ГОСТ 19903-2015	-12х340х250	2	7,956	15,91
		ИТОГО			1687,08

Примечание

1. Данный лист смотреть совместно с листом КМ-
2 Сварку производить электродами типа Э-42А по ГОСТ 9467-75*
3. Все металлоконструкции, после сварочных работ, очистить от пыли и грязи.
Покрытие грунтовкой ГФ-21(ГОСТ 25129-2020), в 2 слоя согласно СП РК 2.01-101-2013.
Покрыть огнезащитным, антикоррозийным покрытием "ФЕНИКС", толщиной 2,3мм.
4. Требуется выполнить чертежи марки КМД.

Изм.	Кол.уч.	Лист	№док.	Подп.	Дата	№03/2024-КМ			
						Корректировка ПСД на строительство 3 спорт залов в г.Атырау			
Разработ.		Горбунова		Г.		3 спорт зала	Стадия	Лист	Листов
ГИП		Сагындыков		Р.			РП	16	
						Ферма Ф-5	ТОО "ETALON PROJECT Group"		

Согласовано

Взам. инв. №

Подп. и дата

Инв. № подл.

Копировал

Геометрическая схема фермы Ф-6

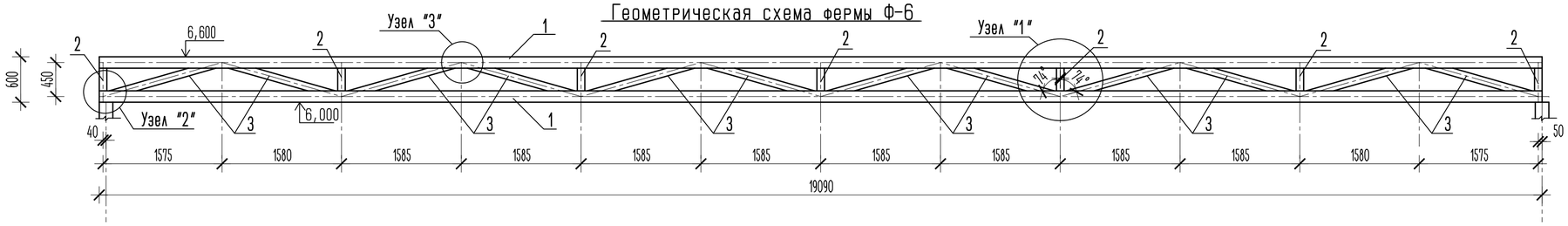

Узел "2"

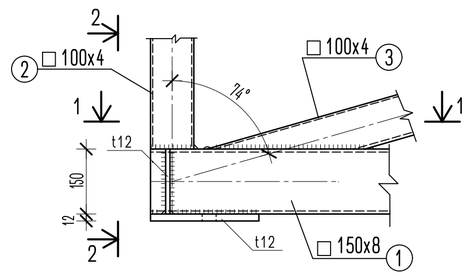

Узел "3"

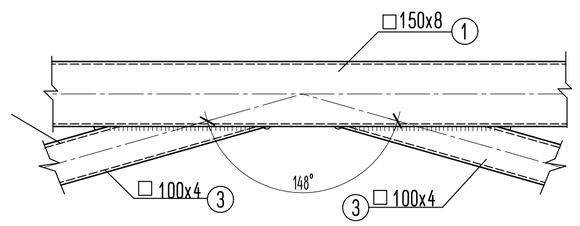

Узел "1"

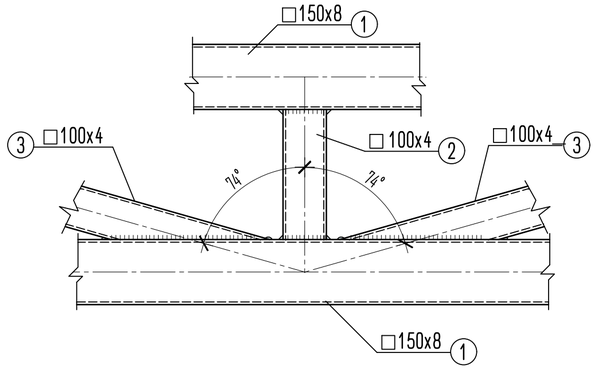

1-1

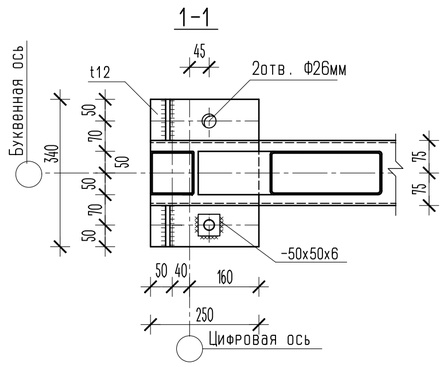

2-2

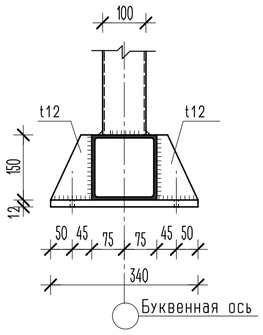

Спецификация элементов металлической фермы Ф-6

Марка поз.	Обозначение	Наименование	Кол.	Масса ед. кг	Примеч.
1	ГОСТ 30245-2003	Труба 150x8, L=19090	2	648,106	1296,21
2	ГОСТ 30245-2003	Труба 100x4, L=300	7	3,519	24,63
3	ГОСТ 30245-2003	Труба 100x4, L=1450	12	17,009	204,11
	ГОСТ 19903-2015	-12x340x250	2	7,956	15,91
		ИТОГО			1540,86

Примечание

1. Данный лист смотреть совместно с листом КМ-
2 Сварку производить электродами типа Э-42А по ГОСТ 9467-75*
3. Все металлоконструкции, после сварочных работ, очистить от пыли и грязи.
Покрытие грунтовкой ГФ-21(ГОСТ 25129-2020), в 2 слоя согласно СП РК 2.01-101-2013.
Покрыть огнезащитным, антикоррозийным покрытием "ФЕНИКС", толщиной 2,3мм.
4. Требуется выполнить чертежи марки КМД.

Изм.	Кол.уч.	Лист	№док.	Подп.	Дата	№03/2024-КМ			
						Корректировка ПСД на строительство 3 спорт залов в г.Атырау			
Разработ.		Горбунова П.				3 спорт зала	Стадия	Лист	Листов
ГИП		Сагындыков Р.					РП	17	
						Ферма Ф-6	ТОО "ETALON PROJECT Group"		

Согласовано

Взам. инв. №

Подп. и дата

Инв. № подл.

Копировал

Геометрическая схема фермы Ф-7

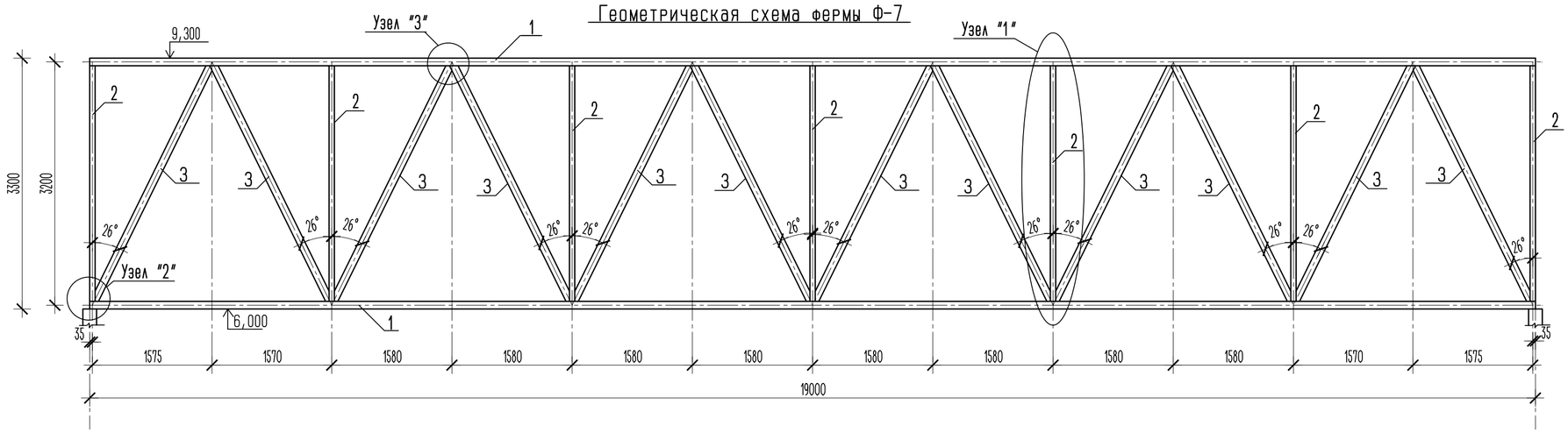

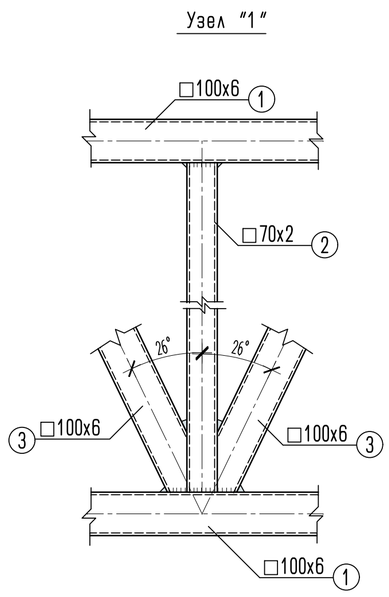

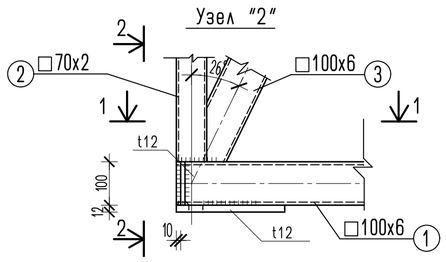

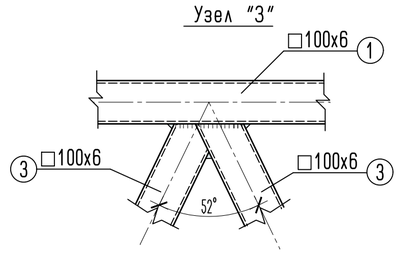

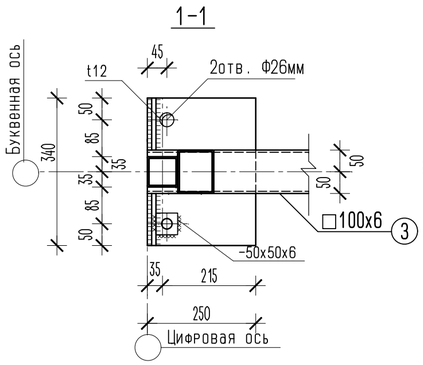

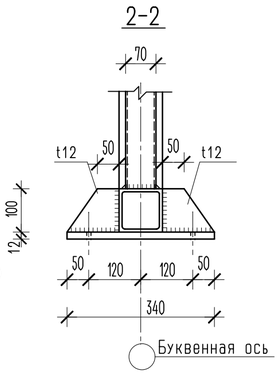

Спецификация элементов металлической фермы Ф-7

Марка поз.	Обозначение	Наименование	Кол.	Масса ед. кг	Примеч.
1	ГОСТ 30245-2003	Труба 100х6, L=19000	2	322,62	645,24
2	ГОСТ 30245-2003	Труба 70х2, L=3100	7	12,989	90,92
3	ГОСТ 30245-2003	Труба 100х6, L=3460	12	58,751	705,01
	ГОСТ 19903-2015	-12х340х250	2	7,956	15,91
		ИТОГО			1457,08

Примечание

1. Данный лист смотреть совместно с листом КМ-
2 Сварку производить электродами типа Э-42А по ГОСТ 9467-75*
3. Все металлоконструкции, после сварочных работ, очистить от пыли и грязи.
Покрытие грунтовкой ГФ-21(ГОСТ 25129-2020), в 2 слоя согласно СП РК 2.01-101-2013.
Покрыть огнезащитным, антикоррозиинным покрытием "ФЕНИКС", толщиной 2,3мм.
4. Требуется выполнить чертежи марки КМД.

						№03/2024-КМ	
						Корректировка ПСД на строительство 3 спорт залов в г.Атырау	
Изм.	Кол.уч.	Лист	№док.	Подп.	Дата		
Разработ.		Горбунова Г.				3 спорт зала	Стадия: РП; Лист: 18; Листов:
ГИП		Сагиндыков Р.					
						Ферма Ф-7	ТОО "ETALON PROJECT Group"

Согласовано

Взам. инв. №

Подп. и дата

Инв. № подл.

Копировал

Геометрическая схема фермы Ф-8

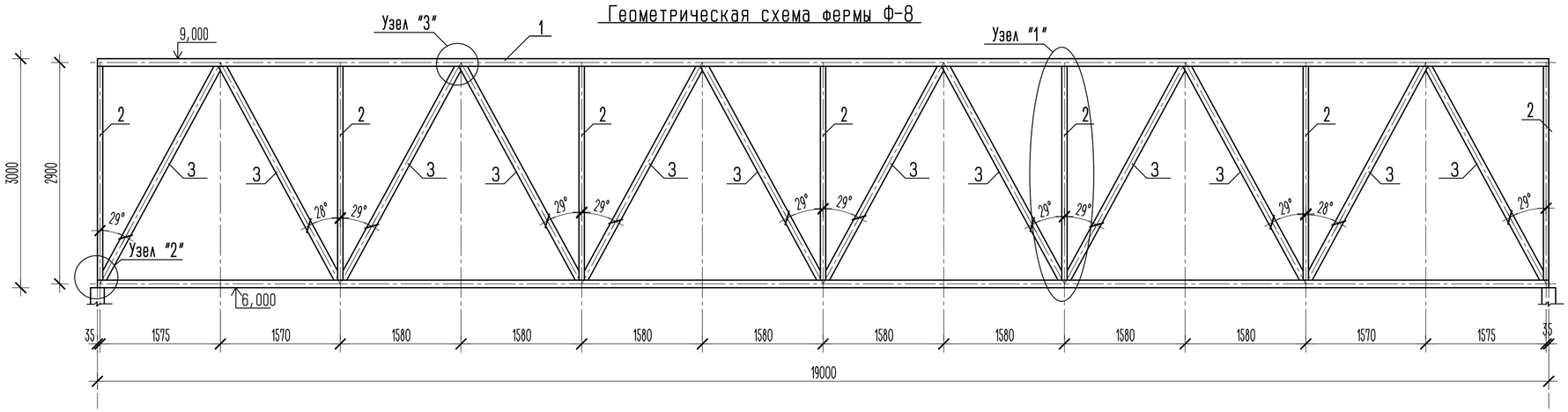

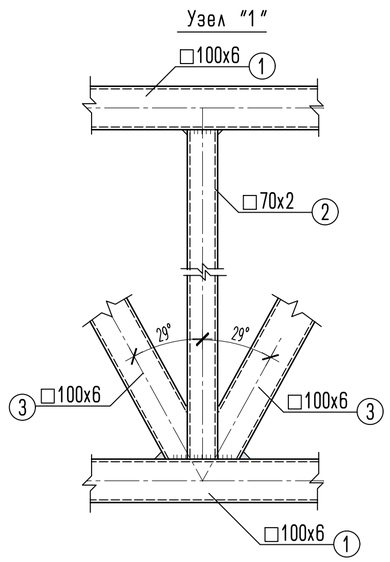

Спецификация элементов металлической фермы Ф-8

Марка поз.	Обозначение	Наименование	Кол.	Масса ед. кг	Примеч.
1	ГОСТ 30245-2003	Труба 100х6, L=19000	2	322,62	645,24
2	ГОСТ 30245-2003	Труба 70х2, L=2800	7	11,732	82,12
3	ГОСТ 30245-2003	Труба 100х6, L=3190	12	54,166	649,99
	ГОСТ 19903-2015	-12х340х250	2	7,956	15,91
		ИТОГО			1393,26

Примечание

1. Данный лист смотреть совместно с листом КМ-
2 Сварку производить электродами типа Э-42А по ГОСТ 9467-75*
3. Все металлоконструкции, после сварочных работ, очистить от пыли и грязи.
Покрытие грунтовкой ГФ-21(ГОСТ 25129-2020), в 2 слоя согласно СП РК 2.01-101-2013.
Покрыть огнезащитным, антикоррозийным покрытием "ФЕНИКС", толщиной 2,3мм.
4. Требуется выполнить чертежи марки КМД.

						№03/2024-КМ	
						Корректировка ПСД на строительство 3 спорт залов в г.Атырау	
Изм.	Кол.уч.	Лист	№док.	Подп.	Дата		
Разработ.		Горбунова Г.				3 спорт зала	Стадия: РП; Лист: 19; Листов:
ГИП		Сагындыков Р.					
						Ферма Ф-8	ТОО "ETALON PROJECT Group"

Согласовано

Взам. инв. №

Подп. и дата

Инв. № подл.

Копировал

Геометрическая схема фермы Ф-9

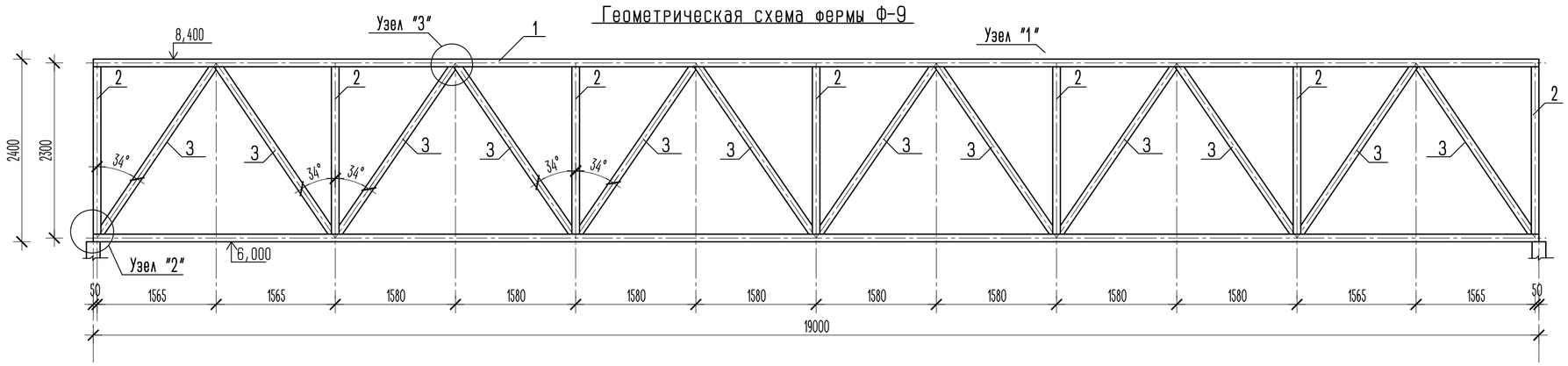

Узел "2"

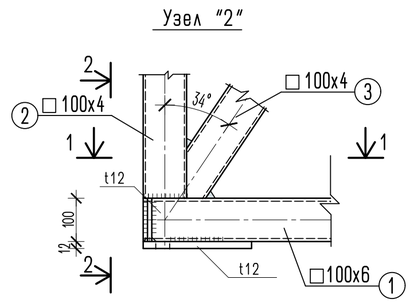

Узел "3"

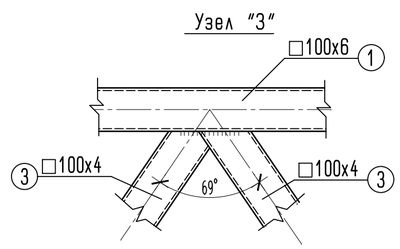

Узел "1"

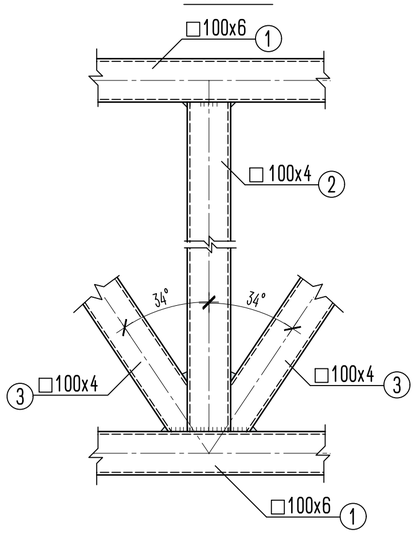

1-1

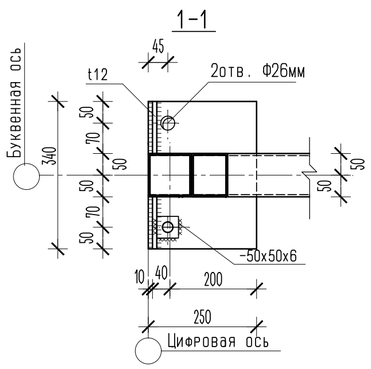

2-2

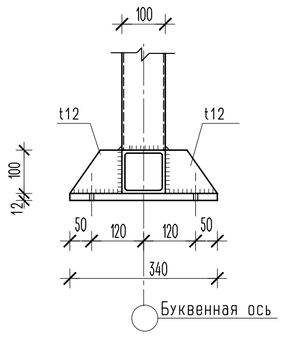

Спецификация элементов металлической фермы Ф-9

Марка поз.	Обозначение	Наименование	Кол.	Масса ед. кг	Примеч.
1	ГОСТ 30245-2003	Труба 100х6, L=19000	2	322,62	645,24
2	ГОСТ 30245-2003	Труба 100х4, L=2200	7	25,806	180,64
3	ГОСТ 30245-2003	Труба 100х4, L=2670	12	31,319	375,83
	ГОСТ 19903-2015	-12х340х250	2	7,956	15,91
		ИТОГО			1217,62

Примечание

1. Данный лист смотреть совместно с листом КМ-
2 Сварку производить электродами типа Э-42А по ГОСТ 9467-75*
3. Все металлоконструкции, после сварочных работ, очистить от пыли и грязи.
Покрытие грунтовкой ГФ-21(ГОСТ 25129-2020), в 2 слоя согласно СП РК 2.01-101-2013.
Покрыть огнезащитным, антикоррозийным покрытием "ФЕНИКС", толщиной 2,3мм.
4. Требуется выполнить чертежи марки КМД.

						№03/2024-КМ	
						Корректировка ПСД на строительство 3 спорт залов в г.Атырау	
Изм.	Кол.уч.	Лист	№док.	Подп.	Дата		
Разработ.		Горбунова Г.				3 спорт зала	Стадия: РП; Лист: 20; Листов:
ГИП		Сагындыков Р.					
						Ферма Ф-9	ТОО "ETALON PROJECT Group"

Согласовано

Взам. инв. №

Подп. и дата

Инв. № подл.

Копировал

Геометрическая схема фермы Ф-10

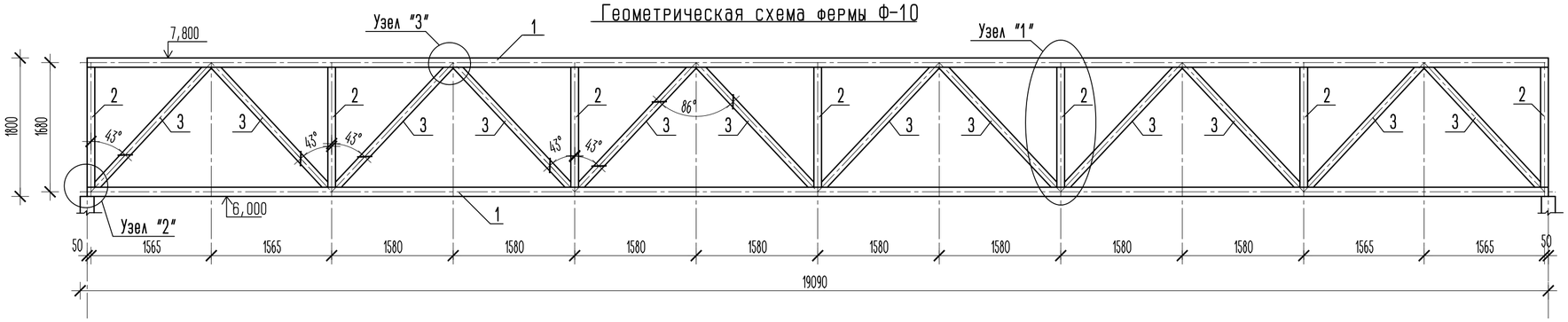

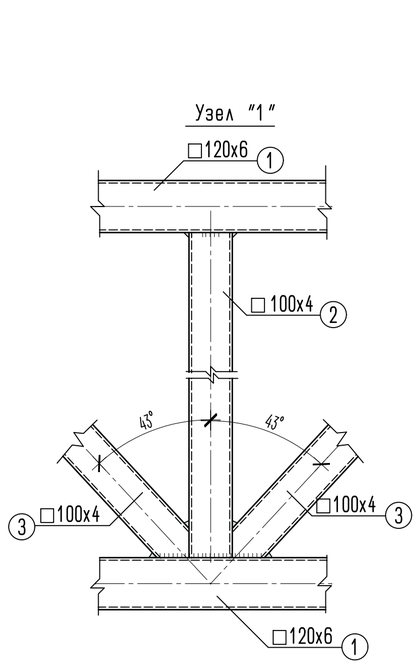

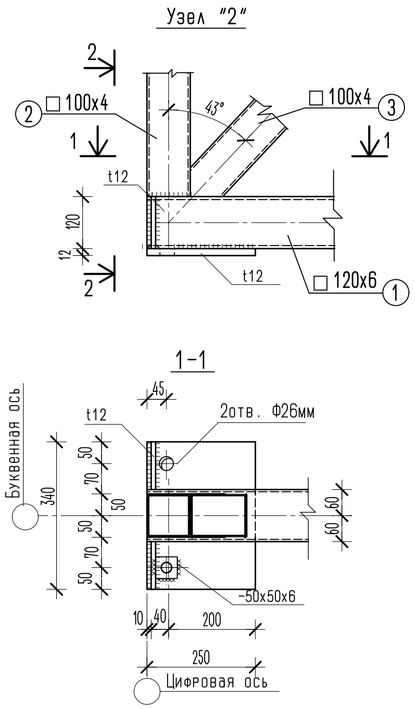

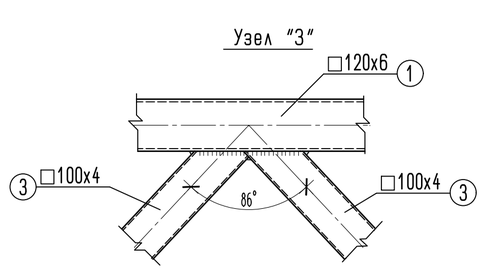

Спецификация элементов металлической фермы Ф-10

Марка поз.	Обозначение	Наименование	Кол.	Масса ед. кг	Примеч.
1	ГОСТ 30245-2003	Труба 120х6, L=19000	2	394,25	788,50
2	ГОСТ 30245-2003	Труба 100х4, L=1560	7	18,299	128,09
3	ГОСТ 30245-2003	Труба 100х4, L=2150	12	25,22	302,64
	ГОСТ 19903-2015	-12х340х250	2	7,956	15,91
		ИТОГО			1235,14

Примечание

1. Данный лист смотреть совместно с листом КМ-
2 Сварку производить электродами типа Э-42А по ГОСТ 9467-75*
3. Все металлоконструкции, после сварочных работ, очистить от пыли и грязи.
Покрытие грунтовкой ГФ-21(ГОСТ 25129-2020), в 2 слоя согласно СП РК 2.01-101-2013.
Покрыть огнезащитным, антикоррозийным покрытием "ФЕНИКС", толщиной 2,3мм.
4. Требуется выполнить чертежи марки КМД.

						№03/2024-КМ	
						Корректировка ПСД на строительство 3 спорт залов в г.Атырау	
Изм.	Кол.уч.	Лист	№док.	Подп.	Дата		
Разработ.		Горбунова Г.				3 спорт зала	Стадия: РП; Лист: 21; Листов:
ГИП		Сагындыков Р.					
						Ферма Ф-10	ТОО "ETALON PROJECT Group"

Согласовано

Взам. инв. №

Подп. и дата

Инв. № подл.

Копировал

Геометрическая схема фермы Ф-11

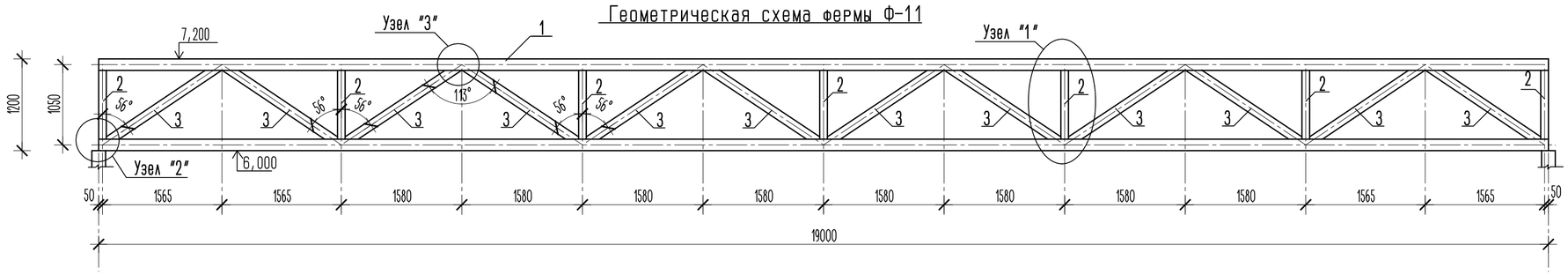

Узел "1"

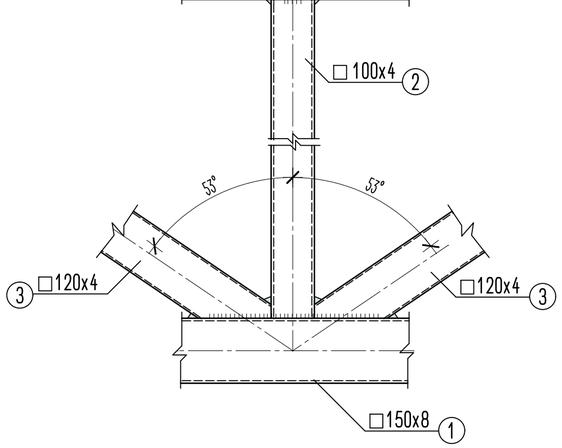

Узел "2"

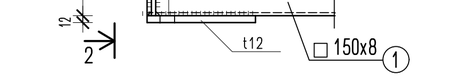

1-1

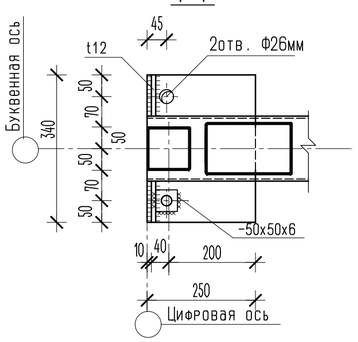

2-2

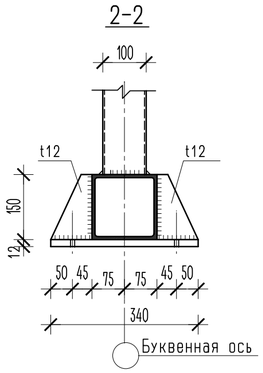

Узел "3"

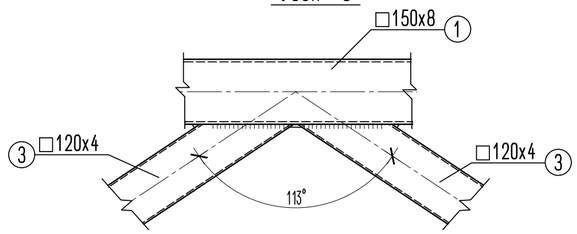

Спецификация элементов металлической фермы Ф-11

Марка поз.	Обозначение	Наименование	Кол.	Масса ед. кг	Примеч.
1	ГОСТ 30245-2003	Труба 150х8, L=19000	2	645,05	1290,10
2	ГОСТ 30245-2003	Труба 100х4, L=900	7	10,557	73,90
3	ГОСТ 30245-2003	Труба 120х4, L=1760	12	25,080	300,96
	ГОСТ 19903-2015	-12х340х250	2	7,956	15,91
		ИТОГО			1680,87

Примечание

1. Данный лист смотреть совместно с листом КМ-
2 Сварку производить электродами типа Э-42А по ГОСТ 9467-75*
3. Все металлоконструкции, после сварочных работ, очистить от пыли и грязи.
Покрытие грунтовкой ГФ-21(ГОСТ 25129-2020), в 2 слоя согласно СП РК 2.01-101-2013.
Покрыть огнезащитным, антикоррозийным покрытием "ФЕНИКС", толщиной 2,3мм.
4. Требуется выполнить чертежи марки КМД.

						№03/2024-КМ	
						Корректировка ПСД на строительство 3 спорт залов в г.Атырау	
Изм.	Кол.уч.	Лист	№док.	Подп.	Дата		
Разработ.		Горбунова Г.				3 спорт зала	Стадия: РП; Лист: 22; Листов:
ГИП		Сагиндыков Р.					
						Ферма Ф-11	ТОО "ETALON PROJECT Group"

Согласовано

Взам. инв. №

Подп. и дата

Инв. № подл.

Копировал

Геометрическая схема фермы Ф-12

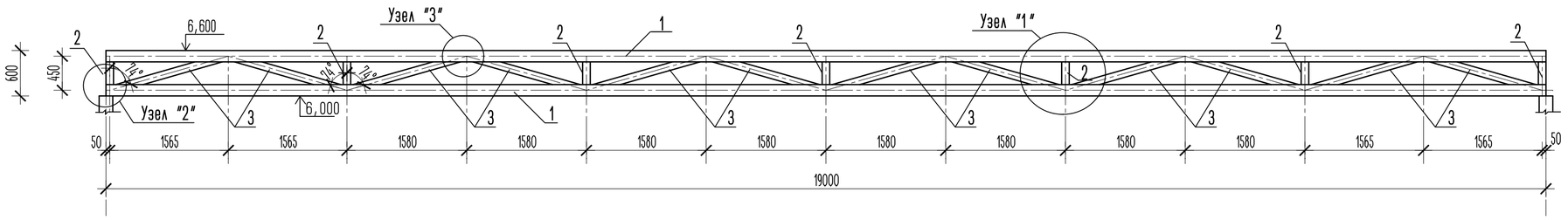

Узел "2"

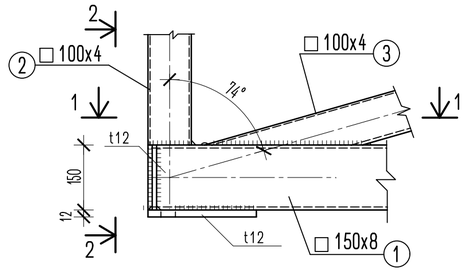

Узел "3"

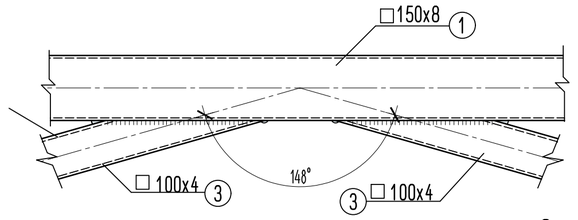

Узел "1"

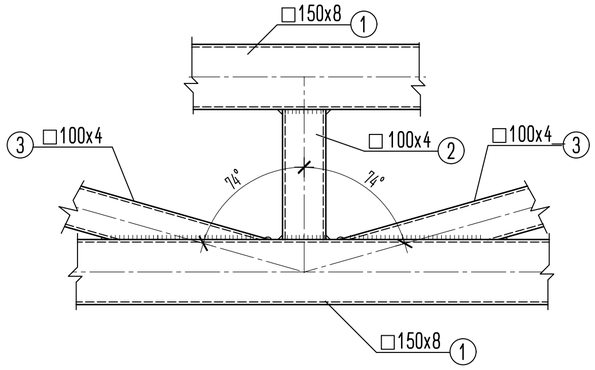

1-1

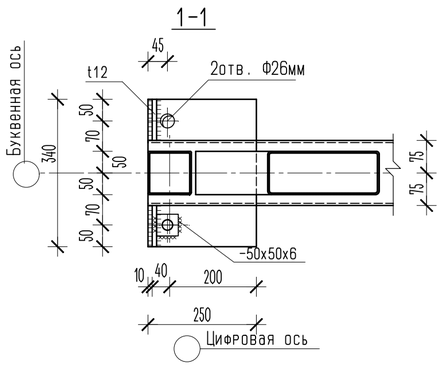

2-2

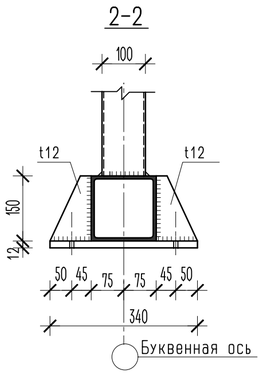

Спецификация элементов металлической фермы Ф-12

Марка поз.	Обозначение	Наименование	Кол.	Масса ед. кг	Примеч.
1	ГОСТ 30245-2003	Труба 150х8, L=19000	2	645,05	1290,10
2	ГОСТ 30245-2003	Труба 100х4, L=300	7	3,519	24,63
3	ГОСТ 30245-2003	Труба 100х4, L=1450	12	17,009	204,11
	ГОСТ 19903-2015	-12х340х250	2	7,956	15,91
		ИТОГО			1534,75

Примечание

1. Данный лист смотреть совместно с листом КМ-
2 Сварку производить электродами типа Э-42А по ГОСТ 9467-75*
3. Все металлоконструкции, после сварочных работ, очистить от пыли и грязи.
Покрытие грунтовкой ГФ-21(ГОСТ 25129-2020), в 2 слоя согласно СП РК 2.01-101-2013.
Покрыть огнезащитным, антикоррозийным покрытием "ФЕНИКС", толщиной 2,3мм.
4. Требуется выполнить чертежи марки КМД.

						№03/2024-КМ	
						Корректировка ПСД на строительство 3 спорт залов в г.Атырау	
Изм.	Кол.уч.	Лист	№док.	Подп.	Дата		
Разработ.		Горбунова Г.				3 спорт зала	Стадия: РП; Лист: 23; Листов:
ГИП		Сагындыков Р.					
						Ферма Ф-12	ТОО "ETALON PROJECT Group"

Согласовано

Взам. инв. №

Подп. и дата

Инв. № подл.

Копировал

Каркас для установки фальш витража и парапета по оси 1. М. 1:200

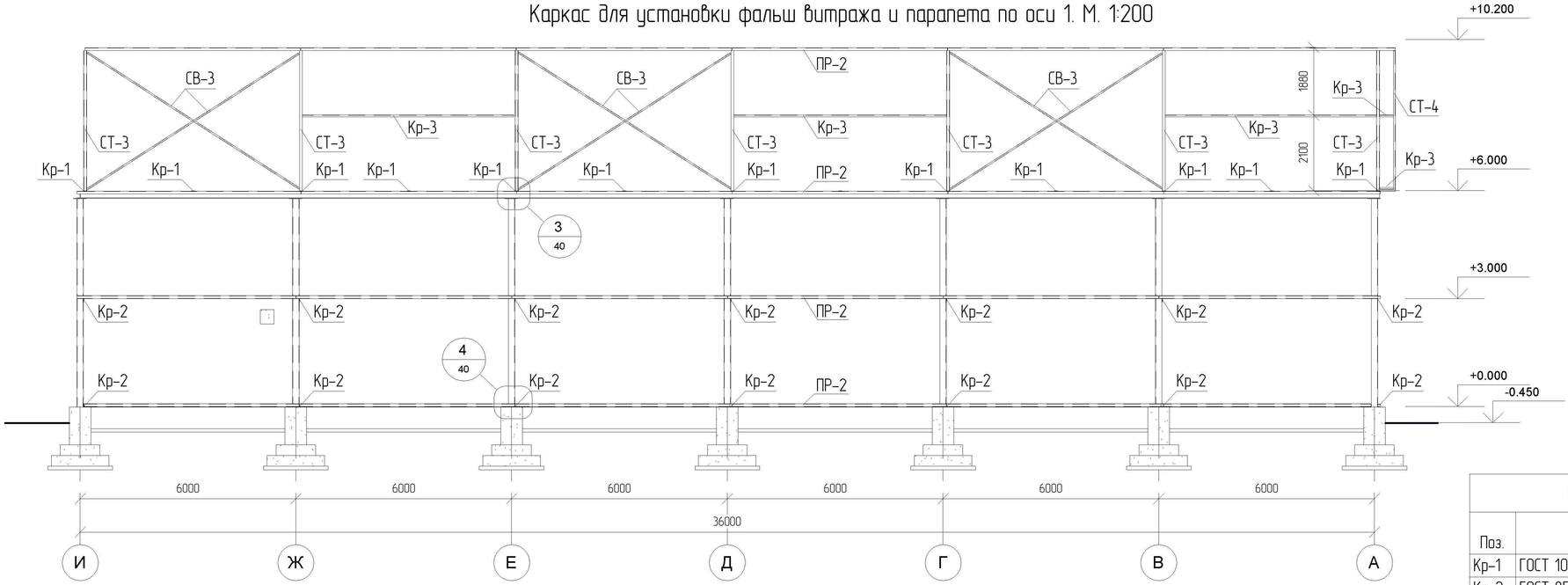

Сечение Е-Е. М. 1:10

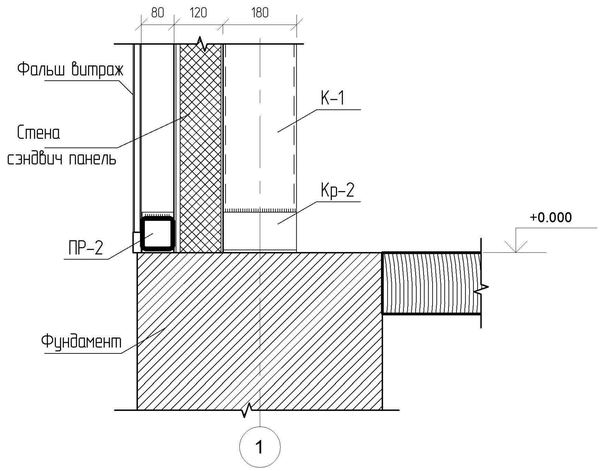

Фрагмент 3. М. 1:10

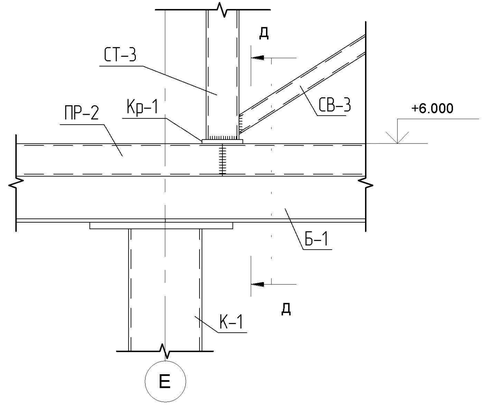

Сечение Д-Д. М. 1:10

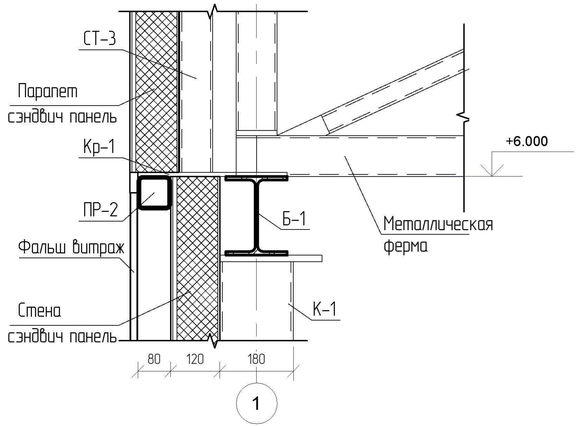

Фрагмент 4. М. 1:10

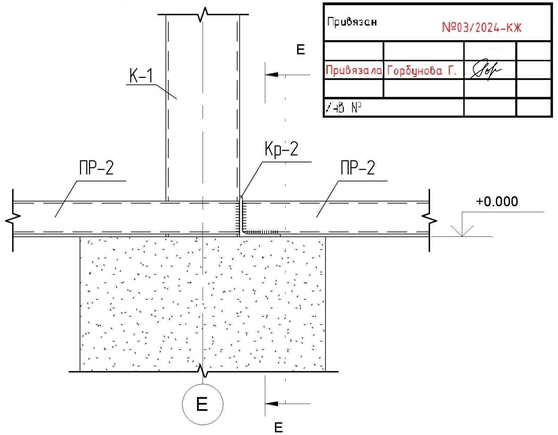

Привязан №03/2024-КЖ

Привязала Горбунова Г.

Узел №

Спецификация каркаса фальшь витража и парапета

Поз.	Обозначение	Наименование	Кол-во	Масса м. кг.	Прим.
Кр-1	ГОСТ 103-2006	Полоса 10х100 L=365 мм	24	2,9	69,6
Кр-2	ГОСТ 8509-93	Уголок 100х100х7 L=365 мм	26	4,0	104,0
Кр-3	ГОСТ 8509-93	Уголок 50х50х55 Lобщ=220,5 п.м		3,77	831,3
Кр-4	ГОСТ 30245-2003	Профил прямоугольный 60х40х4 L=3400 мм	6	18,7	112,2
ПР-2	ГОСТ 8639-82	Труба квадрат.80х5 Lобщ-465,0 п.м.		11,44	5319,6
СВ-3	ГОСТ 30245-2003	Профил прямоугольный 60х40х4 Lобщ=98,3 п.м.		5,5	540,7
СТ-3	ГОСТ 8639-82	Труба квадрат. 80х5 L-3800мм	13	43,5	565,5
СТ-4	ГОСТ 8509-93	Уголок 50х50х5 L-3800мм	15	14,33	215,0

Изм.	Кол	Лист	N док.	Подпись	Дата	12-17-3-1-АС		
						Разработка проектно- сметной документации на строительства 3 спортивных зала в г Атырау		
Разработал		Хасанов				Архитектурно-строительные решения	Стадия: РП	Лист: 49 (24)
ГИП		Хасанов						Листы:
Проверил		Кудаев				Каркас для установки фальшь витража и парапета по оси 1	ТОО "ШЫНДАУ" Атырау -2017	

Копировал

Формат

Рецензент

Инв. № подл.

Подпись и дата

Инв. № дубл.

22.09.2017 14:26:02

Каркас для установки фальш витража и парапета по оси 4. М. 1:200

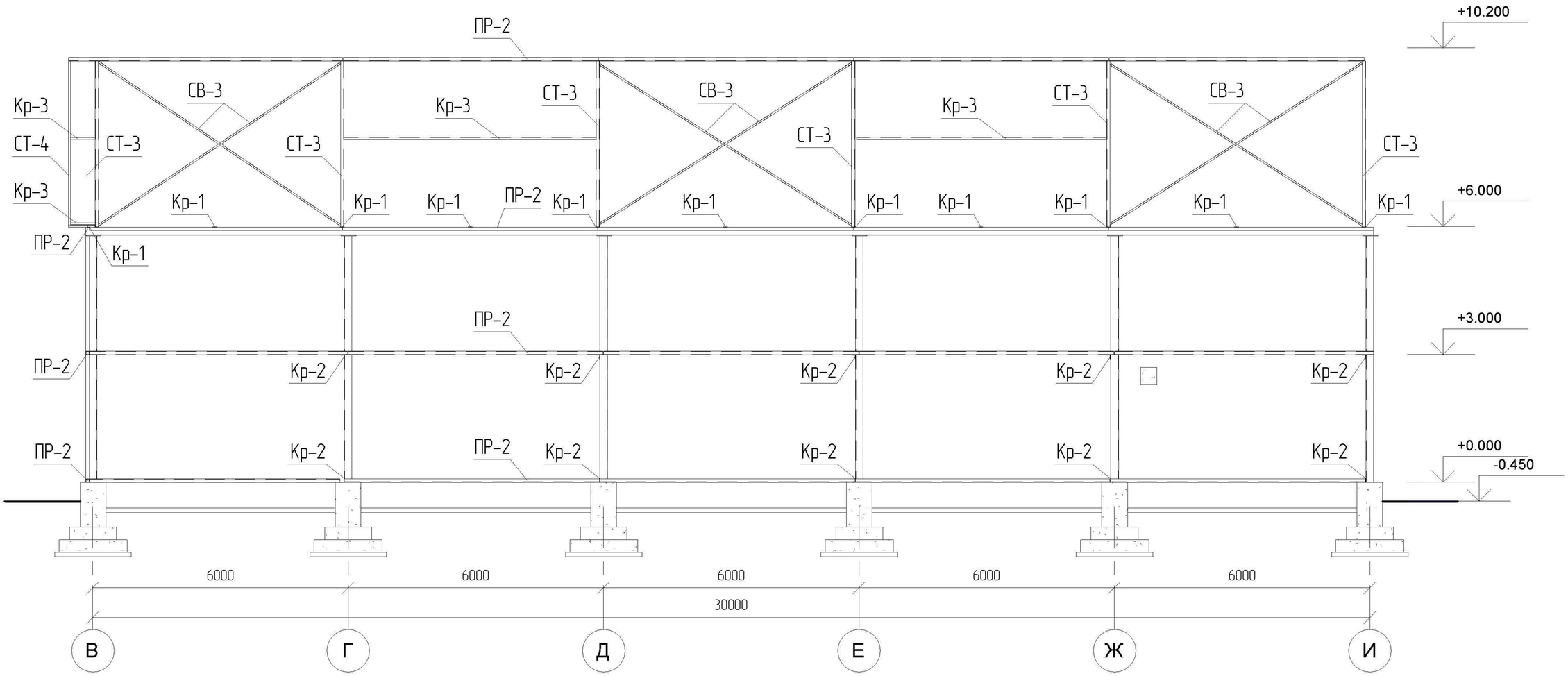

Привязан №03/2024-КЖ

Привязала Горбунова Г.

Лист №

Изм.	Кол.	Лист	N док.	Подпись	Дата
Разработал		Хасанов			
ГИП		Хасанов			
Проверил		Кубаев			

12-17-3-1-АС

Разработка проектно- сметной документации на строительство 3 спортивных зала в г Атырау

Архитектурно-строительные решения

Стадия	Лист	Листы
РП	41 ~~25~~	

Каркас для установки фальш витража и парапета по оси 4

ТОО "ШЫНДАУ" Атырау -2017

Копировал

Формат

Рецензент

Инв. № подл.

Подпись и дата

Инв. № дубл.

22.09.2017 14:26:04

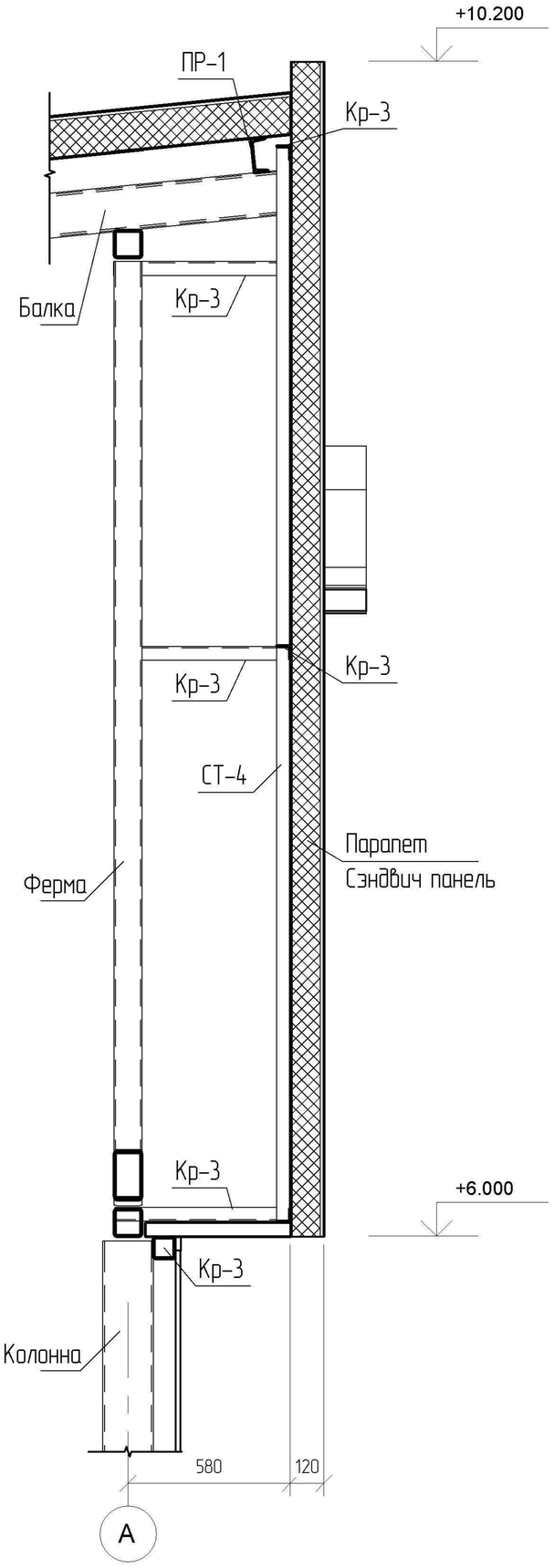

Каркас для установки фальш витража и парапетав осях 2 и 3. М. 1:100

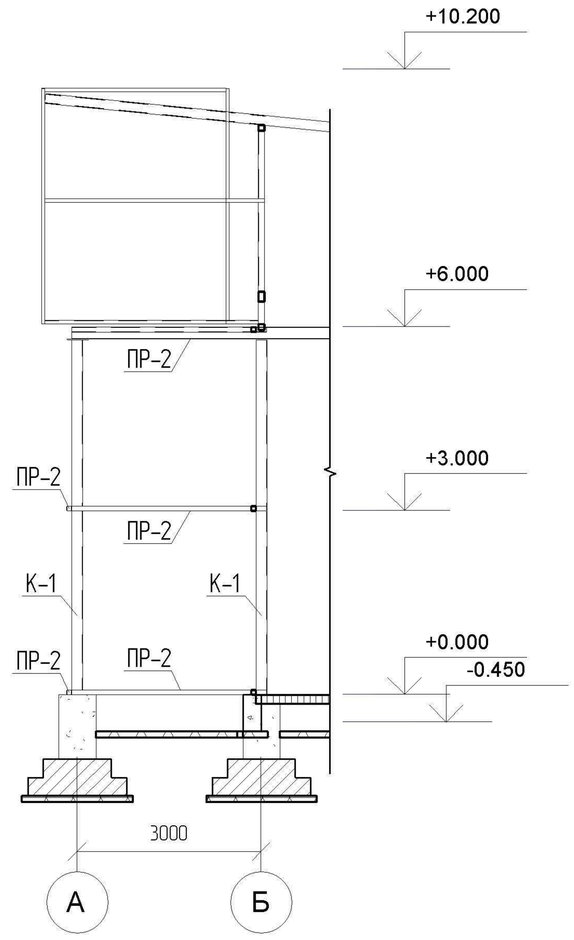

Привязан	№03/2024-КЖ
Привязала	Горбунова Г.
Инв. №	

Изм.	Кол.	Лист	N док.	Подпись	Дата				
						12-17-3-1-АС			
						Разработка проектно- сметной документации на строительство 3 спортивных зала в г Атырау			
Разработал		Хасанов				Архитектурно-строительные решения	Стадия	Лист	Листы
							РП	~~42~~ 26	
ГИП		Хасанов				Каркас для установки фальшь витража и парапета в осях 2 и 3	ТОО "ШЫНДАУ" Атырау -2017		
Проверил		Кубаев							

Рецензент

Инв. № замены

Подпись и дата

Инв. № начала

Копировал

Формат

22.09.2017 14:26:06

Лестница Л-1. План. М. 1:100

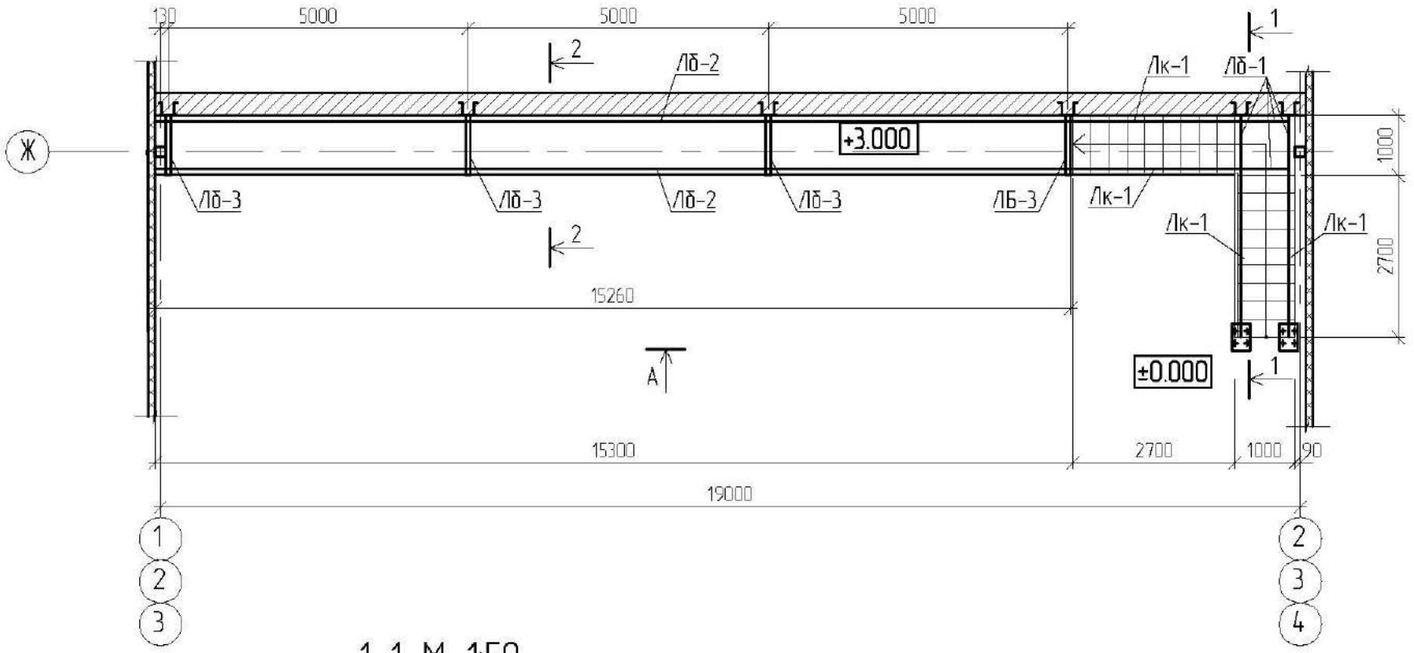

2-2. М. 1:50

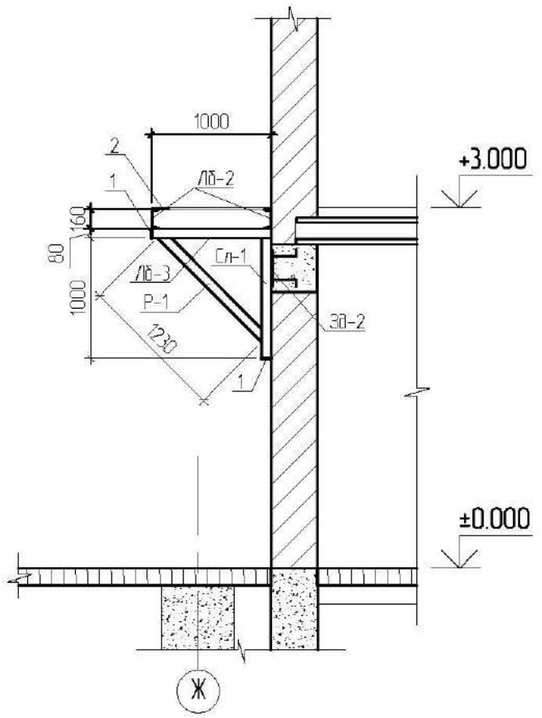

1-1. М. 1:50

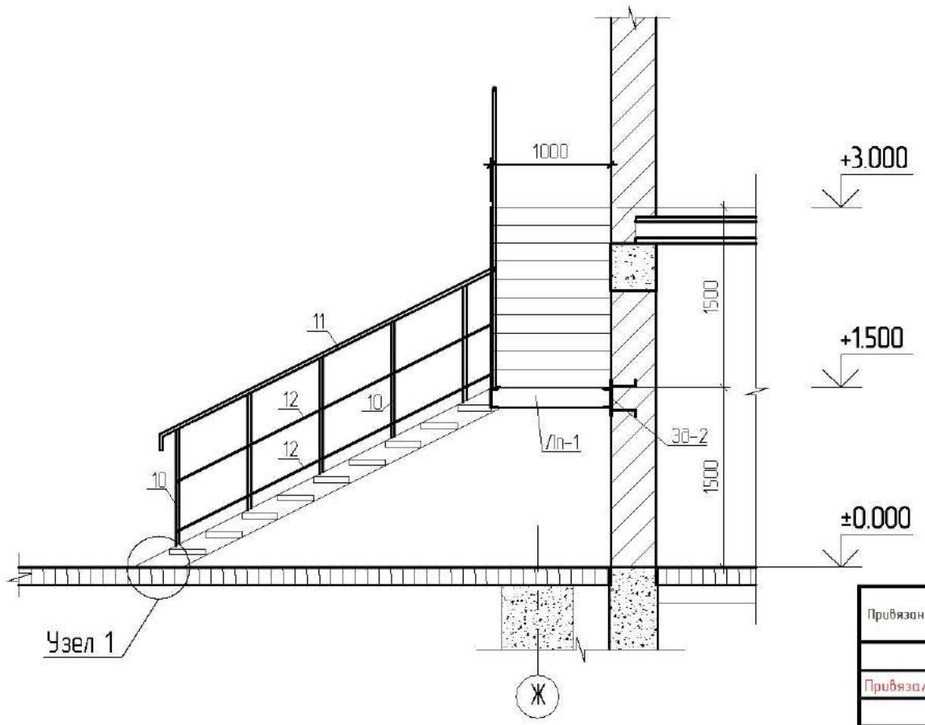

Вид "А". М. 1:100

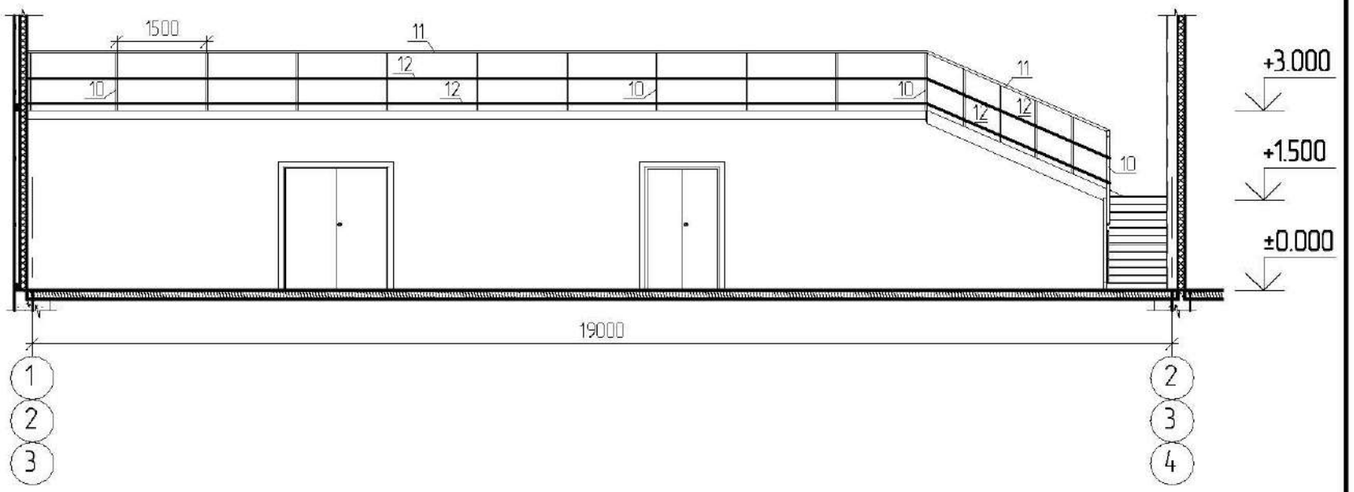

Согласовано

Взам. инв. N

Подп. и дата

Инв. N подл.

Привязан		№03/2024-КЖ	
Привязала	Горбунова Г.		
Инв.№			

Примечание

Данный лист читать совместно с листом АС-63.

Изм	Кол	Лист	N док	Подпись	Дата	12-17-3-1-АС			
						Разработка проектно- сметной документации на строительство 3 спортивных зала в г Атырау			
Разраб.		Хасанов				Архитектурно-строительные решения	Стадия	Лист	Листов
ГИП		Хасанов					РП	~~62~~ 27	
Проверил		Кубаев				Лестница Л-1. План. Разрезы 1-1, 2-2. Вид "А".	ТОО "ШЫНДАУ"		

Копировал

Формат А3

Узел 1. М. 1:25

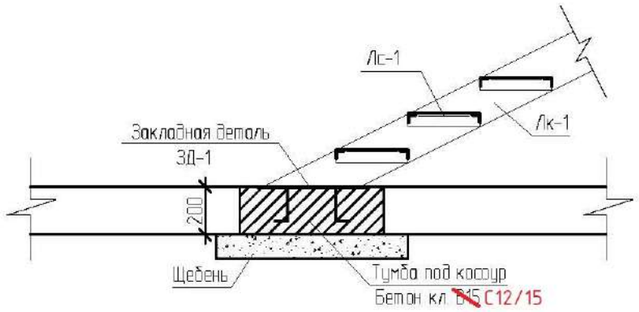

Лестничная ступень Лс-1
М. 1:20

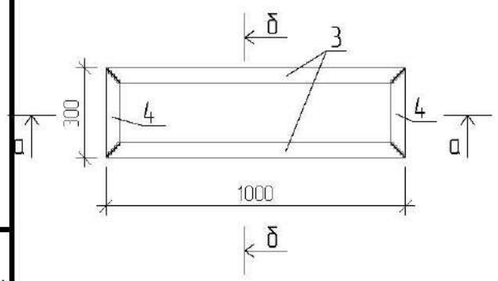

а-а. М. 1:20

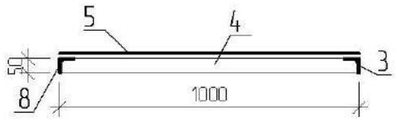

б-б. М. 1:10

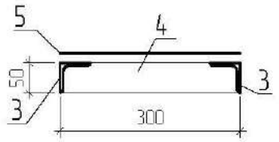

Закладная деталь ЗД-1
М. 1:25

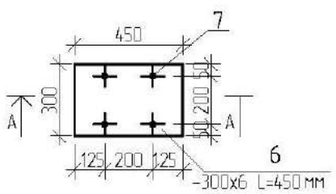

Разрез А-А
М. 1:25

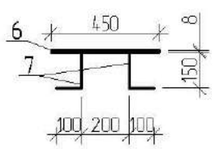

Закладная деталь ЗД-2
М. 1:25

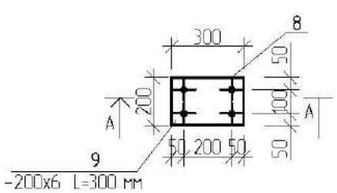

Разрез А-А
М. 1:25

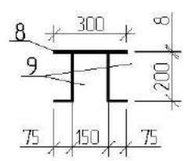

Спецификация

Поз.	Обозначение	Наименование	Кол.	Масса ед., кг	Приме-чание
		Лестница Л-1			
Лк-1	ГОСТ 8240-97	Косоур [18П, l=3350мм	4	54,6	218,4
Лб-1	ГОСТ 8240-97	Балка [16П, l=1000мм	4	14,2	56,8
Лб-2	ГОСТ 8240-97	Балка [16П, l=15260мм	2	216,7	433,4
Лб-3	ГОСТ 8639-82	Балка □80х6 l=1000мм	4	13,46	53,84
Сл-1	ГОСТ 8639-82	Стойка □80х6 l=1000мм	4	13,46	53,84
Р-1	ГОСТ 8639-82	Раскос □80х6 l=1230мм	4	16,55	66,2
1	ГОСТ 19903-2015	Заглушка - 80х4 l=80мм	8	0,2	1,6
2	ГОСТ 8706-78	—прос. вытяж. 1000х5 l=15200мм	15,2м²	16,4	249,3
3	ГОСТ 8509-93	∟50х5, l=1000 мм	36	3,77	135,72
4	ГОСТ 8509-93	∟ 50х5, l=300 мм	36	1,13	40,7
5	ГОСТ 8706-58	—прос. вытяж. 300х5 l=1000мм	18	4,92	88,6
		ЗД-1	2	10,1	20,2
6	ГОСТ 19903-2015	Лист 450х300х8	1	8,5	8,5
7	ГОСТ ~~5781-82~~ 34028-2016	⌀16 ~~AIII~~ A400 L=250 мм	4	0,4	1,6
		ЗД-2	6	5,56	33,36
8	ГОСТ 19903-2015	Лист 300х200х8	1	3,8	3,8
9	ГОСТ ~~5781-82~~ 34028-2016	⌀16 ~~AIII~~ A400 L=275 мм	4	0,44	1,76
		Ограждение ОГ-1			
10	ГОСТ 9940-81	Тр.нержев.⌀42х4,0 L=1000мм	28	3,8	106,4
11	ГОСТ 9940-81	Тр.нержев.⌀42х4,0 Lобщ=26,1 п.м		3,8	99,18
12	ГОСТ 9940-81	Тр.нержев.⌀32х3,5 Lобщ=26,1 п.м	2	2,5	130,5
	Тумба под косоур	Бетон кл. ~~В15~~ С12/15 1300х600х200мм			0,16 м3
		Щебень пропитанный битумом	м3		0,12 м3

Привязан №03/2024-КЖ

Привязала Горбунова Г.

Инв.№

Изм	Кол	Лист	N док	Подпись	Дата

12-17-3-1-АС

Разработка проектно- сметной документации на строительство 3 спортивных зала в г Атырау

Разраб.	Хасанов	Архитектурно-строительные решения	Стадия: РП; Лист: ~~83~~ 28; Листов:
ГИП	Хасанов		
Проверил	Кубаев	Лестница Л-1. Узел 1. Лестничная ступень Лс-1. ЗД-1. ЗД-2	ТОО "ШЫНДАУ"

Копировал

Формат А3

Согласовано

Взам. инв. N

Подп. и дата

Инв. N подл.