АО "Институт "КазНИПИЭнергопром"
ГСЛ №000291 от 07.04.1995г.
Лицензия №0000495 от 06.11.2001г.
Лицензия №01284Р от 05.02.2009г.

Заказчик – ТОО «Алматытеплокоммунэнерго»

«Реконструкция 21 котельной Района эксплуатации котельного хозяйства ТОО «АТКЭ». Котельная «Чехова» в г. Алматы Рабочий проект

РАЗДЕЛ 6. ИНЖЕНЕРНЫЕ СЕТИ, СИСТЕМЫ И ОБОРУДОВАНИЕ
Подраздел 6. Слаботочные устройства, связь и сигнализация
Книга 2. Охранная сигнализация

23.1521.03-ОС

г. Алматы, 2023г.

АО "Институт "КазНИПИЭнергопром"
ГСЛ №000291 от 07.04.1995г.
Лицензия №0000495 от 06.11.2001г.
Лицензия №01284Р от 05.02.2009г.

Заказчик – ТОО «Алматытеплокоммунэнерго»

«Реконструкция 21 котельной Района эксплуатации котельного хозяйства ТОО «АТКЭ». Котельная «Чехова» в г. Алматы Рабочий проект

РАЗДЕЛ 6. ИНЖЕНЕРНЫЕ СЕТИ, СИСТЕМЫ И ОБОРУДОВАНИЕ
Подраздел 6. Слаботочные устройства, связь и сигнализация
Книга 2. Охранная сигнализация

23.1521.03-ОС

Председатель Правления	**Ж.М. Медетов**
Главный инженер	**М.А. Васильев**
Главный инженер проекта	**А.И. Филянин**

г. Алматы, 2023г.

Зам. инв. №	
Подпись и дата	
Инв. № подл.	

Проект разработан в соответствии с действующими в Республике Казахстан техническими регламентами, нормами, правилами, инструкциями, стандартами, включая требования взрыво-пожаробезопасности, и обеспечивает безопасную эксплуатацию зданий и сооружений при соблюдении предусмотренных проектом мероприятий.

Главный инженер проекта "15" Февраля 2024 г. Филянин А. И.

Данная работа не подлежит размножению или передаче другим организациям и лицам без согласия АО "Институт "КазНИПИЭнергопром".

Согласовано

Гл. спец ОВ	Джумагалиев	04. 24.
Гл. спец ЭЛ	Горбунов	04. 24.
Гл. спец СС	Веригин	04. 24.

Согласовано

Гл. спец КЖ	Рамазанов	04. 24.
Гл. спец ТМ	Ибраева	04. 24.
Гл. спец ВК	Наренкова	04. 24.

Взам. инв. №

Подп. и дата

Инв. № подл.

Изм.	Кол. уч	Лист	N док.	Подп.	Дата
Гл. инж.		Васильев			15. 02.
ГИП		Филянин			15. 02.
Выполнил		Веригин В.			15. 02.
Проверил		Копотилов			15. 02.
Н. контр.		Шеповалов			15. 02.

23. 1521. 03-ОС

Реконструкция 21 котельной Района эксплуатации котельного хозяйства ТОО «АТКЭ»
Котельная «Чехова»

КОТЕЛЬНАЯ

Стадия	Лист	Листов
РП	1	9

Общие данные

АО "Институт "КазНИПИЭнергопром" Алматы

Формат: А4

ВЕДОМОСТЬ РАБОЧИХ ЧЕРТЕЖЕЙ ОСНОВНОГО КОМПЛЕКТА ОС

Лист	Наименование	Примечание
1	Общие данные	
2	Общие данные	
3	Общие данные	
4	План на отм. 0,000 с расстановкой оборудования.	
5	Схема соединений оборудования ОС.	
6	Схема соединений "С 2000-4"	
7	Монтажная схема, схема подключений «СКИФ-ИК40».	
8	Диаграмма зоны обнаружения «СКИФ-ИК40».	
9	Структурная схема ОС.	

ВЕДОМОСТЬ ССЫЛОЧНЫХ И ПРИЛАГАЕМЫХ ДОКУМЕНТОВ

Обозначение	Наименование	Примечание
	Ссылочные документы	
РД 25.953-90	Системы автоматические пожаротушения, пожарной, охранной и охранно-пожарной сигнализации.	
	Обозначения условные графические элементов связи.	
ГОСТ 21.406-88	Обозначения условные графические на схемах и	
	планах.	
ГОСТ 21.603-80	Система проектной документации для	
	строительства связь и сигнализация рабочие	
	чертежи.	
ПУЭ	Правила устройства электроустановок	
	Прилагаемые документы	
23.1521.03-ОС.СО	Спецификация оборудования, изделий и	(1 лист)
	материалов	

Взам. инв. №

Подп. и дата

Инв. № подл.

Изм.	Кол. уч.	Лист	Nдок.	Подпись	Дата	23.1521.03-ОС	Лист 2

Формат: А4

ОБЩИЕ УКАЗАНИЯ

Данный проект выполнен на основании задания на проектирования и архитектурно-строительных чертежей. В проекте предусмотрены мероприятия по оборудованию объекта: Реконструкция 21 котельной Района эксплуатации котельного хозяйства ТОО «АТКЭ» Котельная «Чехова», системой охранной сигнализации далее по тексту (ОС).

Система (ОС) запроектирована на центральном оборудовании фирмы НПФ "Болид" и ТОО «Эгида Group». В систему входит оборудование; охранный объемный оптико-электронный с защитой от животных «Скиф ИК 40», датчик магнитоконтактный накладной «Скиф М 25», извещатель свето-звуковой LD 95 (R), приемно-контрольный прибор "С2000-4 ", клавиатура управления С 2000, источник резервного питания РИП 12, устройство оконечное системы передачи извещений по каналам сотовой связи GSM "УО-4Сисп. 02". Выбор типа извещателей произведен с учетом назначения защищаемых помещений и рекомендации завода производителя, а также норм технической укрепленности охраняемых объектов.

Проектом предусмотрена установка инфракрасных пассивных охранных извещателей на стенах с учетом расположения технологического оборудования помещений, данный извещатель контролирует внутренний объем защищаемых помещений. Периметр охраняемого объекта, дверные проемы, оконные проемы с открываемыми элементами контролируются магнитоконтактными сенсорами открывания проемов. Каждый тип оповещателя входит в самостоятельный шлейф и разделен на разделы для более точного определения места тревоги. Центральное оборудование системы устанавливается в помещении операторской в шкафу ШПС-24 учтенного в разделе АПС. РИП (резервируемый источник питания) системы является самостоятельным для системы ОС тем самым выполняет требование самодостаточности системы как отдельного сегмента безопасности.

Все шлейфы системы (ОС) проложить по потолку и стенам в кабельном канале с учетом прохождения эл. коммуникации. Места установки охранных извещателей на стенах определить по месту с учетом максимального обзора всего помещения, а также рекомендации по монтажу завода производителя. В системе предусмотрена передача извещений на центральный пульт диспетчерской службы по каналу связи GSM при помощи 2-х сим карт основного и резервного канала связи, оборудование передачи извещений учтено в проекте АПС.

Расчет площади, контролируемой одним пассивным инфракрасным извещателем произведен в соответствии с заявленными техническими характеристиками завода производителя.

Система рассчитана на дальнейшее расширения и модернизацию.

Все монтажные работы выполнить в соответствии с действующими на территории Республики Казахстан нормами и правилами.

Условные обозначения

№	Вид	Наименование
1		*Датчик движения ИК*
2		*Датчик магнитоконтактный накладной*
3		*Свето-звуковой оповещатель*
4		*Клавиатура управления С2000*
5	РИП	*Блок резервируемого питания РИП*
6	Р-1	*Приемно-контрольный прибор С2000-4*
7		*Клавиатура управления С2000*
8	GSM	*Устройство передачи извещений по GSM*
9		*Кабель ШВВПнг(А)-IS 2х0,75*
10		*Кабель КСВВнг 4х0.5*
11		*Кабель ВВГнг 3х1,5*

Взам. инв. №

Подп. и дата

Инв. № подл.

Изм.	Кол. уч.	Лист	Nдок.	Подпись	Дата

23. 1521. 03-ОС

Лист 3

Формат: А4

План на отм. 0,000

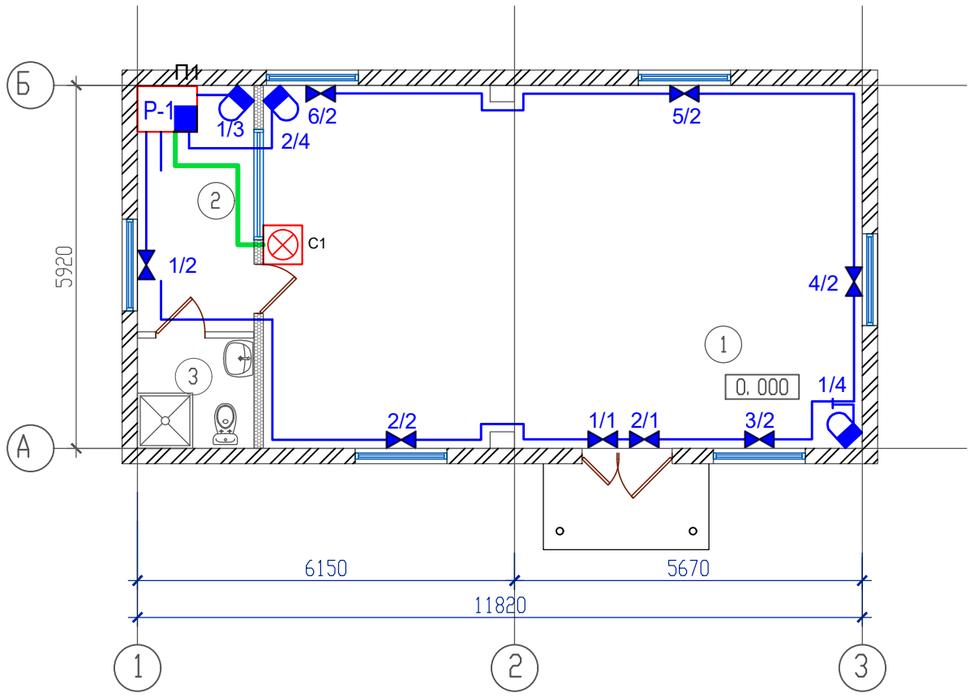

Экспликация помещений

Номер помещения	Наименование	Площадь м²	Категория помещения
1	Котельный зал	57, 80	
2	Операторская	7, 60	
4	С/у	3, 40	

Условные обозначения

№	Вид	Наименование
1		*Датчик движения ИК*
2		*Датчик магнитоконтактный накладной*
3		*Свето-звуковой оповещатель*
4		*Клавиатура управления С2000*
5	РИП	*Блок резервируемого питания РИП*
6	Р-1	*Приемно-контрольный прибор С2000-4*
7		*Клавиатура управления С2000*
8	GSM	*Устройство передачи извещений по GSM*
9		*Кабель ШВВПнг(А)-IS 2х0,75*
10		*Кабель КСВВнг 4х0.5*
11		*Кабель ВВГнг 3х1,5*

Изм.	Кол. уч	Лист	N док.	Подп.	Дата
Выполнил		Веригин В. .			15. 02
Проверил		Копотилов			15. 02
Н. контр.		Шеповалов			15. 02

23. 1521. 03-ОС

Реконструкция 21 котельной Района эксплуатации котельного хозяйства ТОО «АТКЭ»
Котельная «Чехова»

Котельная

Стадия	Лист	Листов
РП	4	

План на отм. 0, 000. с расстановкой оборудования.

АО "Институт "КазНИПИЭнергопром" Алматы

ФОРМАТ: А3

Взам. инв.N | Подпись и дата | Инв. N подл.

Схема подключения РИП-12

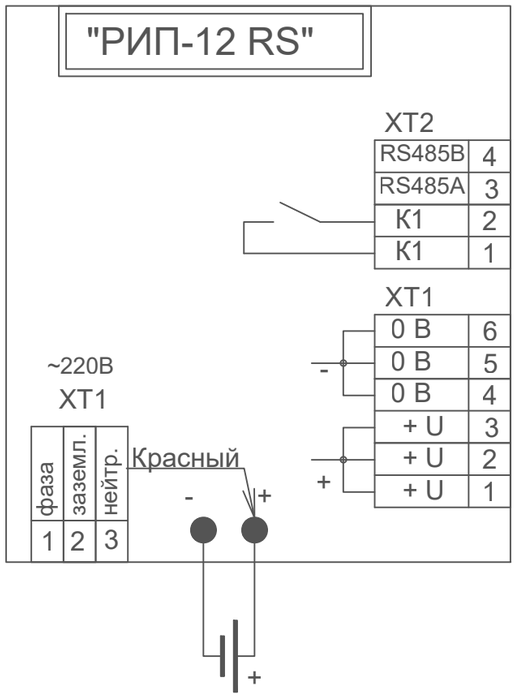

Схема подключения С2000-СП2

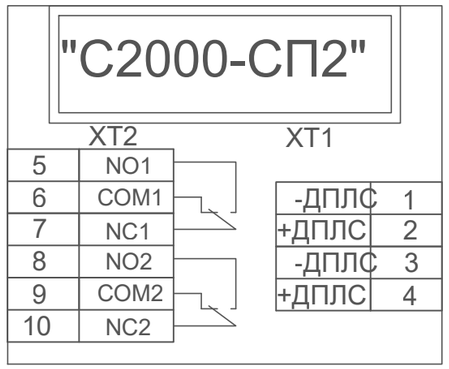

Схема подключения С 2000

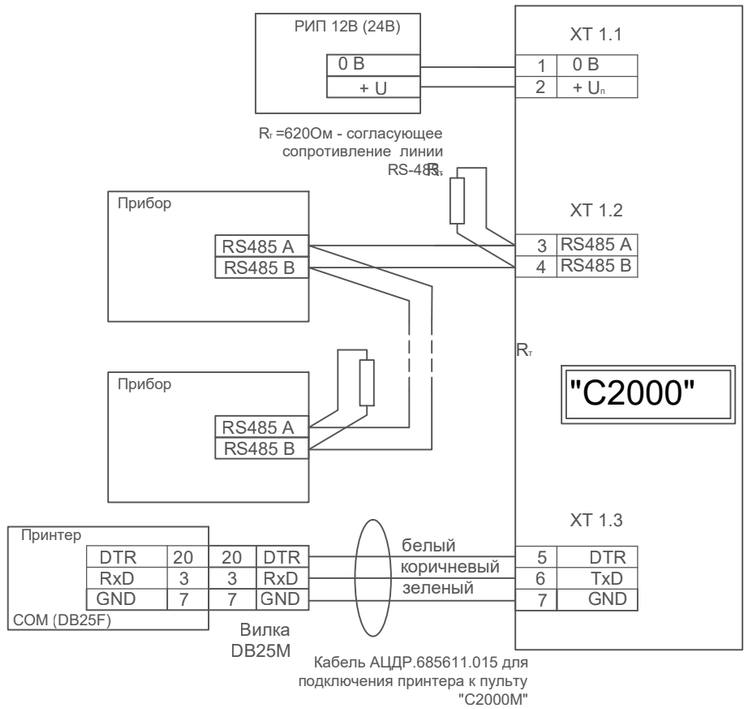

						23. 1521. 03-ОС		
						Реконструкция 21 котельной Района эксплуатации котельного хозяйства ТОО «АТКЭ» Котельная «Чехова»		
Изм.	Кол. уч	Лист	N док.	Подп.	Дата			
Разработал		Веригин В			02. 24	Котельная	Стадия	Лист	Листов
Проверил		Копотилов			02. 24		РП	5	
Н. контроль		Шеповалов			02. 24				
						Схема соединения оборудования ОС.	АО "Институт "КазНИПИЭнергопром" Алматы		

Взам. инв.N

Подпись и дата

Инв. N подл.

ФОРМАТ: А3

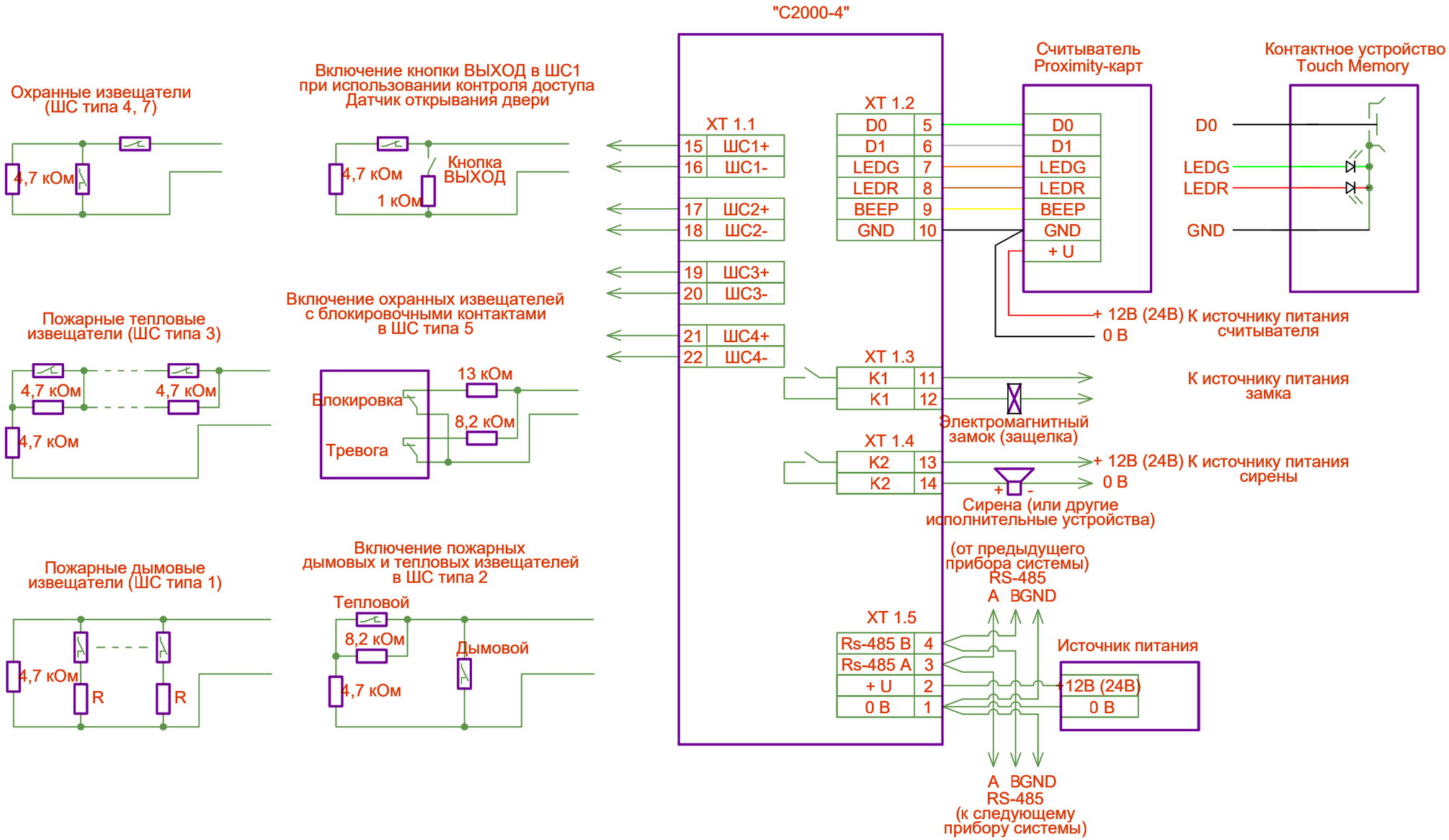

Схема электрическая подключения прибра "С2000-4"

						23. 1521. 03-ОС		
						Реконструкция 21 котельной Района эксплуатации котельного хозяйства ТОО «АТКЭ» Котельная «Чехова»		
Изм.	Кол. уч	Лист	N док.	Подп.	Дата			
Разработал		Веригин В			02. 24	Котельная	Стадия	Лист	Листов
Проверил		Копотилов			02. 24		РП	6	
Н. контроль		Шеповалов			02. 24				
						Схема соединений "С 2000-4"	АО "Институт "КазНИПИЭнергопром" Алматы		

Взам. инв.N

Подпись и дата

Инв. N подл.

ФОРМАТ: А3

Монтажная схема «СКИФ-ИК40»

Рисунок 2

Схема соединений «СКИФ-ИК40»

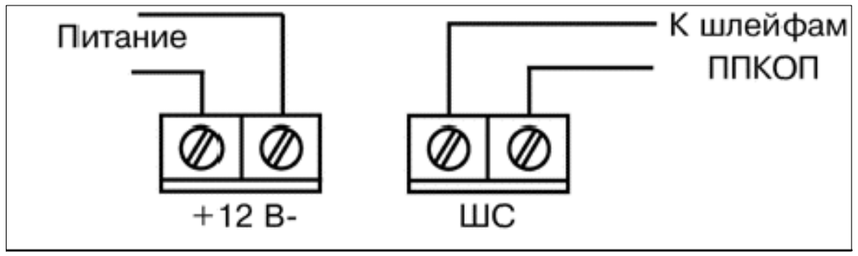

Рисунок 3

Извещатель охранный объемный оптико -электронный « СКИФ -ИК 40» (далее – извещатель) предназначен для обнаружения проникновения в охраняемое пространство закрытого помещения и формирования извещения о тревоге размыканием выходных контактов реле . Извещатель устойчив к воздействию внешних засветок и радио -помех . Извещатель обеспечивает отсутствие ложных тревог при перемещении домашних животных весом до 40 кг при установке извещателя на высоте не менее 2,3 м . Извещатель компактен , привлекателен , прост в установке и техническом обслуживании , может устанавливаться непосредственно на стене или в углу помещения . Чувствительный элемент – двухплощадный пироприемник . Сферическая линза обеспечивает отсутствие искажений в зоне обнаружения и помехозащищенность от домашних животных . Защита от проникновения насекомых к пироприемнику . Микропроцессорная обработка сигнала .

- Выбор режимов светодиодной индикации .
- Выбор дальности действия и устойчивости к перемещению домашних животных .
- Рассчитан на подключение к источнику питания постоянного тока с номинальным выходным напряжением 12 В .

						23. 1521. 03-ОС		
						Реконструкция 21 котельной Района эксплуатации котельного хозяйства ТОО «АТКЭ» Котельная «Чехова»		
Изм.	Кол. уч	Лист	N док.	Подп.	Дата			
Разработал		Веригин В			02. 24	Котельная	Стадия	Лист	Листов
Проверил		Копотилов			02. 24		РП	7	
Н. контроль		Шеповалов			02. 24				
						Монтажная схема, схема подключения «СКИФ-ИК40».	АО "Институт "КазНИПИЭнергопром" Алматы		

Взам. инв.N | Подпись и дата | Инв. N подл.

ФОРМАТ: А3

Диаграмма зоны обнаружения «СКИФ-ИК40»

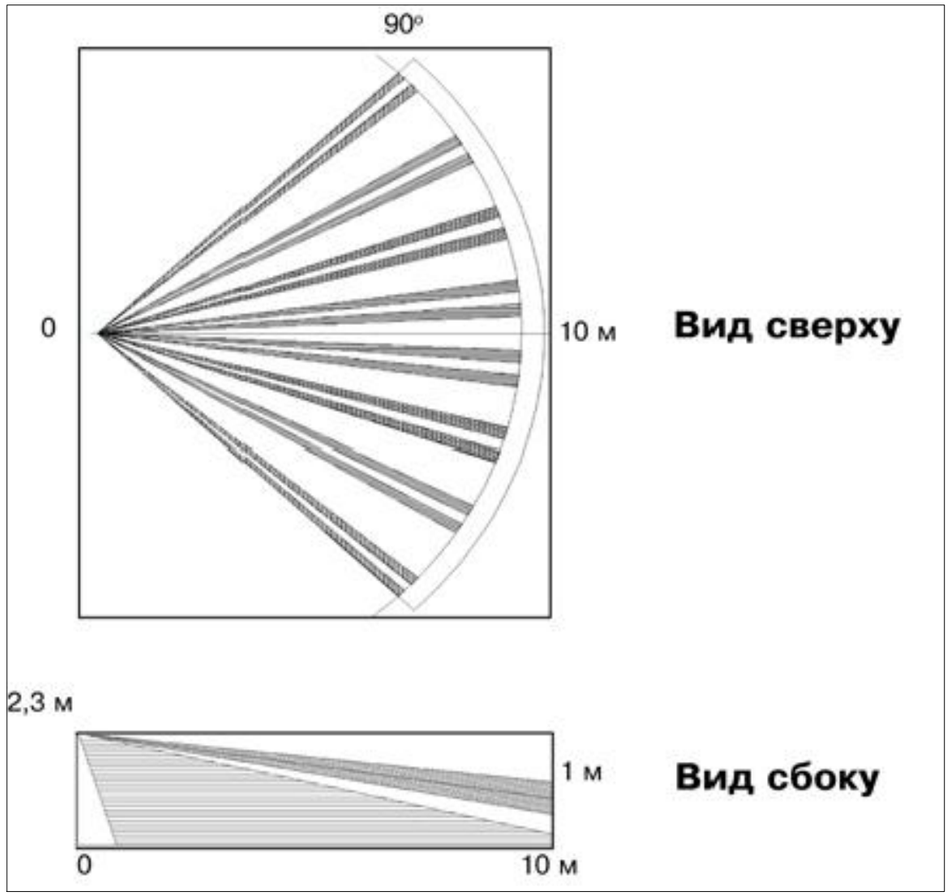

Рисунок 1

Таблица 1 **Установка переключателей**

Переключатель 1	Переключатель 2	Устойчив к животным весом до	Примечание
OFF	OFF	10 кг	кошки и декоративные собаки
OFF	ON	20 кг	кошки и небольшие собаки
ON	OFF	40 кг	длинношёрстные собаки (темп. контраст 6 оС)
ON	ON	40 кг	любые собаки до 40 кг (темп. контраст 8 оС)

Таблица 2 **11. Светодиодная индикация**

Извещение	Состояние светодиодного индикатора
«Время технической готовности»	Включен в течение 40 с после включения питания
«Норма»	Индикация отсутствует
«Тревога»	Включен на 3 с

Таблица 1 **3. Технические характеристики**

Наименование параметра	Значение
Максимальное значение дальности	не менее 10 м
Рекомендуемая высота установки	2,3 м
Напряжение питания	от 8 В до 30 В
Потребляемый ток	не более 15 мА
Выходные контакты реле	замкнуты – извещение «Норма», 30 мА, 72 В
Длительность тревожного извещения	не менее 2 с
Зоны обнаружения (ЗО)	8 дальних зон, 4 ближних
Устойчивость к перемещению домашних животных	Выбирается переключателем «1» и «2» в соответствии с таблицей 3
Диапазон рабочих температур	от минус 30 оС до +50 оС

Взам. инв.N | Подпись и дата | Инв. N подл.

Изм.	Кол. уч.	Лист	N док.	Подп.	Дата	23. 1521. 03-ОС		
						Реконструкция 21 котельной Района эксплуатации котельного хозяйства ТОО «АТКЭ» Котельная «Чехова»		
Разработал		Веригин В			02. 24	Котельная	Стадия	Лист	Листов
Проверил		Копотилов			02. 24		РП	8	
Н. контроль		Шеповалов			02. 24				
						Диаграмма зоны обнаружения «СКИФ-ИК40».	АО "Институт "КазНИПИЭнергопром" Алматы	

ФОРМАТ: А3

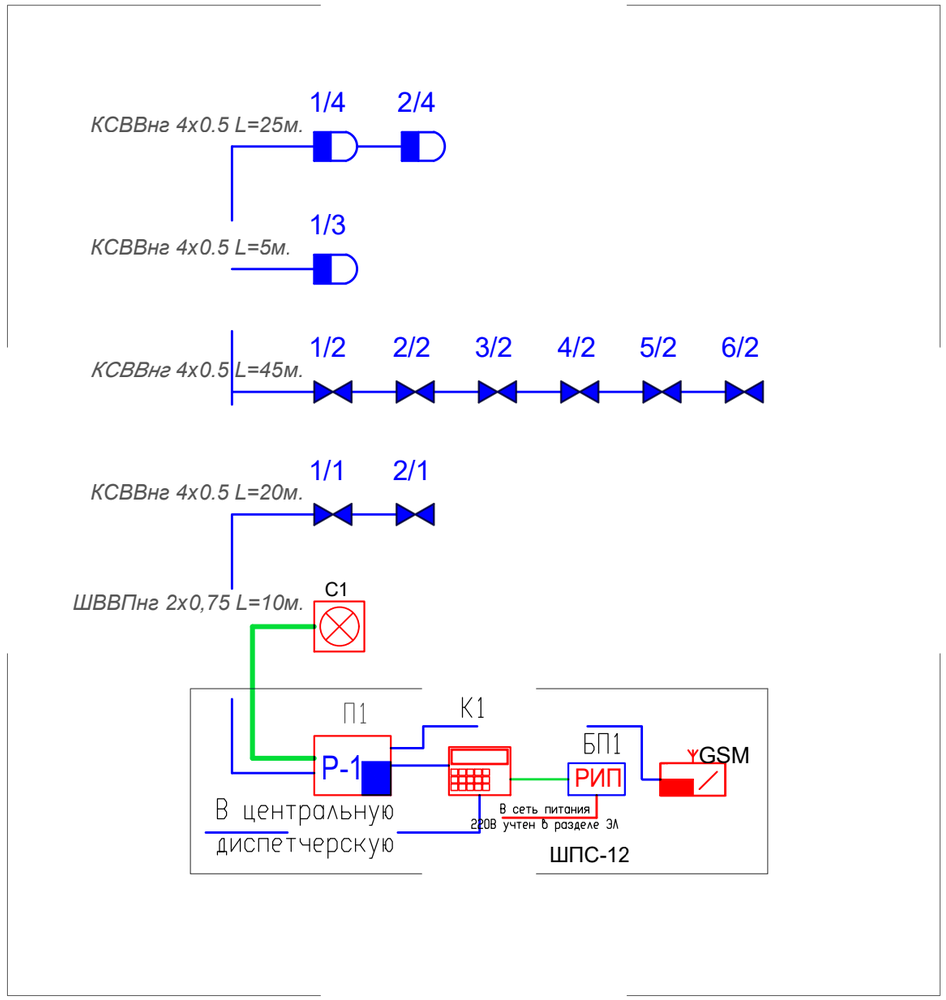

Условные обозначения

№	Вид	Наименование
1		*Датчик движения ИК*
2		*Датчик магнитоконтактный накладной*
3		*Свето-звуковой оповещатель*
4		*Клавиатура управления С2000*
5	РИП	*Блок резервируемого питания РИП*
6	Р-1	*Приемно-контрольный прибор С2000-4*
7		*Клавиатура управления С2000*
8	GSM	*Устройство передачи извещений по GSM*
9		*Кабель ШВВПнг(А)-IS 2х0,75*
10		*Кабель КСВВнг 4х0.5*
11		*Кабель ВВГнг 3х1,5*

						23. 1521. 03-ОС		
						Реконструкция 21 котельной Района эксплуатации котельного хозяйства ТОО «АТКЭ» Котельная «Чехова»		
Изм.	Кол. уч	Лист	N док.	Подп.	Дата			
Выполнил		Веригин В. .			15. 02	Котельная	Стадия	Лист	Листов
Проверил		Копотилов			15. 02		РП	9	
Н. контр.		Шеповалов			15. 02				
						Структурная схема ОС	АО "Институт "КазНИПИЭнергопром" Алматы		

Взам. инв.N

Подпись и дата

Инв. N подл.

ФОРМАТ: А3

Поз.	Наименование и техническая характеристика	Тип, марка оборудования, обозначение документа и опросного листа	Код оборудования изделия, материала	Поставщик	Еди-ница изме-рения	Коли-чество	Масса единицы, кг	Примечание
1	2	3	4	5	6	7	8	9
	1. Система охранной сигнализации							
1.1	Блок приемно-контрольный охранно-пожарный С2000-4	С2000-4	248-405-0102	ТОО Alpro	шт.	1		
1.2	Датчик движения ИК	Скиф ИК 40	248-301-0906	ТОО Alpro	шт.	3		
1.3	Датчик магнитоконтактный накладной	ИІОО-102-14	248-301-0101	ТОО Alpro	шт.	8		
1.4	Извещатель свето-звуковой	LD-95 (R)	248-304-0227	ТОО Alpro	шт.	1		
1.5	Клавиатура управления	С-2000м	248-306-0821	ТОО Alpro	шт.	1		
1.6	Резервный источник питания	РИП-12	248-306-0305	ТОО Alpro	шт.	1		
1.7	Шнур	ШВВПнг(А)-IS 2х0,75	243-802-0104	ТОО Электрокомплекс	м.	10		
1.8	Кабель	КСВВнг 4х0.5	243-305-0102	ТОО Электрокомплекс	м.	95		
1.9	Кабельный канал	12х12	243-907-0101	DKC.	шт.	30		(3 метра 1сегмент.)
1.10	Внутренний угол КМВ 12х12 "ЭЛЕКОР"	12х12	243-907-5601	DKC.	шт.	10		
1.11	Угол внешний для кабель-канала IEK КМН 12х12 мм цвет белый 4 шт.	12х12	243-907-5601	DKC.	шт.	4		
1.12	Кабельный канал 50х20	00313	243-907-0108	DKC.	шт.	6		(3 метра 1сегмент.)
1.13	Угол внутренний 50х20	00655	243-907-5608	DKC.	шт.	3		
1.14	Угол внешний 50х20	00656	243-907-5608	DKC.	шт.	3		
1.15	Угол плоский 50х20	00654	243-907-5608	DKC.	шт.	6		
1.16	Крепежный и расходный материал	F6	261-107-0684	DKC.	комп.	3		

Взам. инв. N

Подпись и дата

Инв. N подл.

Изм.	Кол. уч	Лист	N док.	Подп.	Дата
Выполнил		Веригин В.			15. 02
Проверил		Копотилов			15. 02
Н. контр.		Шеповалов			15. 02

23. 1521. 03-ОС. СО

Реконструкция 21 котельной Района эксплуатации котельного хозяйства ТОО «АТКЗ»
Котельная «Чехова»

Котельная

Стадия	Лист	Листов
РП	1	1

Спецификация изделия, оборудования и материалов

АО "Институт "КазНИПИЭнергопром" Алматы

Формат: А3 (420х297)