АО "Институт "КазНИПИЭнергопром"
ГСЛ №000291 от 07.04.1995г.
Лицензия №0000495 от 06.11.2001г.
Лицензия №01284Р от 05.02.2009г.

Заказчик – ТОО «Алматытеплокоммунэнерго»

«Реконструкция 21 котельной Района эксплуатации котельного хозяйства ТОО «АТКЭ». Котельная «Чехова» в г. Алматы Рабочий проект

РАЗДЕЛ 6. ИНЖЕНЕРНЫЕ СЕТИ, СИСТЕМЫ И ОБОРУДОВАНИЕ
Подраздел 6. Слаботочные устройства, связь и сигнализация
Книга 5. Система видеонаблюдения

23.1521.03-СВН

г. Алматы, 2023г.

АО "Институт "КазНИПИЭнергопром"
ГСЛ №000291 от 07.04.1995г.
Лицензия №0000495 от 06.11.2001г.
Лицензия №01284Р от 05.02.2009г.

Заказчик – ТОО «Алматытеплокоммунэнерго»

«Реконструкция 21 котельной Района эксплуатации котельного хозяйства ТОО «АТКЭ». Котельная «Чехова» в г. Алматы Рабочий проект

РАЗДЕЛ 6. ИНЖЕНЕРНЫЕ СЕТИ, СИСТЕМЫ И ОБОРУДОВАНИЕ
Подраздел 6. Слаботочные устройства, связь и сигнализация
Книга 5. Система видеонаблюдения

23.1521.03-СВН

Председатель Правления	**Ж.М. Медетов**
Главный инженер	**М.А. Васильев**
Главный инженер проекта	**А.И. Филянин**

г. Алматы, 2023г.

Зам. инв. №	
Подпись и дата	
Инв. № подл.	

Проект разработан в соответствии с действующими в Республике Казахстан техническими регламентами, нормами, правилами, инструкциями, стандартами, включая требования взрыво-пожаробезопасности, и обеспечивает безопасную эксплуатацию зданий и сооружений при соблюдении предусмотренных проектом мероприятий.

Главный инженер проекта "15" Февраля 2024 г. Филянин А. И.

Данная работа не подлежит размножению или передаче другим организациям и лицам без согласия АО "Институт "КазНИПИЭнергопром".

Согласовано

Гл. спец ОВ	Джумагалиев	04. 24.
Гл. спец ЭЛ	Горбунов	04. 24.
Гл. спец СС	Веригин	04. 24.

Согласовано

Гл. спец КЖ	Рамазанов	04. 24.
Гл. спец ТМ	Ибраева	04. 24.
Гл. спец ВК	Наренкова	04. 24.

Взам. инв. №

Подп. и дата

Инв. № подл.

Изм.	Кол. уч	Лист	N док.	Подп.	Дата
Гл. инж.		Васильев			15. 02.
ГИП		Филянин			15. 02.
Выполнил		Веригин В			15. 02.
Проверил		Копотилов			15. 02.
Н. контр.		Шеповалов			15. 02.

23. 1521. 03-СВН

Реконструкция 21 котельной Района эксплуатации котельного хозяйства ТОО «АТКЭ»
Котельная «Чехова»

КОТЕЛЬНАЯ

Стадия	Лист	Листов
РП	1	5

Общие данные

АО "Институт "КазНИПИЭнергопром" Алматы

Формат: А4

ВЕДОМОСТЬ РАБОЧИХ ЧЕРТЕЖЕЙ ОСНОВНОГО КОМПЛЕКТА СВН

Лист	Наименование	Примечание
1	Общие данные	
2	Общие данные	
3	Общие данные	
4	План 1-го этажа на отм . 0,000 с расстановкой оборудования.	
5	Структурная схема	

ВЕДОМОСТЬ ССЫЛОЧНЫХ И ПРИЛАГАЕМЫХ ДОКУМЕНТОВ

Обозначение	Наименование	Примечание
	Ссылочные документы	
РД 25. 953-90	Системы автоматические пожаротушения,	
	пожарной, охранной и охранно-пожарной сигнализации. Обозначения условные графические	
	элементов связи.	
ГОСТ 21. 406-88	Обозначения условные графические на схемах и	
	планах.	
ГОСТ 21. 603-80	Система проектной документации для	
	строительства связь и сигнализация рабочие	
	чертежи.	
ПУЭ	Правила устройства электроустановок	
	Прилагаемые документы	
23. 1529. 03-СВН. СО	Спецификация оборудования, изделий и	(1 лист)
	материалов	

Взам. инв. №

Подп. и дата

Инв. № подл.

Изм.	Кол. уч.	Лист	Nдок.	Подпись	Дата

23. 1521. 03-СВН

Лист 2

Формат: А4

ОБЩИЕ УКАЗАНИЯ

Данный проект выполнен на основании задания на проектирования и архитектурно–строительных чертежей. В проекте предусмотрены мероприятия по оборудованию объекта: Реконструкция 21 котельной Района эксплуатации котельного хозяйства ТОО «АТКЭ» Котельная «Чехова», системой охранной видеонаблюдения далее по тексту (СВН).

Система (СВН) представляет собой кабельную сеть с центром коммуникации на сетевом видеорегистраторе, в системе используются PoE коммутаторы для питания видеокамер по кабелю FTP, Выбор оборудования охранного телевидения, его количество и расстановка произведены изходя из архитектурно– планировачных особенностей объекта, технических данных заводов–изготовителей оборудования и требований заказчика. Центральное оборудование системы (СВН) размещено в операторской на первом этаже,
Система рассчитана на дальнейшее расширения и модернизацию.

Все монтажные работы выполнить в соответствии с действующими на территории Республики Казахстан нормами и правилами.

Условные обозначения

№	Вид	Наименование
1		*Видеокамера уличной установки*
2		*Видеокамера внутренней установки*
3 4		*Цветной TFT/ЖК монитор 19" LV-19W*
5		*Сетевой видеорегистратор*
6		*Кабель FTP4x2x0.5*

Взам. инв. №

Подп. и дата

Инв. № подл.

Изм.	Кол. уч.	Лист	Nдок.	Подпись	Дата

23. 1521. 03-СВН

Лист 3

Формат: А4

План на отм. 0,000

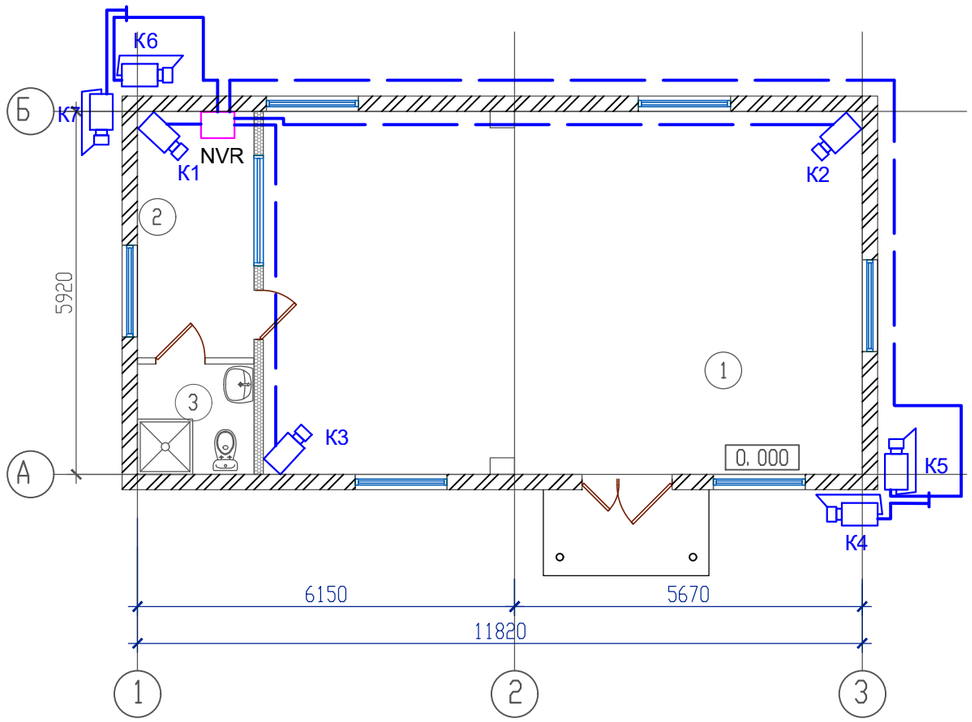

Экспликация помещений

Номер помещения	Наименование	Площадь м²	Категория помещения
1	Котельный зал	57, 80	
2	Операторская	7, 60	
4	С/у	3, 40	

Условные обозначения

№	Вид	Наименование
1		Видеокамера уличной установки
2		Видеокамера внутренней установки
3 4		Цветной TFT/ЖК монитор 19" LV-19W
5		Сетевой видеорегистратор
6		Кабель FTP4x2x0. 5

Изм.	Кол. уч	Лист	N док.	Подп.	Дата	23. 1521. 03-СВН		
						Реконструкция 21 котельной Района эксплуатации котельного хозяйства ТОО «АТКЭ» Котельная «Чехова»		
Выполнил		Веригин В. .			15. 02	Котельная	Стадия	Лист	Листов
Проверил		Копотилов			15. 02		РП	4	
Н. контр.		Шеповалов			15. 02				
						План на отм. 0, 000. с расстановкой оборудования.	АО "Институт "КазНИПИЭнергопром" Алматы	

Взам. инв.N

Подпись и дата

Инв. N подл.

ФОРМАТ: А3

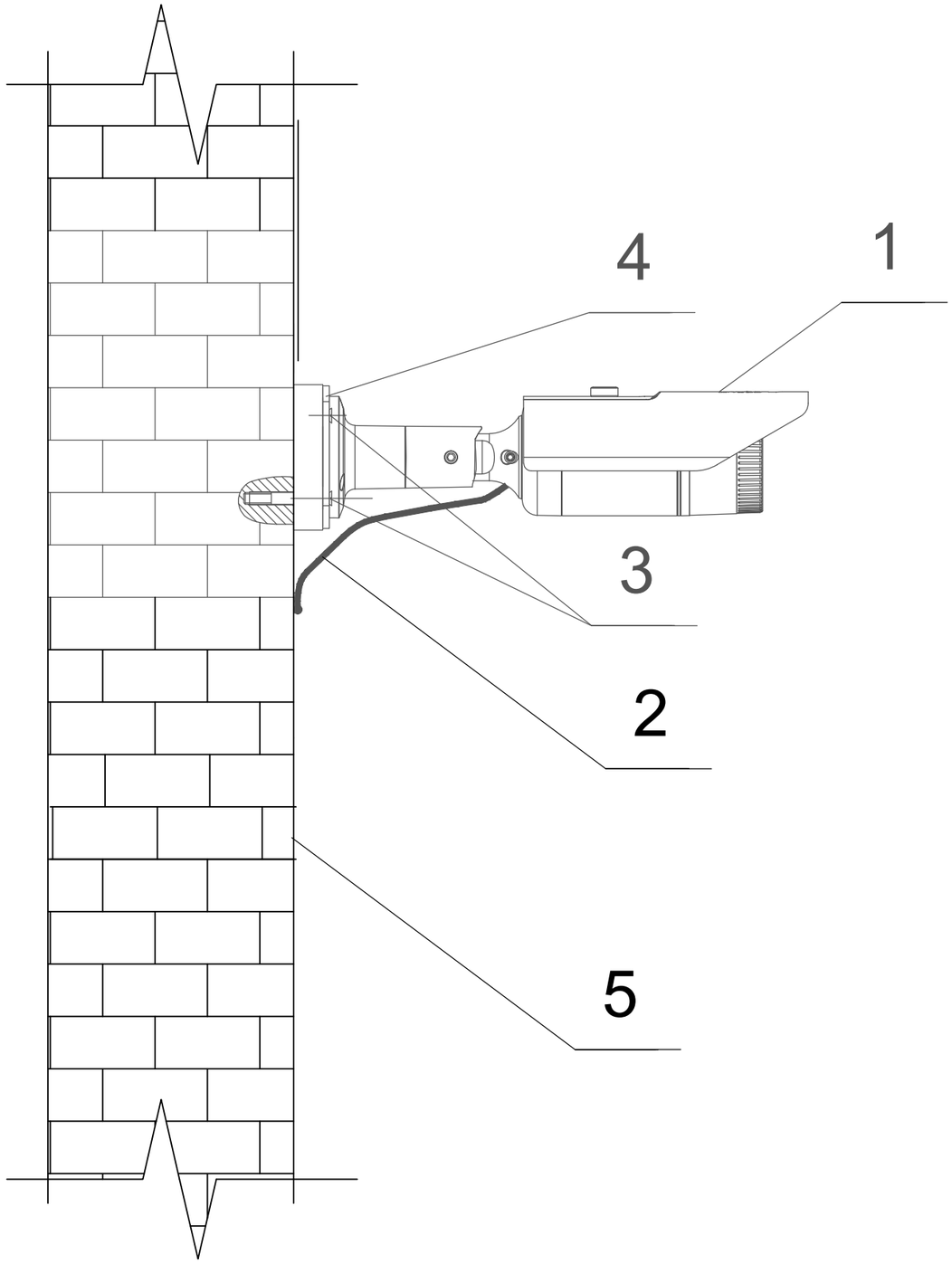

Поз.	Наименование
1	Цветная уличная IP видеокамера с ИК-подсветкой
2	Кабели системы охранного телевидения
3	Анкер крепления к стене
4	Кронштейн видеокамеры
5	Стена строения

1) Уровень установки камер не менее 3,2 м., корректируется по месту.

Изм.	Кол. уч	Лист	N док.	Подп.	Дата
Разработал		Веригин В			02. 24
Проверил		Копотилов			02. 24
Н. контроль		Шеповалов			02. 24

23. 1521. 03-СВН

Реконструкция 21 котельной Района эксплуатации котельного хозяйства ТОО «АТКЭ»
Котельная «Чехова»

Котельная

Стадия	Лист	Листов
РП	5	

Схема установки оборудования системы СВН на стене.

АО "Институт "КазНИПИЭнергопром" Алматы

Взам. инв.N

Подпись и дата

Инв. N подл.

ФОРМАТ: А3

Купольная IP-камера

1. Внешний вид купольной IP камеры I типа

1.1. Тип I

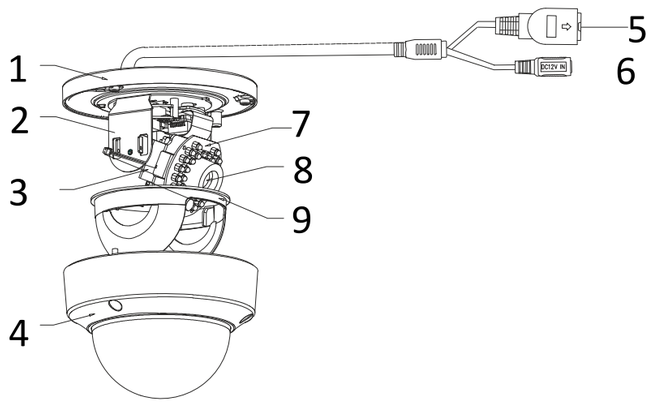

Рисунок 1-1 Купольная камера I типа

No.	Описание
1	Монтажная платформа
2	Горизонтальное крепление
3	Вертикальное крепление
4	Купол
5	Сетевой кабель
6	Кабель питания

1. Шаблон крепления на поверхность установки.

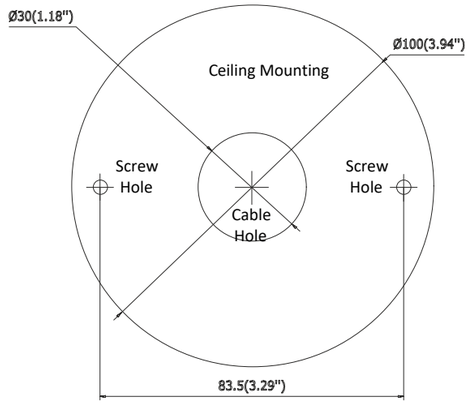

Взам. инв.N

Подпись и дата

Инв. N подл.

Изм.	Кол. уч	Лист	N док.	Подп.	Дата
Разработал		Веригин В			02. 24
Проверил		Копотилов			02. 24
Н. контроль		Шеповалов			02. 24

23. 1521. 03-СВН

Реконструкция 21 котельной Района эксплуатации котельного хозяйства ТОО «АТКЭ»
Котельная «Чехова»

Котельная

Стадия	Лист	Листов
РП	6	

Схема установки, купольная IP видеокамера.

АО "Институт "КазНИПИЭнергопром" Алматы

ФОРМАТ: А3

Рис. №1
Размещение оборудования в телекоммуникационном шкафу.

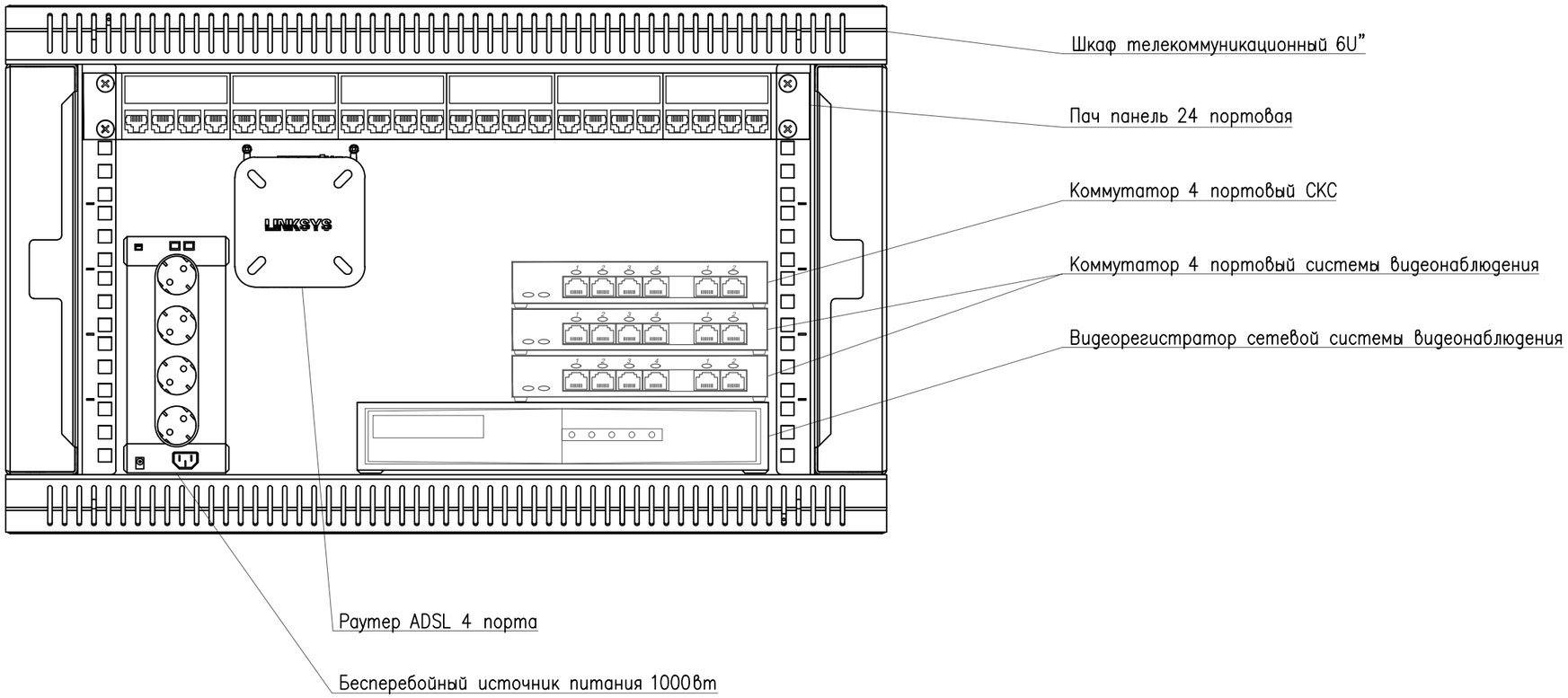

Изм.	Кол. уч	Лист	N док.	Подп.	Дата
Разработал		Веригин В			02. 24
Проверил		Копотилов			02. 24
Н. контроль		Шеповалов			02. 24

23. 1521. 03-СВН

Реконструкция 21 котельной Района эксплуатации котельного хозяйства ТОО «АТКЗ»
Котельная «Чехова»

Котельная

Стадия	Лист	Листов
РП	7	

Схема размещения оборудования в телекоммуникационном шкафу.

АО "Институт "КазНИПИЭнергопром" Алматы

Взам. инв.N | Подпись и дата | Инв. N подл.

ФОРМАТ: А3

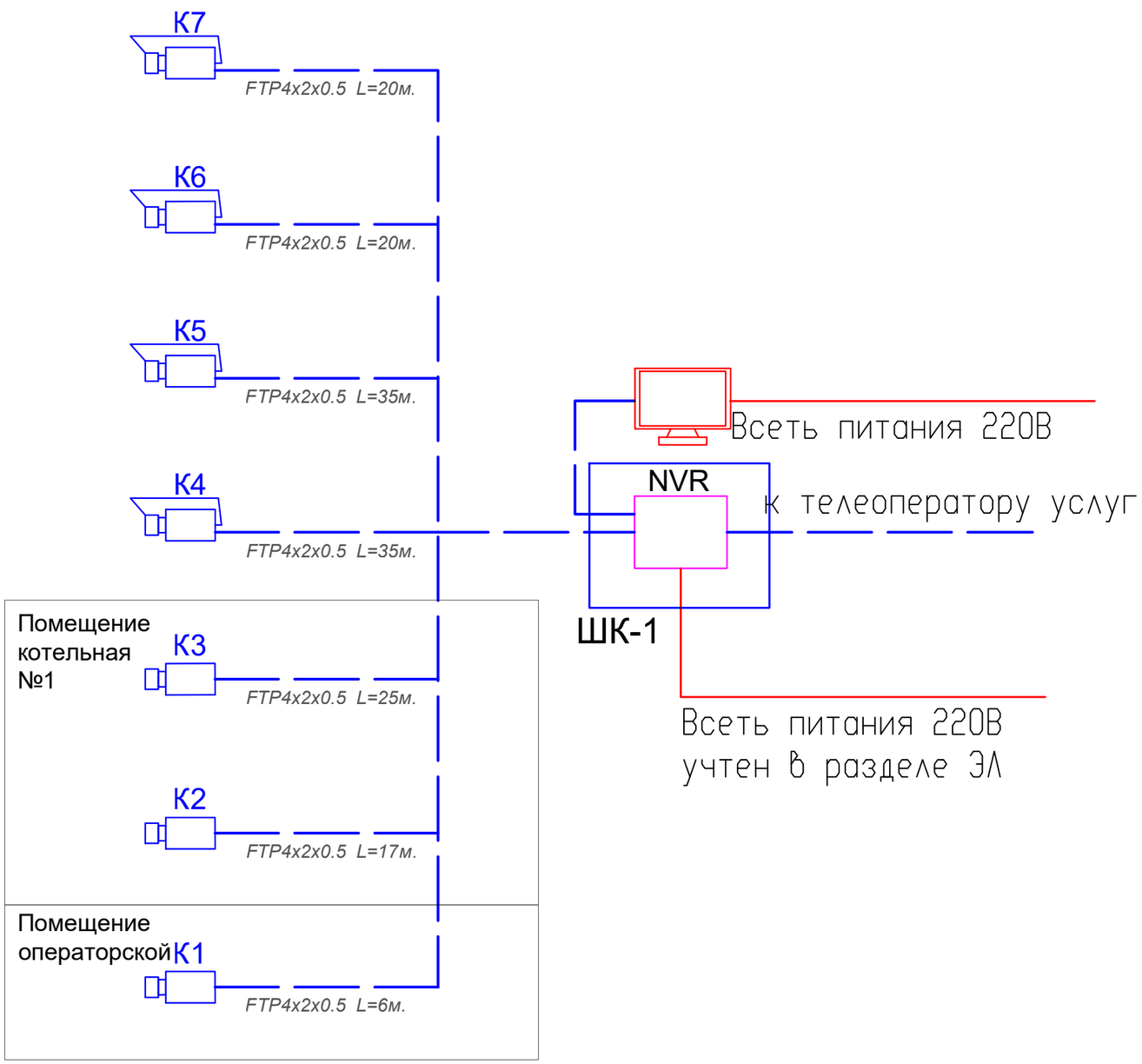

Условные обозначения

№	Вид	Наименование
1		Видеокамера уличной установки
2		Видеокамера внутренней установки
3 4		Цветной TFT/ЖК монитор 19" LV-19W
5		Сетевой видеорегистратор
6	ШК	Шкаф телекоммуникационный
7		Кабель FTP4x2x0.5
8		Кабель ВВГнг 3x1,5

Взам. инв.N

Подпись и дата

Инв. N подл.

Изм.	Кол. уч	Лист	N док.	Подп.	Дата
Выполнил		Веригин В.			15.02
Проверил		Копотилов			15.02
Н. контр.		Шеповалов			15.02

23.1521.03-СВН

Реконструкция 21 котельной Района эксплуатации котельного хозяйства ТОО «АТКЭ»
Котельная «Чехова»

Котельная

Стадия	Лист	Листов
РП	5	

Структурная схема СВН.

АО "Институт "КазНИПИЭнергопром" Алматы

ФОРМАТ: А3

Поз.	Наименование и техническая характеристика	Тип, марка оборудования, обозначение документа и опросного листа	Код оборудования изделия, материала	Поставщик	Еди-ница изме-рения	Коли-чество	Масса единицы, кг	Примечание
1	2	3	4	5	6	7	8	9
	1. Система охранного видеонаблюдения							
1.1	Видеокамера уличной установки IP	*DS-2CD2023G0-I*	248-402-0605	ТОО Alpro	шт.	4		
1.2	Видеокамера внутренней установки IP	DS-2CD2123G0-IU	248-402-0704	ТОО Alpro	шт.	3		
1.3	Сетевой видеорегистратор 8 каналов	DS-7108NI-Q1/M(C)	248-403-0401	ТОО Alpro	шт.	1		
1.4	Коммутатор PoE	Wi-Tek WI-PS205 V4	248-404-0425	ТОО Alpro	шт.	2		
1.5	Жёсткий диск 8Tb Western Digital WD82PURX	WD82PURX	248-404-0306	Western Digital	шт.	2		
1.6	Монитор	TFT/ЖК монитор 19" LV-19W	248-404-0201	ТОО Alpro	шт.	1		
1.7	Кабель FTP 4PR CAT5E 24AWG /REXANT/ 305м	FTP 4PR CAT5E 24AWG	243-304-0133	ТОО Электрокомплекс	м.	148		
1.8	RG 45 конектор	RG 45	243-906-2714	DKC.	шт.	25		
1.9	Кабельный канал 50х20	00313	243-907-0108	DKC.	шт.	8	(3	метра 1сегмент.)
1.10	Угол внутренний 50х20	00655	243-907-5608	DKC.	шт.	4		
1.11	Угол внешний 50х20	00656	243-907-5608	DKC.	шт.	4		
1.12	Угол плоский 50х20	00654	243-907-5608	DKC.	шт.	3		
1.13	Труба ПА 6 гофр. DN12мм, ПВ-2, Dвн 12,2 мм, Dнар 15,8 мм, цвет чёрный, с протяжкой	PA611216F2		DKC.	м.	45		
1.14	Крепежный и расходный материал	F6	261-107-0684	DKC.	комп.	1		

Взам. инв. N

Подпись и дата

Инв. N подл.

Изм.	Кол. уч	Лист	N док.	Подп.	Дата
Выполнил		Веригин В.			15.02
Проверил		Копотилов			15.02
Н. контр.		Шеповалов			15.02

23.1521.03-СКС.СВН

Реконструкция 21 котельной Района эксплуатации котельного хозяйства ТОО «АТКЗ»
Котельная «Чехова»

Котельная

Стадия	Лист	Листов
РП	1	1

Спецификация изделия, оборудования и материалов

АО "Институт "КазНИПИЭнергопром" Алматы

Формат: А3 (420х297)