АО "Институт "КазНИПИЭнергопром"
ГСЛ №000291 от 07.04.1995г.
Лицензия №0000495 от 06.11.2001г.
Лицензия №01284Р от 05.02.2009г.

Заказчик – ТОО «Алматытеплокоммунэнерго»

«Реконструкция 21 котельной Района эксплуатации котельного хозяйства ТОО «АТКЭ». Котельная «Школа №50» г. Алматы, ул. Обозная 10а» Рабочий проект

РАЗДЕЛ 10. ПРОЕКТ ОРГАНИЗАЦИИ СТРОИТЕЛЬСТВА

23.1529.03-ПОС

г. Алматы, 2023г.

АО "Институт "КазНИПИЭнергопром"
ГСЛ №000291 от 07.04.1995г.
Лицензия №0000495 от 06.11.2001г.
Лицензия №01284Р от 05.02.2009г.

Заказчик – ТОО «Алматытеплокоммунэнерго»

«Реконструкция 21 котельной Района эксплуатации котельного хозяйства ТОО «АТКЭ». Котельная «Школа №50» г. Алматы, ул. Обозная 10а» Рабочий проект

РАЗДЕЛ 10. ПРОЕКТ ОРГАНИЗАЦИИ СТРОИТЕЛЬСТВА

23.1529.03-ПОС

Председатель Правления	**Ж.М. Медетов**
Главный инженер	**М.А. Васильев**
Главный инженер проекта	**А.И. Филянин**

г. Алматы, 2023г.

Зам. инв. №	
Подпись и дата	
Инв. № подл.	

Оглавление

1. ОСНОВАНИЕ ДЛЯ РАЗРАБОТКИ ПРОЕКТА 2

2. ОСНОВНЫЕ ПРОЕКТНЫЕ РЕШЕНИЯ 5

3. ПРОДОЛЖИТЕЛЬНОСТЬ СТРОИТЕЛЬСТВА 12

4. ПОТРЕБНОСТЬ В СТРОИТЕЛЬНЫХ КАДРАХ 13

5. ПОТРЕБНОСТЬ В ОСНОВНЫХ МАШИНАХ, МЕХАНИЗМАХ И ТРАНСПОРТНЫХ СРЕДСТВАХ 14

6. ПОТРЕБНОСТЬ В ОСНОВНЫХ МАТЕРИАЛЬНО-ТЕХНИЧЕСКИХ РЕСУРСАХ 15

7. ОРГАНИЗАЦИЯ СТРОИТЕЛЬНО-МОНТАЖНЫХ РАБОТ 16

8. ГЕОДЕЗИЧЕСКОЕ ОБЕСПЕЧЕНИЕ СТРОИТЕЛЬСТВА 22

9. ОХРАНА ТРУДА И ТЕХНИКА БЕЗОПАСНОСТИ ПРИ ВЫПОЛНЕНИИ СТРОИТЕЛЬНЫХ И МОНТАЖНЫХ РАБОТ 25

10. УСЛОВИЯ СОХРАНЕНИЯ ОКРУЖАЮЩЕЙ СРЕДЫ НА ПЕРИОД СТРОИТЕЛЬСТВА 37

11. ТЕХНИКО-ЭКОНОМИЧЕСКИЕ ПОКАЗАТЕЛИ 38

1. ОСНОВАНИЕ ДЛЯ РАЗРАБОТКИ ПРОЕКТА

Основанием для разработки рабочего проекта «Реконструкцию 21 котельной Района эксплуатации котельного хозяйства ТОО «АТЭК» Котельная «Школа №50» мощностью 1,62 Гкал/час, расположенный по адресу ул. Обозная 10-а следующие программные документы и задания:

- Решения внеочередной II сессии маслихата города Алматы VIII созыва от 21 апреля 2023 года № 7, а так же положительная экономическая заключения бюджетных инвестиций КГУ «Управление финансов города Алматы, заключения экономической экспертизы АО «Центр развития города Алматы», на разработку проектно-сметной документации на реконструкцию малых котельных в количестве 21 штук.
- Дорожная карта по реализации Программы развития города Алматы до 2025 года и среднесрочные перспективы до 2030 года по разделу "Повышение качества услуг в ЖКХ"
- Техническое задание на разработку Рабочего проекта "Расширение центральной котельной г. Ушарал Алакольского района Алматинской области" утвержденного ГУ "Отдел ЖКХ и ЖИ Алакольского района, Алматинской области".
- Архитектурно-планировочное задание
- Акт на право постоянного землепользования;
- Технические условия на электроснабжение;
- Техническое обследование ТО-2023/12 от 20.11.2023г.

Рабочий проект выполнен на основании задания на проектирование и технических условий.

Рабочий проект разработан в соответствии с действующими нормами, правилами и стандартами Республики Казахстан:

– СН РК 1.03-00-2022 "Строительное производство. Организация строительства предприятий, зданий и сооружений";

– СП РК 1.03-102-2014, СН РК 1.03-02-2014 "Продолжительность строительства и задела в строительстве предприятий, зданий и сооружений". Часть II;

– ЭСН РК 8.04-01-2015, ЭСН РК 8.04-02-2015 "Сборник сметных норм и расценок на строительные работы";

– СН РК 1.03-05-2011, СП-РК 1.03-106-2012 "Охрана труда и техника безопасности в строительстве" и другие.

ХАРАКТЕРИСТИКА РАЙОНА РАЗМЕЩЕНИЯ

Площадка котельной в г. Алматы, Турксибский, расположенный ул. Обозная 10-а существующая. На данный момент на площадке установлена котельная с тремя котлами. Существующие котлы находятся в неудовлетворительном состоянии и не способны выдавать номинальную теплопроизводительность. Появилась необходимость в замене теплоисточника до установленной тепловой мощности замену двух водотрубных водогрейных котлов марки КСГн 630 кВт (0,5Гкал/час), на два водотрубных водогрейных котла мощностью 630 кВт (0,5Гкал/час) каждый. Система теплоснабжения четырехтрубная.

Здание котельной располагается на существующей площадке котельной. Проектом предусматривается реконструкция здания, усиление несущих конструкций здания, предусматривается полный демонтаж фасадов, наружных и внутренних стен и

перегородок с элементами заполнения (окна, дери) и отделкой, кровли включая покрытие и МК ферм кровли, полов, фундаментов инженерного оборудования и приямков, отделки на несущих элементах каркаса. После демонтажа остается каркас из ЖБ фундаментов колонн ригелей и плит покрытия, каркас подлежит сейсмоусилению и защите.

Характеристика природных условий площадки строительства:

- климатический подрайон в соответствии с СП РК 2.04-01-2017- IIIB;
- расчетная зимняя температура наружного воздуха наиболее холодной пятидневки - минус 23,3°С;
- нормативное значение веса снегового покрова на 1м² горизонтальной поверхности для географического района по НТП РК 01-01-3.1 (4.1)-2017-3.4 кПа для (II район) кПа;

Геолого-литологическое строение и гидрогеологические условия

По данным технического заключения об инженерно-геологических условиях, выполненного ТОО «AzimutEngGeoStroy» и выданного в 2023г., площадка строительства сложена следующим грунтами:

- ИГЭ-1. Насыпной грунт перемещенный - песок, галька, гравий, строительный мусор с суглинком, иногда с песком темно-буро-серого цвета. Мощность слоя 1,0÷3,20м.
- ИГЭ-2. Суглинок светло-коричневато-серого цвета, от полутвердой до мягкопластичной консистенции, с частыми тонкими линзами мелкого песка, ожелезненные, непросадочный. Мощность слоя 1,40÷1,70м.
- ИГЭ-3. Суглинок светло-коричневато-серого цвета, от полутвердой до мяг копластичной консистенции, с включением гальки и гравия до 5-10%, с частыми линзами песка. Непросадочный. Мощность слоя 2,50÷2,90м.
- ИГЭ-4. Песок мелкий, средней плотности, буро-серого цвета, маловлажный, с включением мелкой гальки и гравия до 3-5%. Мощность слоя 1,40 м.
- ИГЭ-5. Песок средней крупности, средней плотности, водонасыщенный, буро-серого цвета , с частыми линзами суглинка, иногда чередуется. Мощность слоя 4,60÷4,90 м.

На площадке распространен аллювиальный водоносный горизонт с уровнем подземных вод, отмеченным на глубинах по всей площадке 7,7÷7,8м. от поверхности земли. Установившийся уровень грунтовых вод 6,2÷6,4м. Сезонная амплитуда колебаний уровня подземных вод обычно не превышает 1,5-2,0м., с максимумом в апреле и минимумом в декабре. Период изысканий близок к мини мальному уровню грунтовых вод, а так же изучая фондовые материалы прошлых лет по району, можно предположить, что грунтовые воды должны подняться еще как минимум на 0,5-1,5м в период обильных дождей и снеготаяния (апрель).

КРАТКАЯ ХАРАКТЕРИСТИКА ПРЕДПРИЯТИЯ

Описание проектных решений

Компоновка основного и вспомогательного оборудования в зданиях, взаимное расположение зданий и сооружений на площадке котельной, в общем случае определяются рядом факторов, перечисленных ниже:

- размерами и конфигурацией определенной для строительства территории;

- типом и компоновкой основного и вспомогательного оборудования и установок;
- обеспечением технологичности по условиям подключения к инженерным коммуникациям;
- технологией строительно-монтажных и ремонтных работ;
- удобством и безопасностью обслуживания оборудования, зданий и сооружений;
- схемой выдачи тепловой мощности, а также рядом дополнительных условий, учитываемых в каждом конкретном случае.
- Результаты обследования ТО-2023/12 от 20.11.2023 г. предоставленные ТОО «Фирма КС»(Құрылыс Сараптау)

Площадь застройки здания – 167,0 м2.

Строительный объем – 968,9 м3.

Объект обследования **здание литер А.**

За условную отметку 0,000 принят уровень чистого пола 1 этажа.

Объект обследования эксплуатируется по прямому назначению.

Здание введено в эксплуатацию в 1967 году и срок эксплуатации составляет 56 лет.

Водоснабжения, электроснабжения, канализация – от городских сетей.

Отопление – местное.

Обмерные планы приведены в приложении 2.

Котельная состоит из одного блока.

Блок (котельная);

При выполнении обмерных работ выявлено несоответствие фактических размеров здания с представленным заказчиком Техническим паспортом. Здание одноэтажное, квадратной формы в плане с размерами в осях 12,0х12,0 м. без подвала. Высота этажа составляет – 4,2м.

По конструктивному решению здания относятся к каркасно-рамным системам, со стеновым заполнением из железобетонных панелей в плоскости каркаса.

Фундаменты стаканного типа, объединенной между собой фундаментной лентой.

Сборные железобетонные колонны сечением - 300х300 мм.

Ригелей железобетонные сечением - 300х500 (bxh)мм.

Покрытия выполнены из сборных железобетонных ребристых плит толщиной ребра - 450 мм.

Крыша чердачного типа с кровлей из металлочерепицы, уложенной по деревянной обрешетке и деревянным стропилам.

Производство, монтаж и приемку работ необходимо выполнять в соответствии с рабочими чертежами и указаниями СП РК 5.01-101-2013, СН РК 5.01-01-2013 "Земляные сооружения, основания и фундаменты" и СН РК 5.03-07-2013, СП РК 5.03-107-2013 "Несущие и ограждающие конструкции".

Работы необходимо вести в соответствии с проектом производства работ согласно требованиям СН РК 1.03-00-2022 "Строительное производство. Организация строительства предприятий, зданий и сооружений", с соблюдением требований СН РК 1.03-05-2011, СП РК 1.03-106-2012 "Охрана труда и техника безопасности в строительстве".

2. ОСНОВНЫЕ ПРОЕКТНЫЕ РЕШЕНИЯ

Тепломеханические решения

Котельная

Помещение котельной отвечает требованиям СН РК 4.02-05-2013 «Котельные установки». Технологическое оборудование котельной устанавливается в здании Административно – хозяйственного корпуса с размерами на плане 12х12м. на отметке – 0,000 м. Котельная по отпуску тепла потребителям относится ко второй категории. Категория производства по пожарной безопасности – «Г».

В котельной установлены три водогрейных автоматизированных котла:

Ква-0,63 МВт, с производительностью – 630 кВт – 2 шт.

Ква-0,2 МВт, с производительностью – 200 кВт – 1 шт.

Для отвода дымовых газов запроектирована дымовая труба общая для трех котлов из нержавеющей стали Ду=700, Н=30 м. Дымовая труба устанавливается и крепится к металлической конструкции.

Помещение, где устанавливается котел со своим вспомогательным оборудованием, отвечает СН РК 4.02-12-2002 «Нормы технологического проектирования малометражных отопительных котлов на газообразном и жидком топливе. Противопожарные нормы» Часть II.

Расстояние от выступающий части горелки до строительных конструкций противоположной стены составляет не менее 1,25 м, а ширина прохода между задней стенкой котла и строительными конструкциями составляет не менее 0,7 метра.

Расположение котла и вспомогательного оборудования выполнено исходя из наименьшей протяженности соединительных трубопроводов.

По электробезопасности, котельная относится к помещениям без повышенной опасности.

В полу котельной предусмотрен трап для дренажа воды из предохранительного клапана котла. Пол котельной следует предусмотреть со скатом в сторону трапа. (i=0,02).

Входная дверь в котельную стальная утепленная.

Для притока воздуха предусмотрены решетки вентиляционные 300х300 мм. Вытяжка естественная. Двери снабдить самозакрывающимся замком. Двери котельной открываются наружу.

Для естественного освещения в котельной предусмотрено окно площадью 10 % от площади пола.

Полы в котельной запроектированы из бетона класса В30 с железнением поверхности. Пол не требует дополнительных работ по усилению, должен выдерживать нагрузку 850 кг в месте установки котла.

Для отвода конденсата в дымовой трубе, на нижней точке, предусмотрена труба Dy=15 мм.

Водоснабжение котельной, в соответствии с заданием на проектирование, предусмотрено от запроектированного водопровода В3, напор в водопроводе

2,0-4,0 кгс/см2(см.проект 23.1533.03-ВК).

Внутренний противопожарный водопровод предусматривается в разделе 23.1529.03-ВК.

Для защиты обслуживающего персонала от попадания под опасное для жизни напряжение предусматривается защитное зануление.

Занулению подлежат все нормально нетоковедущие части электрооборудования, которые могут оказаться под напряжением при неисправной изоляции.

В качестве зануляющих проводников в котельной используются нулевые жилы кабелей питающих и распределительных сетей.

Архитектурно-строительные решения

Объект «Реконструкция котельной по адресу: город Алматы, Турксибский район, ул. Обозная, 10-а».

Согласно выполненного ТОО «Фирма КС» (Курылыс Сараптау») заключению №ТО-2023/12 предусматривается полный демонтаж существующих фасадных навесных панелей, конструкции кровли, наружных и внутренних стен и перегородок, фундаментов под технологическое оборудование. Существующие колонны и ригеля подлежат сейсмоусилению.

Здание главного корпуса рамное, с размерами в плане 12000х12000 мм. Высота здания главного корпуса для составляет 6,305 м по коньку.

Каркас здания представляет собой рамы с жестким защемлением колонн в фундаментах, жестким опиранием балок перекрытий на колонны.

Наружное ограждение из стеновых панелей «Сэндвич» трехслойные с негорючим минераловатным утеплителем из базальтового волотна повышенной огнестойкости, толщиной 100 мм.

Кровля двускатная с организованным водостоком.

Покрытие - стеновые панели «сэндвич» с минераловатным утеплителем из базальтового волокна толщиной 120 мм.

Оконные переплеты - алюминиевые комбинированные профиля, с одинарным остеклением и двухкамерным стеклопакетом. Ворота - распашные металлические. Двери - металлические утепленные, противопожарные металлические, из алюминиевого профиля.

Наружная отделка: Цоколь затереть и окрасить фасадной кремнийорганической краской, цвет RAL 7024 серый.

Стеновые панели окрашиваются в заводских условиях, цвет смотреть схемы раскладки стеновых панелей

Окна - серого цвета (RAL 7001 Серебристо-серый).

Заводские соединения элементов конструкции - сварные. Монтажные - сварные и на болтах нормальной точности согласно узлам.

Материал и электроды для сварки принимать по СТ РК EN 1011-5-2016.

Болты - по ГОСТ 7798-70*, класса точности В, класса прочности 4.8 по ГОСТ 1759.4-87*; гайки - по ГОСТ 5915-70* класса прочности 4 по ГОСТ 1759.4-87*; шайбы - по ГОСТ 11371-78*.

Электротехнические решения

Силовое электрооборудование

По степени обеспечения надежности электроснабжения электроприемники котельной относятся ко II категории электроснабжения. В котельной предусматривается наличие постоянного дежурного персонала. В помещении операторной предусматривается распределительный щит ЩР для питания и управления насосным оборудованием, технологическими устройствами и панелями управления.

Питание щита ЩР см. раздел ЭС. Приемниками электроэнергии являются электродвигатели технологического оборудования, панели управления, привода электрические, и электроосвещение.

Все электроприемники переменного тока с частотой 50 Гц напряжением 380\220, 12В. В качестве распределительного щита приняты электрический щит индивидуального изготовления с автоматическими выключателями фирмы "Siemens".

Предусматривается два режима управления насосным оборудованием: Ручной и Автоматический.

Рабочий режим выполняется элементами управления, установленными на ЩР.

Автоматический режим выполняется путем включения насоса с помощью средств КИПиА. Распределительные сети проложены открыто в лотке. Внутренние электрические сети выбраны по рабочей токовой нагрузке, а также проверены по нормативной потере напряжения до удаленных электроприемников. Монтаж электрооборудования необходимо выполнить в соответствии с требованиями ГОСТ, ПУЭ, СНиП.

Для штепсельных устройств предусмотрены дифференциальные автоматические выключатели, совмещенное с УЗО 30мА.

Электроосвещение

Напряжение рабочего и аварийного освещения помещения котельной принято 220 В. Для ремонтного освещения принят ящик с понижающим трансформатором ЯТП 0,25/12В, для питания переносного светильника. Освещенность помещения принята в соответствии со СН РК 2.04-01-2011. Питание сетей электроосвещения осуществляется от распределительного щита. Для электроосвещения котельной выбраны светильники с лампами типа LED. Светильники приняты в соответствии с назначением помещения и характером среды в нем. Электромонтажные работы вести в соответствии с требованиями нормативных документов. Условные обозначения приняты по ГОСТ 21.210-2014. Управление освещением помещения с котлами предусмотрено от выключателей установленными по месту. Сети электроосвещения проложены открытым способом.

Автоматизация

Котельная по отпуску тепла потребителям относится ко второй категории. Степень огнестойкости здания - IIIа.

Категория производства по пожарной безопасности - «Г».

Характеристика помещений по условиям среды и классификация зон по взрывопожарной и пожарной опасности - Нормальное

Класс конструктивной пожарной опасности - С1

Автоматизация построена на базе оборудования компании Siemens. Как основной микропроцессор, был принят свободно программируемый контроллер серии S7-1200.

Для расширения входов и выходов применены модули расширения серии SM 1231.

Нижний уровень системы представляется контрольно-измерительными приборами (КИП), датчиками и приборами сигнализации, исполнительными приводами и механизмами, располагаемыми непосредственно на технологических объектах и оборудовании.

Средний уровень представлен ПЛК S7-1200, модулями ввода-вывода, производства компании "Siemens". Указанные компоненты системы установлены в шкафу автоматизации ЩА, расположенный в помещении операторской.

Возможность передачи данных от шкафа автоматизации в систему SCADA предусмотрена GSM модем беспроводным способом.

А также предусмотрено с помощью проводного соединения, путем подключения кабеля ethernet к контроллеру.

Верхний уровень с GSM модем-приемником и системой SCADA в данной документации не предусматривается- граница проектирования.

ВНУТРЕННИЕ СЕТИ ВОДОПРОВОДА И КАНАЛИЗАЦИИ

Котельная

Внутриплощадочные сети водоснабжения и канализации

Внутриплощадочные сети водоснабжения и канализации существующие, находятся в удовлетворительном состоянии и замене не подлежат (согласно технического заключения). Ввод воды в котельную существующий, замене не подлежит.

Система В1

При техническом обследование выявлены течи в местах присоединения приборов водоотведения, многочисленные признаки ремонта трубопровода водоснабжения. В связи с наличием значительных дефектов и повреждений, а также принимая длительность эксплуатации данных систем без проведения капитального ремонта, техническое состояние системы водоснабжения, системы водоотведения признано неудовлетворительным, а физический износ сетей оценивается более 50%.

Проектом принята реконструкция котельной "Школа №50".В проект входит полная замена всех трубопроводов водопровода и канализации, а так же санприборов. Источником водоснабжения котельной существующие городские сети водоснабжения. Водопровод принят хозяйственно-питьевого, производственного назначения. Ввод водопровода существующий. На вводе предусмотрена установка водомерного узла с прибором учета воды и обводной линией. На обводной линии установлена задвижка. Требуемый напор =10м. Вода подводится к санприборам и на нужды котельной. Для мокрой уборки в котельной предусмотрен поливочный кран Ø25мм.Трубопровод принят из стальных водогазопроводных оцинкованных труб ГОСТ 3262-75 и из полипропиленовых труб PPR по ГОСТ 32415-2013.

Согласно СН РК 4.02-12-2002 п.11.1 «Нормы технологического проектирования малометражных отопительных котлов на газообразном и жидком топливе противопожарные требования» внутреннее пожаротушение не требуется. После завершения монтажных работ предусмотреть промывку и дезинфекцию труб ХВС, ГВС.

Расчет подбора счетчика: принимаем счетчик диаметр 32мм. Потери напора равны Sxq2=1,3x(0,6x0,6)=0,50м.

Трубы прокладываются под потолком, по стенам и колонам здания. Уклон трубопровода предусмотрен в сторону опорожнения сети.

Система Т3 запроектирована для подачи воды на хоз-бытовые нужды . Горячее водоснабжение предусмотрено электрических водонагревателей.Трубопровод принят из полипропиленовых труб PPR по ГОСТ 32415-2013 .

Согласно п.5.3.2.19.1.6 СП РК 4.02-105-2013 в котельном зале предусмотрены поливочный кран Dy 25мм. Расход воды на мокрую уборку пола составит 0,14м3/сут, из расчета 2 л воды на 1м2 площади пола, который учитывается при определении суточных расходов воды на основании примечания 2 п.5.3.2.19.1.5 СП РК 4.02-105-2013.

Система К1 запроектирована для отвода стоков от сантехприборов самотеком во внутриплощадочную сеть канализации. Сеть бытовой канализации выполнена из пластмассовых канализационных труб по ГОСТ 22689-2014. Выпуск выполнен из

чугунных канализационных труб ГОСТ6942-98. Трубопроводы прокладываются с уклоном 0,02 в сторону выпуска.

Канализация вентилируется через вытяжные трубопроводы, которые выводятся выше кровли на 0,5м.

Система К3 Сбор аварийной разлившейся воды от котлов, от мокрой уборки котельной предусмотрен в приямок с установкой дренажного насоса N=0,75 квт, Q=7,5 м3/ч,Н=8,4м. Далее сброс предусмотрен в дренажный лоток с последующим отводом в арычную сеть. Сети дренажной напорной канализации приняты из стальных электросварных труб по ГОСТ 10707-80. Работа насоса предусматривается в автоматическом режиме.

ПРОТИВОПОЖАРНОЕ ВОДОСНАБЖЕНИЕ

Котельная

В котельной установлены четыре водогрейных котла. Категория здания котельной по пожарной опасности "В2", степень огнестойкости III.

Согласно СН РК 4.02-12-2002 «Нормы технологического проектирования малометражных отопительных котлов на газообразном и жидком топливе. Противопожарные требования. внутреннее пожаротушение не требуется

Согласно СНиП РК 4.01-02-2009 п.5.2.6, 5.2.7 и Технического регламента "Общие требования пожарной безопасности" Приложение 5, расход воды на наружное пожаротушение составляет 10 л/с.

ОТОПЛЕНИЕ, ВЕНТИЛЯЦИЯ И КОНДИЦИОНИРОВАНИЕ ВОЗДУХА

Отопление и теплоснабжение

Системы отопления и теплоснабжения приняты двухтрубные, с тупиковым движением теплоносителя.

Теплоноситель для системы отопления и теплоснабжения - вода с параметрами 80-60°С.

В качестве нагревательных приборов в системе отопления приняты чугунные радиаторы ЧМ2-100-500 (0,138квт) с межосевым расстоянием 500 мм Чебоксарского завода, оборудованные терморегулирующими клапанами с термостатическими элементами. В качестве нагревательных приборов в системе теплоснабжения приняты воздушно-отопительные агрегаты марки АВО-К-63В1 компании ВЕЗА.

Трубопроводы системы отопления приняты из стальных водогазопроводных обыкновенных труб по ГОСТ 3262-75*. Трубопроводы теплоснабжения отопительных агрегатов предусмотрены из стальных электросварных труб по ГОСТ 10704-91.

Трубопроводы системы отопления прокладываются над полом и частично в конструкции пола, системы теплоснабжения - под потолком. Стальные трубопроводы и чугунные нагревательные приборы окрашиваются масляной краской в два слоя. Трубопроводы системы отопления, прокладывемые в конструкции пола, изолируются изделиями K-Flex ST δ =13 мм. Трубопроводы системы теплоснабжения изолируются минераловатными матами URSA б=50мм с покровным слоем из стеклопластика рулонного РСТ-А б=0,5мм по ТУ6-11-145-80. Перед изоляцией выполняется антикоррозионное покрытие трубопроводов краской БТ-177 за 2 раза по грунтовке ГФ-021 за 1 раз.

Трубопроводы в местах пересечения перекрытий, внутренних стен и перегородок следует прокладывать в гильзах из негорючих материалов.

Системы отопления и теплоснабжения оборудованы запорно-регулировочной арматурой, устройствами для удаления воздуха и спуска воды из системы.

Удаление воздуха из системы отопления осуществляется с помощью радиаторных воздухосборников, слив воды из трубопроводов - через дренажные узлы.

Вентиляция

В помещениях котельной предусмотрена общеобменная приточно-вытяжная вентиляция с механическим и естественным побуждением.

Подача приточного воздуха в котельный зал, в том числе и на горение, предусматривается через решетки, размещаемые в наружной стене. Размер решеток определен в соответствии с требованиями фирм производителей котлов и горелок.

В котельном зале предусмотрена вытяжная вентиляция, рассчитанная на 3-кратный воздухообмен. Вытяжной вентилятор предусмотрен в искрозащищенном исполнении, пусковая аппаратура во взрывобезопасном исполнении. Пусковая аппаратура устанавливается вне помещения котельной. Если загазованность в котельном зале достигает 10% от нижнего предела воспламеняемости газообразного топлива -срабатывает сигнализация и включается вытяжной вентилятор системы В1. Этот же вентилятор включается в теплый период года при недостаточной естественной вентиляции и достижении температуры внутри помещения +32°С.

Для транспортировки вытяжного воздуха предусмотрены воздуховоды из оцинкованной стали по ГОСТ 14918-80*. Толщина стали принята согласно СНиП РК 4.02-42-2006 в соответствии с сечением воздуховодов.

Монтаж систем отопления и вентиляции вести согласно СНиП 3.05.01-85 «Внутренние санитарно-технические системы».

Для монтажа использовать передвижные подъемно- транспортные средства.

Системы отопления и вентиляции перед сдачей в эксплуатацию необходимо отрегулировать на проектную мощность.

После окончания монтажа и наладочных работ все проходы трубопроводов и воздуховодов через строительные конструкции необходимо заделать несгораемыми материалами, обеспечивающими необходимый предел огнестойкости пересекаемых конструкций.

Кондиционирование воздуха

В помещениии операторской в теплый период года проектом предусматривается кондиционирование воздуха с помощью сплит-системы марки G09LH фирмы LG Electronic. Система холодоснабжения - двухтрубная. Хладагентом для сплит-системы является фреон R 410 A, не разрушающий озоновый слой Земли. Фреоновые трубопроводы изолируются изделиями K-Flex ST,δ=9мм.

АВТОМАТИЧЕСКАЯ ПОЖАРНАЯ СИГНАЛИЗАЦИЯ (АПС)

Система автоматической пожарной сигнализации (АПС) предусматривается в объеме, определяемом нормативными документами, действующими строительными нормами и правилами проектирования, государственными стандартами, регламентирующими требования пожарной безопасности.

Пожарная сигнализация и система оповещения о пожаре котельной предусмотрена на базе приборов системы «Орион» производства НВП «Болид», г. Королев, Россия. Сигнал "Пожар" передается на прибор контроля и управления "С2000М", установленный в операторской, помещение с круглосуточным дежурством.

Для организации АПС применен контроллер адресной двухпроводной подсистемы "С2000-КДЛ" или "Сигнал-20П". В проекте выбрана кольцевая топология двухпроводной линии связи (ДПЛС) с локализацией короткозамкнутых участков разветвительно-изолирующими блоками «БРИЗ». Подключенные по ДПЛС адресные пожарные извещатели циклически опрашиваются и отслеживаются на предмет состояния контроллером двухпроводной линии связи «С2000-КДЛ». Связь с пультом «С2000М» осуществляется по интерфейсу RS-485.

В качестве пожарных извещателей приняты адресно или аналоговые дымовые ДИП-34А-03 и тепловые С2000-ИП-03. Каждая точка защищаемой поверхности контролируется не менее чем двумя аналоговыми автоматическими пожарными извещателями или одним адресным извещателем. Для ручной подачи сигнала о пожаре в шлейф ПС совместно с автоматическими пожарными извещателями включаются ручные адресные извещатели ИПР 513-3АМ, устанавливаемые на путях эвакуации на высоте 1,5м. При выборе типа извещателей учитывались первичные признаки пожара, категория помещений и основные требования, предъявляемые к пожарной сигнализации: быстрота срабатывания, надежность работы, простота действия.

Адресные линии пожарной сигнализации и шлейфы оповещения выполнены кабелем КСВВнг 4х0.5 в кабель-канале, интерфейсные линии - кабелем парной скрутки КСВВнг 4х0.5.

Система оповещения и управления эвакуацией людей при пожаре (СОУЭ) предусматривается согласно таблице 2 приложения Б СН РК 2.02.11-2002* с изм. от 2012г. «Нормы проектирования систем оповещения людей о пожаре в зданиях и сооружениях». Для оповещения людей о пожаре используются светозвуковые оповещатели «LD-95 (R)», световые табло «УПОП 12» (выход). Управление оповещателями предусмотрено от релейный блок адресный "С2000-СП4".

Приборы системы АПС и СОУЭ устанавливаются в шкафу с резервированным источником питания ШПС-12. Электропитание оборудования осуществляется постоянным током напряжением 12В от ШПС, с дополнительной аккумуляторной батареей 17 А.ч, обеспечивающей работу оборудования при отсутствии основного питания. Электропитание и заземление ШПС-12 предусмотрено электрической частью проекта.

Все работы по монтажу оборудования и прокладке кабелей производить в соответствии с действующими нормативными документами и инструкцией заводов-изготовителей оборудования.

3. ПРОДОЛЖИТЕЛЬНОСТЬ СТРОИТЕЛЬСТВА

Нормативная продолжительность реконструкции с установкой котлов общей мощностью 1,58 МВт, определяется расчетным методом по СП РК 1.03-102-2014*.

Расчет.

Нормативная продолжительность строительства водогрейной котельной с установкой трех котлов общей произв. 1,58 МВт, определяется по СП РК 1.03-102-2014*, по таблице Б.5.2.1, п.18, где продолжительность строительства для котельной с 3 котлами мощностью 4,6 МВт на газе составит - 6 месяцев, так же согласно п. 5.3 СН РК 1.03-01-2023 строительно-монтажные работы производятся в две смены.

Нормативную продолжительность строительства котельной с установкой трех котлов общей производительностью 1,58 МВт/ч, определяем расчетом по методу экстраполяции:

$$T_H = T_M \sqrt[3]{\frac{П_H}{П_M}},$$

где:

Пн – фактическая мощность 1,58 МВт;

Пм – мощность по нормам 4,6 МВт;

Тм – продолжительность строительства по нормам 6 мес.

$$\text{Тн} = 6\sqrt[3]{\frac{1{,}58}{4{,}6}} = 4{,}2 \text{ мес.}$$

Продолжительность строительства с учетом применения коэффициента 0,7 (п. 9.2.9, нормы продолжительности строительства котельных, работающих на всех видах топлива по закрытой схеме теплоснабжения) составит:

4,2мес.*0,7 = 2,94 месяца.

Продолжительность строительства с учетом применения коэффициента 0,9 (СН РК 1.03-01-2023, п. 5.3) составит:

2,94мес.*0,9 = 2,65 мес.

Продолжительность строительства с учетом применением коэффициента 1,05 на сейсмичность согласно СП РК 1.03-101-2013 п. 4.11:

Т = 2,65мес. х 1,05 = 2,78 = 3 месяца.

Продолжительность строительства составит – 3 месяца, в том числе подготовительный период – 0,5 месяца.

Начало строительство принято на апрель 2025 года.

Заделы капиталовложений
II квартал 2025г.(3мес.) – 100%;
2025 год – 100%.

4. ПОТРЕБНОСТЬ В СТРОИТЕЛЬНЫХ КАДРАХ

Таблица 4.1

№№	Наименование	Един. измер.	Количество	Примечание
1.	Общая стоимость затрат строительно-монтажных работ	тыс. тенге	165293,62	
2.	Средняя нормативная годовая выработка на одного работающего. 165293,62тыс.тнг./3мес.*12мес./11чел.= 60106,77тыс.тнг.	тыс. тнг. в год	60106,77	
3	Нормативная трудоемкость по данным сметной документации (гл.1-8)	тыс. чел.-час.	9,708	
4	Средняя нормативная численность работающих 9708чел.час/8час/20,75дн./2/3мес.=10чел.	чел.	10	
5	Средняя численность работающих с учетом прочих хозяйств (К=1,1)	чел.	11	
6	Трудоемкость работ (255 рабочих дней в год)	тыс. чел.дн.	1,213	
7	Продолжительность строительства	мес.	3	

Максимальная численность работающих для 2025 года составит ориентировочно – **10 человек,** с учетом прочих хозяйств **– 11 человек.**

Укомплектование коллектива энергостроителей кадрами рабочих и ИТР осуществляется привлечением специалистов сложившихся коллективов подрядных и субподрядных организаций Республики Казахстан. Монтаж основного оборудования выполняется с привлечением специалистов для "шеф-монтажных" работ с заводов-поставщиков.

Обеспечение строительства рабочими и ИТР: сформированные коллективы подрядных и субподрядных организаций г.Алматы и сотрудников поставщиков основного оборудования.

Организацию работ по строительству предусмотреть с учётом ежедневной доставки строительного персонала из г. Алматы и его окрестностей до строительной площадки и обратно.

Источники комплектования стройки кадрами - сформированные коллективы подрядных и субподрядных организаций.

Доставка кадров на объект осуществляется специальными автобусными маршрутами.

5. ПОТРЕБНОСТЬ В ОСНОВНЫХ МАШИНАХ, МЕХАНИЗМАХ И ТРАНСПОРТНЫХ СРЕДСТВАХ

Потребность строительства в строительных машинах и автотранспортных средствах определена с учетом сметной стоимости строительства в пиковый год и с учетом требований технологии строительного производства работ, сроков строительства и конструктивных особенностей объектов строительства, доставки и монтажа оборудования и т.п.

Ведомость машин и механизмов

№ п.п.	Наименование	Марка тип	Основной параметр, характеристика	Кол-во шт
1	2	3	4	5
1	Экскаватор		0,5м3	1
2	Экскаватор		0,25м3	1
3	Бульдозер на базе трактора МТЗ-82	ДЗ-82	Отвал 2,06х0,8м	1
4	Бульдозер малогабаритный	БМ-4		1
5	Автогрейдер	ДЗ-122		1
6	Асфальтоукладчик	ДС-143*	Шир. укладки 3м	1
7	Каток самоходный пневмоколесный	ДУ-55	20т	1
8	Каток самоходный двухвальцовый	ДУ-47Б	вибрационный 8т	1
9	Передвижной компрессор	ПКСД 5,25Д	5,25м3/мин	1
10	Погрузчик	ТО-18Б	3,3м3	1
11	Буровая установка	на базе ЗиЛ 130		1
12	Поливочная машина	ПМ-20	6м3	1
13	Кран автомобильный Liebherr	LTM – 1055/1	г.п. 55т	1
14	Автобетоносмеситель	СБ-172-1	10м3	2
15	Автобетононасос на базе КамАЗ-53213	СБ-126Б		2
16	Автосамосвал	КамАЗ-55118	г.п. 10 т	2
17	Автосамосвал	ЗИЛ-ММЗ-555	г.п. 5т	2
18	Автомобиль бортовой	КамАЗ-5325	г.п. 8 т	2

6. ПОТРЕБНОСТЬ В ОСНОВНЫХ МАТЕРИАЛЬНО-ТЕХНИЧЕСКИХ РЕСУРСАХ

Согласно письма №11-3-1323 от 30.11.2023г.:

- расстояние вывоза демонтируемых, пригодных для дальнейшего использования материалы – 16 км;

- расстояние вывоза отходов и мусора, грунта от места строительства составляет - 40км.

Обеспечение строительства бетоном, асфальтом, битумом будет осуществляться с БСУ, заводов г.Алматы специализированным автотранспортом.

Обеспечение площадки строительства конструкциями, оборудованием предусматривается автомобильным транспортом (до строительной площадки) и по железной дороге до станции г.Алматы, с дальнейшей перегрузкой на автотранспорт.

Доставка конструкций, оборудования, материалов к месту проведения строительных работ осуществляется автомобильным, железнодорожным транспортом, с предприятий стройиндустрии и промстройматериалов Республики Казахстан, Дальнего и Ближнего зарубежья.

Обеспечение инертными материалами, (щебень, песок) предлагается осуществить от ближайших к строительной площадке, пунктов производства в г.Алматы. Доставку производить автотранспортом;

Сброс бытовых стоков предусматривается в обустроенные забетонированные выгребные ямы, с откачкой и отвозкой специализированным автотранспортом в г.Алматы и сливом в канализационную сеть города.

Обеспечение строительства питьевой водой осуществляется путем доставки воды бутылями, водой для технических, бытовых нужд, осуществляется путем доставки цистернами. Возможно водоснабжение от существующих сетей котельной. Организацию водоснабжения, стирки спецодежды, индивидуальных средств защиты обеспечивает подрядчик согласно действующим санитарным правилам РК.

Питание для строительно-монтажных кадров организуется в близлежащих предприятиях общественного питания (г.Алматы) или доставкой на строительную площадку.

Обеспечение энергией осуществляется от генераторных подстанций и от существующих сетей котельной. Сжатым воздухом - от передвижных компрессоров.

Предлагается использование биотуалетов.

На период производства работ на площадках строительства и реконструкции устанавливаются средства пожаротушения: щиты с инвентарем для пожаротушения, емкости с водой, с песком, огнетушители.

На территории строительства подъездные автодороги к площадке строительства, к закрытым и открытым складам, к площадке укрупнительной сборки, к площадкам временных зданий и сооружений имеются.

Потребность строительства в строительных машинах и автотранспортных средствах определена с учетом требований технологии строительного производства работ, сроков строительства и конструктивных особенностей объектов строительства, доставки, монтажа конструкций и оборудования и т.п.

Подробный перечень материально-технических ресурсов и их потребное количество для объектов строительства приведен в ресурсных расчетах по локальным сметам к рабочей документации.

7. ОРГАНИЗАЦИЯ СТРОИТЕЛЬНО-МОНТАЖНЫХ РАБОТ

Производство всех видов работ осуществляется только при наличии у лица, осуществляющего строительство, технологической документации (ППР, ПОС и др.) в соответствии с требованиями СН РК 1.03-00-2022*.

Производство строительно-монтажных работ при реконструкции котельной предусмотренных данным проектом должно быть увязано с производственной и технологической деятельностью станции.

Производство работ повышенной опасности осуществляется с выдачей наряда-допуска.

До начала производства работ согласно СН РК 1.03-00-2022 «Строительное производство. Организация строительства предприятий, зданий и сооружений» должна быть завершена общая организационно- техническая подготовка, включающая:

- обеспечение строительства проектно-сметной документацией;
- разработку ППР;
- оформление разрешений и допусков на производство работ;
- организация поставки на площадку материально-технических ресурсов;
- создание необходимых запасов;
- обеспечение площадки строительства средствами механизации;
- подбор рабочих кадров и ИРТ;
- подготовка мероприятий по организации труда.

При подготовке площадки к реконструкции существующих объектов необходимо выполнить первоочередные работы:

- организация площадок складирования и укрупнительной сборки строительных конструкций и оборудования;
- организация площадок для установки временных зданий и сооружений, площадок для стоянки строительных машин и механизмов, легковых автомашин;
- прокладку временных сетей и коммуникаций для обеспечения стройплощадки энергоресурсами (электроэнергия, связь, вода и т.д.).
- организация закрытых складов.

При производстве работ необходимо выполнение требований СП РК 1.03-106-2012 "Охрана труда и техника безопасности в строительстве"; СН РК 1.03-05-2011 «Охрана труда и техника безопасности строительства» с оформлением наряд допуска и правил пожарной безопасности, утвержденных постановлением Правительства Республики Казахстан от 09.10.2014 года №1077.

Учитывая техническую сложность строительство объектов необходимо выполнять при наличии проектов производства работ (ППР), разработанных специализированной организацией и утвержденных в установленном порядке.

Стройгенплан

Для организации и выполнения строительно-монтажных работ на объектах котельной определены пути проезда автотранспорта, строительно-монтажных машин и механизмов. Для проезда и стоянок автотранспорта и механизмов используются существующие автомобильные дороги.

На территории станции имеется достаточное количество автомобильных дорог, которые подходят ко всем основным и вспомогательным зданиям и сооружениям: котельной, сооружениям топливно-транспортного хозяйства, насосным, химводоочистке, мастерским, складам и пр.

Крупногабаритные и крупнотоннажные детали, оборудование, узлы и запасные части, прибывающие для реконструкции котельной, поступают непосредственно в здание котельной, либо, при необходимости, организуются площадки временного складирования на промбазе заказчика или на временно арендуемой промплощадке.

Строительные конструкции, материалы, оборудование на стройплощадку доставляются автомобильным транспортом и подаются к местам назначения.

Грузы, приспособления, инструмент, обмуровочные, теплоизоляционные и строительные материалы поступают на площадку строительства автотранспортом.

В дальнейшем, необходимые материалы транспортируются к цехам и участкам автотранспортом или погрузчиками.

Вертикальное перемещение грузов в главном корпусе обеспечивается талями, подъемниками и пр.

Горизонтальное перемещение грузов осуществляется стационарными грузоподъемными механизмами и напольным транспортом.

Прием и складирование материалов, строительных конструкций и оборудования предлагается осуществлять:

- на площадках разгрузки, складирования и укрупнительной сборки организуются с использованием автомобильного крана г.п. 55т;
- на площадке укрупнительной сборки строительных конструкций дымовой трубы и оборудования, организованной с восточной стороны котельной, с использованием автомобильного крана г.п. 25т.

Размеры и место расположения площадки уточняются в Проекте Производства Работ (ППР).

Временные здания и сооружения

По условиям производства работ на территории котельной предусматривается размещение временного городка строителей из передвижных вагончиков и площадок стоянки строительных машин и механизмов.

Строительство временного городка строителей (не титульные временные сооружения) финансируются за счет накладных расходов подрядных организаций.

На площадке временных зданий и сооружений кроме контор подрядных и субподрядных организаций размещаются мобильные здания (типа вагончиков) служебно-бытового назначения.

В этих зданиях располагаются бытовые помещения для работников (раздевалки, душевые, комнаты отдыха и приема пищи, сушильные камеры для верхней одежды работающих и т.д), помещения для хранения инструментов, материалов, электродов и т.д.

В каждом бытовом помещении должны находиться аптечки первой медицинской помощи и противопожарный инвентарь (огнетушители). Дополнительно возможно использование существующих зданий и сооружений на территории котельной и службы здравоохранения г. Алматы.

Электроснабжение временных зданий и сооружений организуется от распределительных устройств на территории котельной.

Строительные площадки необходимо обеспечивать питьевой водой, согласно требований санитарных норм, из системы снабжения питьевой водой с котельной.

Сброс хоз-бытовой канализации организуется в канализационную сеть на территории котельной. Как вариант, предлагается использование биотуалетов.

Площадку для стоянки строительных машин, механизмов, предлагается организовать в районе гаражей.

Площадки для установки временных зданий, для стоянки машин и механизмов, приема, складирования конструкций и оборудования выполнять с покрытием из щебня или гравийно-песчаной смеси hсл=0,2м по уплотненному основанию.

Предварительные расчеты для определения потребности в воде объектов котельной, на период строительства и реконструкции.

Площадку для временного хранения отходов располагают на территории производственного объекта с подветренной стороны. Площадку покрывают твердым и непроницаемым для токсичных отходов (веществ) материалом, обваловывают, с устройством слива и наклоном в сторону очистных сооружений. Направление поверхностного стока с площадок в общий ливнеотвод не допускается. Для поверхностного стока с площадки предусматривают специальные очистные сооружения, обеспечивающие улавливание токсичных веществ, очистку и их обезвреживание. На площадке предусматривают защиту отходов от воздействия атмосферных осадков и ветра.

Расчет потребности строительства в воде

В СН РК 1.03-00-2022* "Строительное производство. Организация строительства предприятий, зданий и сооружений" отсутствуют методические рекомендации по расчету расхода воды на хозяйственно-бытовые нужды при организации производства работ. В качестве информационного источника использовалось справочное пособие к СНиП 3.01.01-85 "Разработка проектов организации строительства и проектов производства ра-бот для промышленного строительства".

Расчет расхода воды на хозяйственно-бытовые потребности, л/сек.

$$Q_{хоз} = \frac{q_x \cdot Пр \cdot k_ч}{3600t} + \frac{q_Д \cdot П_Д}{60t_1}$$

где: qx = 15л – удельный расход воды на хозяйственно-питьевые потребности работающего;

Пр – численность работающих в наиболее загруженную смену;

Кч = 2 – коэффициент часовой неравномерности потребления воды;

qд = 30 л – расход воды на прием душа одним работающим;

Пд – численность пользующихся душем (до 80%);

t1 = 45 мин – продолжительность использования душевой установки;

t = 8 час. – число часов в смене.

Qхоз. = 0,4 м3/час

0,4м3/час * 8час. * 20,75рабочих дней в мес.* 3мес. = 199,2 м3

(на пиковый год строительства - 2025г.)

Расход воды на тушение пожара на 1 гидрант – 5л/сек.

Максимальный часовой расход воды на производственные нужды:

$$Q_1 = \frac{S \cdot A \cdot k_ч}{n \cdot 1000}, м^3$$

где S – количество единиц транспорта, установок или объем работ в максимальную смену;

А – удельные расходы воды на производственные нужды в л;

Кч – коэффициент часовой неравномерности потребления воды;

n – число часов в смене

Расход воды на производственные нужды в пиковый год строительства

0,07м3/час * 8час. * 20,75рабочих дней в мес.*3мес. = 34,9м3/год.

Сети канализации.

Для удаления производственно-бытовых отходов с территории строительной площадки используются биотуалеты и сети постоянной, существующей производственной, бытовой и ливневой канализации.

Расчет потребности во временных зданиях административно-бытового назначения выполнен по рекомендациям справочного пособия к СНиП 3.01.01-85 и Пособия по разработке проектов организации строительства.

Вопрос обеспечения работающих временными бытовыми зданиями и сооружениями решают участники строительства при проведении тендера и заключении контракта.

Для строительной площадки, по условиям строительства объектов, предлагается установить три группы мобильных (инвентарных) зданий: санитарно-бытового, вспомогательного и складского назначения. Расчет производится на максимальное количество – 11 человек работающих, в пиковый год строительства - 2025 году: в том числе:

Рабочие R1=11х83,9х0,01=9 человек;
ИТР, МОП и т.д. R2=11х16,1х0,01=2 человек;

Предполагаемая потребность в зданиях санитарно-бытового назначения следующая:

- гардеробная Ss=6х11х0,1=6,6 м2;
- душевая Sg=8,2х7х0,1=5,7 м2;
- умывальная Sy=0,65х11х0,1=0,7 м2;
- сушилка Sc=2х11х0,1=2,2м2;
- столовая Sст=4,55х11х0,1=5 м2;
- помещение для обогрева рабочих (отдыха рабочих) So=1х9х0,1=0,9 м2;
- туалет Sт=(0,7х11х0,1)х0,7+(1,4х11х0,1)х0,3=1м2;
- контора для ИТР, служащих и МОП Sк=4х2=8 м2.

Итого потребуется мобильных (инвентарных) зданий 30,1 м2.

Расчет потребности во временных зданиях и сооружениях и их компоновка на площадке выполнен предварительно и уточняется при более детальной проработке строительного генерального плана на стадии проекта производства работ ППР.

На период строительства используются передвижные вагончики административно-бытового назначения. Машины и механизмы дислоцируются на основных базах под-рядчика.

При производстве работ необходимо выполнение требований СП РК 1.03-106-2012 "Охрана труда и техника безопасности в строительстве"; СН РК 1.03-05-2011 «Охрана труда и техника безопасности в строительстве», с оформлением наряд-допуска и правил пожарной безопасности, утвержденных постановлением Правительства Республики Казахстан от 09.10.2014г. №1077 а также, руководствоваться приказом Министерства внутренних дел Республики Казахстан от 23 июня 2017 года №439, Об утверждении технического регламента «Общие требования к пожарной безопасности».

Электробезопасность на строительной площадке и рабочих местах должна обеспечиваться в соответствии с требованиями ГОСТ 12.1.013-78.

До начала строительства подрядные организации с участием заказчика обязаны разработать и утвердить мероприятия по технике безопасности и производственной санитарии, обязательные для всех организаций, участвующих в строительстве.

В качестве подрядных и субподрядных организаций для выполнения всех необходимых работ предлагается привлечь специализированные организации энергостроителей г. Алматы и других городов Республики Казахстан.

Все строительно-монтажные организации, предполагаемые участники строительства, имеют в г. Алматы собственные базы и производственные мощности, достаточные для выполнения проектных объемов в заданные сроки.

Основные строительно-монтажные работы

До начала производства работ необходимо осуществить технологическую подготовку согласно СН РК 1.03-00-2022* «Строительное производство. Организация строительства предприятий, зданий и сооружений». Выполнить следующие работы подготовительного периода:

- установить временное ограждение зоны производства работ.

Все строительно-монтажные и демонтажные работы по реконструкции котельной выполняются на территории действующего предприятия и должны быть увязаны с производственной деятельностью котельной и согласованы с дирекцией.

Реконструкция объектов котельной (демонтаж и монтаж оборудования) может выполняться только по графику отключения соответствующего оборудования и по актам допуска утвержденных заказчиком, с соблюдением требований и правил технологии и производства действующие на объектах котельной.

Временное хранение, окраску металлоконструкций, крепление тепловой изоляции на блоки газоотводящего ствола дымовой трубы предлагается организовать (выполнять) на площадке промбазы генподрядчика или заказчика или на временно арендуемой промбазе, имеющей соответствующие условия технической оснащенности и хранения материалов, оборудования и конструкций. В зону действия монтажного крана конструкции, монтажные блоки, оборудование доставляются автотранспортом. В основном, монтаж выполнять с колес.

Строительно-монтажные работы по проекту предусмотрены на объектах:

- котельной;
- строительство новой дымовой трубы;
- реконструкция системы электроснабжения котельной;
- АСУ ТП.

На строительстве объектов котельной предлагается использовать основные монтажные краны:

- автомобильный кран LTM1055, г.п.50т;

Дымовая труба

Автокран Liebherr LTM 1055 г.п. 50т. принят как основной кран для монтажа конструкций дымовой трубы.

Монтаж конструкций ограждающего каркаса трубы выполнять после устройства монолитного фундамента и набора бетона проектной прочности (через 28 суток).

Очередность монтажа конструкций дымовой трубы следующая:

- монтируются два монтажных блока ограждающего каркаса;
- монтируется один блок газоотводящего ствола с тепловой изоляцией;

- сварка, окраска и тепловая изоляция монтажного стыка; и т. д.

Блоки ограждающего каркаса трубы монтируются с установленными и надежно закрепленными на них лестницами и площадками.

Прием и оформление монтажных стыков блоков газоотводящего ствола осуществляется с площадок смонтированных блоков каркаса. Для строповки монтажных блоков использовать пальцевые захваты.

При реконструкции (строительстве) объектов котельной, все работы должны производиться согласно указаний проекта производства работ (ППР) разработанного специ-ализированной организацией и требований СН РК 1.03-05-2011 «Охрана труда и техника безопасности в строительстве», ППБ РК, СП №177 "Санитарно-эпидемиологические требования к условиям труда и бытового обслуживания при строительстве, реконструк-ции, ремонте и вводе, эксплуатации объектов строительства".

8. ГЕОДЕЗИЧЕСКОЕ ОБЕСПЕЧЕНИЕ СТРОИТЕЛЬСТВА

Главной задачей геодезической службы является своевременное и качественное выполнение комплекса геодезических работ, как составной части технологического процесса строительного производства, обеспечивающих точное соответствие проекту геометрических параметров, координат высотных отметок зданий и сооружений при их размещении и возведении.

Геодезические работы должны проводиться в объеме требований СП РК 1.03-103-2013 и СН РК 1.03-03-2018 "Геодезические работы в строительстве". Методы и требования к точности геометрических измерений деформаций оснований зданий (сооружений) следует принимать по ГОСТ 24846-2012.

Создание геодезической разбивочной основы и геодезические измерения деформаций оснований, конструкций зданий (сооружений) в процессе строительства является обязанностью заказчика.

Производство геодезических работ, геодезический контроль точности геометрических параметров зданий (сооружений) и исполнительной съемки входят в обязанности подрядчика.

Заказчик обязан передать подрядчику геодезическую разбивочную основу с соответствующей технической документацией за 10 дней до начала выполнения строительно-монтажных работ.

Приемка геодезической основы оформляется актом согласно СП РК 1.03-103-2013, приложение 12. Точность разбивочных работ в процессе строительства следует принимать согласно требованиям СП РК 1.03-103-2013. Разбивочные работы для монтажа технологического оборудования и строительных конструкций необходимо выполнять с точностью, обеспечивающей соблюдение допусков, предусмотренных соответствующими нормами и правилами, ГОСТ, ТУ, а также проектной документацией.

Геодезический контроль точности геометрических параметров зданий является составной частью технологического процесса строительного производства.

Геодезической основой контрольных измерений являются знаки разбивочной сети здания, разбивочные оси и линии, им параллельные, установочные риски на боковых гранях конструкций, реперы, марки и маяки.

Геодезический контроль включает определение действительных планового, высотного и относительно вертикали положений конструкций как на стадии временного закрепления конструкций (операционный контроль), так и после окончательного их закрепления (приемочный контроль).

Плановым геодезическим контролем проверяется фактическое положение конструкций в плане относительно продольных и поперечных осей или линий, им параллельных.

Высотным геодезическим контролем проверяется фактическое положение опорных плоскостей конструкций здания по высоте.

Геодезическим контролем за вертикальностью проверяется положение монтируемых конструкций относительно вертикальной или наклонной плоскости.

Геодезический контроль точности ведется на основе стандартов, технологических карт, ведомостей контроля и других технологических документов, устанавливающих методы и схемы измерений, правила сбора, хранения, обработки и использования информации о результатах контроля.

Контроль точности выполняется преимущественно выборочный. Сплошной контроль выполняют при ограниченных объемах измерений, при внедрении новых технологий контроля и при решении нестандартных инженерных задач.

Исходной документацией для выполнения контроля точности являются схемы размещения знаков закрепления осей или их створов, планы разбивочных ориентиров на монтажных горизонтах, а также чертежи конструктивных элементов с привязкой их к координатным осям.

Если оси элементов сборных конструкций расположены так, что их привязка к внешним координатным осям (плоскостям) элементов отлична от нуля, то контролю подлежат размеры и положение наружных граней, торцов, плоскости этих элементов.

Геодезический контроль положения конструкций зданий в плане осуществляют непосредственными измерениями расстояний между осями, установочными или монтажными рисками, а также гранями (плоскостями) монтируемых деталей, применяя эталонированные мерные приборы или специальные шаблоны.

Контроль вертикальности конструкций фундаментов производят при высоте элементов или рядов однотипных элементов более 1 метра (если иные требования специально не оговорены в проектной документации) рейкой с отвесом или уровнем. Контролю подлежат те же элементы, которые контролировались и при плановой съемке.

Контроль точности устройства надземных частей зданий осуществляется в плане и по высоте. В плане измеряют расстояния между смонтированными элементами и с учетом расстояний между элементами и их привязок к осям вычисляют допущенные отклонения.

При выполнении геодезических работ на строительном объекте необходимо руководствоваться государственными нормативами в области архитектуры, градостроительства и строительства, и ведомственными инструкциями по охране труда. В ППГР необходимо предусматривать мероприятия по обеспечению безопасных условий труда на геодезических работах.

К производству геодезических работ допускаются лица, прошедшие вводный инструктаж и обучение правилам охраны труда на геодезических и строительных работах, а также инструктаж по охране труда непосредственно на рабочем месте, проведение которых оформляется согласно требованиям государственных нормативов в области архитектуры, градостроительства и строительства.

При геодезических работах на краю проезжей части дороги с интенсивным движением транспорта и на строительной площадке с большим количеством работающих механизмов назначается наблюдатель из числа рабочих, в обязанности которого входит обеспечение безопасности работающих вблизи движущегося транспорта и механизмов.

Рабочие места геодезистов, расположенные у перепадов по высоте на 1,3 м и более, ограждаются защитными или сигнальными ограждениями в соответствии с требованиями государственных нормативов в области архитектуры, градостроительства и строительства. К работам на высоте допускаются лица, прошедшие медицинское освидетельствование в порядке, определенном уполномоченным органом в области здравоохранения.

Не допускается производить геодезические работы вблизи нависших стенок котлована, на краю незакрепленных земляных откосов, под стрелой грузоподъемного механизма, в том числе не работающего, а также находиться вблизи грузоподъемного механизма во время его работы.

В зимнее время при обогреве грунта или бетона электрическим током линейные измерения необходимо вести, не допуская касания стальной лентой или рулеткой арматуры, находящейся под напряжением. В случае необходимости проведения геодезических работ в местах, где проходят неизолированные токоведущие линии, их необходимо отключить. При подсвечивании геодезических приборов и приспособлений необходимо пользоваться только шахтерскими или карманными электрическими фонарями.

Подъем на здание геодезистов с приборами допускается только по лестничным маршам, имеющим ограждения. Лестницы находятся в исправном состоянии и надежно закрепляются. Необходимо избегать передвижения с приборами по лестницам, ступеньки которых не очищены от грязи, снега и льда. Не допускается ходить по опалубке, если она не укреплена окончательно и не имеет ограждений. Не допускается перемещаться по вертикали, пользуясь тросом, канатом, а также по краю монтажного горизонта, перемычкам, перегородкам, капитальным стенам.

Переходы с приборами на высоте от колонны к колонне, с ригеля на ригель допускаются только по подмостям или переносным мостикам, оборудованным ограждениями. При работе в опасных местах исполнитель привязывает себя предохранительным поясом к прочно закрепленным конструкциям, предотвратить возможность падения приборов.

При работе геодезиста на монтажном горизонте все опасные для него проемы и отверстия закрываются или ограждаются.

При передаче точек разбивочной сети на этажи здания методом вертикального проецирования соответствующие отверстия в перекрытиях необходимо оградить с расчетом, чтобы исключить падение через них различных предметов.

Выполняя работы на строительной площадке, геодезисту необходимо находиться за пределами опасной зоны. Геодезические приборы устанавливаются на расстоянии от монтируемого элемента не ближе его полуторной высоты.

При исполнительной съемке внутри водопроводных, канализационных и других колодцев необходимо убедиться, что в них отсутствуют вредные газы.

Не допускается выполнять геодезические работы:

- при сильном порывистом ветре силой в 6 баллов и более, при сильном снегопаде, дожде, тумане, слабой освещенности и других условиях, ограничивающих видимость;
- без предохранительных касок и поясов на монтажном горизонте, в зоне монтажа и действия грузоподъёмных механизмов;
- на строительной площадке при гололедице;
- на проезжей части шоссейных дорог и в зоне транспортных габаритов железных дорог.

Выполнение мероприятий по обеспечению безопасности труда входит в обязанности руководителей строительных организаций. Руководитель строительной организации организовывает ежегодную проверку знаний геодезистами правил техники безопасности.

9. ОХРАНА ТРУДА И ТЕХНИКА БЕЗОПАСНОСТИ ПРИ ВЫПОЛНЕНИИ СТРОИТЕЛЬНЫХ И МОНТАЖНЫХ РАБОТ

Производство строительно-монтажных работ на объектах должно осуществляться в строгом соответствии:

- СН РК 1.03-05-2011, СП РК. 1.03-106-2012 "Охрана труда и техника безопасности в строительстве";
- СТ РК 12.1.013-2002 "Система стандартов безопасности труда. Строительство. Электробезопасность";
- "Правила устройства и безопасной эксплуатации грузоподъемных кранов";
- "Инструктивные материалы по ТБ при монтаже тепломеханического оборудования и трубопроводов ТЭС и АЭС";
- Инструктивные материалы по ТБ при производстве сварочных работ по термической резке в условиях монтажа оборудования энергетических объектов";
- "Руководящие указания по организации работ по ТБ с персоналом строительно-монтажных организаций и предприятий стройиндустрии";
- Санитарные нормы и правила организации технологических процессов, утвержденные Минздравом РК.

К выполнению строительно-монтажных работ разрешается приступить только при наличии ППР, в котором должны быть детально разработаны исчерпывающие мероприятия по обеспечению безопасных условий производства работ, согласованные со службами подрядных организаций, участвующих в строительстве. При производстве строитель-но-монтажных работ в эксплуатируемых зданиях и вблизи действующего оборудования и коммуникаций ППР должен согласовываться с Заказчиком.

При сооружении основных объектов предусматривается раздельный метод организации работ, исключающий совместную работу различных организаций в одной рабочей зоне.

При работе вблизи действующих ЛЭП в обязательном порядке должен оформляться акт-допуск за подписью владельца ЛЭП. Работы и перемещение строительных механизмов в этих случаях должны производиться под непосредственным руководством ИТР.

Работа строительных машин в охранной зоне воздушной линии электропередач (ЛЭП) допускается под проводами ЛЭП под напряжением при соблюдении условий и требований СН РК 1.03-14-2011, СТ РК 12.1.013-2002.

Строительные машины на стройплощадке должны размещаться с соблюдением безопасных расстояний между зонами их действия.

При выполнении земляных работ в сухую и жаркую погоду должен обеспечиваться периодический полив рабочих мест и автодорог на территории строительства.

Для работы в ночное время в зоне работ и вдоль временных автодорог, устанавливаются передвижные осветительные установки на столбах временных линий электропередачи, а строительные машины также оборудуются осветительными установками наружного освещения.

При работе в зимнее время для работающих на открытом воздухе и в неотопительных помещениях должны быть предусмотрены помещения для обогрева рабочих, которые должны находиться не далее 150 м от места работы.

Генподрядчик, совместно с Заказчиком, до начала работ обязан разработать и утвердить мероприятия по ТБ и производственной санитарии, обязательные для всех организаций - участников строительства.

Работодатель обеспечивает постоянное поддержание условий труда, отвечающих требованиям "Санитарно-эпидемиологические требования к условиям труда и бытового обслуживания при строительстве, реконструкции, ремонте и вводе, эксплуатации объектов строительства" № 177 от 28.02.2015г.

При невозможности соблюдения предельно-допустимых уровней и концентраций вредных производственных факторов на рабочих местах (в рабочих зонах) работодатель обеспечивает работников средствами индивидуальной защиты и руководствуется принципом "защита временем".

Рабочим и инженерно-техническому персоналу выдается специальная одежда, специальная обувь и другие средства индивидуальной защиты в соответствии с порядком и нормами обеспечения работников специальной одеждой, специальной обувью и другими средствами индивидуальной и коллективной защиты, санитарно-бытовыми помещениями и устройствами, за счет средств работодателя.

Выдаваемые работникам средства индивидуальной защиты соответствуют их полу, росту и размерам, характеру и условиям выполняемой работы и обеспечивать в течение заданного времени снижение воздействия вредных и опасных факторов производства.

Работодатель организует надлежащий уход за средствами индивидуальной защиты и их хранение, своевременно осуществляет химчистку, стирку, ремонт, дегазацию, дезактивацию, обезвреживание и обеспыливание специальной одежды, специальной обуви и других средств индивидуальной защиты, устраиваются сушилки и камеры для обеспыливания специальной одежды и обуви.

Сушка и обеспыливание специальной одежды производится после каждой смены, стирка или химчистка – по мере необходимости, но не реже двух раз в месяц. У рабочих, контактирующих с порошкообразными и токсичными веществами, специальная одежда стирается отдельно от остальной специальной одежде после каждой смены, зимняя – подвергается химической чистке.

Помещения для обеспыливания и химической чистки специальной одежды размещаются обособленно и оборудуются автономной вентиляцией.

Стирка спецодежды, а в случае временного проживания строительных рабочих вне пределов постоянного места жительства нательного и постельного белья, обеспечивается прачечными как стационарного, так и передвижного типа с центральной доставкой грязной и чистой одежды, независимо от числа работающих.

Доставка воды производится автотранспортом, соответствующим документам государственной системы санитарно-эпидемиологического нормирования. Привозная вода хранится в отдельном помещении или под навесом в емкостях, установленных на площадке с твердым покрытием. Емкости для хранения воды изготавливаются из материалов, разрешенных к применению для этих целей на территории Республики Казахстан.

Чистка, мытье и дезинфекция емкостей для хранения и перевозки привозной воды производится не реже одного раза в десять календарных дней и по эпидемиологическим показаниям.

Внутренняя поверхность механически очищается, промывается с полным удалением воды, дезинфицируется. После дезинфекции емкость промывается, заполняется водой и проводится бактериологический контроль воды. Для дезинфекции применяются дезинфицирующие средства, разрешенные к применению в Республике Казахстан.

Вода, используемая для питьевых и хозяйственно-бытовых нужд, соответствует документам государственной системы санитарно-эпидемиологического нормирования.

Система водоотведения санитарно-бытовых помещений строительных площадок осуществляется путем устройства надворного туалета с водонепроницаемой выгребной ямой, или мобильных туалетных кабин "Биотуалет".

Выгребная яма очищается при заполнении не более чем на две трети объема. По завершению строительства объекта, после демонтажа надворных туалетов проводятся дезинфекционные мероприятия.

На рабочих местах размещаются устройства питьевого водоснабжения и предусматривается выдача горячего чая, минеральной щелочной воды, молочнокислых напитков. Оптимальная температура жидкости плюс 12 – 15оС.

Сатураторные установки и питьевые фонтанчики располагаются не далее семидесяти пяти метров от рабочих мест, в гардеробных, помещениях для личной гигиены женщин, пунктах питания, в местах отдыха работников и укрытиях от солнечной радиации и атмосферных осадков.

Работающие обеспечиваются горячим питанием. Содержание и эксплуатация столовых предусматривается в соответствии с документами государственной системы сани-тарно-эпидемиологического нормирования.

Допускается организация питания путем доставки пищи из базовой столовой к месту работ с раздачей и приемом пищи в специально выделенном помещении. На специально выделенное помещение и раздаточный пункт оформляется санитарно-эпидемиологическое заключение в соответствии с документами государственной системы санитарно-эпидемиологического нормирования в соответствии с пунктом 6 статьи 144 Кодекса.

На всех участках и в бытовых помещениях оборудуются аптечки первой помощи. На участках, где используются токсические вещества, оборудуются профилактические пункты. Подходы к ним освещены, легкодоступны, не загромождены. Профилактические пункты обеспечиваются защитными мазями, противоядиями, перевязочными средствами и аварийным запасом средств индивидуальной защиты на каждого работающего на участке где используются токсические вещества.

Рядом с площадкой временных зданий и сооружений организуется площадка для сбора твердых бытовых отходов, с твердым покрытием, контейнерами и ограждением с трех сторон, высотой 1,5м

Устройство рабочих мест на строительной площадке соответствует следующим требованиям:

- площадь рабочего места оборудуется достаточной для размещения строительных машин, механизмов, инструмента, инвентаря, приспособлений, строительных конструкций, материалов и деталей, требующихся для выполнения трудового процесса;
- положение рабочего исключает длительную работу с наклонами туловища, в напряженно вытянутом положении, с высоко поднятыми руками.

При эксплуатации машин с повышенным уровнем шума применяются:

- технические средства для уменьшения шума в источнике его образования;
- дистанционное управление;
- средства индивидуальной защиты;
- выбор рационального режима труда и отдыха, сокращение времени воздействия шумовых факторов в рабочей зоне, лечебно-профилактические и другие мероприятия.

Выполнять погрузочно-разгрузочные работы с опасными грузами при неисправности тары, отсутствии маркировки и предупредительных на ней надписей не допускается.

Для отдыха работающих должно быть выделено помещение заказчика или установлены собственные передвижные вагончики на расстоянии не более 150м от места работы.

При сооружении основных объектов предусматривается раздельный метод органи-зации работ, исключающий совместную работу различных организаций в одной рабочей зоне.

Средства индивидуальной защиты

Средства защиты работающих должны обеспечивать предотвращение или уменьшение действия опасных и вредных производственных факторов. Требования к маркировке средств индивидуальной защиты должны соответствовать нормам и стандартам на маркировку на конкретные виды средств индивидуальной защиты, а также должны иметь инструкцию с указанием назначения и срока службы изделия, правил его эксплуатации и хранения.

При выполнении строительно-монтажных работ и при работе на машинах и механизмах рекомендуется использовать спецодежду (полукомбинезоны, куртки, брюки, костюмы, фартуки, жилеты и нарукавники), предназначенную для защиты человека от грязи и травм, а также спецобувь, которая предохранит ноги работающего от искр, огня, брызг и т.д. Выдача, хранение и пользование спецодеждой, спецобувью и другими средствами индивидуальной защиты должны осуществляться в соответствии с действующими нормами и инструкциями. Рабочие должны быть проинструктированы о правилах пользования выдаваемыми им средствами защиты.

Для защиты головы от внешних воздействий: падения мелких предметов, солнечных лучей при работе летом на открытом воздухе и т. д. - применяются каски типа «Труд», МИОТ-58 и др. (фибровые, винипластовые, дюралюминиевые, текстолитовые, полиэтиленовые, из стеклопластика), шлемы, подшлемники, шапки, береты, шляпы. Не допускаются к эксплуатации деформированные изделия, каски с образованием сквозных трещин и вмятин корпуса, а также изделия с разрушением внутренней оснастки.

При монтажных, кровельных и других работах, связанных с пребыванием работающих на высоте необходимо использование предохранительных поясов (безлямочный и лямочный), состоящих из брезентового или хлопчатобумажного пояса шириной 50...80 мм, лямок стропа и карабина, которым прикрепляются рабочие к надежным частям сооружения или протянутому канату.

Для защиты глаз работников от стружек, ветра, пыли, мелких твердых частиц и брызг химически неагрессивных жидкостей необходимо использовать закрытые защитные очки с прямой вентиляцией типа ЗП2-84, ЗПЗ-84 и ЗП1-90. Для защиты от действия ультрафиолетовых лучей подсобных рабочих при электрогазосварочных работах необходимо использовать закрытые защитные очки с непрямой вентиляцией типа ЗНЗ-68-В1. Для подручных электрогазосварщиков - от прямых ультрафиолетовых и инфракрасных лучей - закрытые защитные очки с непрямой вентиляцией и регулирующей перемычкой ЗНР1 со светофильтрами Э1, Э2, ЭЗ, Э4, Д1, Д2, ДЗ.

Защита органов дыхания от вредных газов и пыли должна обеспечиваться применением фильтрующих и изолирующих приборов: противогазы и респираторы, пневмо-шлемы и пневмомаски.

Работы в зонах с уровнем звука свыше восьмидесяти децибел без использования средств индивидуальной защиты слуха и пребывание строителей в зонах с уровнями звука свыше ста двадцати децибел, не допускается.

Для защиты органов слуха от шума с уровнем до 120дб необходимо применение противошумных шлемов, наушников и вкладышей. Защита от вибрации пневматических ручных машин обеспечивается виброзащитными рукавицами и обувью.

Кожные покровы от воздействия раздражающих веществ защищают рукавицами и перчатками, профилактическими кремами, мазями и специальными моющими средствами.

Рабочие и инженерно-технические работники без защитных касок и других необходимых средств индивидуальной защиты к выполнению работ не допускаются.

При температуре воздуха ниже минус 40 градусов С предусматривается защита лица и верхних дыхательных путей.

Земляные работы

При выполнении земляных и других работ, связанных с размещением рабочих мест в выемках и траншеях, необходимо предусматривать мероприятия по предупреждению воздействия на работников следующих опасных и вредных производственных факторов, связанных с характером работы:

- обрушающиеся горные породы (грунты);
- падающие предметы (куски породы);
- движущиеся машины и их рабочие органы, а также передвигаемые ими предметы;
- расположение рабочего места вблизи перепада по высоте 1,3 м и более;
- повышенное напряжение в электрической цепи, замыкание которой может произойти через тело человека;
- химически опасные и вредные производственные факторы.

С целью исключения размыва грунта, образования оползней, обрушения стенок выемок в местах производства земляных работ до их начала необходимо обеспечить отвод поверхностных и подземных вод. Место производства работ должно быть очищено от валунов, деревьев, строительного мусора. Производство земляных работ в охранной зоне кабелей высокого напряжения, действующего газопровода, других коммуникаций, а также на участках с возможным патогенным заражением почвы (свалки, скотомогильники, кладбище и т.п.) необходимо осуществлять по наряду-допуску после получения разрешения от организации, эксплуатирующей эти коммуникации или органа санитарного надзора. Производство работ в этих условиях следует осуществлять под непосредственным наблюдением руководителя работ, а в охранной зоне кабелей, находящихся под напряжением, или действующих газопроводов, кроме того, под наблюдением работников организаций, эксплуатирующих эти коммуникации.

Разработка грунта в непосредственной близости от действующих подземных коммуникаций допускается только при помощи лопат, без использования ударных инструментов. Применение землеройных машин в местах пересечения выемок с действующими коммуникациями, не защищенными от механических повреждений, разрешается по согласованию с организациями - владельцами коммуникаций. В случае обнаружения в процессе производства земляных работ не указанных в проекте коммуникаций, подземных сооружений или взрывоопасных материалов земляные работы должны быть приостановлены, до получения соответствующих разрешений от

владельцев коммуникаций или соответствующих уполномоченных государственных органов.

При размещении рабочих мест в выемках их размеры, принимаемые в проекте, должны обеспечивать размещение конструкций, оборудования, оснастки, а также проходы на рабочих местах и к рабочим местам шириной в свету не менее 0,6 м, а на рабочих местах - также необходимое пространство в зоне работ.

Выемки, разрабатываемые на улицах, проездах, во дворах населенных пунктов, а также в других местах возможного нахождения людей, должны быть ограждены защитными ограждениями с учетом требований ГОСТ 12.4.059. На ограждении необходимо устанавливать предупредительные надписи, а в ночное время - сигнальное освещение.

Для прохода людей через выемки должны быть устроены переходные мостики в соответствии требованием ГОСТ 12.4.059. Для прохода на рабочие места в выемки следует устанавливать трапы или маршевые лестницы шириной не менее 0,6 м с ограждениями или приставные лестницы (деревянные - длиной не более 5 м).

Выемки, разработанные в зимнее время, при наступлении оттепели должны быть осмотрены, а по результатам осмотра должны быть приняты меры к обеспечению устойчивости откосов и креплений.

Разработка роторными и траншейными экскаваторами в связных грунтах (суглинках и глинах) выемок с вертикальными стенками без крепления допускается на глубину не более 3 м. В местах, где требуется пребывание работников, должны устраиваться крепления или разрабатываться откосы.

При извлечении грунта из выемок с помощью бадей необходимо устраивать защитные навесы-козырьки для зашиты работающих в выемке.

Отвалы грунта, машины, механизмы и другие нагрузки допускается размещать за пределами призмы обрушения грунта на расстоянии, установленном в проекте СП РК 1.03-106-2012 50 производства работ, но не менее 0,6 м.

Разрабатывать грунт в выемках «подкопом» не допускается. Извлеченный из выемки грунт необходимо размещать на расстоянии не менее 0,5 м от бровки этой выемки.

При работе экскаватора не разрешается производить другие работы со стороны забоя и находиться работникам в радиусе действия экскаватора плюс 5м.

При разработке, транспортировании, разгрузке, планировке и уплотнении грунта двумя или более самоходными или прицепными машинами (скреперами, грейдерами, катками, бульдозерами), идущими одна за другой, расстояние между ними должно быть не менее 10м.

Автомобили-самосвалы при разгрузке на насыпях, а также при засыпке выемок следует устанавливать не ближе 1 м от бровки естественного откоса; разгрузка с эстакад, не имеющих защитных (отбойных) брусьев, запрещается. Места разгрузки автотранспорта должны определяться регулировщиком.

Не допускается присутствие работников и других лиц на участках, где выполняются работы по уплотнению грунтов свободно падающими трамбовками, ближе 20 м от базовой машины.

При разработке карьеров необходимо соблюдать требования «Методических указаний по наблюдениям за деформациями бортов, откосов уступов и отвалов на карьерах и разработке мероприятий по обеспечению их устойчивости».

При необходимости использования машин в сложных условиях (срезка грунта на уклоне, расчистка завалов) следует применять машины, оборудованные средствами

защиты, предупреждающими воздействие на работающих опасных производственных факторов, возникающих в этих условиях (падение предметов и опрокидывание).

Монтаж сборных бетонных и железобетонных конструкций

До начала монтажа сборных конструкций необходимо произвести инструментальную проверку соответствия положения фундаментов, оснований и других опорных конструкций и закладных деталей проектному положению с оформлением исполнительной съемки и акта передачи под монтаж.

Как правило, монтаж сборных конструкций следует осуществлять непосредственно с транспортных средств (с «колес»), монтаж с предварительным складированием на объектных складах допускается при соответствующем обосновании.

Монтаж сборных конструкций состоит из следующих основных процессов: подготовка конструкций к подъему, строповки, подъема и установки на место, временного закрепления, выверки и окончательного закрепления.

Монтаж сборных конструкций производят с соблюдением следующих требований:

- последовательности монтажа, обеспечивающей устойчивость и геометрическую неизменяемость смонтированной части сооружения на всех стадиях монтажа и прочность монтажных соединений;
- комплектности установки каждого участка (блока, секции, этажа) здания и сооружения, позволяющей производить на монтируемом участке последующие работы;
- безопасность монтажных, строительных и специальных работ на объекте с учетом принятой технологии и графика работ.

При приемке сборных ж/бетонных и бетонных конструкций осуществлять входной контроль: наличие паспортов, марки изделия, марки ОТК, рисок, меток, отсутствие повреждений и дефектов, наличие защиты от коррозии и т.д.

Обязательно с обеспечением проектной прочности бетона (раствора) и требуемых характеристик как – то: устойчивость стыков против коррозии, жесткость конструкции узла, морозостойкость, монолитность бетона, требуемая тепло-звукоизоляция, воздухо-паро-влагонепроницаемость.

Заделка стыков и швов разрешается производить только после выверки правильности установки конструкций приемки сварных соединений, выполнения антикоррозийной защиты сварных соединений и металлических деталей.

При перевозке сборных конструкций они, как правило, должны находиться в положении, близком к проектному и удобном для строповки и передаче в монтаж.

Складирование на стройплощадке должно обеспечить сохранность и изделий, свободный доступ к строповке.

Монтаж конструкций контролируется инструментальной поверкой в плане и по высоте с оформлением исполнительной съемки и акта монтажа на узел, этаж, секцию.

При монтаже сборных ж/бетонных и бетонных конструкций особое внимание обращать на строгое соблюдение сварных соединений и узлов, анкеровку и заделку стыков и швов согласно проекта и требований нормативной документации РК, с обязательным своевременным оформлением актов на скрытые работы после осмотра и приемки работ.

Марка бетона (раствора) для заделки стыков и швов должна быть указана в проекте. При отсутствии таких указаний в проекте, марка (класс) бетона для стыков, воспринимающих расчетные усилия и обеспечивающие жесткость сооружений, должна быть не ниже класса (марки) бетона конструкции.

Заделка стыков и швов выполняется особенно тщательно.

Монтаж стальных конструкций

Предварительную укрупнительную сборку металлоконструкций каркасов осуществлять на специальных стендах, установленных на временных площадках под кондукторы предварительной укрупнительной сборки.

Сборка конструкций должна производиться только из выправленных деталей и элементов, очищенных от заусенцев, грязи, масла, ржавчины, влаги, льда и снега. При этом должна быть произведена подгонка всех соединений, включая рассверливание монтажных отверстий, и установлены фиксирующие устройства.

При укрупнительной сборке металлических конструкций должен быть обеспечен контроль за выполнением требований Технического регламента Республики Казахстан «Требования к безопасности металлических конструкций», деталировочных чертежей металлических конструкций, технологического процесса с занесением результатов контроля в сдаточную документацию.

При сборке конструкций и деталей не должно допускаться изменение их формы, а при кантовке и транспортировании - их остаточное деформирование.

В зону монтажа конструкции подавать с помощью автомобильного транспорта и прицепов.

Укладку стальных конструкций при складировании осуществлять на деревянные подкладки сечением 100х50 мм.

Перенос и кантовка краном тяжелых и крупногабаритных конструкций и их элементов, собранных только на прихватках, не допускаются без применения приспособлений, обеспечивающих неизменяемость их формы.

При установке монтажных элементов в проектное положение должны быть обеспечены:

1) их устойчивость и неизменяемость на всех стадиях монтажа;

2) безопасность производства работ;

3)точность их положения с помощью постоянного геодезического контроля;

4) прочность монтажных соединений.

Конструкции необходимо устанавливать в проектное положение по принятым ориентирам (рискам, штырям, упорам, граням).

Отклонения рисок осей на фундаментах под каркас, нанесённых в ходе геодезических работ, не должны превышать допускаемых отклонений. Устанавливаемые монтажные элементы до расстроповки должны быть надежно закреплены кондукторами, подкосами, струбцинами для обеспечения безопасности.

До окончания выверки и надежного (временного или проектного) закрепления установленного элемента не допускается опирать на него вышележащие конструкции.

При монтаже металлических конструкций должен быть обеспечен контроль за выполнением требований Технического регламента Республики Казахстан «Требования к безопасности металлических конструкций», проекта производства работ, нормативно-технических документов с занесением результатов в исполнительную документацию на монтажные работы (акты, журналы).

На объекте должны находиться контрольные грузы, соответствующие грузоподъёмности, указанной в паспортах кранов.

Бетонные работы

Закрытые помещения, в которых работают с пылящими материалами, такими, как цемент или добавки, оборудуют вытяжной вентиляцией, а работающих обеспечивают

респираторами или марлевыми повязками для защиты органов дыхания и очками с плотно прилегающей к лицу оправой.

При подаче бетонной смеси к месту укладки в бадьях их закрепляют так, чтобы исключить самопроизвольную разгрузку. Неисправные бадьи использовать запрещено. Рабочие, принимающие и открывающие бадьи, должны находиться на прочном и надежном настиле. Расстояние от низа бадьи до поверхности, на которую выгружают смесь, не должно превышать 1 м.

При перевозке бетонной смеси на ручных тележках катальные ходы следует периодически очищать от бетона и грязи.

Строительный мусор перед укладкой бетонной смеси удаляется промышленными пылесосами.

Продувать арматурную сетку и забетонированные поверхности сжатым воздухом в закрытых помещениях не допускается.

Теплоизоляционные и кровельные работы

Теплоизоляционные, гидроизоляционные и кровельные работы должны выполняться в соответствии с рабочими чертежами проекта и требованиями нормативной документации РК.

В основаниях под кровлю и изоляцию в соответствии с проектом выполняются следующие работы:

- заделка швов и отверстий в плитах;
- устройство температурно-усадочных швов;
- оштукатурить места кирпичной кладки на высоту примыкания ковра и изоляции;
- выполнить по проекту разделки примыкания изоляции (ковра) к парапету, сливным воронкам, стенам и другим конструкциям;
- проверить качество и уклоны стяжки под ковер (изоляцию) с оформлением акта приемки поверхностей;

Окрасочную гидро-пароизоляцию выполняют с предварительной огрунтовкой поверхности праймером и последующим покрытием горячими или холодными битумными мастиками, или синтетическими мастиками механизированным способом.

Оклеечную изоляцию выполнять прослойным наклеиванием на подготовленную и высушенную поверхность из рулонным материалов: гидроизол, изол, бризол, направленный рубероид, пластикатных, синтетических и других эффективных материалов.

До наклейки основного кровельного ковра тщательно выполнить разделки и примыкания к парапетам, вентшахтам, воронкам, деталям кровли, надстройкам крыши и т.д.

Места примыкания кровли к стенам и парапетам должны быть оклеены так, чтобы на вертикальную поверхность стен, парапетов и шахт полотнища поднимались на высоту, указанную в проекте, но не менее 200мм с долговечным и надежным защемлением (разделкой) кромки верха полотнища согласно проекта и нормвативной документации РК.

Кровли из рулонных материалов с заранее наплавленным мастичным слоем в заводских условиях наклеивается посредством расправления этого мастичного слоя механизированным (газопламенным) способом без применения мастики.

Приемку теплоизоляционных и кровельных работ производиться как в процессе выполнения (промежуточная приемка), так и после их окончания.

При приемке проверяют качество материалов и выполненных работ, соответствия конструктивных элементов кровли и изоляции, соответствие материалов ГОСТу.

Скрытые работы своевременно проверяют по качеству и соответствию рабочим чертежам комиссионно в натуре с оформлением акта приемки работ.

Сварочные работы

При выполнении сварки на разных уровнях по вертикали предусматривается защита персонала, работающего на ниже расположенных уровнях.

Для механизированных процессов сварки и резки предусматривается устройство местных вытяжных пылегазоприемников, встроенных в машины или оборудование.

Сварочные работы в замкнутых пространствах. В этом случае должны соблюдаться следующие правила:

Работы должны вестись с деревянных подмостей, запрещено применение металлических защитных масок, необходимо применять резиновые шлемы.

Внутри должно быть обеспечено освещение от источника с напряжением в 12 вольт.

Сварка в замкнутых и труднодоступных пространствах производится при непрерывной работе местной вытяжной вентиляции с отсасывающим устройством.

Газопламенная обработка в замкнутых пространствах и труднодоступных местах выполняется при:

- наличии непрерывно-работающей приточно-вытяжной вентиляции;
- устройстве специальной вентиляции с организацией местных отсосов от стационарных или передвижных установок;
- звукоизоляция помещения для проведения детонационного напыления покрытий.

Необходимо применять газоотсос, удаляющий продукты горения из области дуги. Необходимо обеспечить сварщика постоянным притоком свежего воздуха, лучше всего, если этот поток будет направлен под маску исполнителя. В особо опасных случаях должен применяться шланговый противогаз.

Рабочие места для сварки, резки, наплавки, зачистки и нагрева оснащаются средствами коллективной защиты от шума, инфракрасного излучения и брызг расплавленного металла (экранами и ширмами из негорючих материалов).

Страховать сварщика при помощи бечевы, надежно закрепленной на предохранительном поясе, должен подручный, находящийся на свежем воздухе вне замкнутого пространства. Для обеспечения свободы движений сварщика длина бечевы должна составлять не менее 2 метров.

Специальные работы: электротехнические, сантехнические, слаботочные устройства, наружные сети и сооружения выполняются согласно рабочим чертежам проекта и соответствующей нормативной документации РК из материалов и изделии соответствующих ГОСТ, ТУ, сертификатам и т.д.

Специальные работы производятся специализированными организациями или участками в сроки, согласованные с генеральным подрядчиком и оформляется графиком совмещенного производства работ.

Специальные работы могут выполняться последовательным, параллельным или поточным методами.

До начала выполнения спецработ производиться подготовка строительной готовности (фронт работ) объекта с оформлением акта приемки объекта под монтаж.

По ходу завершения систем (видов спецработ) проверяются соответствие их проекту, нормативной документации РК с оформлением актов на скрытые работы, апробирование и испытание смонтированных систем, оборудования (механизмов) и при необходимости – комплексное апробирование с участием заказчика, генподрядчика, исполните-ля работ и других необходимых представителей (СЭС, Пожнадзора, Госгортехнадзора, Газнадзора, Горводоканала, Электро-теплосетей и др.) выявленные дефекты выполненных спецработ, смонтированного оборудования и механизмов должны быть устранены.

Наладка и регулировка специальных систем и оборудования выполняется после устранения дефектов и замечаний по спецработам и принимаются наладочной организацией по акту.

Специальные работы должны выполняться квалифицированными специалистами, имеющими удостоверение (допуск) на выполнение поручаемых работ с обеспечением выполнения требований СН РК 1.03-106-2012 «Охрана труда и техника безопасности в строительстве».

При производстве работ необходимо соблюдать Правила пожарной безопасности, утвержденные постановлением Правительства Республики Казахстан от 09.10.2014 года №1077, а также, руководствоваться приказом Министерства внутренних дел Республики Казахстан от 23 июня 2017 года №439, Об утверждении технического регламента «Общие требования к пожарной безопасности».

Согласно приказу Министра по чрезвычайным ситуациям Республики Казахстан от 9 июня 2014 года №276 необходимо прохождение обучения пожарно-техническому минимуму и противопожарному инструктажу всеми работниками согласно Правил обучения организаций и населения мерам пожарной безопасности и требований к содержанию учебных программ по обучению мерам пожарной безопасности.

Обучение работников осуществляется в виде противопожарного инструктажа и пожарно-технического минимума.

Противопожарный инструктаж и занятия по пожарной безопасности проводятся в помещении, оборудованном наглядными пособиями.

Противопожарной инструктаж проводится руководителем организации или лицом ответственным за пожарную безопасность, по Типовой программе противопожарного инструктажа, согласно приложению к настоящим Правилам.

При проведении противопожарного инструктажа учитывается специфика деятельности организации.

Противопожарный инструктаж включает в себя ознакомление работников организаций с требованиями статьи 61 Закона Республики Казахстан.

По характеру и времени проведения, противопожарный инструктаж подразделяется на - вводный, первичный, повторный. Внеплановый и целевой.

Программы проведения инструктажей, пожарно-технического минимума утверждается руководителем организации.

О проведении противопожарных инструктажей и допуске к работе работника заносится запись в журнал учета. По форме согласно приложению 2 к настоящим Правилам.

Система мер обеспечения пожарной безопасности должна охватить всех работающих: от начальника строительства - до рабочего, на всех этапах и участках строительного производства.

Ответственность за пожарную безопасность строительства, а также за поддержание противопожарного режима несет начальник строительства.

Ответственность за пожарную безопасность при организации производства работ, хранении и перевозке горючего материала, обеспечение первичными средствами пожаротушения, совместное выполнение противопожарных мероприятий на отдельных участках строительства несут соответствующие начальники участков.

В процессе работ строящиеся объекты и передвижные вагончики должны быть оборудованы противопожарными щитами со штатными средствами связи и пожаротушения.

При въезде на строительную площадку должна быть установлена схема транспортного движения, указатели безопасных проходов, автодорожные знаки, обозначены зоны отдыха и курения.

Опасные зоны работ (котлованы, работающие механизмы, оборудование и т.п.) должны быть ограждены от доступа посторонних лиц, либо отмечены предупредительными знаками или подписями.

В темное время суток площадка должна иметь общее освещение за счет установки мощного светильника типа "Сириус" на существующих зданиях или передвижных прожекторных установках.

Для отдыха работающих должно быть выделено помещение заказчика или установлены собственные передвижные вагончики на расстоянии не более 150м от места работы.

10. УСЛОВИЯ СОХРАНЕНИЯ ОКРУЖАЮЩЕЙ СРЕДЫ НА ПЕРИОД СТРОИТЕЛЬСТВА

Для уменьшения загрязнения атмосферы, вод, почвы, и снижения уровня шума в процессе строительства необходимо выполнять следующие мероприятия:

- отрегулировать на минимальные выбросы выхлопных газов все строительные машины, механизмы и автотранспортные средства;
- для технических нужд строительства, взамен твердого топлива, использовать электроэнергию (разогрев материалов, подогрев воды и отопление временных зданий (вагончиков);
- для хранения, погрузки и транспортировки сыпучих, пылящих и мокрых материалов принять контейнеры, специальные транспортные средства, пневмомашины;
- осуществлять регулярный полив водой зоны движения строительных машин и автотранспорта в летний период;
- принять меры, исключающие попадания в грунт и грунтовые воды мастик, растворителей и ГСМ, используемые на объекте;
- сброс промывочных и дренажных вод организовать в существующую систему городской ливневой канализации.

В процессе строительства появляются технологические факторы, отрицательно влияющие на окружающую среду: пыление, выделение вредных газов, засорение поверхностных и подземных вод, шум и т.п.

С целью обеспечения требуемого уровня санитарного состояния проектом рекомендуется:

в целях ликвидации пыления на территории строительства необходимо:

- особенно в жаркий период, регулярно поливать автодороги;
- движение автотранспорта и строительных машин производить только по дорогам и подъездам со специальным покрытием (щебень, асфальт, бетон);
- разрешить эксплуатацию строительных машин и транспортных средств только с исправными двигателями, отрегулированными на минимальный выброс выхлопных газов;
- не допускать засорение площадки строительными отходами и мусором;
- при выезде автотранспортного средства со строительной площадки на центральную магистраль оборудуется пункт мойки колес, имеющий твердое покрытие с организацией системы стока в специальную емкость, закопанную в землю, с последующей откачкой специализированным автотранспортом и транспортировкой в канализационную сеть.

11. ТЕХНИКО-ЭКОНОМИЧЕСКИЕ ПОКАЗАТЕЛИ

№№ п.п.	Наименование показателей	Единица измерения	Количество
1.	Стоимость строительства, в текущих ценах 2024 года, прогнозных ценах 2025 года		
1.1.	Капитальные вложения	тыс. тенге	**313186,162**
1.2.	в том числе: Стоимость строительно-монтажных работ	тыс. тенге	**165293,620**
1.3.	Удельный вес СМР	%	**53**
1.4.	Затраты на организацию и управление строительно-монтажными работами по стройке в целом (общеплощадочные затраты) - 6,8%	тыс. тенге	**9380,761**
2.	Продолжительность строительства, в том числе:	мес.	**3**
3.	Максимальная численность работающих (2 смены)	чел.	**11**
4.	Трудоемкость строительства	тыс.чел.-дн.	**1,213**

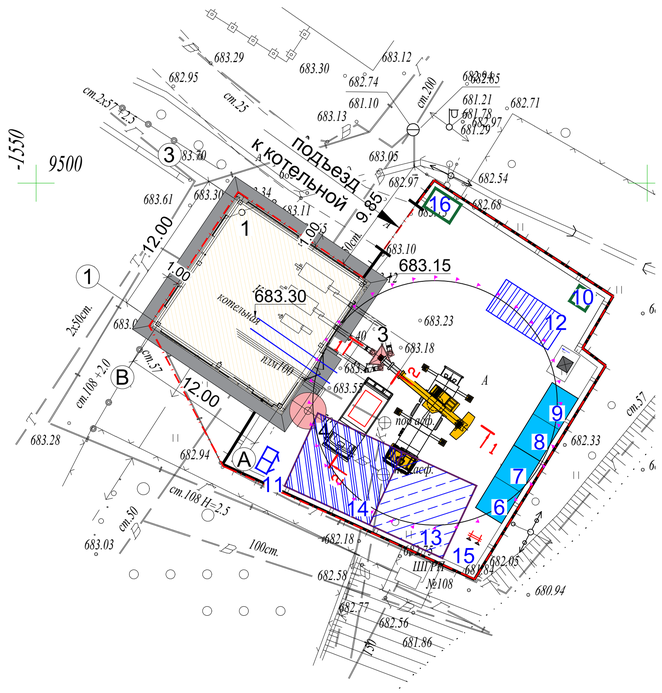

ЭКСПЛИКАЦИЯ ЗДАНИЙ И СООРУЖЕНИЙ

№	Наименование	Примечание
1	Котельная	Реконструкция
2	Дымовая труба	Демонтаж
3	Дымовая труба	Новое строительство
4	Аккумуляторный бак емкостью 10 м3	Новое строительство
5	Емкость	Демонтаж

Грузовая характеристика
автокрана LTM-1055
(телескопическая стрела)

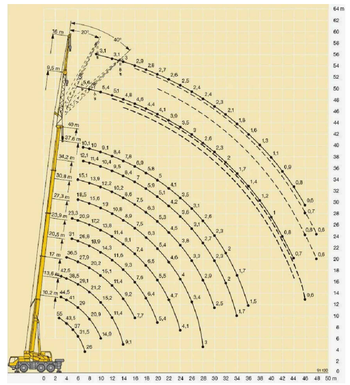

ЭКСПЛИКАЦИЯ ВРЕМЕННЫХ ЗДАНИЙ И СООРУЖЕНИЙ

№	Наименование	Примечание	Кол-во вагончиков
6	Комната прораба (8кв)	БК-6	1
7	Медпункт (7кв)	БК-6	
8	Столовая (8кв)	БК-6	2
9	Гардеробная (7кв)	БК-6	
10	Душевая (2кв)	Душевой модуль Д-1	
11	Туалет (2кв)	Биотуалеты	
12	Пункт мойки колес (20кв)	Мойдодыр	
13	Площадка складирования материалов (45кв)		
14	Площадка складирования демонтируемых материалов (45кв)		
15	Пожарный пост(щит)		
16	Площадка временного хранения ТБО, отходов строительства		

Общие указания

Данный сстроягенплан разработан на основании чертежа 23. 1529. 03-ГП.

Учитывая техническую сложность строительства. строительство объектов необходимо выполнять при наличии проектов производства работ (ППР), разработанных и утвержденных в установленном порядке.

Работы по монтажу дымовой трубы вести в следующей последовательности:

При помощи автомобильного крана LTM-1055 осуществить выгрузку элементов секции дымовой трубы на площадку складирования.

На площадке складирования выполнить сборку секции дымовой трубы.

Выполнить строповку секции дымовой трубы.

Краном LTM-1055 (возможна замена на аналогичный по характеристикам) подать секцию дымовой трубы к месту установки.

Секцию дымовой трубы подавать к месту монтажа на высоте выше 500 мм от встречающихся на пути препятствий. При установке секции дымовой трубы на фундамент, очистить резьбу анкерных болтов от ржавчины и остатков бетона стальными щётками,

прогнать лерками с соответствующим диаметром и шагом резьбы, проверить наличие осевых рисок. Установить секцию дымовой трубы на временные монтажные подкладки, обеспечить временное закрепление и выверку секции дымовой трубы на анкерных болтах парными гайками, фиксирующими положение опорной плиты. Выполнить расстроповку дымовой трубы.

Аналогично выполнить монтаж 2-ой и 3-ей секции дымовой трубы.

Перемещение грузов при разгрузке и монтаже производить параллельно границе опасной зоны с удержанием от случайного разворота с помощью гибких оттяжек.

В опасной зоне запретить нахождение людей и складирование груза. Мероприятия по безопасной работе кранов выдать в качестве дополнения к производственным и должностным инструкциям обслуживающему грузоподъемные краны персоналу и инженерно-техническим работникам.

В зону производства работ закрыть доступ для посторонних лиц, непосредственно не связанных с производством работ, для чего перед началом работы крана по границе опасной зоны выставить сигнальное ограждение.

Устройство фундаментов (подача опалубки и арматуры), возможно с использованием автомобильного крана, 55т. Для подачи бетона используется бетононасос.

При производстве работ все работы должны производиться согласно указания проекта производства работ (ППР), разработанного специализированной организацией и требования СН РК 1. 03-05-2011 'Охрана труда и техника безопасности в строительстве', приказа Министерства внутренних дел РК от 23 июня 2017 года N439 Об утверждении технического регламента 'Общие требования к пожарной безопасности'.

Работы выполняются специализированными компаниями, имеющими квалифицированный персонал. В процессе подготовки к проведению монтажных работ специалистам передается необходимая документация, сборочные чертежи, руководства по монтажу оборудования.

Монтажные операции проводятся в несколько этапов:

подготовка насосных агрегатов - удаление консервационной смазки с разборкой и последующей сборкой узлов, проверка работоспособности агрегатов;

контроль состояния трубопроводов и арматуры, подготовка фланцев со сверлением крепежных отверстий;

изготовление сложных фасонных изделий для присоединения агрегатов к сети;

монтаж насосов, присоединение к фланцам трубопроводов.

Работы по монтажу котла вести в следующей последовательности:

При помощи автомобильного крана LTM-1055 (возможна замена на аналогичный по характеристикам) осуществить выгрузку котла.

Для этого монтируемый котел забирается подъемно-транспортным оборудованием с грузовой платформы кузова автомобиля и подается на промежуточную монтажную площадку, которая состоит из временных рельс и тележки. С этой площадки котел на тележке подается в здание котельной. Затем, при помощи ручной тали грузоподъемностью 5 т, котел подается к месту монтажа.

Котел подавать к месту монтажа на высоте выше 500 мм от встречающихся на пути препятствий. При установке котла на фундамент, очистить резьбу анкерных болтов от ржавчины и остатков бетона стальными щётками,

Аналогично выполнить монтаж остальных котлов.

УСЛОВНЫЕ ОБОЗНАЧЕНИЯ

- Граница участка
- Реконструируемые здания и соружения
- Проектируемые сооружения
- Крана LTM-1055
- Бетонное ограждение участка
- Опасная зона работы крана
- Вагончик
- Пункт мойки колес
- Площадка складирования материалов
- Площадка складирования демонтируемых материалов

Котел стальной водогреяный
Сечение 2 - 2

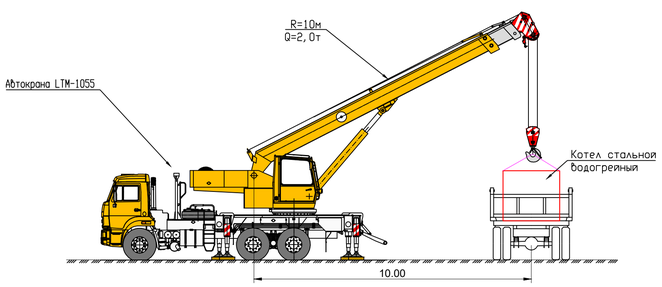

Дымовая труба
Сечение 1 - 1

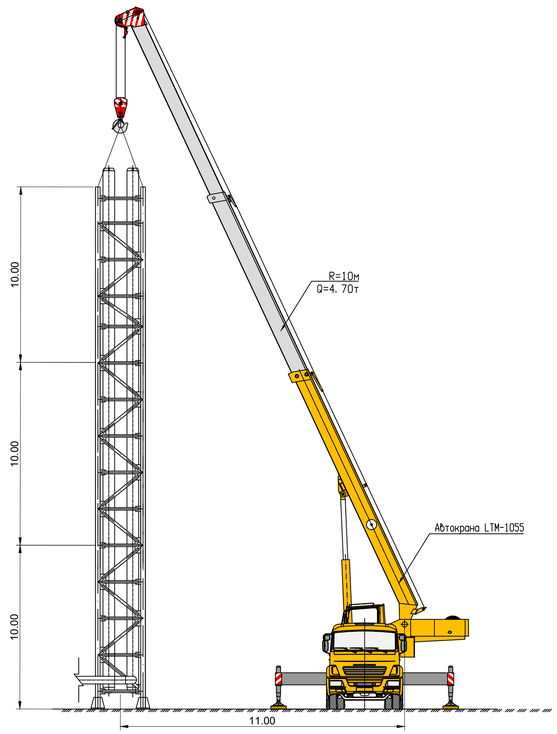

Изм.	Кол. уч	Лист	N док.	Подп.	Дата	23. 1529. 03-ОС-001			
						РП «Реконструкция 21 котельной Района эксплуатации котельного хозяйства ТОО «АТКЭ». Котельная «Школа N-50»			
Нач. отд.		Лауткина			07. 24	Проект организации строительства	Стадия	Лист	Листов
Гл. спец.		Саурбаев			07. 24		РП	1	
Инженер		Илдахиев			07. 24				
						Строительный генеральный план М 1: 250	АО "Институт "КазНИПИЭнергопром" Алматы		

Инв. N подл. | Подпись и дата | Взам. инв. N

Формат А1

Основные показатели по транспортной схеме строительства

Вывоз демонтируемых материалов на склад, км	16
Вывоз ТБО на полигон ТБО, км	40

УСЛОВНЫЕ ОБОЗНАЧЕНИЯ

Вывоз демонтируемых материалов с кот. Школа50 до склада дем. мат.

Вывоз мусора с кот. Школа50 на Полигон ТБО

Изм.	Кол. уч.	Лист	N док.	Подп.	Дата	23. 1529. 03-ОС-002		
						«Реконструкция 21 котельной Района эксплуатации котельного хозяйства ТОО «АТКЭ». Котельная «Школа 50» мощностью 1,62 Гкал/час, расположенный по адресу ул. Обозная 10а.		
Нач. отдела		Лауткина			09. 24	Организация строительства	Стадия	Лист	Листов
Гл. спец.		Саурбаев			09. 24		РП	1	
Вед. инж.		Илдхиев			09. 24				
						Транспортная схема	АО "Институт "КазНИПИЭнергопром" Алматы		

Инв. N подл. | Подпись и дата | Взам. инв. N

Формат А1

Утверждаю

_____

_____

_____

_____

_____

Рабочий проект "Реконструкцию 21 котельной Района эксплуатации котельного хозяйства ТОО "АТКЭ". Котельная "Школа 50"

Календарный график строительства

№	Наименование работ	Сметная стоимость (тыс. тг.)		2025 год		
		Всего	в т.ч. СМР	апрель	май	июнь
1	**Подготовительный период**	Согласно сметного расчета строительства	Согласно сметного расчета строительства			
2	**Демонтажные работы**					
2.1	Демонтаж технологического оборудования					
2.2	Демонтажные работы. Связь и сигнализация					
2.3	Демонтажные работы. Фундаментов, стен, кровли, полов.					
2.4	Демонтаж электрооборудования, автоматизации					
3	**Основной период**					
3.1	Земляные работы под фундаменты					
3.2	Строительные работы кровля, стены, проемы, полы,					
3.3	Металлоконструкции балки, стойки, опоры, фермы и пр.					
3.4	Монтаж технологического оборудования					
3.5	Монтаж электрооборудования, изделий и материалов					
3.6	Монтаж системы управления технологическими процессами					
3.7	Монтаж трубопроводов, запорной арматуры и т.д. (отопление и вентиляция)					
3.8	Монтаж трубопроводов, запорной арматуры и т.д. (водопровод и канализация)					
3.9	Монтаж внутренних сетей газоснабжения					
3.10	Монтаж охранно-пожарная сигнализация					
3.11	Монтаж видеонаблюдение					
3.12	Монтаж системы связи					
3.13	Монтаж дымовой трубы					
4	**Благоустройство**					
Заделы по месяцам				**33,3%**	**33,3%**	**33,3%**
Заделы по кварталам				**100%**		
Заделы по годам				**100%**		
График движения работающих				**11 чел.**	**11 чел.**	**11 чел.**

Примечание: Согласно письму 2023года, начало строительства принято на II квартал(апрель) 2025года.

Одна смена

Две смены

«Алматыжылужайэнерго»
Жауапкершілігі шектеулі
серіктестігі

АТКЭ
АЛМАТЫТЕПЛОКОММУНЭНЕРГО

Товарищество с ограниченной
ответственностью
«Алматытеплокоммунэнерго»

A05F2F0, Казакстан Республикасы
Алматы қ., Масанчи көшесі, 48а
Тел: (727) 292 40 06, Тел./ факс (727) 292 43 18
e-mail: energy.atke@gmail.com
БСН 931240001318

A05F2F0, Республика Казахстан
г.Алматы, ул. Масанчи, 48а
Тел: (727) 292 40 06, Тел./ факс (727) 292 43 18
e-mail: energy.atke@gmail.com
БИН 931240001318

30.11.23 № 11-3-1323

Председателю Правления
АО «Институт «КазНИПИЭнергопром»
Медетову Ж.М.

В ответ на Ваше письмо №09/3660 от 22.11.2023 года «О предоставлении исходных данных» сообщаем следующее:

1. Срок начала строительства март-апрель 2025 года;
2. Источник финансирования строительства бюджет г. Алматы;
3. Места складирования и расстояние, на которое будет вывозиться ТБО, строительный мусор, грунт и демонтируемые, пригодные для дальнейшего использования материалы, см. Приложение №1;
4. В приказ на создание рабочей комиссии по определению объема демонтажных работ требуется включение представителя от АО «Институт «КазНИПИЭнергопром».

Приложение на 1 стр.

Главный инженер **Леденцов П.А.**

Гин Ремдикту Д.М.
Ант рем ов

Институт "КазНИПИЭнергопром"
Входящий № 4415
30 11 23

003280

Исп. Оржанов А.
Тел. 87071114844

Баспахана «Kamazhay»

Типография «Kamazhay»

Приложение №1

№	Наименование котельной	ТОО «Green Recycle», пос. Алгабас. Мусоросортировочный завод по ТБО Расстояние, км	ТОО «KAZ Waste Conversion», пос. Айтей, пункт приема строительного мусора и грунта Расстояние, км	Центральной склад ТОО «АТКЭ» ул. Сатпаева 133а Демонтируемые, пригодные для дальнейшего использования материалы Расстояние, км
1	16 военный городок	27	48	22
2	Акбулак	10	26	8
3	ГКБ№4	24	39	15
4	Ереванская	22	38	12
5	Сан. «Каменское плато»	29	44	14
6	Карасу	19	37	14
7	Коккинаки	27	41	8
8	Суюнбая 377	27	43	19
9	Омарова 47а	19	37	15
10	Орджоникидзе	25	39	15
11	Орманова	27	39	10
12	Городская поликлиника №2	30	37	16
13	Сан. «Алатау»	16	30	9
14	Новосибирская	26	40	16
15	Толстого 6б	29	40	17
16	Черниговская	25	38	15
17	Чехова	29	40	16
18	Шелихова	25	39	15
19	Школа №20	24	38	14
20	Школа №31	26	40	16
21	Школа №50	24	40	16

«Алматыжылужайэнерго»
Жауапкершілігі шектеулі
серіктестігі

Товарищество с ограниченной
ответственностью
«Алматытеплокоммуэнерго»

A05F2F0, Қазақстан Республикасы
Алматы қ., Масанчи көшесі, 48а
Тел.: (727) 292 40 06, Тел./ факс: (727) 292 43 18
e-mail: energy.atke@gmail.com
БСН 931240001318

A05F2F0, Республика Казахстан
г. Алматы, ул. Масанчи, 48а
Тел.: (727) 292 40 06, Тел./ факс: (727) 292 43 18
e-mail: energy.atke@gmail.com
БИН 931240001318

25.09.2024 № 11-2-1183

**АО «Институт
«КазНИПИЭнергопром»**

ТОО «Алматытеплокоммунэнерго» по рабочему проекту «Реконструкция 21 котельной Района эксплуатации котельного хозяйства ТОО «АТКЭ» сообщает, что строительство будет осуществляться в межотопительный период с апреля по сентябрь месяц.

Главный инженер **А.Жагыпаров**

Исп. ОК и ТРК Кожатаев С.К.
Тел. 293-05-35

000705
ИП «Victory»

«Алматыжылужайэнерго»
Жауапкершілігі шектеулі
серіктестігі

Товарищество с ограниченной
ответственностью
«Алматытеплокоммуэнерго»

A05F2F0, Қазақстан Республикасы
Алматы қ., Масанчи көшесі, 48а
Тел.: (727) 292 40 06, Тел./ факс: (727) 292 43 18
e-mail: energy.atke@gmail.com
БСН 931240001318

A05F2F0, Республика Казахстан
г. Алматы, ул. Масанчи, 48а
Тел.: (727) 292 40 06, Тел./ факс: (727) 292 43 18
e-mail: energy.atke@gmail.com
БИН 931240001318

01.10.24 № 11-2-1212

**АО «Институт
«КазНИПИэнергопром»**

О производстве СМР

ТОО «Алматытеплокоммунэнерго» по рабочему проекту **«Реконструкция 21 котельной Района эксплуатации котельного хозяйства ТОО «АТКЭ»** сообщает, что производство строительно-монтажных работ планируется выполнять с двухсменным режимом работы с применением строительных механизмов.

Главный инженер **Жагыпаров А.М.**

Исп.: ПТУ
Тел.: +7 (727) 293 05 35 вн. 141

000736
ИП «Victory»