ГОСУДАРСТВЕННАЯ ЛИЦЕНЗИЯ № 13018090

ТОВАРИЩЕСТВО С ОГРАНИЧЕННОЙ ОТВЕТСТВЕННОСТЬЮ
"Ә У Л И Е - А Т А - Г А З М О Н Т А Ж П Р О Е К Т"

РАБОЧИЙ ПРОЕКТ

Газификация овощехранилища по адресу: с. Айша биби, Айшабибинского с/о, учетный квартал №067, участок №1132, из земель к/х А.Рыспанова на территории ПК "Айша биби", Жамбылского района.

ОБЩАЯ ПОЯСНИТЕЛЬНАЯ ЗАПИСКА. ОСНОВНЫЕ ЧЕРТЕЖИ.
СПЕЦИФИКАЦИЯ ОБОРУДОВАНИЯ И МАТЕРИАЛОВ.

ЗАКАЗ № 24-24

ЗАКАЗЧИК: ТОО "ALIZA" Еркебаев Е.Ж.

ТАРАЗ - 2024 г.

ТОО "ӘУЛИЕ - АТА - ГАЗ МОНТАЖ ПРОЕКТ"

Государственная лицензия № 13018090

РАБОЧИЙ ПРОЕКТ

Газификация овощехранилища по адресу: с. Айша биби, Айшабибинского с/о, учетный квартал №067, участок №1132, из земель к/х А.Рыспанова на территории ПК "Айша биби", Жамбылского района.

Общая пояснительная записка. Основные чертежи.
Спецификация оборудования и материалов.

ЗАКАЗ № 24-24

Директор *А.Батырханов*

ТОО "Әулие-Ата-Газ Монтаж Проект" ЖШС

ТАРАЗ - 2024 г.

СОСТАВ РАБОЧЕГО ПРОЕКТА

Общая пояснительная записка. Основные чертежи. Спецификация оборудования и материалов.

СОДЕРЖАНИЕ

Состав рабочего проекта

1. Общая пояснительная записка

   1.1. Газоснабжение

2. Ведомость рабочих чертежей

   2.1. ГСН-1 Общие данные
   2.2. ГСН-2 План газопровода М 1:1000
   2.3. ГСН-3 Профиль газопровода
   2.4. ГСН-4 Установка полиэтиленного шарового крана Ø9
   подземном исполнении Общий вид, спецификаци
   2.5. ГСН-5 Узел выхода полиэтиленого газопровода Ø90 из грунта с переходо
   ПЭ/Ст. «FRIALEN». Общий вид, детали, узлы, резервы, спецификаи
   2.6. ГСН-6 Узел выхода полиэтиленого газопровода Ø90 из грунта с переходо
   ПЭ/Ст. «FRIALEN». Общий вид, детали, узлы, резервы, спецификац
   2.7. ГСН-7 Прокладка газопровода в футляре. Общий вид, узль
   2.8. ГСН-8 Ковер. Общий вид. Спецификация.
   2.9. ГСН-9 Узел защиты подземного кабеля
   2.10. ГСН-10 Ограждения ГРПШ
   2.11. ГСН-11 Фундамент ограждения для ГРПШ
   2.12. ГСН-12 Опознавательный знак

Спецификация оборудования и материалов

Технические решения, принятые в рабочих чертежах, соответствуют требованиям экологических , санитарно-гигиенических, противопожарных и других действующих норм и правил и обеспечивают безопасную для жизни и здоровья людей эксплуатацию обьекта при соблюдении предусмоиренных рабочими чертежами мероприятии

1. *Общая часть.*

Основание для разработки проекта и исходные данные.

Рабочий проект	*Газоснабжение овощехранилища по адресу: с. Айша биби, Айшабибинский с/о, учетный квартал №067, участок №1132, из земель А.Рыспанова на территории ПК «Айша биби», Жамбылского района.*
Разработан	*ТОО «Әулие-Ата-Газ Монтаж Проект»*
Основание	*Технические условия№ _____ от _____*

Выполнен в соответствии *Требованиями СН РК 1.02-03-2022 и Приказ МВД Республики Казахстан от 9 октября 2017 года №673 "Об утверждении Требований по безопасности объектов систем газоснабжения ".*

Исходные данные	*Обмерные работы выполнил ТОО «Әулие-Ата-Газ Монтаж Проект»*

«ALIZA» ЖШС басшысы
Е.Ж. Еркебаевке

06.02.2024ж. кіріс № 06-ЖмГХ-2024-00000046

Газ тарату жүйесіне қосу
және жобалауға арналған
(СЖТ дайындау үшін)
№ 06-ЖмГХ-2024-00000046
ТЕХНИКАЛЫҚ ШАРТТЫЛЫҚТАР

1. Нысанның атауы: «Көкөніс қоймасының құрылсы» қазандығын газдандыру (жылыту, ас әзірлеу үшін).
1.1 Мекен-жайы: Жамбыл ауд., Айшабибі ауылы, ес.кв. 067, 1132 уч. (из земель КХ А.Рыспанова на территорий ПК Айшабиби).
1.2 Орналасу координ.: Ендік - 42,935720
Ұзындық - 71,341223
1.3 Орнататын газ қондырғылары:
Жылыту қазандығы – 1 дана.
Газ плитасы – 1 дана.
1.4 Газ шығынының көлемі – 45,0 м³/сағ. көп емес.

2. Қосылу нүктесі:
2.1 Қызылтаң ауылына жер асты орындаумен жүргізілген, қолданыстағы орташа қысымды полиэтиленді газ құбыры.
2.2 Қосу нүктесіндегі газ құбырының диаметрі – Ду 125 мм. (үштік орнату арқылы)
2.3 Қосылу нүктесіндегі газ қысымы Р - 0,24 МПа.

3.Жобада қарастырылсын:

3.1 Барлық қосылатын тұтынушыларды, сонымен қатар даму болашағын есепке ала отырып гидравликалық есеп орындау, есеп үшін табиғи газдың Qр = 7600 Ккал/м³ тең жылу өткізгіш қабілеті қабылдансын.
3.2 Орташа (0,3 МПа) және төменгі қысымды газ құбырларын төсеуді ҚР ҚН 4.03-01-2011, ҚР ҚНжҚ 3.01-01-2008, МҚЖ 4.03-103-2005 «Газбен жабдықтау жүйелері объектілерінің қауіпсіздігі жөніндегі талаптарына» сәйкес сигнал лентасын және мыс сымдарын төсей отырып, жеке меншік иелерінің аумағынан тыс жерлерде есептік диаметрмен жерасты полиэтилен құбырларынан жасалу.
3.3 Қолданыстағы газ құбырына қосылғаннан кейін ысырманы орнату.
3.4 Автожолдан, көшеден өтетін жерлерде газ құбырларды МҚН 4.03-01-2003 мен ҚНЖЕ талаптарын сақтай отырып, жер асты орындаумен полиэтилен құбырлардың қабында төсеу.
3.5 Газ қысымын төмендету үшін жеке иелік аумақтарынан тыс, қызмет көрсету үшін қол жетімді жерлерде ШРГП/ШРП орнату (реттеуіш түрі, газ шығынының есебі «ҚТГА» АҚ ЖОФ Өтім және ГҚЕР, ӨТБ-мен келістірілсін).
3.6 МҚН 4.03-01-2003 мен ҚНжЕ талаптарына сәйкес ойып қосу орнынан бұрыста, ШГРП/ШРП-ға дейін және олардан кейін ажырату қондырғысы (қызмет көрсетілмейтін шарлы кран).

Руководителю ТОО «ALIZA»
Еркебаеву Е.Ж.

вх.№ 06-ЖмГХ-2024-00000046 от 06.02.2024г.

ТЕХНИЧЕСКИЕ УСЛОВИЯ
№ 06-ЖмГХ-2024-00000046
на проектирование и подключение к
газораспределительным сетям.
(для разработки АПЗ)

1. Наименование объекта: газоснабжение топочного помещения «Строительство овощехранилища» (для отопления, приготовления пищи).
1.1 Адрес: Жамбылский р-н, с.Айшабиби, уч.кв. 067, уч.1132. (из земель КХ А.Рыспанова на территорий ПК Айшабиби).
1.2 Координаты места: Широта - 42,935720
Долгота - 71,341223
1.3 Установкагазового оборудования:
Отопительный котел – 1 ед.
Плита газовая – 1 ед.
1.4 Расход газа – не более 45,0 м³/час.

2. Точка подключения:
2.1 Существующий газопровод среднего давления, проложенный в подземном полиэтиленовом исполнении идущий в с. Кызылтан.
2.2. Диаметр газопровода в точке подключения – Ду 125 мм. (с установкой тройника)
2.3 Давление газа в точке подключения Р – 0,24 МПа.

3.Проектом предусмотреть:

3.1 Выполнение гидравлического расчета с учетом всех существующих, подключаемых потребителей, а также перспективы развития, для расчетов принять теплотворную способность природного газа Qр = 7 600 Ккал/м³.
3.2 Прокладку газопровода среднего (0,3 МПа) и низкого давления выполнить вне территории частных владений, в подземном исполнении из полиэтиленовых труб, с прокладкой сигнальной ленты и медной проволоки в соответствии с «Требованиями по безопасности объектов систем газоснабжения», СН РК 4.03-01-2011, СНиП РК 3.01-01-2008, МСП 4.03-103-2005.
3.3 Установку отключающего устройства после врезки в существующий газопровод.
3.4 При переходе через автодорогу, улицу газопроводы проложить в подземном исполнении, в футляре из полиэтиленовых труб, с соблюдением требований МСН 4.03-01-2003 и СНИП.
3.5 Для снижения давления газа установку ШГРП/ШРП (пункт редуцирования) вне территории частных владений (тип регулятора, учет расхода газа согласовать с ПТО, ССиРГ ЖПФ АО «КТГА»).
3.6 Отключающее устройство на отводе у места врезки, до и после ШГРП/ШРП в соответствии с требованиями МСН 4.03-01-2003 и СНиП (необслуживаемый шаровый кран).
3.7 Защиту от коррозии надземного газопровода

3.7 Жер үсті газ құбырын тоттанудан қорғанысын сары түске екі қабат сырлауымен орындау, болат газ құбырлардың бірыңғай желін полиэтилен газ құбырымен ауыстырып ажырату кезінде әрекеттегі жер асты газ құбырларын электрохимиялық тоттанудан қорғау тәсілі, ОФЖ орындау (жер асты болат газ құбыры МемСТ 9.602-2016 сәйкес) орындау. Катодтық қорғау станциясын орнату қажеттілігі есеппен айқындалсын.

3.8 МемСТ, ҚНмЕ және басқа нормативтік құжаттар талаптарына қатаң түрде сәйкес келетін құбырларды, материалдарды, жабдықтарды қолдану.

3.9 Жылыту құралдары орнатылған жайларда газдылық сигнализаторымен, авариялық газды ажырату жүйесін қарастыру (табиғи және улы газға).

3.10 Құрастыру жұмыстарын жобалауды және жүргізуді ҚР ҚН 4.03-01-2011, МСН 4.03-01-2003, ҚР ҚН 4.02-12-2002 «Газбен жабдықтау жүйелерінің қауіпсіздігіне қойылатын талаптарға» сәйкес көрсетілген жұмыстарға лицензиялары бар ұйымдардың күшімен орындау.

3.11 Газбен жабдықтау жүйелерінің қауіпсіздігіне қойылатын талаптарға», МҚН 4.03-01-2003, ҚР ҚН 4.02-12-2002, және басқа ҚНжЕ, талаптарына сәйкес өнеркәсіптік кәсіпорындарды газдандыру, газ құбырларды құрастыру, ШГРП/ШРП, газ жабдықтарын және жану өнімдерін бұрмаларды орнату.

3.12 Газды есепке алу аспабы ретінде ҚР Мемлекеттік тізіліміне енгізілген, келесі функцияларды атқаратын өлшеу құралдары мен басқа техникалық құралдарды қолдану қажет: қызмет көрсетуге қол жетімді, күн сәулесінің түсуінен және атмосфералық жауын-шашыннан қорғалған орында орналасқан газ тұтыну жабдығының қуаты есебімен аспаптардың жұмыс уақыты және газ шығыны, көлемі, температурасы, қысымы туралы ақпараттарды өлшеу, жинақтау, сақтау және көрсету.

3.13 МЕМСТ, «Газбен жабдықтау жүйелері объектілерінің қауіпсіздігі жөніндегі талаптарына» сәйкес газтұтыну жабдықтарын орнату.

3.14 Техникалық шарттар 3 (үш) жылға беріледі.

3.15 Объектіні қосу «Газ және газбен жабдықтау туралы», «Табиғи монополиялар туралы», «Сәулет, қала құрылысы және құрылыс қызметі туралы» және «Жылжымайтын мүлікке құқықтарды мемлекеттік тіркеу туралы» Қазақстан Республикасының Заңына сәйкес жүргізілетін болады.

выполнить окраской в жёлтый цвет двумя слоями краски, способ защиты от электрохимической коррозии существующих подземных газопроводов при разрыве единой сети стальных газопроводов полиэтиленовым газопроводом, выполнить ИФС (подземного стального газопровода согласно ГОСТ 9.602-2016). Расчетом определить необходимость установки станции катодной защиты.

3.8 Применение труб, материалов, оборудования в строгом соответствии с требованиями ГОСТ, СНиП и других нормативных документов.

3.9 В помещениях, где установлено газоиспользующее оборудование предусмотреть систему аварийного отключения газа с сигнализатором загазованности (на угарный и природный газ).

3.10 Проектирование и производство монтажных работ выполнять силами организации, имеющей лицензии на указанные работы в соответствии с «Требованиями по безопасности объектов систем газоснабжения»; МСН 4.03-01-2003, СН РК 4.02-12-2002, СН РК 4.03-01-2011.

3.11 Монтаж газопровода, ШГРП/ШРП, установку газового оборудования и отвод продуктов сгорания в соответствии с требованиями СНиП и МСН 4.03-01-2003, «Требованиями по безопасности объектов систем газоснабжения».

3.12 Установку прибора учета газа (средства измерения и другие технические средства, внесенные в Государственный реестр РК, которые выполняют следующие функции: измерение, накопление, хранение, отображение информации о расходе, объеме, температуре, давлении газа и времени работы приборов) с учетом мощности установленного газопотребляющего оборудования, в защищенных от попадания солнечных лучей и атмосферных осадков, доступном для обслуживания местах.

3.13 Установку газопотребляющего оборудования, соответствующего требованиям ГОСТ, «Требований по безопасности объектов систем газоснабжения».

3.14 Технические условия выдаются на 3 (три) года.

3.15 Подключение объекта будет произведено в соответствии с Законом Республики Казахстан «О газе и газоснабжении», «О естественных монополиях», «Об архитектурной, градостроительной и строительной деятельности» и «О государственной регистрации прав на недвижимое имущество».

«ҚазТрансГаз Аймақ» АҚ ЖӨФ
директоры **Б. Копбосынов**

Сипаттамалар:

– Газ құбырының орналасқан жерін анықтау және сәйкестендіру үшін электрондық интеллектуалды маркерлерді (RFID) орнатуды қарастыру;

– әзірленген жобасының жеке бөлімдерін сәулет басқармасымен және коммуникациялары бар басқа да мүдделі мекемелермен келісу, жергілікті әкімдік жанындағы газдандыру және тұрғын үй қатынастары бөлімінде және өнеркәсіптік қауіпсіздік бөлімінде тіркеу;

– жеке тұрған жайға газ пайдалану құралдарын орнату;

– нысан құрылысына техникалық қадағалау сараптама жұмыстары мен инжинирингтік қызметтер көрсететін сараптысы аттестаты бар тұлғалармен немесе «ҚТГА» АҚ күшімен жүзеге асырылсын;

– газ тарату ұйымына газбен жабдықтау жүйелерінің объектілерін қауіпсіз пайдалануға жауапты тұлғаны тағайындау және аттестацияланған персоналдың бары туралы бұйрық тапсырылсын;

– әрекеттегі газ құбырларына ойып қосу және газ жіберу МҚН 4.03-01-2003, құрылыс нормалары және Газбен жабдықтау жүйелері объектілерінің қауіпсіздігі жөніндегі талаптарға талаптарына сәйкес, жылыту кезеңінен тыс, атқарушылық-техникалық құжаттары бар болған жағдайда газ тарату ұйымымен жүргізіледі;

– жұмыс аяқталғаннан кейін атқару-техникалық құжаттама, газды пайдалану жабдығының техникалық паспорты және жұмыс жобасы газ тарату (пайдалану) ұйымына тапсырылсын;

– түтіндік пен желдеткіш каналының актісін арнайы аманданды рылған мекемеден ұсыну.

– авариялық жөндеу жұмыстары жүргізілген жағдайда резервтік және авариялық отын қорын қарастыру.

Рекомендации:

– Для определения местонахождения и идентификации газопровода предусмотреть укладку электронных интеллектуальных (RFID) маркеров;

– отдельные разделы разработанного проекта согласовать с ПТО ЖПФ АО «КТГА», отделом архитектуры и другими заинтересованными организациями и зарегистрировать в отделе газификации и жилищных отношений при местном акимате;

– газоиспользующие оборудования устанавливать в отдельно стоящем помещении;

– контроль за строительством объекта, осуществлять лицами, имеющими аттестат эксперта, оказывающего экспертные работы и инжиниринговые услуги или силами АО «КТГА»;

– предоставить в газораспределительную организацию приказ о назначении ответственного лица за безопасную эксплуатацию объектов системы газоснабжения и наличии аттестованного персонала;

– врезку в действующие газопроводы и пуск газа производить в соответствии с требованиями МСН 4.03-01-2003, Строительных норм и Требований по безопасности объектов систем газоснабжения при наличии исполнительно-технической документации, вне отопительного периода газораспределительной организацией;

– после окончания работ сдать исполнительно-техническую документацию, технические паспорта на газоиспользующее оборудование и рабочий проект в газораспределительную (эксплуатирующую) организацию;

– предусмотреть запас резервного и аварийного топлива на случай проведения аварийных ремонтных работ.

Орындаушы / Исполнитель: Адирахан Ж.М.
*тел.: 8 (726) 299-99-04 * 2233*

Ведомость рабочих чертежей основного комплекса марки "ГС"

	Наименование	Примечание
	Общие данные	
	План газопровода. М 1:1000	
	Профиль газопровода	
	Установка полиэтиленнового шарового крана Ø90 в подземном исполнении Общий вид, спецификация	
	Узел выхода полиэтиленого газопровода Ø90 из грунта с переходом ПЭ/Ст. "FRIALEN". Общий вид, детали, узлы, резервы, спецификация.	
	Узел выхода полиэтиленого газопровода Ø90 из грунта с переходом ПЭ/Ст. "FRIALEN". Общий вид, детали, узлы, резервы, спецификация.	
	Прокладка газопровода в футляре. Общий вид узлы.	
	Ковер. Общий вид. Спецификация.	
	Узел защиты подземного кабеля	
	Ограждения ГРПШ	
	Фундамент ограждения для ГРПШ	
	Опознавательный знак	

Ведомость ссылочных и прилагаемых документов

значение	Наименование	Примечание
	Ссылочные документы	
ия 5.905-15	Оборудование. Узлы и детали наружных газопроводов	
ия 5.905-8	Узлы и детали крепления газопроводов	
	Прилагаемые документы	
7-11.ГС.СО-1-2	Спецификация оборудования и материалов	

Общие указания

Газоснабжение выполнено согласно технических условий № 0046 от. 06. 02. 24. г. выданных Жамбылского ПФ АО "КазТрансГазАймак".

Газоснабжения

Проект разработан в соответствии с требованиями СН РК 1.02-03-2022 и Приказ МВД Республики Казахстан от 9 октября 2017 года №673 "Об утверждении Требований по безопасности объектов систем газоснабжения ".

Газоснабжение предусматривается от существующих газопроводов **среднего** давления.

Точка подключения - **подземный** газопровод в точке "ПК0".

Диаметр газопровода в точке подключения - 125 мм.

Расчет газопроводов произведена на природной газ с теплотой сгорания Q=7600 ккал/м³ и удельным весом Y = 0,73 кг/м³.

Расчетный расход газа по объекту - 45,0 м³/час.

Для снижения давления газа до требуемых параметров предусмотрено установка газорегуляторного пункта ГРПШ-13-2НУ1 с РДГ-50Н.

Газопроводы запроектированы подземными из полиэтиленовых труб ПЭ 100 SDR 11 ГОСТ Р 50838-11 с коэффициентом запаса прочности не менее 2,8 и прокладываются на глубине 1,2 м до верха газопровода от поверхности земли и надземными стальных электросварных труб по ГОСТ 10704-91.

При пересечении автомобильных дорог, а так же с другими инженерными коммуникациями (водопровод, канализация и теплосеть) газопроводы заключаются в футляры с установкой контрольных трубок на конце футляра по ходу движения газа и выводом ее под ковер, газопровод при переходе заключен в футляр исключающий прогиб проектируемого стального газопровода.

Защитный футляры на газопроводе, узлы выхода подземных газопроводов из земли, переходные соединения "полиэтилен-сталь" на выходе из земли приняты типа "FRIALEN" по чертежам "4/2-04.ВТ-..." УкрГазНИИпроект, г. Киев".

Аварийный запас труб, используемый для устранения повреждений полиэтиленовых труб, которые могут произоити в процессе транспортировки, изготовления ответвлений и других нужд, учтен в размере 5% от общей протяженности газопроводов.

Сварка полиэтиленовых газопроводов осуществляется муфтами с закладными нагревателями .Компенсация температурных удлинений газопровода осуществляется за счет углов поворота и выходов газопровода из грунта .Отводы, переходы, тройники для подземного газопровода приняты по "Каталог стыковых фитингов Атыруского завода полиэтиленовых труб " марки ПЭ 100 SDR11; для надземного газопровода по ГОСТ 17375-2001-17379-2001.Повороты линейной части газопровода в горизонтальной и вертикальной плоскостях выполняется полиэтиленовыми отводами или упругим изгибом с радиусом не менее 25 наружных диаметров трубы. Вдоль трассы полиэтиленого газопровода предусмотрена прокладка медной проволки концы которые выведены под ковер и сигнальной ленты с надписью "Осторожно газ".

Подземные полиэтиленовые газопроводы среднего давления от 0,005 (0,05 кгс/см²) до 0,3 МПа (3,0 кгс/см²). Испытать на герметичность давлением - 0,3 МПа (3,0 кгс/см²). Продолжительность испытаний - 24 часа.

Также нормы испытаний на прочность давления свыше 0,005 МПа (0,05 кгс/см²) до 0,3 МПа (3,0 кгс/см²). Принимается продолжительностью 1 часа с испытательным давлением 0,6 МПа (6,0 кгс/см²).

Подземные полиэтиленовые газопроводы низкого давления до 0,005 МПа (0,05 кгс/см²) испытать на герметичность давлением - 0,1 МПа (1,0 кгс/см²). Продолжительность испытаний - 24 часа.

Также нормы испытаний на прочность давления свыше до 0,005 (0,05 кгс/см²). Принимается продолжительностью 1 часа с испытательным давлением 0,6 МПа (6,0 кгс/см²).

Надземные газопроводы среднего давления от 0,005 МПа (0,05 кгс/см²) до 0,3 МПа (3,0 кгс/см²) испытать на герметичность давлением 0,3 мПа (3,0 кгс/см²). Продолжительность испытаний 0,5- час.

Также нормы испытаний на прочность давления свыше 0,005 МПа (0,05 кгс/см²) до 0,3 МПа (3,0 кгс/см²) принимается продолжительностью 1 часа с испытательным давлением 0,45 МПа (4,5 кгс/см²).

Надземные газопроводы низкого давления до 0,005 мПа (0,05кгс/см²) испытать на герметичность давлением 0,1 мПа (1,0 кгс/см²) Продолжительность испытаний 0,5- час.

Надземные газопроводы низкого давления до 0,005 мПа (0,05кгс/см²) испытать на прочность давлением 0,3 мПа (3,0 кгс/см²) Продолжительность испытаний 1,0- час.

Проект разработан в соответствии с действующими нормами и правилами и предусматривает мероприятия, обеспечивающие взрывобезопасность и пожаробезопасность при эксплуатации здания.

Руководитель проекта Батырханов А.Т.

ТОО "Әулие-Ата-Газ Монтаж Проект" ЖШС

Изм	Кол.	Лист	№ Док.	Подпись	Дата	24-24	ГСН		
						Газификация овощехранилища по адресу: с. Айша биби, Айшабибинского с/о, учетный квартал №067, участок №1132, из земель к/х А.Рыспанова на территории ПК "Айша биби", Жамбылского района.			
Разраб.		Ермек А.			02.24		Стадия.	Лист.	Листов.
							РП	1	12
Провер.		Батырханов А.Т.			02.24	Общие данные	ПБ ТОО "Әулие-Ата-Газ Монтаж Проект" Гос. лиц. №13018090		

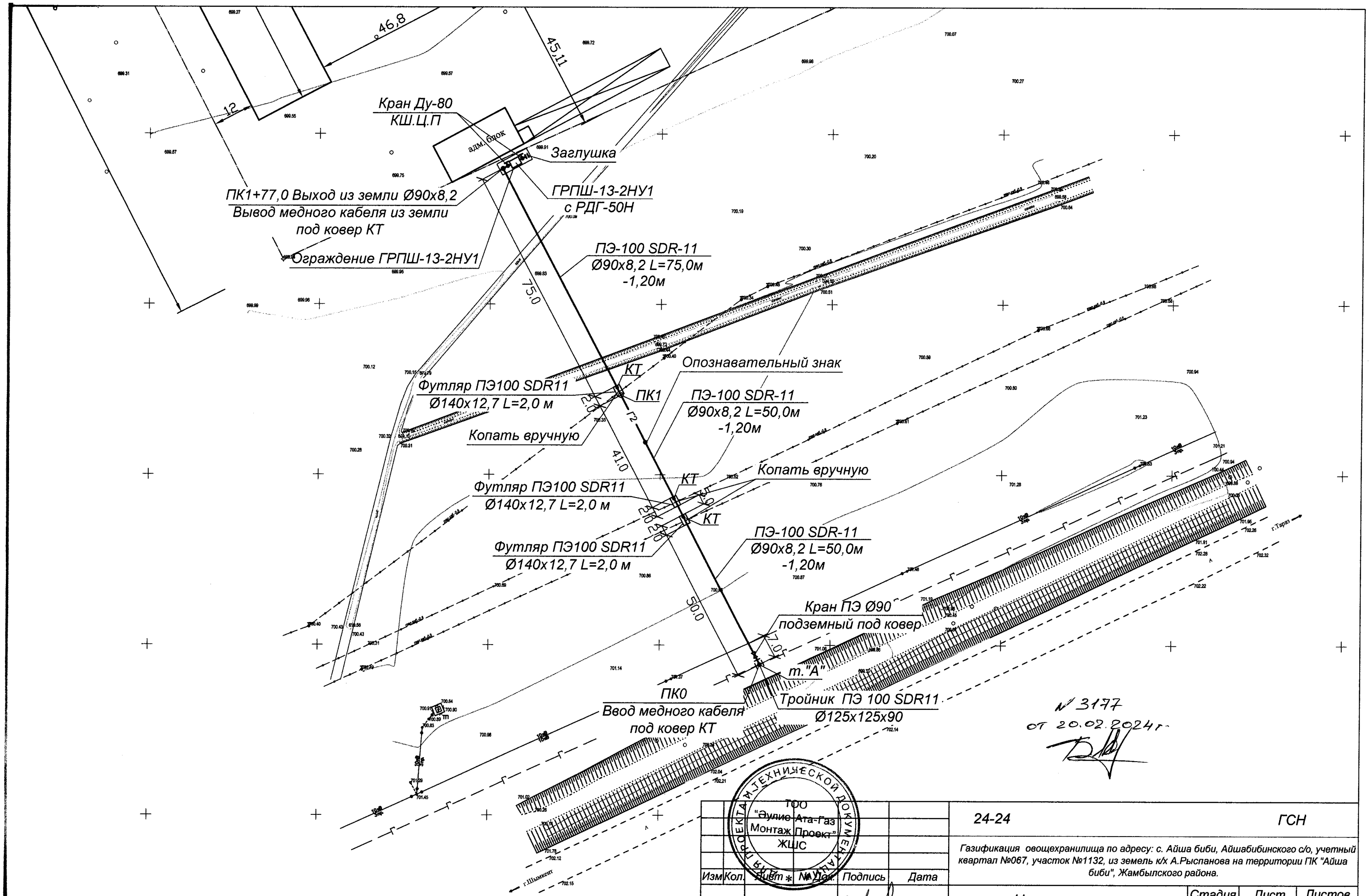

№ 3177
от 20.02.2024г.

ТОО "Эулие-Ата-Газ Монтаж Проект" ЖШС
ПРОЕКТНО-ТЕХНИЧЕСКОЙ ДОКУМЕНТАЦИИ

Изм	Кол.	Лист	№ док.	Подпись	Дата
Разраб.	Ермек А.				02.24
Провер.	Батырханов А.Т.				02.24

24-24 ГСН

Газификация овощехранилища по адресу: с. Айша биби, Айшабибинского с/о, учетный квартал №067, участок №1132, из земель к/х А.Рыспанова на территории ПК "Айша биби", Жамбылского района.

Наружные сети газопровода

Стадия.	Лист.	Листов.
РП	2	-

План газопровода
М 1:1000

ПБ ТОО "Эулие-Ата-Газ Монтаж Проект"
Гос. лиц. №13018090

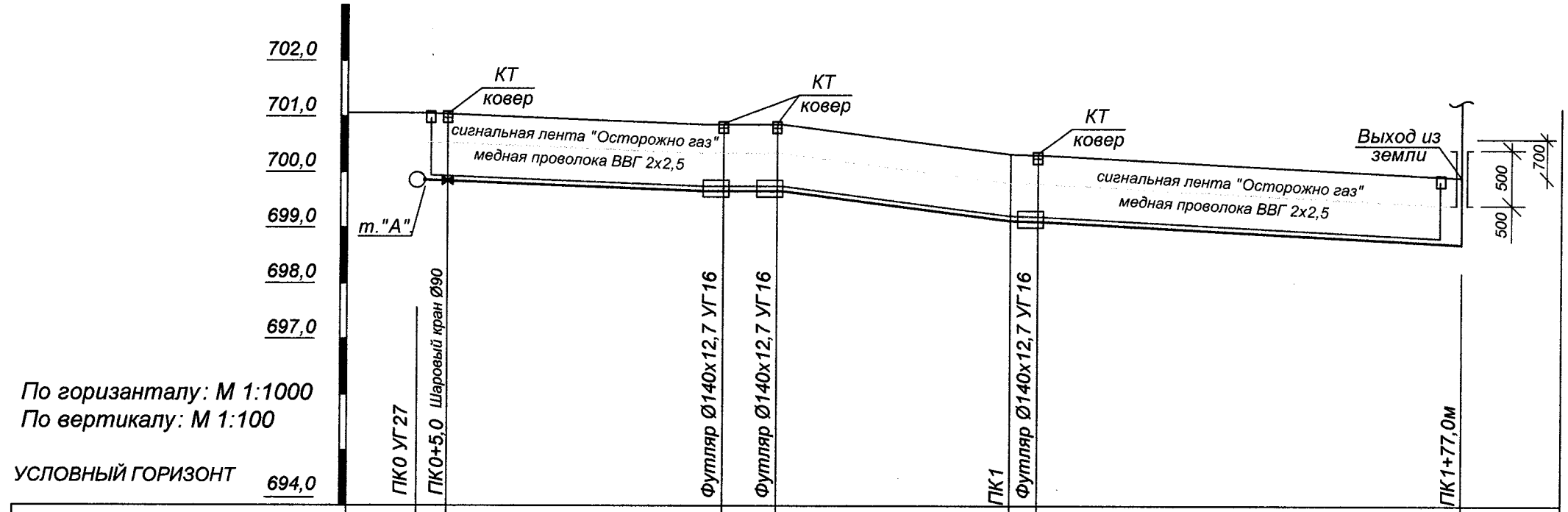

По горизанталу: М 1:1000
По вертикалу: М 1:100

УСЛОВНЫЙ ГОРИЗОНТ

ФАКТИЧЕСКАЯ ОТМЕТКА ЗЕМЛИ, М	701,06	701,06	700,52	700,52	700,33	700,33	699,91				
ОТМЕТКА ДНА ТРАНШЕИ, М	699,86	699,86	699,32	699,32	699,13	699,13	698,71				
ОТМЕТКА ВЕРХА ТРУБЫ, М	699,95	699,95	699,41	699,41	699,22	699,22	698,8				
ГЛУБИНА ТРАНШЕИ, М	1,20	1,20	1,20	1,20	1,20	1,20	1,20				
ОБОЗНАЧЕНИЕ ТРУБЫ И ТИП ИЗОЛЯЦИИ	Труба газовая из полиэтилена HDPE 100 SDR 11 Ø90х8,2 ГОСТ Р50838-2011										
ОСНОВАНИЕ	естественное с подсыпкой песком под и над газопровод, б=200 мм										
УКЛОН, %		0,35	0,00		0,48	0,00		0,42			
ДЛИНА, М		52,0	7,0		41,0	2,0		75,0			
РАССТОЯНИЕ, М	177,0										
ПИКЕТ	ПК0										
РАЗВЕРНУТЫЙ ПЛАН	т."А"	Футляр ПЭ 100 SDR 11 Ø140х12,7 L=2,0м Г2	КТ		КТ	Футляр ПЭ 100 SDR 11 Ø140х12,7 L=2,0м Г2	КТ	Футляр ПЭ 100 SDR 11 Ø140х12,7 L=2,0м Г2			Выход из земли

ТОО "Әулие-Ата-Газ Монтаж Проект" ЖШС

Изм.	Кол.	Лист	№ Док.	Подпись	Дата
Разраб.	Ермек А.				02.24
Провер.	Батырханов А.Т.				02.24

24-24 ГСН

Газификация овощехранилища по адресу: с. Айша биби, Айшабибинского с/о, учетный квартал №067, участок №1132, из земель к/х А.Рыспанова на территории ПК "Айша биби", Жамбылского района.

Стадия.	Лист.	Листов.
РП	3	-

Профиль газопровода

ПБ ТОО "Әулие-Ата-Газ Монтаж Проект" Гос. лиц. №13018090

Шаровый кран Д в подземном исполнении

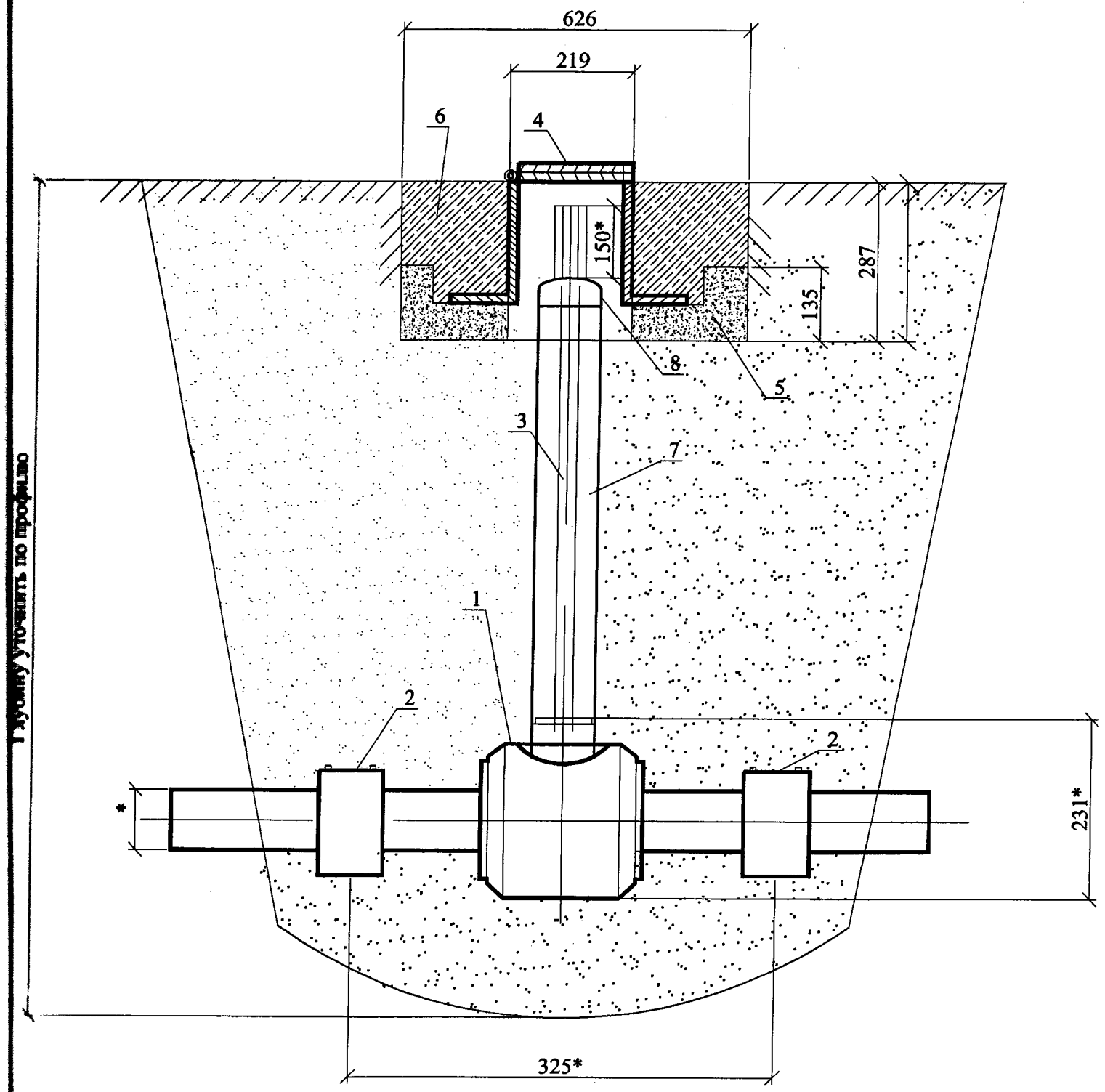

Спецификация на одно изделие

Поз.	Обозначение	Наименование	Ко-во	Вес ед. кг	Примечание
1	193 104 036	Шаровый кран ПЭ 100 SDR 11 Ø 63 PN 1,0 МПа "GEORG FISCHER"	1	1,7	Учтена в 75-13-ПИР-ГСН.С
2	753 911 611	Муфта PE 100 ГАЗ SDR11 Ø63	2	0,421	Учтена в 75-13-ПИР-ГСН.С
3	ГОСТ 3262-75	Труба Ø32х2,8 ГОСТ 3262-75	1,5	2,73	м
4	ТУ 400-28-91-84	Ковер с/т Ø219х6,0 h=225мм	1	31,52	
5	Серия 5. 905-15	Подушка под ковер УГ 1.01.00	0,033	0,08	м³
6	ГОСТ 26633-91	Бетон тяжелый класса В15	0,07	0,06	м³
7	ГОСТ Р 50838-95	Защитная оболочка из трубы ПЭ100 SDR11 Ø110х10,0	1,5*	3,18	м
8	753 960 814	Заглушка ПЭ 100 ГАЗ SDR17 Ø110х6,6	1	0,35	

1. Кран и муфты уложить на песчанную подушку 0,1 м и засыпать песком с послойным уплотнением.
2. Поверхность бетона в местах соприкосновения с грунтом покрывается горячим битумом.

Для шаровых кранов Ø 63-110 использовать для футляра трубу ПЭ Ø110 L-1.5 м заглушку Ø110
Для шаровых кранов Ø 160 использовать для защитной оболочки ПЭ Ø160 L-1.5 м заглушку Ø160
Для шаровых кранов Ø 225 использовать для футляра трубу ПЭ Ø180 L-1.5 м заглушку Ø180

ТОО "Әулие-Ата-Газ Монтаж Проект" ЖШС

Изм.	Кол.	Лист	№ док.	Подпись	Дата				
						24-24			ГСН
						Газификация овощехранилища по адресу: с. Айша биби, Айшабибинского с/о, учетный квартал №067, участок №1132, из земель к/х А.Рыспанова на территории ПК "Айша биби", Жамбылского района.			
Разраб.	Ермек А.				02.24		Стадия.	Лист.	Листов.
							РП	4	-
Провер.	Батырханов А.Т.				02.24	Установка полиэтиленнового шарового крана Ø90 в подземном исполнении Общий вид, спецификация	ПБ ТОО "Әулие-Ата-Газ Монтаж Проект" Гос. лиц. №13018090		

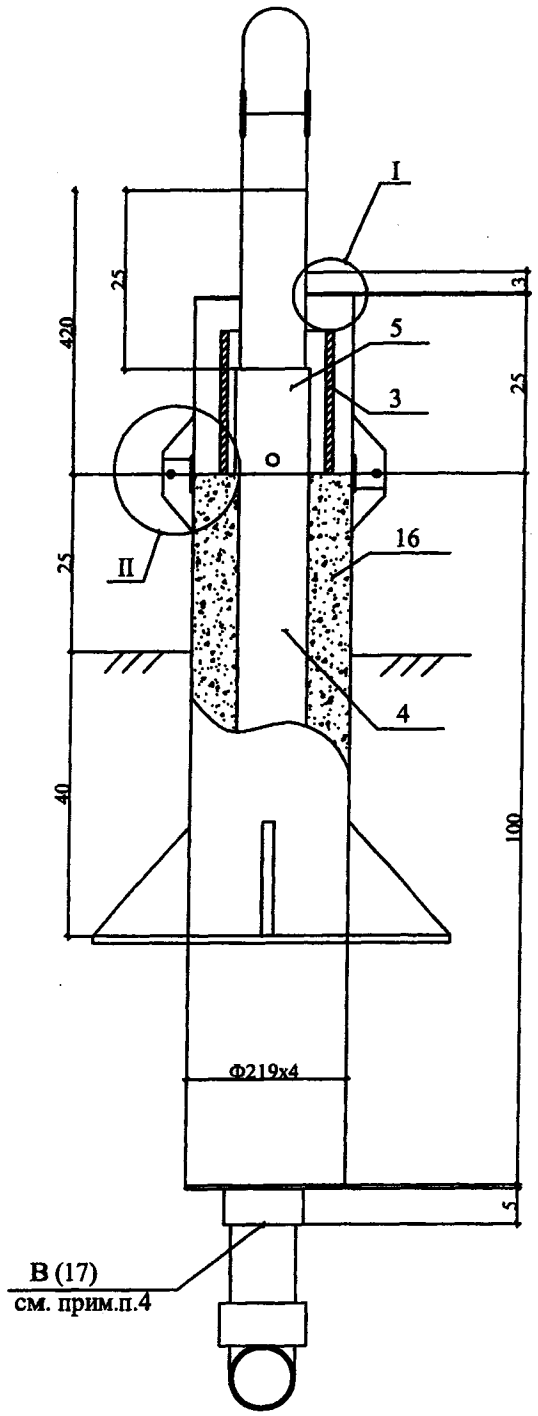

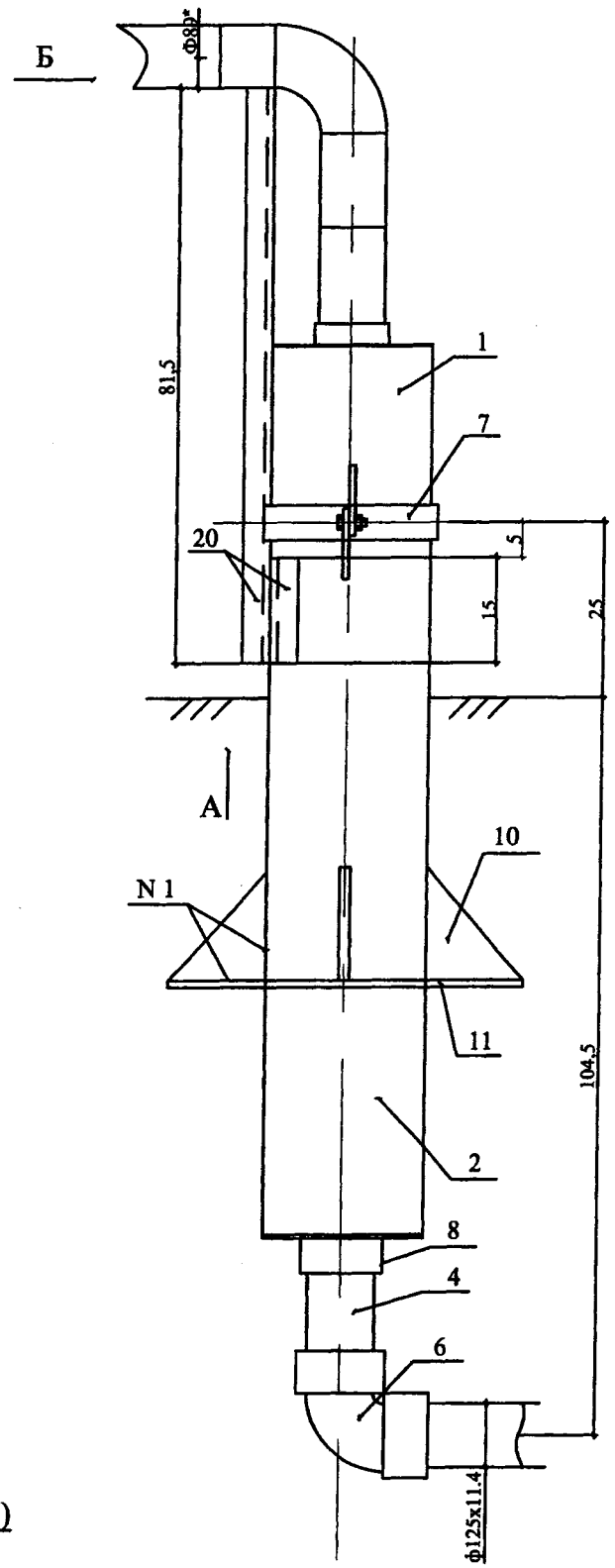

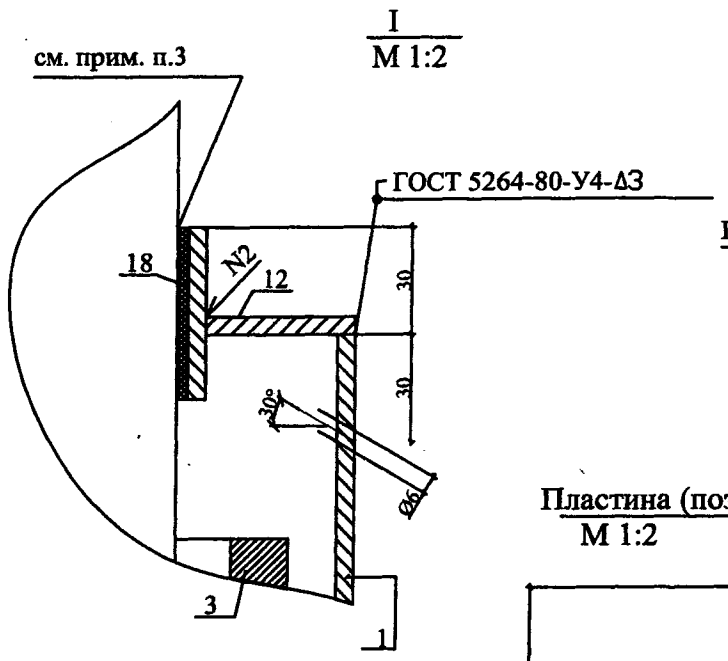

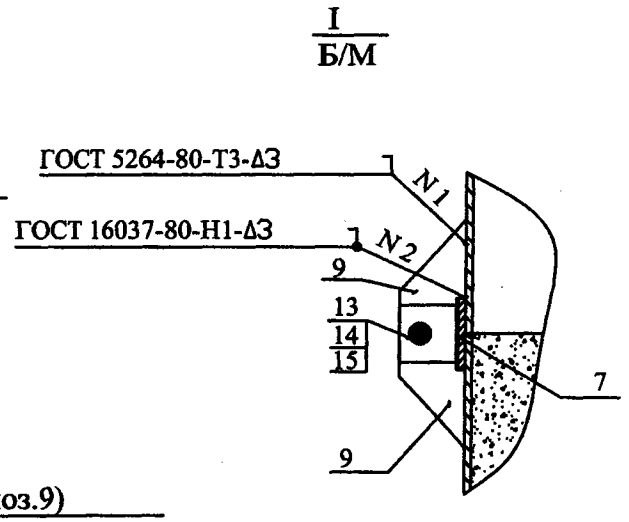

Плита (поз.11)
М 1:20

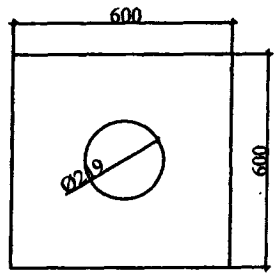

Пластина (поз.9)
М 1:2

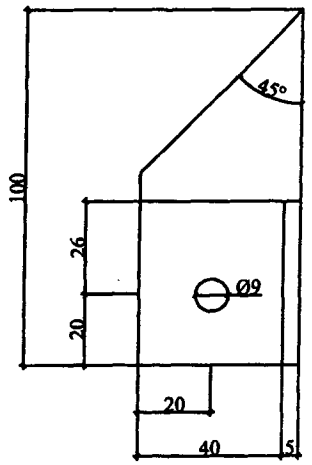

Косынка (поз.10)
М 1:5

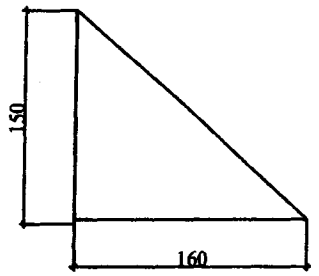

Примечания:

1. Стальной газопровод внутри футляра и надземную часть футляра покрыть двумя слоями эмали ПФ-133 по двум слоям грунтовки ГФ-021 либо другими материалами в соответствии с приложением 15 СНиП 2.03.11-85 "Защита строительных конструкций от коррозии" и ГОСТ 14252-88.
2. Наружная поверхность футляра в подземной части и на высоту 150 мм над поверхностью земли покрыть изоляцией весьма усиленного типа по ГОСТ 9.602-89.
3. Зазор между футляром и стальной трубой заделать монтажной пеной.
4. На полиэтиленовую трубу, под патрубком (место В), нанести два слоя липкой изолирующей ленты шириной 100 мм.
5. Полиэтиленовый газопровод уложить на песчанную подушку h=0,2 и засыпать песком до опорной плиты футляра..
6. * — размеры для справок

М 1:10

Вид А
М 1:4

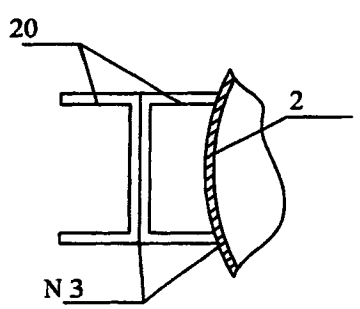

Патрубок (поз.7)
М 1:10

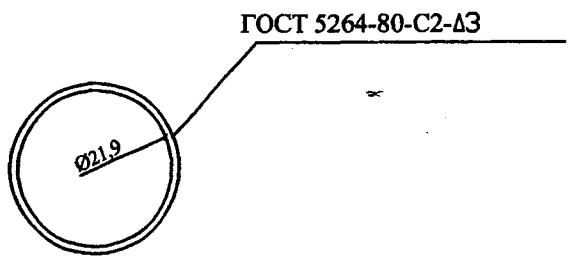

ТОО "Әулие-Ата-Газ Монтаж Проект" ЖШС

					24-24		ГСН	
					Газификация овощехранилища по адресу: с. Айша биби, Айшабибинского с/о, учетный квартал №067, участок №1132, из земель к/х А.Рыспанова на территории ПК "Айша биби", Жамбылского района.			
Изм.	Кол.	Лист	№ Док.	Подпись	Дата			
Разраб.	Ермек А.				02.24	Узел выхода полиэтиленого газопровода Ø90 из грунта с переходом ПЭ/Ст. "FRIALEN"	Стадия.	Лист.	Листов.
							РП	5	-
Провер.	Батырханов А.Т.				02.24	Общий вид, детали узлы, разрезы, спецификация	ПБ ТОО "Әулие-Ата-Газ Монтаж Проект" Гос. лиц. №13018090		

№ поз.	Обозначение	Наименование	Кол.	Масса ед., кг	Приме-чание
12		Крышка Днар=219 ДВН=135 ЛИСТ 5х600х2000 ГОСТ 19903-74* СТЗ ГОСТ 14637-89	2.0	1,480	шт
13	ГОСТ 7798-70*	Болт М8х25.58.096	2.0	0.139	шт
14	ГОСТ 5915-70*	Гайка М8.5.036	2.0	0.005	шт
15	ГОСТ 11371-78*	Шайба 8.02.096	4,0	0,002	шт
16	ГОСТ 8736-93	Песок природный мелкий	0,03	1600	$м^3$
17	ТУ 102-320-86	Лента поливинилхлоридная липкая ПВХ-Л	0,07	1,0	$м^2$
18**		Монтажная пена KIM TEC	1,0	0,00	л
19	ГОСТ 14911-82	Опора ОПБ2-89 ВСТ3ПС6	1,0	0,460	шт
20		Швеллер 8 ГОСТ 8240-89 СТ3СП-1 ГОСТ 535-88	0,965	7,050	м
21		Полоса L=0,1 м 5х150-В ГОСТ 103-76* СТ3ПС-1 ГОСТ 535-88	0,10	5,890	шт

** - объем монтажной пены указан в затвердевшем состоянии

Патрубок (поз.8)
М 1:10

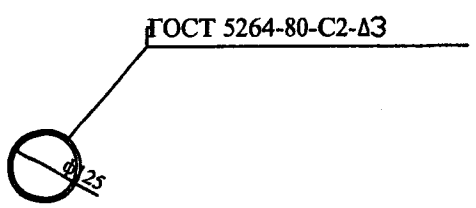

Вид Б
Б/М

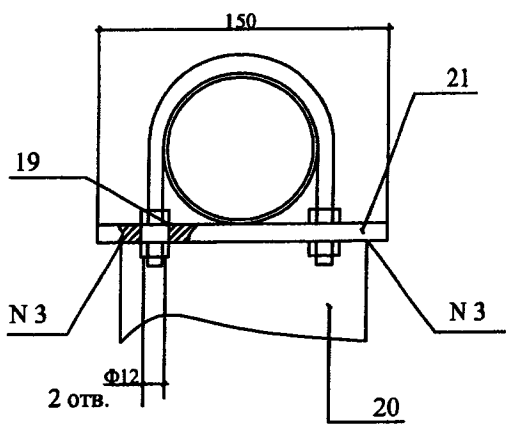

Крышка (поз.12)
М 1:5

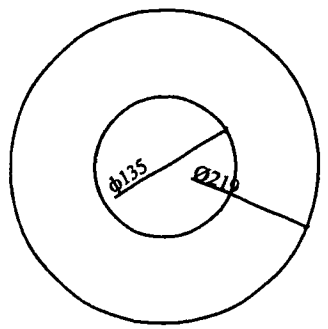

СПЕЦИФИКАЦИЯ

№ поз.	Обозначение	Наименование	Кол.	Масса ед., кг	Приме-чание
1		Труба 219х4 ГОСТ 10704-91 В-ВСТ3СП2 ГОСТ 10705-80*	0,25	15,98	м
2		Труба 219х4 ГОСТ 10704-91 В-ВСТ3СП2 ГОСТ 10705-80*	1.0	15,98	м
3	ГОСТ Р 50838-95*	Патрубок из трубы ПЭ 100 ГАЗ SDR11-160х14,6	0.20	6,69	м
4	ГОСТ Р 50838-95*	Труба ПЭ 100 ГАЗ SDR11 90х8,2	1,32	3,25	м
5	"FRIALEN"	Переходник ПЭ-ВП/сталь USTR d89/DN90 ПЭ 100 SDR11	1,0	7.750	шт
6	"FRIALEN"	Отвод 90 W100 d90 PE 100 SDR11	1,0	1,489	шт
7		Патрубок Днар=74 Двн=90 Полоса 4х50-В ГОСТ103-76* СТЗПС-1 ГОСТ 535-88	1,0 0,715	1.123 1.57	шт м
8		Патрубок Днар=135 Двн=125 Полоса 4х50-В ГОСТ 103-76* СТЗПС-1 ГОСТ 535-88	2,0 0,654	0.615 1.57	шт м
9		Пластина L=100 мм Полоса 4х50-В ГОСТ 103-76* СТЗПС-1 ГОСТ 535-88	4.0 0.4	0,157 1,57	шт м
10		Косынка 5х150х160 Полоса 5х150-В ГОСТ 103-76* СТЗПС-1 ГОСТ 535-88	4.0 0,320	0,471 5,890	шт м
11		Плита 5х600х600 Лист 5х600х2000 ГОСТ 19903-74* СТЗ ГОСТ 14637-89	1,0	12.47	шт

ДЛЯ ПРОЕКТА И ТЕХНИЧЕСКОЙ ДОКУМЕНТАЦИИ
ТОО "Әулие-Ата-Газ Монтаж Проект" ЖШС

Изм	Кол.	Лист	№ Док.	Подпись	Дата
Разраб		Ермек А.			02.24
Провер.		Батырханов А.Т.			02.24

24-24 ГСН

Газификация овощехранилища по адресу: с. Айша биби, Айшабибинского с/о, учетный квартал №067, участок №1132, из земель к/х А.Рыспанова на территории ПК "Айша биби", Жамбылского района.

Узел выхода полиэтиленого азопровода Ø90 из грунта с переходом ПЭ/Ст. "FRIALEN"

Стадия.	Лист.	Листов.
РП	6	-

Общий вид, детали узлы, разрезы, спецификация

ПБ ТОО "Әулие-Ата-Газ Монтаж Проект"
Гос. лиц. №13018090

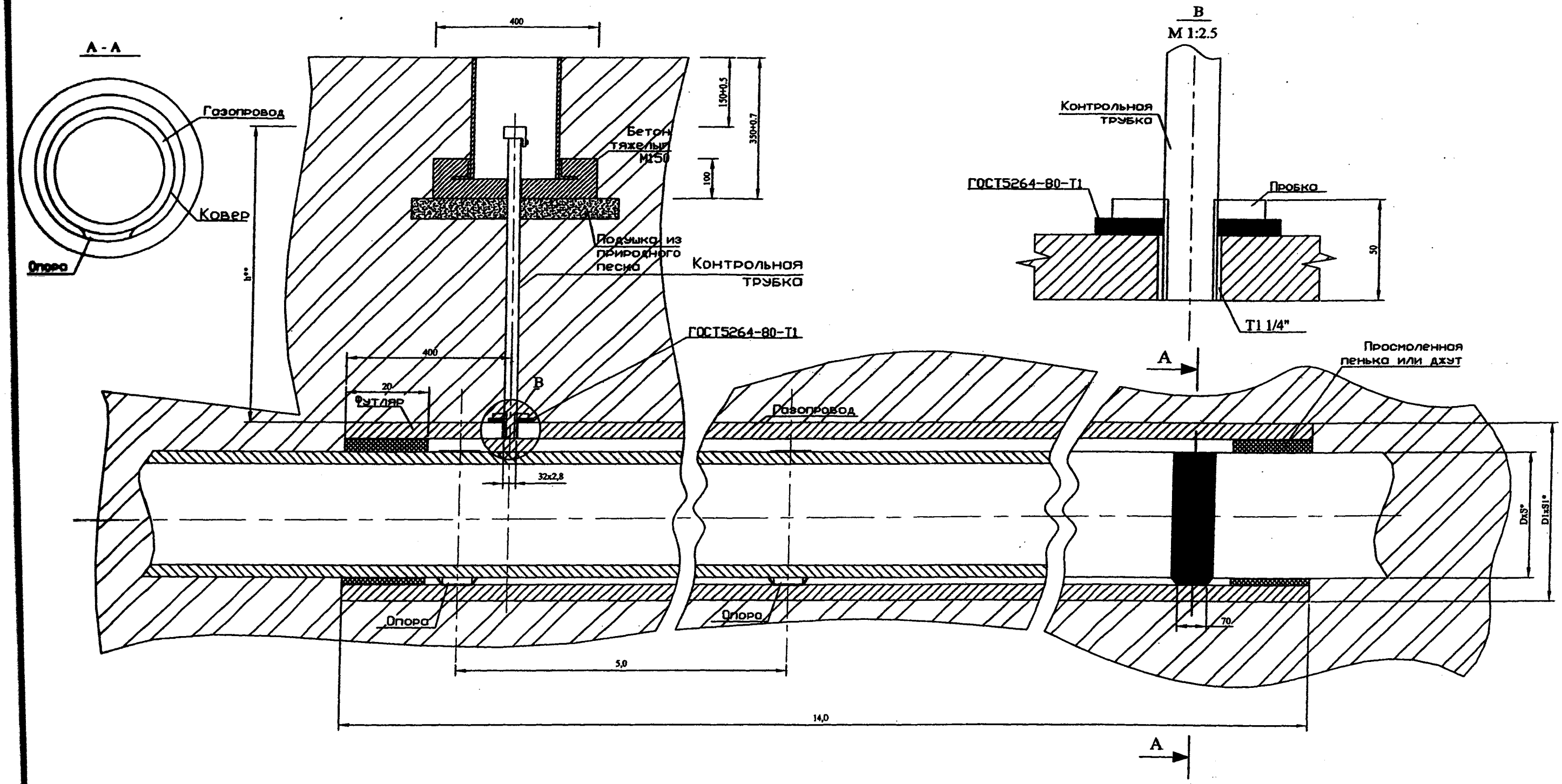

1. Масса дана без учета строительных материалов.
2. *Размеры для справок.
3. **Размеры уточнить при проектировании

ТОО "Әулие-Ата-Газ Монтаж Проект" ЖШС

					24-24		ГСН	
					Газификация овощехранилища по адресу: с. Айша биби, Айшабибинского с/о, учетный квартал №067, участок №1132, из земель к/х А.Рыспанова на территории ПК "Айша биби", Жамбылского района.			
Изм.	Кол.	Лист	№ док.	Подпись	Дата			
Разраб.	Ермек А.				02.24	Прокладка газопровода в футляре	Стадия.	Лист.	Листов.
							РП	7	-
Провер.	Батырханов А.Т.				02.24	Общий вид, узлы.	ПБ ТОО "Әулие-Ата-Газ Монтаж Проект" Гос. лиц. №13018090		

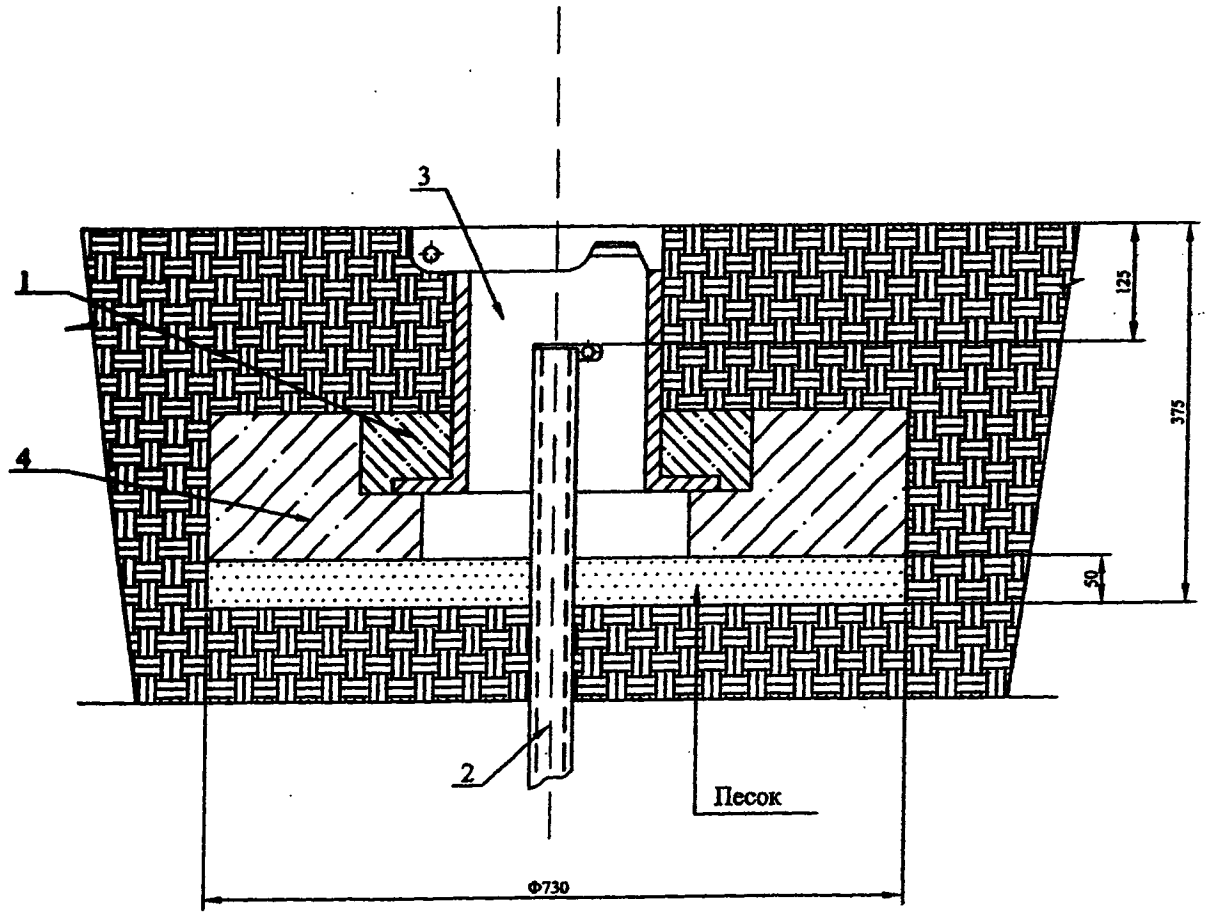

СПЕЦИФИКАЦИЯ

№ поз.	Обозначение	Наименование	Кол.	Масса ед., кг	Приме-чание
1	ГОСТ 26633-91	Бетон класса В15	0,35		м³
2	Серия 5.905-15 вып. 1	Трубка контрольная	1		
3	ТУ 400-28-91-75	Ковер	1		
4	Серия 5.905-15 вып. 1	Подушка железобетонная	1		

Примечания:

1. Бетон изготавливается на сульфатостойком цементе по ГОСТ 22266-94.
2. Боковые поверхности фундамента, соприкасающиеся с грунтом, покрыть горячим битумом за два раза.
3. Под подошву фундамента устроить песчаную подготовку толщиной 50 мм.

М 1:10

ТОО "Әулие-Ата-Газ Монтаж Проект" ЖШС
АЛҒАШҚЫ ЖОБАЛЫҚ ЖӘНЕ ТЕХНИКАЛЫҚ ҚҰЖАТТАМАЛАР

Изм	Кол.	Лист	№ Док.	Подпись	Дата	24-24		ГСН
						Газификация овощехранилища по адресу: с. Айша биби, Айшабибинского с/о, учетный квартал №067, участок №1132, из земель к/х А.Рыспанова на территории ПК "Айша биби", Жамбылского района.		
Разраб		Ермек А.			02.24	Ковер	Стадия.	Лист.	Листов.
							РП	8	-
Провер.		Батырханов А.Т.			02.24	Общий вид, спецификация	ПБ ТОО "Әулие-Ата-Газ Монтаж Проект" Гос. лиц. №13018090		

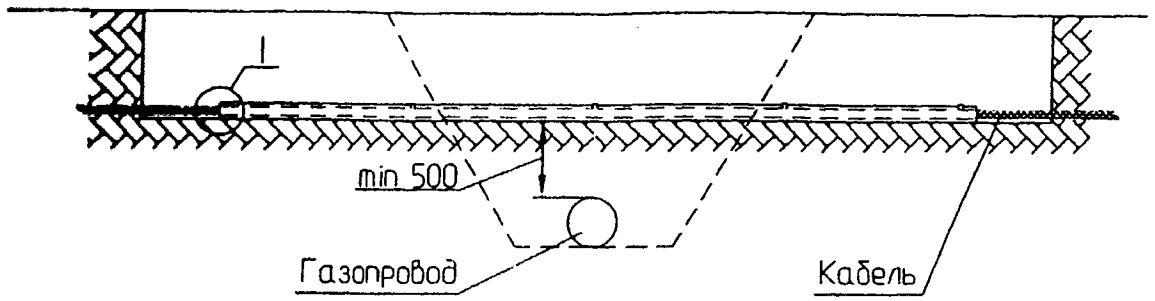

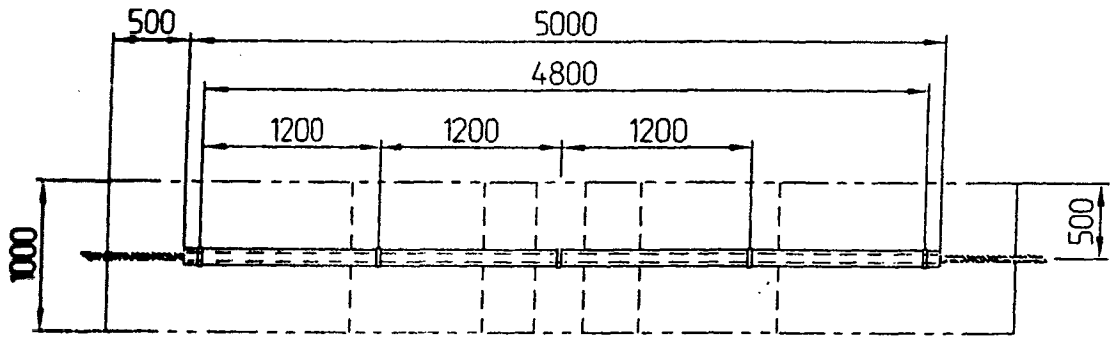

I

М 1:5

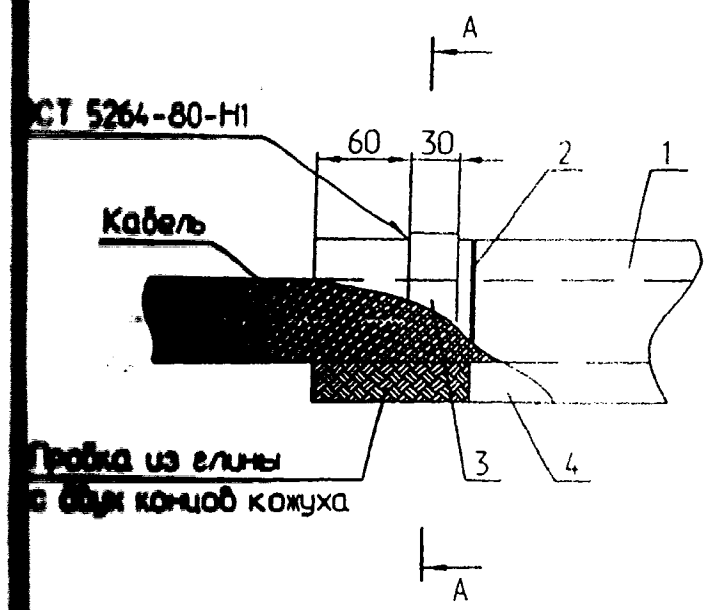

А-А

М 1:5

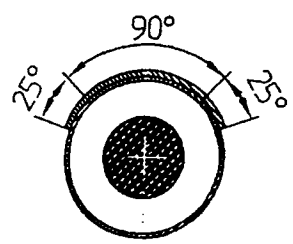

С П Е Ц И Ф И К А Ц И Я

N поз.	ОБОЗНАЧЕНИЕ	НАИМЕНОВАНИЕ	КОЛ.	МАССА ед., кг	ПРИМЕЧАНИЕ
1	ГОСТ 10704-91	Труба 108х2 ГОСТ 8734-75*	5.0	5.228	М
		В10 ГОСТ 8733-74* С ГИДРО-			
		ИСПЫТАНИЕМ ПО ГОСТ 3845-75*			
		ИЗ КАТАНОЙ ЗАГОТОВКИ			
2	ГОСТ 3282-74	Проволока 2-О-Ч	0.05	4.00	МОТ
3	ГОСТ 6009-74*	ЛЕНТА 2х30 БСТ2ПС	0.42	0.471	М
4	БНИ-IV	БИТУМ НЕФТЯНОЙ	0.05	1000	Т
	ГОСТ 9812-74*	ИЗОЛЯЦИОННЫЙ			

Указания о п ледовательности работ.

1 Вырезать по образующей одни четверть трубы защитного кожуха, к меньшей части приварить упоры (поз. 3).
2 В обе части защитного кожуха налить битумное покрытие, применяемое для противокоррозионной изоляции газопровода: в меньшую - до краев; в большую - на 25-30 мм, предварительно зс жив концы глиной.
3 Откопать кабель и тщателі очистить его от земли.
4 После затвердения битумного покрытия большую часть кожуха подвести под кабель, установить вырезом вверх, заложить концы глиной, залить битумным покрытием,
5 Собранный защитный кожух, с заключенным в него кабелем, покрыть сверху битумным покрытием.
6 Засыпать концы защитного кожуха по 1,0-1,5 м с тщательным уплотнением грунта.
7 Работы по строительству газопровода, включая рытье траншеи под газопровод, производить только после установки защитного кожуха

М 1:50

АРХИТЕКТУРЫ И ТЕХНИЧЕСКОЙ ДОКУМЕНТАЦИИ
ТОО "Әулие-Ата-Газ Монтаж Проект" ЖШС

					24-24	ГСН		
					Газификация овощехранилища по адресу: с. Айша биби, Айшабибинского с/о, учетный квартал №067, участок №1132, из земель к/х А.Рыспанова на территории ПК "Айша биби", Жамбылского района.			
Изм	Кол.	Лист	№ Док.	Подпись	Дата			
Разраб		Ермек А.			02.24	Узел защиты подземного кабеля за пределами населенного пункта	Стадия.	Лист.	Листов.
							РП	9	-
Провер.		Батырханов А.Т.			02.24	Общий вид, разрез, узел, спецификация.	ПБ ТОО "Әулие-Ата-Газ Монтаж Проект" Гос. лиц. №13018090		

Спецификация элементов ограждения (начало)

Марка поз.	Обозначение	Наименование	Кол.	Масса ед. кг.	Примечание
1	Стойка	L100x8 ГОСТ8509-93 L=2200	5	26,84	134,2
1.1		-50x5 ГОСТ19903-2015 L=100 мм	16	0,2	3,2
		Рама Рм-1	1		
1		L50x5 ГОСТ8509-93 L=2950	2	11,12	22,24
2		L50x5 ГОСТ8509-93 L=1560	2	5,88	11,76
	ГОСТ 5336-80*	Сетка строительная N89-3,5 м2	4,5	2,42	17,43
		Рама Рм-2	2		
3		L50x5 ГОСТ8509-93 L=2250	2	8,48	16,96
2		L50x5 ГОСТ8509-93 L=1560	2	5,88	11,76
	ГОСТ 5336-80*	Сетка строительная N89-3,5 м2	3,5	2,42	13,55
		Рама Рм-3	1		
4		L50x5 ГОСТ8509-93 L=1950	2	7,35	14,7
2		L50x5 ГОСТ8509-93 L=1560	2	5,88	11,76
	ГОСТ 5336-80*	Сетка строительная N89-3,5 м2	2,9	2,42	11,2
		Калитка Кл-1	1		
5		L50x5 ГОСТ8509-93 L=850	2	3,2	6,4
2		L50x5 ГОСТ8509-93 L=1560	2	5,88	11,76
	ГОСТ 5336-80*	Сетка строительная N89-3,5 м2	1,24	2,42	4,8
		Детали			
6	пластина для крепления сетки	*12x4 ГОСТ19903-2015 L=60*	80	0,02	1,8
7	ГОСТ 5781-91*	Ø6 А-I ГОСТ 5781-91* п.м.	34,0	0,222	7,55

Рм-1
(1шт.)

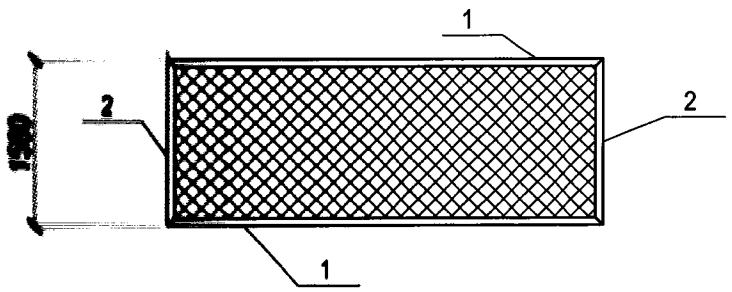

Калитка Кл-1
(1шт.)

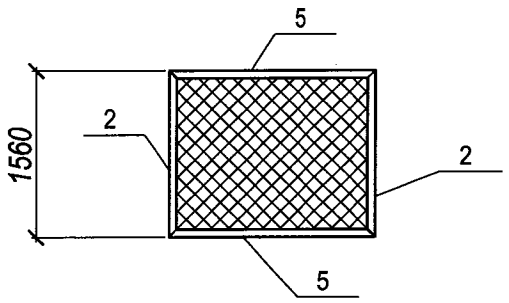

Рм-2
(2шт.)

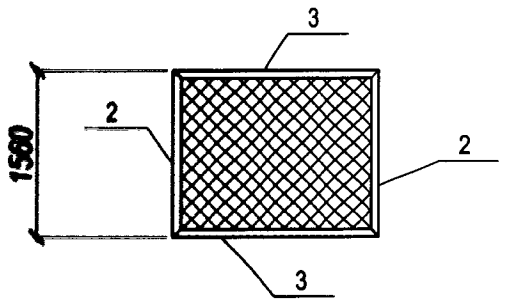

Рм-3
(1шт.)

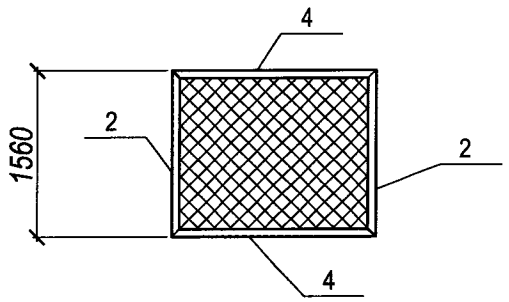

Шарнир

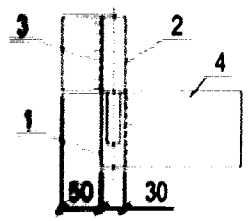

Поз.1

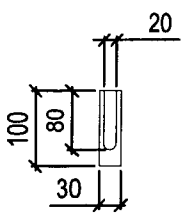

Поз.2

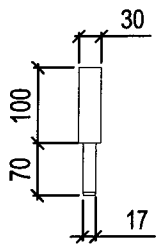

Петля

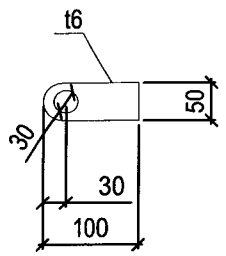

Поз.3

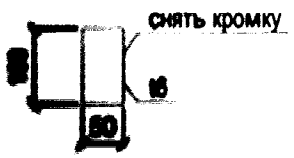

Поз.4

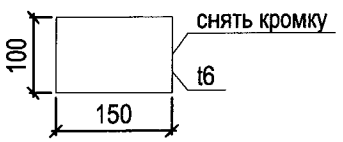

ТОО "Әулие-Ата-Газ Монтаж Проект" ЖШС
ДЛЯ ПРОЕКТА И ТЕХНИЧЕСКОЙ ДОКУМЕНТАЦИИ

Изм	Кол.	Лист	№ Док.	Подпись	Дата
Разраб.	Ермек А.				02.24
Провер.	Батырханов А.Т.				02.24

24-24 *ГСН*

Газификация овощехранилища по адресу: с. Айша биби, Айшабибинского с/о, учетный квартал №067, участок №1132, из земель к/х А.Рыспанова на территории ПК "Айша биби", Жамбылского района.

Стадия.	Лист.	Листов.
РП	10	-

Ограждения ГРПШ. Рм-1, Рм-2. Калитка Кл-1. Шарнир. Петля.

ПБ ТОО "Әулие-Ата-Газ Монтаж Проект" Гос. лиц. №13018090

План фундаментов ограждения ГРПШ

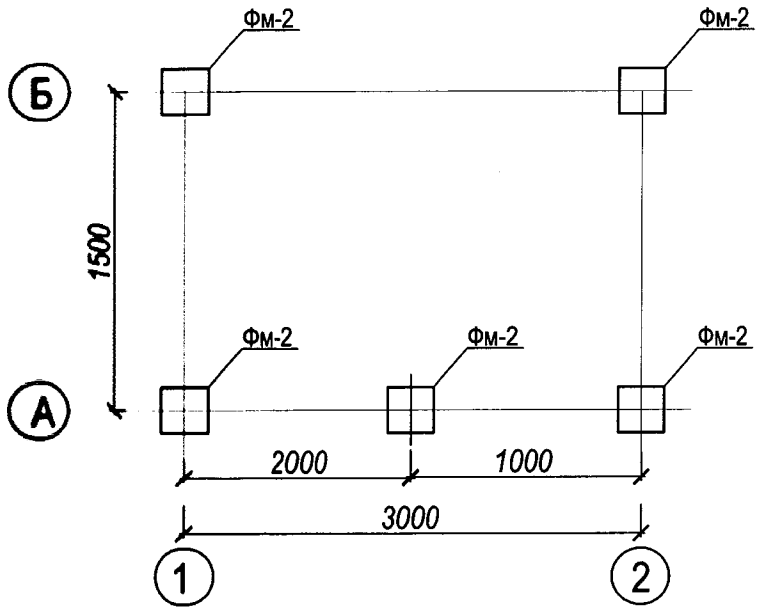

План фундаментов ГРПШ

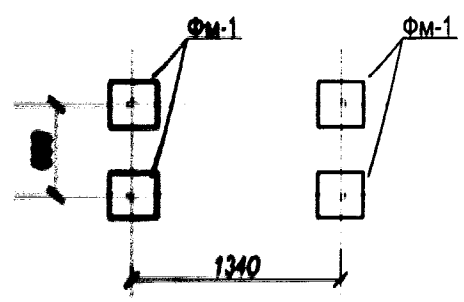

Фм-1

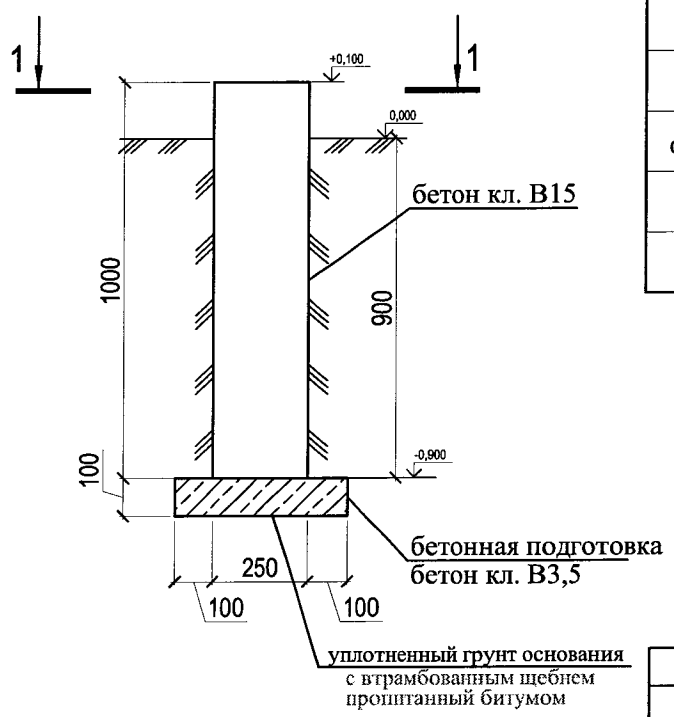

Фм-2

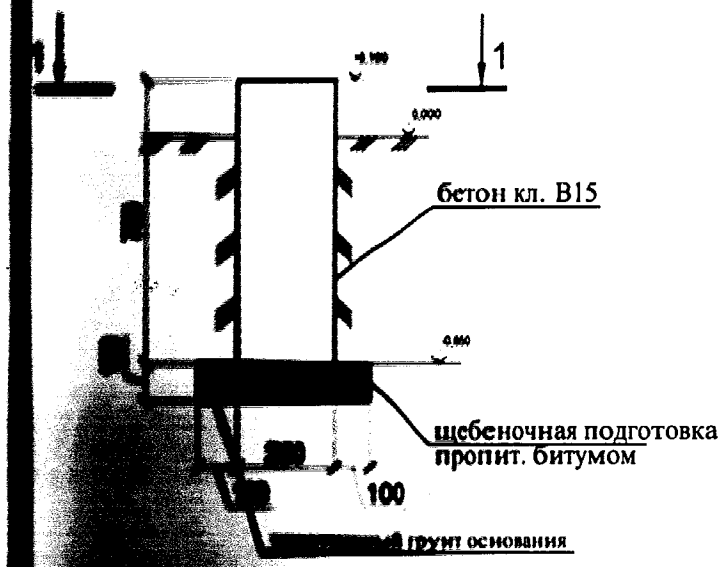

1-1

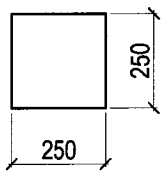

Спецификация элементов ограждения (окончание)

Марка поз.	Обозначение	Наименование	Кол.	Масса ед. кг.	Примечание
		Шарнир	2	2,49	4,98
1	ГОСТ 2590-88	Ø30 L=100 мм	1	0,6	
2	ГОСТ 2590-88	Ø30 L=170 мм	1	0,94	
3		-50х6 ГОСТ19903-2015 L=100 мм	1	0,24	
4		-100х6 ГОСТ19903-2015 L=150 мм	1	0,71	
		Петля	2	0,24	0,48
		-50х6 ГОСТ19903-2015 L=100 мм	1	0,24	

Спецификация материалов фундаментов Фм-1, Фм-2

Марка поз.	Обозначение	Наименование	Кол.	Масса ед. кг.	Примечание
Фм-1		Фундамент монолитный Фм-1	4		
		Материалы			
		Бетон кл. В15 $м^3$	0,065		
		Бетон кл. В3,5 $м^3$	0,02		
Фм-2		Фундамент монолитный Фм-2	5	0,023	
		Материалы			
		Бетон кл. В15 $м^3$	0,065		

1 Фундаменты Фм-1 под ГРШП выполнить 250х250х1050(h) мм.
Фундаменты Фм-2 под ограждение ГРШП выполнить 250х250х750(h) мм.
2. Бетон приготовить на сульфатостойком шлакопортландцементе W=4 F50.
3. Очищенные боковые стенки фундамента обмазать горячей битумной мастикой за 2 раза по холодной битумной огрунтовке
4. Под фундаментами Фм-1 выполнить бетонную подготовку бетон кл. В3,5
5.Основанием фундаментов служит суглинок серый, твердый, просадочный
Предусмотреть уплотнение грунта до полости сухого грунта не менее 1,1м. наружней грани уплотненной зоны, на глубину 0,7м
6. Количество ГРШП на участке - 10 шт.

ТОО "Әулие-Ата-Газ Монтаж Проект" ЖШС

Изм.	Кол.	Лист	№ Док.	Подпись	Дата
Разраб.		Ермек А.			02.24
Провер.		Батырханов А.Т.			02.24

24-24 ГСН

Газификация овощехранилища по адресу: с. Айша биби, Айшабибинского с/о, учетный квартал №067, участок №1132, из земель к/х А.Рыспанова на территории ПК "Айша биби", Жамбылского района.

Стадия.	Лист.	Листов.
РП	11	-

План фундаментов ГРПШ. План фундаментов ограждения ГРПШ

ПБ ТОО "Әулие-Ата-Газ Монтаж Проект"
Гос. лиц. №13018090

Знак "Закрепление трассы газопровода на местности"

Плакат 1

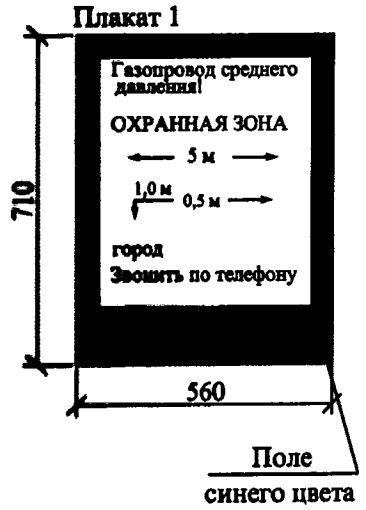

Газ құбыры трассасын жергілікті орында бекіту белгісі

1 плакат

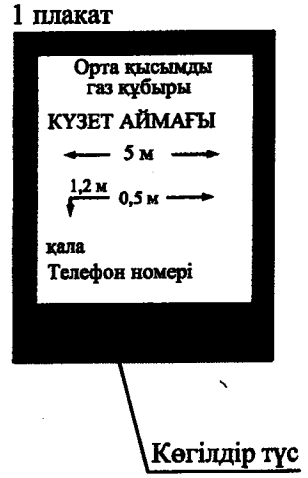

ОБЩИЕ УКАЗАНИЯ

1. Опознавательные знаки устанавливаются по трассе газопровода на прямых участках через 300-500 м и на углах-поворота газопровода (форма 2).
2. Опознавательные столбы оборудуются плакатами (см. чертеж), в которых должны быть указаны: километраж газопровода, фактическая глубина заложения труб, расстояние до вершины угла поворота, ширины охранной зоны, принадлежность газопровода.
3. Покраску плакатов и надписи выполнить эмалью, устойчивой к атмосферным влияниям,
за два раза по слою грунтовки. Качество покрытия верхнего плаката должно быть достаточным для визуального поиска с воздуха.
4. Установку опознавательных знаков газопровода необходимо оформить совместным актом предприятия эксплуатирующего газопровод и землепользователя.
5. Чертеж разработан в соответствии с ПР РК 51.3-002-2004 "Правила технической эксплуатации магистральных газопроводов" и ПР РК 51.3-003-2004 "Правила безопасности при эксплуатации магистральных газопроводов".

1-1

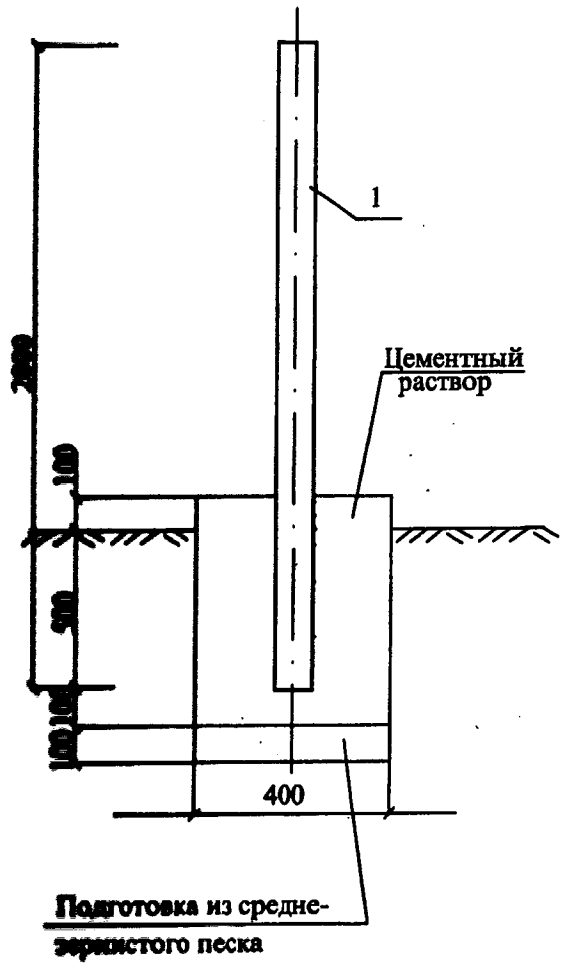

Узел крепления знака к стойке

Вид сбоку

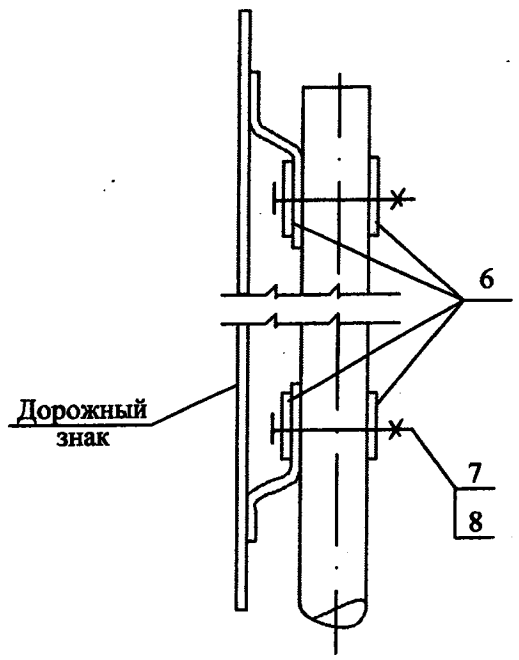

Вид сверху

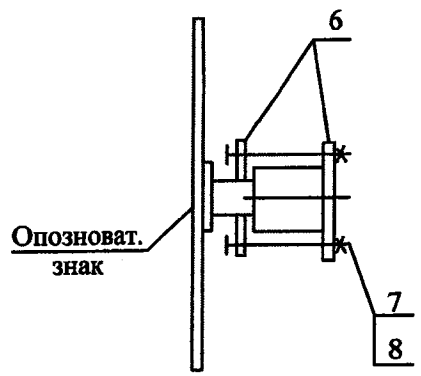

СПЕЦИФИКАЦИЯ ЭЛЕМЕНТОВ СБОРНОЙ КОНСТРУКЦИИ

Марка поз.	Обозначение	Наименование	Кол-во на 1 знак	Масса ед. кг	Масса общ. кг	Примечание
1	ГОСТ 3262-75	Стойка	1	4,0	8,0	
2		Пластина 710х560 Лист БПН4х1250-2000ГОСТ19903-74 / Вст3кп2ГОСТ 380-88	2	12,5		
3	ГОСТ 25129-82	Грунтовка. ГФ-021		0,8		
4	ГОСТ 6465-76	Эмаль ПФ-115 голубая		0,2		
		Материалы:				
		Детали крепления:				
5		Пластина П-2	4	0.07	0.56	
		Стандартные изделия:				
6	ГОСТ 7798-70	Болт М 10 х 130	4	0.133	1.064	
7	ГОСТ 5915-70	Гайка М 10	4	0.015	0.12	
		Цементый раствор	0.112 м			
		Песок среднезернистый	0.016 м			

ТОО "Әулие-Ата-Газ Монтаж Проект" ЖШС

Изм	Кол.	Лист	№ Док.	Подпись	Дата
Разраб.		Ермек А.			02.24
Провер.		Батырханов А.Т.			02.24

24-24 ГСН

Газификация овощехранилища по адресу: с. Айша биби, Айшабибинского с/о, учетный квартал №067, участок №1132, из земель к/х А.Рыспанова на территории ПК "Айша биби", Жамбылского района.

Стадия.	Лист.	Листов.
РП	12	-

Опознавательный знак

ПБ ТОО "Әулие-Ата-Газ Монтаж Проект" Гос. лиц. №13018090

	Наименование и техническая характеристика оборудования и материалов Завод-изготовитель (для импортного оборудования - страна, фирма)	Тип, марка оборудования. Обозначение документа и номер опросного листа	Еденица измерения		Код завода-изготовителя	Код оборудования, материала	Цена еденицы оборудования, тыс. тг	Количество	Масса еденицы оборудования, кг
			Наименование	Код					
1	2	3	4	5	6	7	8	9	10
	Газопроводы среднего и низкого давления								
	Труба ПЭ 100 SDR 11 - коэффициентом запаса прочности								
	не менее 2,8 Ø90 x8,2 Г2	ГОСТ Р 50838-2011	м	006				177,0	
	не менее 2,8 Ø32 x3,0 Г1	ГОСТ Р 50838-2011	м	006				-	
	Труба стальная электросварная Ø89x3,5 Г2	ГОСТ 10704-91	м	006				3,0	
	Труба стальная электросварная Ø57x3,0 Г1	ГОСТ 10704-91	м	006				-	
	Труба стальная электросварная Ø32x2,8 Г1	ГОСТ 10704-91	м	006				-	
	Труба стальная электросварная Ø25x2,8 Г1	ГОСТ 10704-91	м	006				-	
	Труба стальная электросварная Ø20x2,5 Г1	ГОСТ 10704-91	м	006				-	
	То же, футляр для газопровода Ø90x8,2 из трубы Ø140x12,7	ГОСТ Р 50838-2011	м	796				6,0	
	То же, футляр для газопровода Ø63x5,8 из трубы Ø110x10,0	ГОСТ Р 50838-2011	м	796				-	
	Выход полиэтиленового газопровода из земли Ø90	ГСН- 2	шт.	796				1	
	Кран вазовый шаровый Ду -100	КШ.Ц.Ф	комп.	796				-	
	Кран вазовый шаровый Ду -80	КШ.Ц.П	комп.	796				2	
	Кран вазовый шаровый Ду -25	КШ.Ц.Ф	комп.	796				-	
	Кран вазовый шаровый Ду -25	КШ.Ц.П	комп.	796				1	
	Кран вазовый шаровый ПЭ под ковер Ду -90	ПЭ100 SDR11	комп.	796				1	
	Газорегуляторный пункт с регулятором давления		комп.	671				1	
	Газорегуляторный пункт с регулятором давления с РДГ -50Н	ГРПШ-13-2НУ1	комп.	671				1	
	Продувочная свеча Ф57x3,0	ГОСТ 10704-91	шт.	796				1	
	Футляр при выходе и входе в землю Ø159x4,0	ГОСТ 10704-91	м	006				1,0	
	Футляр при выходе и входе в землю Ø76x3,0	ГОСТ 10704-91	м	006				-	

ТОО "Әулие-Ата-Газ Монтаж Проект" ЖШС

Изм	Кол.	Лист	№ Док.	Подпись	Дата
Разраб		Ермек А.			02.24
Провер.		Батырханов А.Т.			02.24

24-24 ГСН

Газификация овощехранилища по адресу: с. Айша биби, Айшабибинского с/о, учетный квартал №067, участок №1132, из земель к/х А.Рыспанова на территории ПК "Айша биби", Жамбылского района.

Стадия.	Лист.	Листов.
РП	1	3

Спецификация оборудования

ПБ ТОО "Әулие-Ата-Газ Монтаж Проект" Гос. лиц. №13018090

	Наименование и техническая характеристика оборудования и материалов Завод-изготовитель (для импортного оборудования - страна, фирма)	Тип, марка оборудования. Обозначение документа и номер опросного листа	Еденица измерения		Код завода-изготовителя	Код оборудования, материала	Цена еденицы оборудования, тыс. тг	Количество	Масса еденицы оборудования, кг
			Наименование	Код					
1	2	3	4	5	6	7	8	9	10
	Контрольная трубка на врезке	УГ 27.00.00	шт.	796				1	
	Контрольная трубка на футляре	УГ 16.00.00	шт.	796				3	
	Контрольная трубка на на углах поворота	УГ 27.00.00	шт.	796				-	
	Ковер для контрольных трубок и для вывода медного кабеля из земли	ГСН-	шт.	796				6	
	Опознавательные знаки	ГСН-	шт.	796				1	
	Отвод 90 гр PE100 SDR11 - 90x8,2	ISO	шт.	796				1	
	Отвод 135 гр PE100 SDR11 - 63x5,8	ISO	шт.	796				-	
	Отвод 90 гр PE100 SDR11 - 32x3,0	ISO	шт.	796				-	
	Отводы стальные 90гр Ф80x3,5	ГОСТ 17375-2001	шт.	796				3	
	Отводы стальные 90гр Ф25x2,8	ГОСТ 17375-2001	шт.	796				-	
	Седловой отвод ГАЗ PE 100 SDR 11 Ø63xØ63	ISO	шт.	796				-	
	Тройники ГАЗ PE 100 SDR 11 Ø125xØ125xØ90	ISO	шт.	796				1	
	Счетчик ротационный РСГ G-		шт.	796				-	
	Счетчик газовый бытовой СГБ G-		шт.	796				-	
	Счетчик газовый бытовой СГБ G-		шт.	796				-	
	Переход ГАЗ PE 100 SDR 11 Ø63xØ32	ISO	шт.	796				-	
	Неразъемное соед-ие "полиэтилен-сталь"НСПЭ 100 SDR11 90x8,2/Ø89x3,5	ISO	шт.	796				1	
	Неразъемное соед-ие "полиэтилен-сталь"НСПЭ 100 SDR11 32x3,0/Ø25x2,8	ISO	шт.	796				-	
	Заглушка ГАЗ PE 100 SDR11	ISO	шт.	796				-	
	Газовый колодец Ду-1500мм	ГК-1	шт.	796				-	
								-	

	Наименование и техническая характеристика оборудования и материалов Завод-изготовитель (для импортного оборудования - страна, фирма)	Тип, марка оборудования. Обозначение документа и номер опросного листа	Еденица измерения		Код завода-изготовителя	Код оборудования, материала	Цена еденицы оборудования, тыс. тг	Количество	Масса еденицы оборудования, кг
			Наименование	Код					
1	2	3	4	5	6	7	8	9	10
	Муфта с ЗН ПЭ 100 SDR 11-90	ISO	шт.	796				8	
	Муфта с ЗН ПЭ 100 SDR 11-125	ISO	шт.	796				2	
	Контроль качества сварных стыков полиэтиленовых газопроводов								
	физическими методами		стык					4	
	Контроль сварных стыков с ултразуковым методом		стык					4	
	Контроль качества сварных стыков стальных газопроводов								
	физическими методами		стык					-	
	Контроль сварных стыков с ултразуковым методом		стык					-	
	Врезка газопровода Ø125	ГОСТ Р 50838-2011	шт.	796				1	
	Прокладка сигнальной ленты "Осторожно Газ"		м.	006				177,0	
	Прокладка кабели вдоль трассы газопровода, сеч. 2х2,5 мм2	ВВГ-660	м.	006				177,0	
	Пневматическое испытание газопроводов среднего давления на								
	прочность и герметичность (подземное)	ГОСТ Р 50838-2011	м.	006				177,0	
	Пневматическое испытание газопроводов низкого давления на								
	прочность и герметичность (подземное)	ГОСТ Р 50838-2011	м.	006				-	
	Пневматическое испытание газопроводов среднего давления на								
	прочность и герметичность МПа (надземное)	ГОСТ 10704-91	м.	006				3,0	
	Пневматическое испытание газопроводов низкого давления на								
	прочность и герметичность МПа (надземное)	ГОСТ 10704-91	м.	006				-	