ҮЛГІЛІК ЖОБА

ҚР ТЖ 300 ОБМ (IVA,IVГ) - 2.2-2015

ҚАЛЫПТЫ ГЕОЛОГИЯЛЫҚ ЖАҒДАЙЛАРЫМЕН IVA,IVГ КЛИМАТТЫҚ БӨЛШЕК АУДАНДАРЫ ҮШІН

300 ОҚУШЫҒА АРНАЛҒАН ОРТА БІЛІМ БЕРУ МЕКТЕБІ

2 Альбом

СШ-1 0.000 белгісінен төмен сәулеттік шешімдер

ТИПОВОЙ ПРОЕКТ

ТП РК 300 СОШ (IVA,IVГ)-2.2-2015

СРЕДНЯЯ ОБЩЕОБРАЗОВАТЕЛЬНАЯ ШКОЛА НА 300 УЧАЩИХСЯ ДЛЯ IVA,IVГ КЛИМАТИЧЕСКИХ ПОДРАЙОНОВ С ОБЫЧНЫМИ ГЕОЛОГИЧЕСКИМИ УСЛОВИЯМИ

Альбом 2

АР-1 Архитектурные решения ниже отметки 0.000

Выполнил	Бекжанов			Привязан без изменений	ТОО«Мунайгазпроект-Сервис»
Проверил	Саркулова				
ГИП	Саркулова				
				«Привязка типового проекта «Средняя общеобразовательная школа на 300 учащихся для IVA и IVГ климатических подрайонов с обычными геологическими условиями в 17мкр, г.Актау»	Листов
Инв.N76/18-2018-АР					

Копировал A2

ҮЛГІЛІК ЖОБА

ҚР ТЖ 300 ОБМ (~~IVA~~,IVГ)- 2.2-2015

ҚАЛЫПТЫ ГЕОЛОГИЯЛЫҚ ЖАҒДАЙЛАРЫМЕН IVA,IVГ КЛИМАТТЫҚ БӨЛШЕК АУДАНДАРЫ ҮШІН
300 ОҚУШЫҒА АРНАЛҒАН ОРТА БІЛІМ БЕРУ МЕКТЕБІ

2 Альбом

СШ-1 0.000 белгісінен төмен сәулеттік шешімдер

ТИПОВОЙ ПРОЕКТ

ТП РК 300 СОШ (~~IVA~~,IVГ)-2.2-2015

СРЕДНЯЯ ОБЩЕОБРАЗОВАТЕЛЬНАЯ ШКОЛА НА 300 УЧАЩИХСЯ ДЛЯ IVA,IVГ КЛИМАТИЧЕСКИХ ПОДРАЙОНОВ С ОБЫЧНЫМИ ГЕОЛОГИЧЕСКИМИ УСЛОВИЯМИ

Альбом 2

АР-1 Архитектурные решения ниже отметки 0.000

Қазақстан Республикасы Ұлттық экономика министрлігі Құрылыс , тұрғын үй-коммуналдық шаруашылық істері және жер ресурстарын басқару комитетінің
_____ 20 ж.
№_____ бұйрығымен бекітілген және 20 ж. _____
_____ бастап қолданысқа енгізілді.

Утвержден приказом Комитета по делам строительства , жилищно-коммунального хозяйства и управления земельными ресурсами Министерства национальной экономики Республики Казахстан от
_____20 г. №_____ и введен в действие
с _____20 г.

"ҮТЖҚЗИ" ЖШС
ТОО "НИИТЭП"

Директор — Ә . Кенжетаев

Жобаның бас инженері
Главный инженер проекта — Е . Сапарбаев

Выполнил	Бекжанов			Привязан без изменений — ТОО«Мунайгазпроект–Сервис»
Проверил	Саркулова			
ГИП	Саркулова			
				«Привязка типового проекта «Средняя общеобразовательная школа на 300 учащихся для IVA и IVГ климатических подрайонов с обычными геологическими условиями в 17мкр, г.Актау» — Листов
Инв.N76/18–2018–АР				

Копировал

A2

Ведомость рабочих чертежей основного комплекта

№	Наименование	Прим.
1	Общие данные (начало).Технико-экономические показатели.Ведомость отделки помещений.	
2	План технического подполья в осях 1-6, Г-Ж. Ведомость дверей.	
3	План технического подполья в осях 6-13, Г-П	
4	План технического подполья в осях 1-14, А-Г	
5	Фрагменты разрезов 1-1, 2-2, 3-3. Узел по антисейсмическому шву. Решетка Рш-1.	
6	Крыльца 6,7.	
7	Козырек крыльца 6,7.	

Ведомость основных комплектов рабочих чертежей

Обозначение	Наименование	Примечание
ТП РК 300СОШ(IВ,IIВ,IIIА,IIIВ)-2.2-2015-ПЗ	Пояснительная записка	Альбом 1
ТП РК 300СОШ(IВ,IIВ,IIIА,IIIВ)-2.2-2015-АР1	Архитектурные решения ниже отм.0,000	Альбом 2
ТП РК 300СОШ(IВ,IIВ,IIIА,IIIВ)-2.2-2015-АР2	Архитектурные решения выше отм.0,000	
ТП РК 300СОШ(IВ,IIВ,IIIА,IIIВ)-2.2-2015-КЖ1	Конструкции железобетонные ниже отм.0,000	Альбом 3
ТП РК 300СОШ(IВ,IIВ,IIIА,IIIВ)-2.2-2015-КЖ2	Конструкции железобетонные выше отм.0,000	
ТП РК 300СОШ(IВ,IIВ,IIIА,IIIВ)-2.2-2015-КМ	Конструкции металлические	
ТП РК 300СОШ(IВ,IIВ,IIIА,IIIВ)-2.2-2015-ТХ	Технологические решения	Альбом 4
ТП РК 300СОШ(IВ,IIВ,IIIА,IIIВ)-2.2-2015-ОВ	Отопление, вентиляция и кондиционирование воздуха	Альбом 5
ТП РК 300СОШ(IВ,IIВ,IIIА,IIIВ)-2.2-2015-ВК	Водопровод и канализация	Альбом 6
ТП РК 300СОШ(IВ,IIВ,IIIА,IIIВ)-2.2-2015-ЭО	Электроосвещение	Альбом 7
ТП РК 300СОШ(IВ,IIВ,IIIА,IIIВ)-2.2-2015-ЭМ	Силовое электрооборудование	Альбом 8
ТП РК 300СОШ(IВ,IIВ,IIIА,IIIВ)-2.2-2015-СС	Системы связи	
ТП РК 300СОШ(IВ,IIВ,IIIА,IIIВ)-2.2-2015-ВН	Видеонаблюдение	Альбом 9
ТП РК 300СОШ(IВ,IIВ,IIIА,IIIВ)-2.2-2015-ПС	Пожарная сигнализация	
ТП РК 300СОШ(IВ,IIВ,IIIА,IIIВ)-2.2-2015-С.С	Спецификация оборудования, изделий и материалов	Альбом 10
ТП РК 300СОШ(IВ,IIВ,IIIА,IIIВ)-2.2-2015-СД	Сметная документация	Альбом 11
ТП РК 300СОШ(IВ,IIВ,IIIА,IIIВ)-2.2-2015-АГСК	Архитектурный, градостроительный и строительный каталог	АГСК

Таблица толщины утеплителя наружных стен - железобетон (подвал)

Климатический подрайон	IVА					IVГ				
Температура °С наиболее хол.пятидневки	-20	-25	-30	-35	-39	-20	-25	-30	-35	-39
Нормир. сопротивление теплопередаче Ro^{req}, $м^2°С/Вт$	1.58	1.77	1.93	2.28	2.49	1.58	1.77	1.93	2.28	2.49
Привед. сопротивление теплопередаче Ro^{req}, $м^2°С/Вт$	1.71	1.91	2.11	2.31	2.51	1.71	1.91	2.11	2.31	2.51
Принятая толщ.утеплит. по кирпичной кладке, мин. плита - δ, (мм)	70	80	90	100	110	70	80	90	100	110

Настоящий проект выполнен в соответствии с действующими нормами, правилами и стандартами Республики Казахстан, в том числе и по пожаровзрывобезопасности.

ГИП (ГАП) разработавший типовой проект _____ Сапарбаев Е.Ж.

ГИП осуществивший привязку _____

Технические показатели

п/п	Обозначение	Ед. изм.	Отметки -2,500;-3,100	Отметки Итого:
	Основные показатели			
1	Площадь подземной части	$м^2$		1885.42
2	Строительный объем - 0,000	$м^3$		5451,48

Общие указания:

Типовой проект Общеобразовательной Школы на 300 учащихся для ~~IVА~~-IVГ климатических подрайонов с обычными геологическими условиями разработан на основании технического задания, утвержденного Заместителем председателя Комитета по делам строительства и жилищно-коммунального хозяйства Министерства регионального развития Республики Казахстан и Вице-министром Министерства образования и науки Республики Казахстан. Основанием для проектирования явились

-Закон Республики Казахстан от 3 декабря 2013г.№148-V "О республиканском бюджете на 2014-2016 годы", Закон Республики Казахстан от 28 ноября 2014г. №259-V "О республиканском бюджете на 2015-2017 годы", Республиканская бюджетная программа 038 "Совершенствование нормативно-технических документов в сфере архитектурной, градостроительной и строительной деятелности."

Архитектурно-планировочные решения:

Планировочное решение, набор учебных помещений, наружные отделочные материалы, оформление и общее цветовое решение фасадов выполнены в соответствии с эскизным проектом, согласованным с Комитетом по делам строительства и жилищно-коммунального хозяйства и управления земельными ресурсами Министерства регионального развития Республики Казахстан Министерства национальной экономики РК, Министерством образования и науки.

Объемно-пространственное решение здания школы представляет собой 2-х этажное здание с техническим подпольем, и техническим этажом. Размеры здания в осях 57,05х69,8м. Функциональные связи в здании обеспечивают возможность эвакуации из подвала раздельно от 1-го этажа.Размеры блоков: 50,0х21,6м; 25,2х18,0м; 30,0х12,8м; 30,0х18,0м. Высота технического подполья-2,1; 2,8м. до плиты перекрытия. Связь между этажами осуществляется по четырем лестницам типа Л1,а также при помощи пассажирского лифта грузоподъемностью 1000кг.

Выходы из 3-х лестниц выполнены непосредственно наружу и не опускаются в технический этаж.

Конструктивное решение:

Наружные ограждающие стены - монолитный железобето толщ. 200 мм

Облицовка цоколя - сплиттерная плитка.

перегородки - кирпич КР-р-по 250х120х88/1,4НФ/100/1,4/25/ГОСТ 530-2012, на растворе М50.

Все стальные конструкции (стремянки, решетки и т.д.), выполненные из черного металла, окрашиваются эмалью ПФ 115 ГОСТ 6465 (в 2 слоя) по предварительной грунтовке ГФ-021 ГОСТ25129

Уровень ответственности здания (СНиП РК 2.01.07-85* Приложение 7*) - II (нормальный)

Здание II степени огнестойкости, II степени долговечности.

- по конструктивной пожарной опасности - С0
- по функциональной пожарной опасности - Ф 4.1
- расчетный срок эксплуатации здания- 65 лет

Грунты основания под фундаменты - насыпной грунт

Нормативные нагрузки приняты согласно СНиП 2.01.07-85*

Ведомость спецификаций

№	Наименование	Прим.
1	Спецификация материалов на решетку РШ-1	л.5
2	Спецификация элементов заполнения дверных проемов.	л.2

Ведомость отделки помещений технического подполья

Наименование или номер помещения	Вид отделки элементов интерьеров: Потолок	Площадь м2	Стены кирпичные	Площадь м2	Ж/бетонные поверхности	Площадь м2	Низ стен	Площадь м2	Примечание
Насосная ИТП, уборочного инвент., вентпомещение, электрощитовая, венткамера,кладовая	-Утеплитель из минераловатных плит базальтового волокна толщиной 100мм -Штукатурка по полимерной сетке 10мм -Известковая поделка за 2 раза	163,69	- Простая штукатурка	167,70	-Затирка швов	90,12			Толщина теплоизоляц слоя перекрытия одинакова для всех темп-р 100мм
			-Известковая поделка за 2 раза	41,86	-Известковая поделка за 2 раза	24,18			
			-Покраска эмалевой краской на высоту 1.5м	125,84	-Покраска эмалевой краской на высоту 1.5м	65,94			
Техническое помещение подвала	-Утеплитель из минераловатных плит базальтового волокна толщиной 100мм -Штукатурка по полимерной сетке 10мм -Известковая поделка за 2 раза	1684,24	-Утеплитель из минераловатных плит базальтового волокна толщиной 100мм, р=145кг/м3 (на всю высоту) -Штукатурка по полимерной сетке 10мм -Известковая поделка за 2 раза	79,56	-Утеплитель из минераловатных плит базальтового волокна толщиной 100мм, р=145кг/м3 (на всю высоту) -Затирка швов -Известковая поделка за 2 раза	10,91			
			-Штукатурка по полимерной сетке 10мм -Известковая поделка за 2 раза	93,91	-Затирка швов -Известковая поделка за 2 раза	719,46			

Примечание:

1. Общий расход отделки на откосы проемов по внутренним кирпичным стенам - 10,22 м2
2. Общий расход отделки на откосы проемов по наружным ж/бетонным поверхностям - 5,13 м2

Ведомость ссылочных материалов

Обозначение	Наименование	Примечание
	Ссылочные документы	
СНиП РК 2.02-05-2009*	Пожарная безопасность зданий и сооружений.	
СНиП РК 3.02-25-2004*	Общеобразовательные учреждения с изменениями и дополнениями по состоянию на 02.05.2013г.	
СНиП РК 3.02-02-2009	Общественные здания и сооружения	
Серия РК 1.073.9-2.00 Комплексные системы "Кнауф"	Облицовка поэлементной сборки из гипсокартонных листов на металлическом и деревянном каркасах для жилых, общественных и производственных зданий (выпуск 1).	
ГОСТ 5336-80*	Сетки стальные плетенные одинарные	
ГОСТ 8509-93	Уголки стальные горячекатаные равнополочные	
ГОСТ 15588-89	Плиты пенополистирольные	
ГОСТ 10296-79*	Изол	
ГОСТ 530-2012	Кирпич и камень керамические.	

Согласующие подписи специалистов, приведенные на листе, относятся ко всем чертежам данного комплекта, требующим согласования

Выполнил	Бекжанов		
Проверил	Саркулова		
ГИП	Саркулова		
Инв.N76/18-2018-АР			

Привязан без изменений

ТОО«Мунайгазпроект-Сервис»

«Привязка типового проекта «Средняя общеобразовательная школа на 300 учащихся для IVА и IVГ климатических подрайонов с обычными геологическими условиями в 17мкр, г.Актау»

Листов

ТП РК 300 СОШ (IVА-IVГ)-2,2-2015-АР1

Средняя общеобразовательная школа на 300 учащихся для IVА-IVГ климатических подрайонов с обычными геологическими условиями.

Изм.	Кол.уч	Лист	Nдок.	Подпись	Дата
ГАИ		Мустафина			03/16
ГИП		Сапарбаев			03/16
Гл. спец.		Токашева			03/16
Разработал		Мустафина			03/16
Проверил		Токашева			03/16
Н.контр.		Нугуманова			03/16

Средняя общеобразовательная школа на 300 учащихся

Стадия	Лист	Листов
РП	1	

Общие данные (начало)

ТОО "НИИТЭП" (ИНСТИТУТ ЖИЛИЩА)"

СОГЛАСОВАНО: Гл.спец.ЭЛ,СС 12.2015; Гл.спец.СС 12.2015

СОГЛАСОВАНО: Гл.констр. 12.2015; Гл.спец.ОВ 12.2015; Гл.спец.ВК 12.2015

Взам. инв. № | Подпись и дата | Инв.№ подл.

Копировал A2

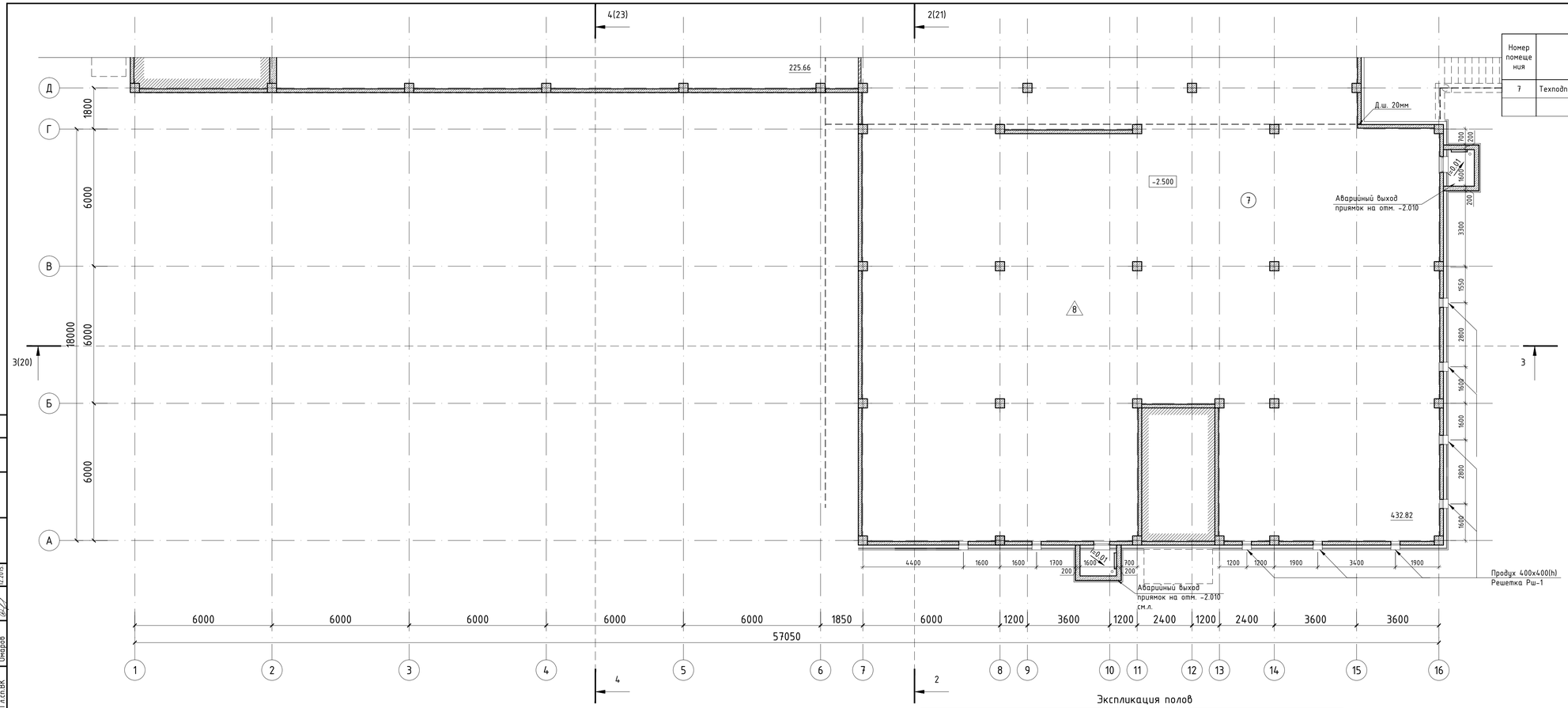

Экспликация помещений

Номер помещения	Наименование	Площадь, м2	Кат. помещения
7	Техподполье	432.82	Д
		432.82	

Решетка Рш-1

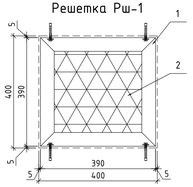

Условные обозначения:

- -Сплитерная плитка
- -Утеплитель пенополистирол
- -Ж/бетонные панели, толщ. 160 мм
- -Кирпичная перегородка, толщ. 120 мм
- -Железобетонная панель, толщ. 160 мм
- -Маркировка дверей

Схема блокировки

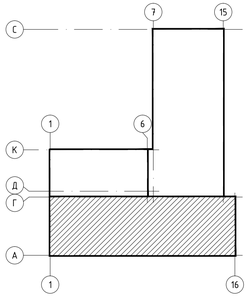

Экспликация полов

Наименование помещения	Тип пола	Схема пола или тип пола по экспликации	Данные элементов пола (наименование, толщина, основание и др.), мм	Площадь, м²
Покрытие пола техподполья (по серии 2.144-1/88-44)	8	(1) (2) 20 80	1. Покрытие из бетона класса В15 -20мм 2. Подстилающий слой из бетона В7,5 -80мм 3. Грунт основания	432.82

1. Расположение отверстий в железобетонных стенах, наружных стенах см. КЖ1.
2. Наружную отделку стен, откосов, окраску решеток продухов ниже отм. 0,000 см. АР2 лист 24.
3. Экспликацию полов см. лист 4
4. Решетка Рш-1 окрашивается эмалью ПФ 115 ГОСТ 6465 (в 2 слоя) по предварительной грунтовке ГФ-021 ГОСТ25129, цвет см. АР2 лист 24.

Спецификация материалов утепления наружных стен

Поз.	Обозначение	Наименование	Кол.	Масса, ед.,кг	Примеч.
Утепление стен с отм. -2,500 до отм. -1,350					
1		Праймер битумный м2	129.43		
2	ГОСТ 15588-89	Пенополистирол ПСБ-С-35 толщиной 30 мм м2	129.43		
Утепление стен с отм. -1.350 до отм. -0.080					
3	ГОСТ 15588-89	Пенополистирол ПСБ-С-35 толщиной 120 мм м2	151.94		

Спецификация материалов на решетку Рш-1 (9шт.)

Поз.	Обозначение	Наименование	Кол.	Масса, ед.,кг	Примеч.
		Решетка Рш-1 шт.	1		
1	ГОСТ 8509-93	Уголок L 40х4 п.м.	1.56	3.77	
2	ГОСТ 5336-80*	Сетка Р-15-1,6 м2	0.09	0.23	
		Дюбель шт.	4		
		Вес решетки		4.00	

Привязан без изменений						
Выполнил	Бекжанов			ГАИ	Мустафина	12/15
ГИП	Саркулова			ГИП	Сапарбаев	12/15
				Гл.спец.	Токашева	12/15
				Проверил	Мустафина	12/15
				Разработал	Нугуманова	12/15
Инб.N76/18-2018-АР				Н.контроль	Нугуманова	12/15

Изм.	Кол.уч	Лист	Nдок.	Подпись	Дата

ТП РК 300 СОШ (IVA,IVГ)-2.2-2015-АР1

Средняя общеобразовательная школа на 300 учащихся для IVA,IVГ климатических подрайонов с обычными геологическими условиями

Средняя общеобразовательная школа на 300 учащихся

Стадия	Лист	Листов
РП	2	

План технического подполья в осях 1-16, А-Г. Решетка Рш-1. Экспликация полов.

ТОО "НИИТЭП" (ИНСТИТУТ ЖИЛИЩА)"

Копировал

А2+А3

СОГЛАСОВАНО:

Гл.спец.ЭЛ	Анисимов		12.2015
Гл.спец.СС	Арсланов		12.2015

СОГЛАСОВАНО:

Гл.конст.пр	Горбенк		12.2015
Гл.сп.ОВ	Наглий		12.2015
Гл.сп.ВК	Омаров		

Взам. инв. №

Подпись и дата

Инв.№ подл.

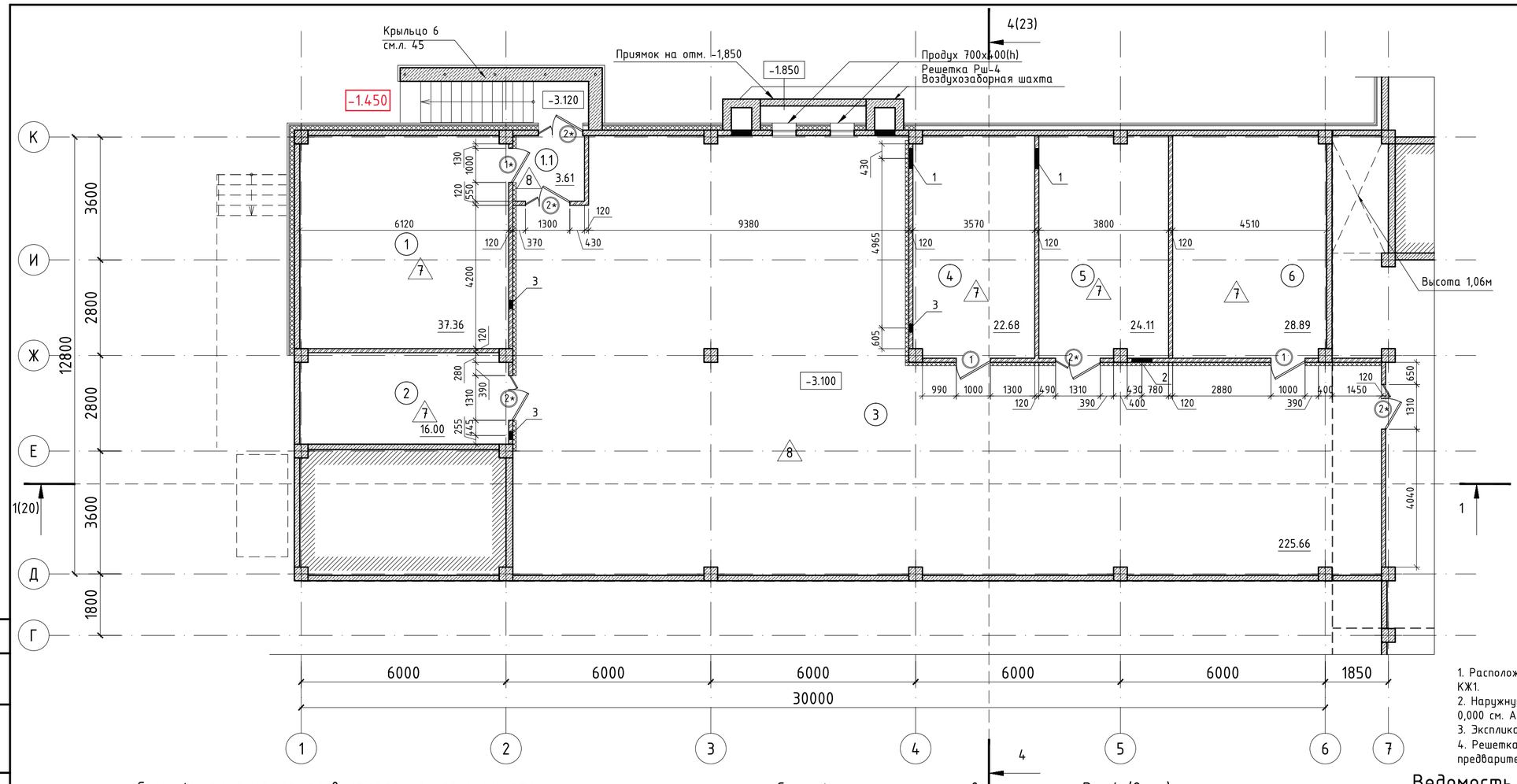

Экспликация помещений

Номер помещения	Наименование	Площадь, м2	Кат. помещения
1	Насосная, ИТП	37.36	Д
1.1	Тамбур	3.61	
2	Кладовая инвентаря	16.00	В
3	Техподполье	225,66	Д
4	Помещение хранения лампочек	22.68	Д
5	Венткамера	24.11	В
6	Электрощитовая	28.89	В
		358.31	

Экспликация отверстий

№	Размеры, мм		Отметка низа	Назначение
	ширина	высота		
1	600	600	-2.050	ОВ
2	600	600	-3.000	ОВ
3	250	250	-1.350	ОВ

Условные обозначения:

- -Сплиттерная плитка
- -Утеплитель пенополистирол
- -Ж/бетонные панели, толщ. 160 мм
- -Кирпичная перегородка, толщ. 120 мм
- -Железобетонная панель, толщ. 160 мм
- -Маркировка дверей

1. Расположение отверстий в железобетонных стенах, наружных стенах см. КЖ1.
2. Наружную отделку стен, откосов, окраску решеток продухов ниже отм. 0,000 см. АР2 лист 24.
3. Экспликацию полов см. лист 4
4. Решетка Рш-4 окрашивается эмалью ПФ 115 ГОСТ 6465 (в 2 слоя) по предварительной грунтовке ГФ-021 ГОСТ25129, цвет см. АР2 лист 24.

Спецификация материалов утепления наружных стен

Поз.	Обозначение	Наименование	Кол.	Масса, ед.,кг	Примеч.
Утепление стен с отм. -3,100 до отм. -1,350					
1		Праймер битумный м2	76.30		
2	ГОСТ 15588-89	Пенополистирол ПСБ-С-35 толщиной 30 мм м2	76.30		
Утепление стен с отм. -1.350 до отм. -0.080					
3	ГОСТ 15588-89	Пенополистирол ПСБ-С-35 толщиной 120 мм м2	55.37		

Спецификация материалов на решетку Рш-4 (2шт.)

Поз.	Обозначение	Наименование	Кол.	Масса, ед.,кг	Примеч.
		Решетка Рш-1 шт.	1		
1	ГОСТ 8509-93	Уголок L 40х4 п.м.	2.16	5.21	
2	ГОСТ 5336-80*	Сетка Р-15-1,6 м2	0.12	0.30	
		Дюбель шт.	4		
		Вес решетки		5.51	

Ведомость дверных проемов технического подполья

Поз.	Обозначение	Наименование	Кол.	Масса, ед., кг	Примечание
1	ДНМ 19-10 ГОСТ 31173-2003	Дверь металическая, однопольная, глухая левая, утепленная с пределом огнестойкости 0,6 часа. комплект: навесы, ручка с замком	2		
1*	ДМ 19-1010л ГОСТ 31173-2003	Дверь металическая, однопольная, глухая правая, с пределом огнестойкости 0,6 часа. комплект: навесы, ручка с замком	2		
2*	ДМ 19-1310 ГОСТ 31173-2003	Дверь металическая, двупольная, глухая правая, с пределом огнестойкости 0,6 часа. комплект: навесы, ручка с замком	5		

Экспликация полов

Наименование помещения	Тип пола	Схема пола или тип пола по экспликации	Данные элементов пола (наименование, толщина, основание и др.), мм	Площадь, м²
Тепловой узел, насосная, электрощитовая, венткамеры (по серии 2.144-1/88-44)	7	(1) (2) (3) 20 80 50	1. Плитки керамические на цементно-песчанном растворе М-150 - 20мм 2. Подстилающий слой бетона класса В7,5 - 80 мм 3. Слой щебня с пропиткой битума - 50 мм 4. Грунт основания	129.04
Покрытие пола техподполья (по серии 2.144-1/88-44)	8	(1) (2) 20 80	1. Покрытие из бетона класса В15 -20мм 2. Подстилающий слой из бетона В7,5 -80мм 3. Грунт основания	229.27

Схема блокировки

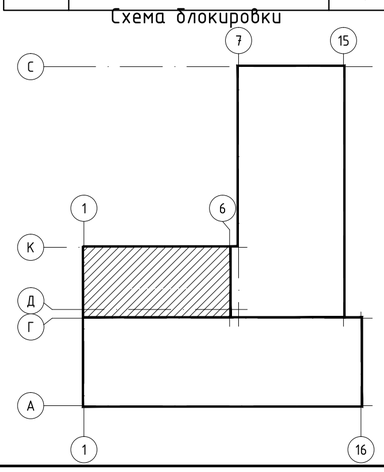

Решетка Рш-4

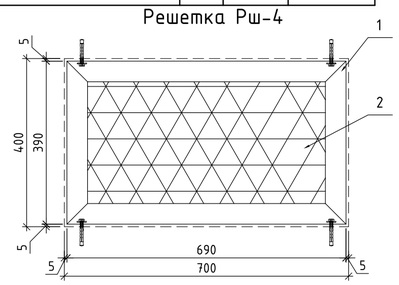

СОГЛАСОВАНО:

Гл.спец.ЭЛ.	Анисимов	12.2015.
Гл.спец.СС.	Арсланов	12.2015.

СОГЛАСОВАНО:

Гл.конст.пр	Гордеюк	12.2015.
Гл.сп.ОВ	Наглий	12.2015.
Гл.сп.ВК	Омаров	12.2015.

Взам. инв. №

Подпись и дата

Инв.№ подл.

Привязан без изменений

Выполнил	Бекжанов		
ГИП	Саркулова		
Инв.N76/18-2018-АР			

Изм.	Кол.уч	Лист	Nдок.	Подпись	Дата
ГАИ		Мустафина			12/15
ГИП		Сапарбаев			12/15
Гл.спец.		Токашева			12/15
Проверил		Мустафина			12/15
Разработал		Нугуманова			12/15
Н.контроль		Нугуманова			12/15

ТП РК 300 СОШ (IVА,IVГ)-2.2-2015-АР1

Средняя общеобразовательная школа на 300 учащихся для IVА,IVГ климатических подрайонов с обычными геологическими условиями

Средняя общеобразовательная школа на 300 учащихся

Стадия	Лист	Листов
РП	3	

План технического подполья в осях 1-6, Д-К. Решетка Рш-4. Экспликация полов. Ведомость дверных проемов.

ТОО "НИИТЭП (ИНСТИТУТ ЖИЛИЩА)"

Копировал

А2

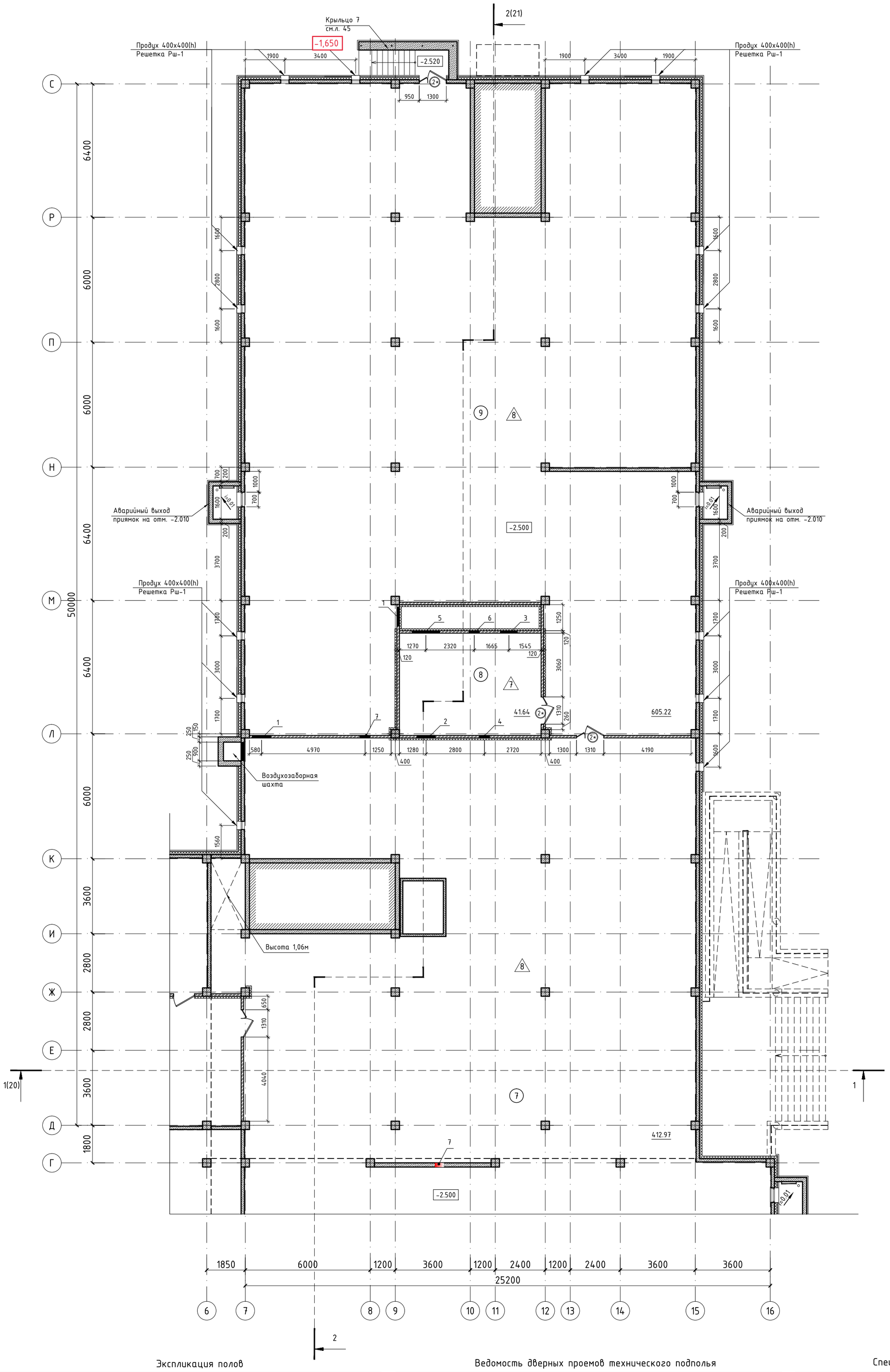

Экспликация помещений

Номер помещения	Наименование	Площадь, м2	Кат. помещения
7	Техподполье	412.97	Д
8	Венткамера	41.64	В
9	Техподполье	605.22	Д
		1059.83	

Экспликация отверстий

№	Размеры, мм		Отметка низа	Назначение
	ширина	высота		
1	900	900	-2.450	ОВ
2	900	700	-2.300	ОВ
3	821	313	-2.350	ОВ
4	500	400	-0.900	ОВ
5	1340	695	-2.350	ОВ
6	505	1255	-2.200	ОВ
7	500	600	-1.000	ВК

Условные обозначения:

- 370 — -Сплиттерная плитка
  -Утеплитель пенополистирол
  -Ж/бетонные панели, толщ. 160 мм
- 120 — -Кирпичная перегородка, толщ. 120 мм
- 160 — -Железобетонная панель, толщ. 160 мм
- (4) -Маркировка дверей

Схема блокировки

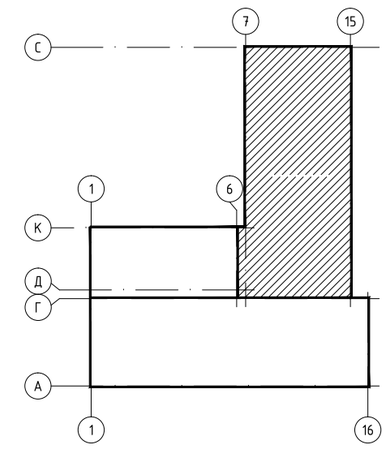

Экспликация полов

Наименование помещения	Тип пола	Схема пола или тип пола по экспликации	Данные элементов пола (наименование, толщина, основание и др.), мм	Площадь, м²
Венткамера (по серии 2.144-1/88-44)	7	(1) (2) (3) 20 80 150	1. Плитки керамические на цементно-песчанном растворе М-150 - 20мм 2. Подстилающий слой бетона класса В7,5 - 80 мм 3. Слой щебня с пропиткой битума - 50 мм 4. Грунт основания	41.64
Покрытие пола техподполья (по серии 2.144-1/88-44)	8	(1) (2) 20 80	1. Покрытие из бетона класса В15 -20мм 2. Подстилающий слой из бетона В7,5 -80мм 3. Грунт основания	1018.19

Ведомость дверных проемов технического подполья

Поз.	Обозначение	Наименование	Кол.	Масса, ед., кг	Примечание
2*	ДМ 19-1310 ГОСТ 31173-2003	Дверь металическая, двупольная, глухая правая, с пределом огнестойкости 0,6 часа. комплект: навесы, ручка с замком	3		

Спецификация материалов утепления наружных стен

Поз.	Обозначение	Наименование	Кол.	Масса, ед.,кг	Примеч.
Утепление стен с отм. -2,500 до отм. -1,350					
1		Праймер битумный м2	129.43		
2	ГОСТ 15588-89	Пенополистирол ПСБ-С-35 толщиной 30 мм м2	129.43		
Утепление стен с отм. -1.350 до отм. -0.080					
3	ГОСТ 15588-89	Пенополистирол ПСБ-С-35 толщиной 120 мм м2	151.94		

1. Расположение отверстий в железобетонных стенах, наружных стенах см. КЖ1.
2. Наружную отделку стен, откосов, окраску решеток продухов ниже отм. 0,000 см. АР2 лист 24.
3. Экспликацию полов см. лист 4
4. Решетка Рш-1 см. АР2 лист 2.

СОГЛАСОВАНО:

Гл.спец.ЭЛ.	Анисимов	12.2015
Гл.спец.СС.	Арсланов	12.2015
Гл.конст.пр	Гордеюк	12.2015
Гл.сп.ОВ	Наглий	12.2015
Гл.сп.ВК	Омаров	12.2015

Взам. инв. №

Подпись и дата

Инв.№ подл.

Привязан без изменений

Выполнил	Бекжанов	
ГИП	Саркулова	
Инв.N76/18-2018-АР		

Изм.	Кол.уч	Лист	Nдок.	Подпись	Дата
ГАИ		Мустафина			12/15
ГИП		Сапарбаев			12/15
Гл.спец.		Токашева			12/15
Проверил		Мустафина			12/15
Разработал		Нугуманова			12/15
Н.контроль		Нугуманова			12/15

ТП РК 300 СОШ (IVА,IVГ)-2.2-2015-АР1

Средняя общеобразовательная школа на 300 учащихся для IVА,IVГ климатических подрайонов с обычными геологическими условиями

Средняя общеобразовательная школа на 300 учащихся

Стадия	Лист	Листов
РП	4	

План технического подполья в осях 7-15, Д-С. Экспликация полов. Ведомость дверных проемов.

ТОО "НИИТЭП" (ИНСТИТУТ ЖИЛИЩА)

Копировал

А1

Разрез 1-1

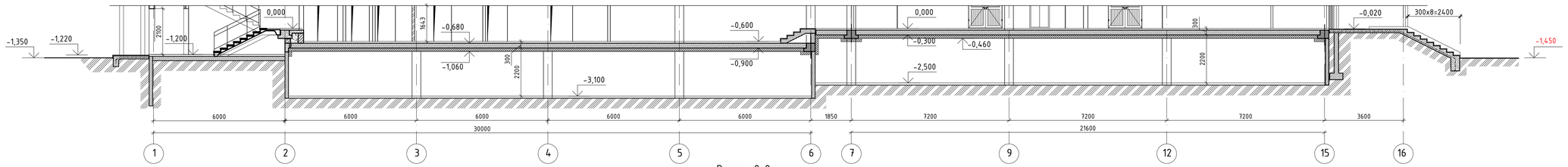

Разрез 2-2

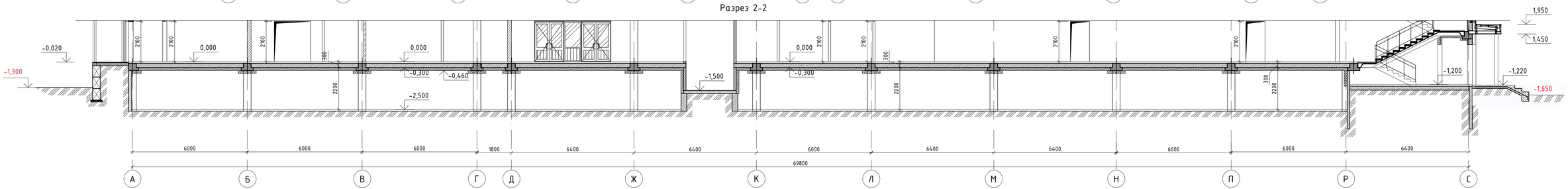

Разрез 3-3

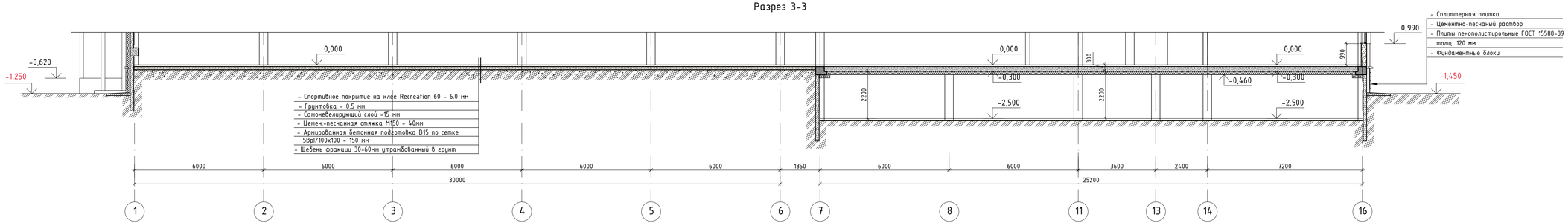

Разрез 4-4

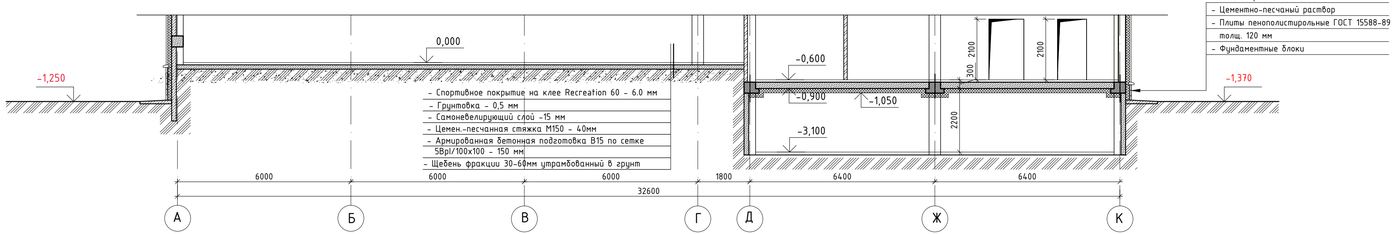

1. Данный лист смотри совместно с планами этажей.

Привязан без изменений							
Выполнил	Бекжанов						
ГИП	Саркулова						
Инв.N76/18-2018-АР							

Изм.	Кол.уч	Лист	N док.	Подпись	Дата
ГАИ		Мустафина			12/15
ГИП		Сапарбаев			12/15
Гл.спец.		Токашева			12/15
Проверил		Мустафина			12/15
Разработал		Рясной			12/15
Н.контроль		Нугуманова			12/15

ТП РК 300 СОШ (IVA,IVГ)-2,2-2015-АР2

Средняя общеобразовательная школа на 300 учащихся для IVA,IVГ климатических подрайонов с обычными геологическими условиями

Средняя общеобразовательная школа на 300 учащихся

Стадия	Лист	Листов
РП	5	

Разрез 1-1. Разрез 2-2. Разрез 3-3. Разрез 4-4.

ТОО "НИИТЭП" (ИНСТИТУТ ЖИЛИЩА)"

СОГЛАСОВАНО:			
Гл.спец.ЭЛ	Анисимов		12.2015
Гл.спец.СС	Арсланов		12.2015

СОГЛАСОВАНО:			
Гл.конструк	Горбенк		12.2015
Гл.сп.ОВ	Наглий		12.2015
Гл.сп.ВК	Омаров		12.2015

Взам. инв. №

Подпись и дата

Инв.№ подл.

Крыльцо 6

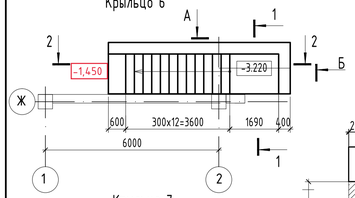

Крыльцо 7

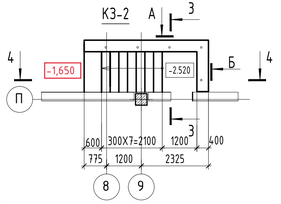

Крыльцо 7

Вид А
(раскладка блоков)

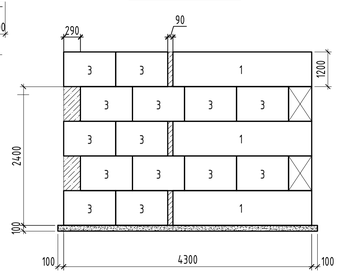

Крыльцо 6
Сечение 2-2

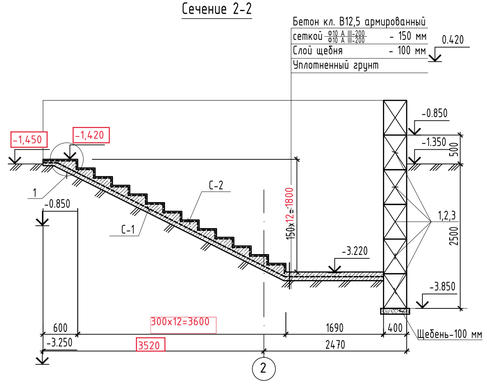

Крыльцо 7

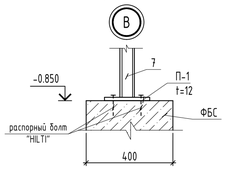

Крыльцо 7

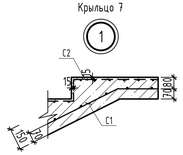

Крыльцо 7
Сечение 4-4

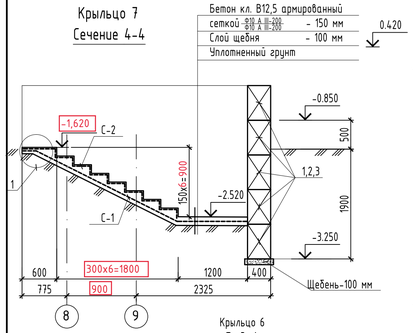

Крыльцо 7

Вид Б
(раскладка блоков)

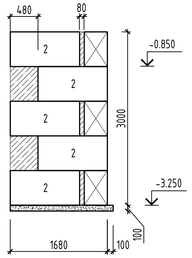

Крыльцо 6
Сечение 1-1

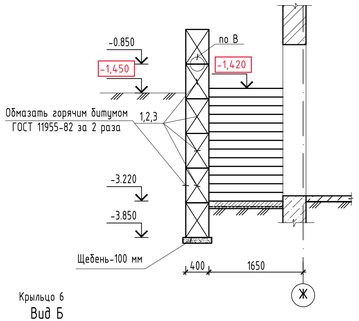

Крыльцо 7

2-2

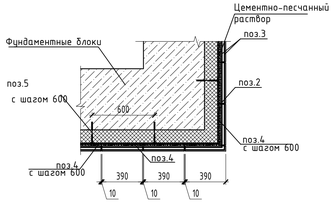

Крыльцо 6

Вид А
(раскладка блоков)

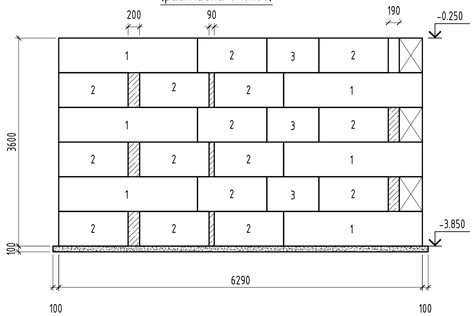

Крыльцо 6

Вид Б
(раскладка блоков)

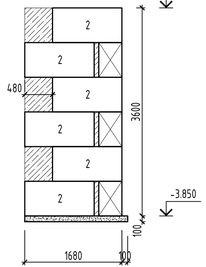

Крыльцо 7
Сечение 3-3

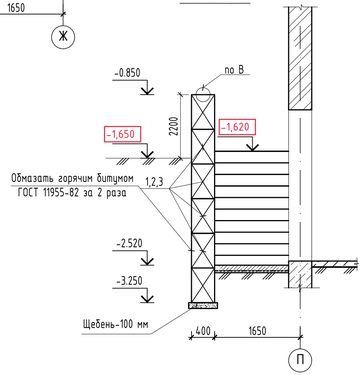

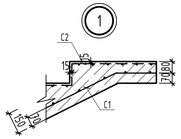

Металлическая пластина П-1

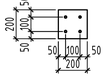

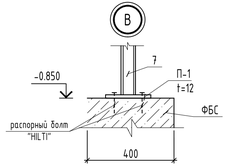

Узел крепления сплиттерной плитки к цоколю
Сечение по наружной стене

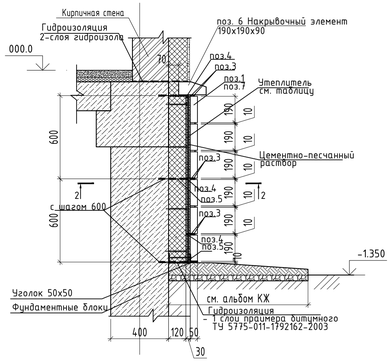

1. Антикоррозийную защиту всех металлических элементов производить эмалью ПФ 115 ГОСТ 6465-76 за 2 раза по грунтовке ГФ 021 ГОСТ 25129-82.
2. Деревянные элементы изготовить из древесины хвойных пород II категории влажностью не более 20% ГОСТ 24454-80*Е.
3. Защиту деревянных конструкций и элементов от гниения и возгорания вести в соответствии с требованиями СНиП II-25-80.
   Обработку древесины вести способом холодной пропитки по ГОСТ 20022.6-88 препаратом ПББ 225.
4. Длины всех элементов уточнить по месту.
5. Расположение крылец см. альбом АР2.

Спецификация

Марка поз.	Обозначение	Наименование	Кол.	Масса ед.,кг	Приме-чание
		Крыльцо 6			
1	ГОСТ 13579-78*	Фундаментные блоки ФБС 24.4.6-Т	5	1300	
2	-//-	-//- ФБС 12.4.6-Т	18	640	
3	-//-	-//- ФБС 9.4.6-Т	2	470	
С-1	ГОСТ 23279-85	Сетка Ф10 А III-200 / Ф10 А III-200 м2	11,37	6.17	
С-2	ГОСТ 8478-81	Сетка 5Вр-I 100/100 м²	9,9	2,60	
		Материалы			
		Бетон кл.В 7,5 м³	0,84		мон.заделка
		Бетон кл.В 15 м³	1,95		
		Крыльцо 7			
1	ГОСТ 13579-78*	Фундаментные блоки ФБС 24.4.6-Т	2	1300	
2	-//-	-//- ФБС 12.4.6-Т	4	640	
3	-//-	-//- ФБС 9.4.6-Т	12	470	
С-1	ГОСТ 23279-85	Сетка Ф10 А III-200 / Ф10 А III-200 м2	7,66	6.17	
С-2	ГОСТ 8478-81	Сетка 5Вр-I 100/100 м²	6,1	2,60	
		Материалы			
		Бетон кл.В 7,5 м³	0,61		мон.заделка
		Бетон кл.В 15 м³	1,45		

Ведомость материалов отделки крылец №6,7

Поз.	Обозначение	Наименование	Кол.	Масса ед.,кг	Прим.
1	Подпорные стенки крылец наружная часть	Сплиттерная плитка	7,61		RAL 8017
2	Подпорные стенки крылец	Накрывочный элемент, шир.400мм м.п.	11,40		RAL 8017
3	Подпорные стенки крылец (Внутренняя часть)	Шпателевание бетонных поверхностей, декоративная фасадная штукатурка, покраска фасадной краской	19,06		RAL 8017

Спецификация элементов крепления сплиттерной плитки

Поз.	Обозначение	Наименование	Кол.	Масса ед.,кг	Прим.
		Крепление сплиттерной плитки раской на м²			
1	Торговая сеть	Плитка сплиттерная 390x190x50мм	12.5		шт.
2	ГОСТ 6727-80	Крюк ø 4 Вр I L=100мм	6	0.098	шт.
3	ГОСТ 5781-82*	Стержень ø 6А-III ч/з 2р. кладки	6	0.222	м.п.
4	ГОСТ 5781-82*	Стержень ø 6А-II сетка 600x600мм	3.4	0.222	м.п.
5	ГОСТ 5781-82*	Стержень ø 12 А III L=200	3.4	0.222	шт.
6	Торговая сеть	Накрывочный элемент цоколя Сплиттерная плитка 190x190x90	235,30		Расход общий м.п.
7	Торговая сеть	Сплиттерная плитка цоколя	333,69		Расход общий м2

Привязан без изменений						
Выполнил	Бекжанов					
ГИП	Саркулова					
Инв.N76/18-2018-АР						

Изм.	Кол.уч.	Лист	Nдок.	Подпись	Дата
ГАИ		Мустафина			12/15
ГИП		Сапарбаев			12/15
Гл.спец.		Токашева			12/15
Проверил		Мустафина			12/15
Разработал		Имангабаев			12/15
Н.контроль		Нугуманова			12/15

ТП РК 300 СОШ (IVA,IVГ)-2,2-2015-АР2

Средняя общеобразовательная школа на 300 учащихся для IVA, IVГ климатических подрайонов с обычными условиями

Средняя общеобразовательная школа на 300 учащихся

Стадия	Лист	Листов
РП	6	

Крыльца 6,7

ТОО "НИИТЭП" (ИНСТИТУТ ЖИЛИЩА)

Взам. инв. №

Подп. и дата

Инв. № подл.

Копировал

А3x2

Крыльцо 7
КЗ-2

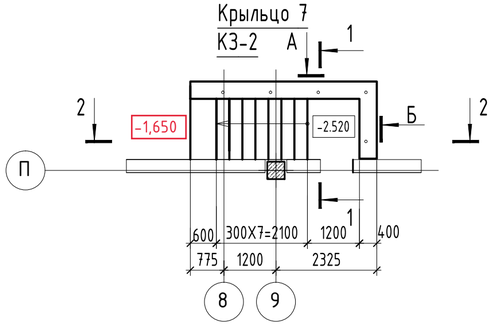

КЗ-2

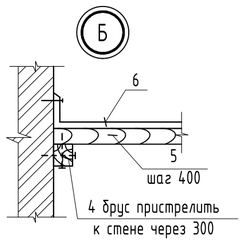

Сечение 1-1
КЗ-2

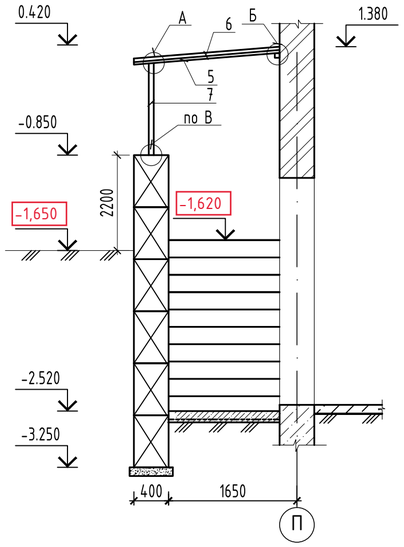

КЗ-2

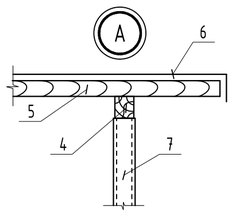

Сечение 1-1

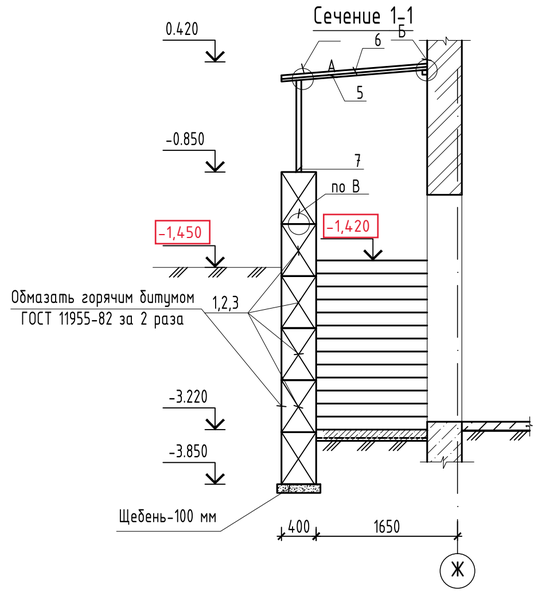

Сечение 2-2
КЗ-1

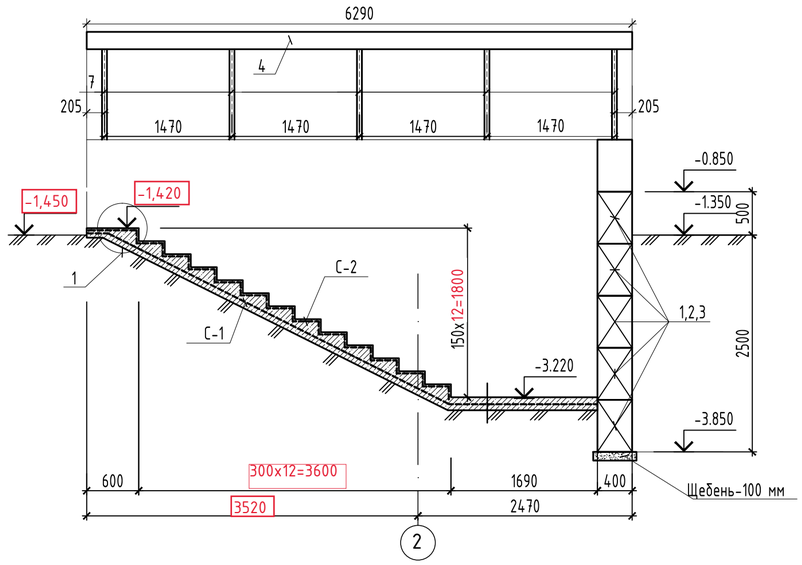

Крыльцо 6
КЗ-1

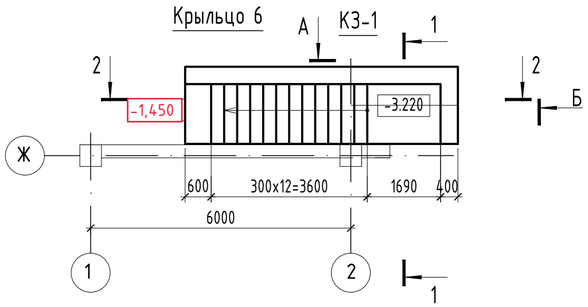

КЗ-1

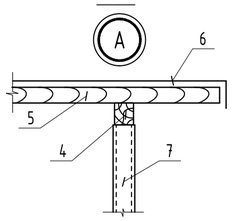

КЗ-1

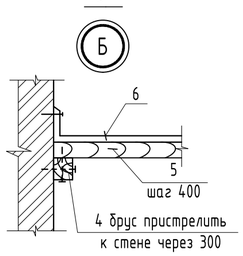

Спецификация

Марка поз.	Обозначение	Наименование	Кол.	Масса ед.,кг	Приме-чание
		Крыльцо 6 (КЗ-1)			
4	ГОСТ 24454-80*Е	Деревянный брус 40х40 п.м.	16,0		0,047м3
5	то же	Деревянный брус 50х50 п.м.	27,2		0,068м3
6	ГОСТ 30246-94	Оцинк.кровел. сталь с цветным полимерным покрытием- 0,7мм. м2	10,7		
7	ГОСТ 10704-91	Труба Ф 57х3 п.м	6,35	4,0	
П-1		Полоса 12х200 ГОСТ 82-70* / С 235 ГОСТ 27772 - 88 L=200	5	3.8	
		Болты "HILTI" d=10мм L=100мм	20		
		Крыльцо 7 (КЗ-2)			
4	ГОСТ 24454-80*Е	Деревянный брус 40х40 п.м.	12,0		0,035м3
5	то же	Деревянный брус 50х50 п.м.	18,3		0,046м3
6	ГОСТ 30246-94	Оцинк.кровел. сталь с цветным полимерным покрытием- 0,7мм. м2	7,31		
7	ГОСТ 10704-91	Труба Ф 57х3 п.м	7.31	4,0	
П-1		Полоса 12х200 ГОСТ 82-70* / С 235 ГОСТ 27772 - 88 L=200	4	3.8	
		Болты "HILTI" d=10мм L=100мм	16		

Сечение 2-2
КЗ-2

Бетон кл. В12,5 армированный
сеткой Ф10 А III-200 / Ф10 А III-200 - 150 мм
Слой щебня - 100 мм
Уплотненный грунт

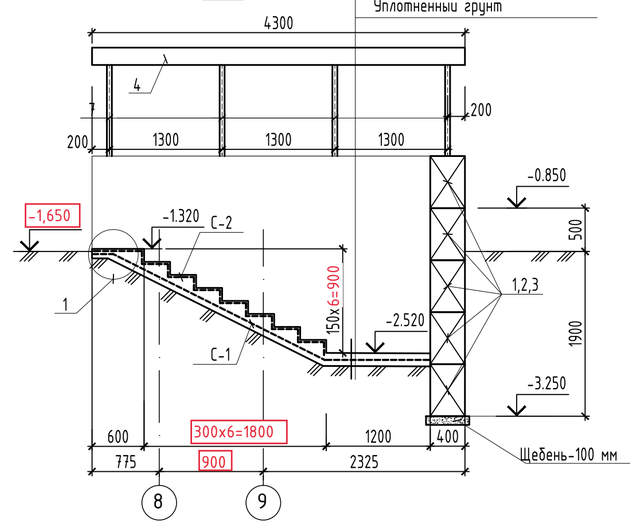

1. Антикоррозийную защиту всех металлических элементов производить эмалью ПФ 115 ГОСТ 6465-76 за 2 раза по грунтовке ГФ 021 ГОСТ 25129-82.
2. Деревянные элементы изготовить из древесины хвойных пород II категории влажностью не более 20% ГОСТ 24454-80*Е.
3. Защиту деревянных конструкций и элементов от гниения и возгорания вести в соответствии с требованиями СНиП II-25-80.
   Обработку древесины вести способом холодной пропитки по ГОСТ 20022.6-88 препаратом ПББ 225.
4. Длины всех элементов уточнить по месту.
5. Расположение крылец см. альбом АР1.

Привязан без изменений

Инв.N76/18-2018-АР

Выполнил	Бекжанов		
ГИП	Саркулова		

Изм.	Кол.уч.	Лист	Nдок.	Подпись	Дата
ГАИ		Мустафина			12/15
ГИП		Сапарбаев			12/15
Гл.спец.		Токашева			12/15
Проверил		Мустафина			12/15
Разработал		Иманбаев			12/15
Н.контроль		Нугуманова			12/15

ТП РК 300 СОШ (IVА,IVГ)-2,2-2015-АР2

Средняя общеобразовательная школа на 300 учащихся для IVА, IVГ климатических подрайонов с обычными условиями.

Средняя общеобразовательная школа на 300 учащихся

Стадия	Лист	Листов
РП	7	

Козырек крыльца 6,7

ТОО "НИИТЭП" (ИНСТИТУТ ЖИЛИЩА)

Взам. инв. № | Подп. и дата | Инв. № подл.

Копировал А3х2