МЕТАЛЛИНВЕСТ
СЕТЬ МЕТАЛЛОБАЗ

РК, ЗКО, г.Аксай 090300
ул.Жастар 6
Отдел продаж:
Тел.: +7 (71133) 36280
+7(701) 084 09 78

WWW.METALL-INVEST.KZ

ПРАЙС–ЛИСТ

10.02.2025

ОФИЦИАЛЬНЫЙ ПАРТНЕР «ММК» , «СЕВЕРСТАЛЬ», «ОМК», «ЕВРАЗ», «МЕЧЕЛ», «ТМК»

ЖАҢА ӨНДІРІС / НОВОЕ ПРОИЗВОДСТВО

Евроштакетник

Штакетник Евротрапеция 125мм	0,45 окрашенный / 0,45 под дерево	под заказ		0,57 / 0,57	996 / 1105	**851,58 / 944,775**

Профиль под гипсокартон

Профиль потолочный ПП 60*27	0,4	3м	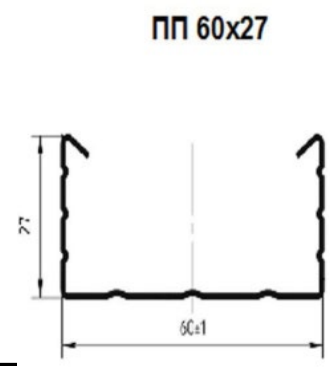	0,38	675	**769,50**
Профиль направляющий ПН 27*28	0,4	1605	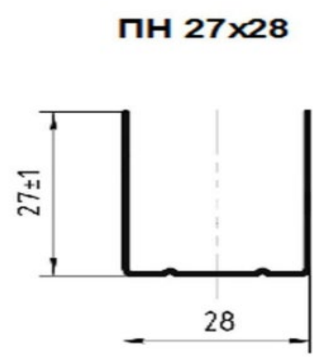	0,254	675	**514,35**
Конек бочкообразный		2м	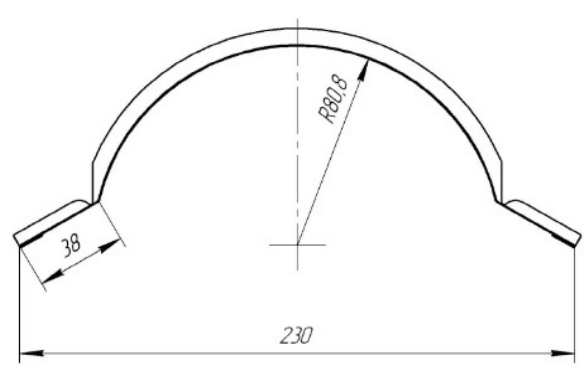			**на заказ**

ҚҰБЫРЛАР • ТРУБЫ • PIPES

Диаметр/ Диаметрі/ Diameter, мм/mm	Толщина/қалындығы / Thickness, мм / mm	Длина/ұзындығы/ Length, м/m	ГОСТ ТУ ДСТУ /GOST, SPECS, NATIONAL UKRANIAN STANDARDS	Марка стали/құрыштың таңбасы/Steel Grade	Удельный вес / үлесті салмақ / Specific Weight	Цена за тонну (с НДС)/ тонна бағасы (ҚҚС-мен)/ Price per ton (VAT-incl.)	Цена за метр (с НДС)/ метрдің бағасы (ҚҚС-мен)/ Price per meter (VAT-incl.)
Трубы стальные водогазопроводные оцинкованные / Құрыштан жасалған сугазөткізгіш мырышпен қапталған құбырлар Galvanized Water and Gas Supply Steel Pipes							
50	нл:3 -0,018	6-12	3262-75	2пс	4,88	595 000	**2 903,60**
Трубы стальные водогазопроводные / Құрыштан жасалған сугазөткізгіш құбырлары /Water and Gas Supply Steel Pipes							
15	2,5	6-12	3262-75	2пс	1,18	424 000	**500,32**
15	2,8	6-12	3262-75	2пс	1,28	424 000	**542,72**
20	2,0	6-12	3262-75	2пс	1,22	424 000	**517,28**

Диаметр/ Диаметрі/ Diameter, мм/mm	Толщина/қалындығы / Thickness, мм / mm	Длина/ұзындығы/ Length, м/m	ГОСТ ТУ ДСТУ /GOST, SPECS, NATIONAL UKRANIAN STANDARDS	Марка стали/құрыштың таңбасы/Steel Grade	Удельный вес / үлестісалмақ / Specific Weight	Цена за тонну (с НДС)/ тонна бағасы (ҚҚС-мен)/ Price per ton (VAT-incl.)	Цена за метр (с НДС)/ метрдің бағасы (ҚҚС-мен)/ Price per meter (VAT-incl.)
20	2,5	6-12	3262-75	2пс	1,5	424 000	**636,00**
20	2,8	6-12	3262-75	2пс	1,66	424 000	**703,84**
25	2,0	6-12	3262-75	2пс	1,65	424 000	**699,60**
25	2,8	6-12	3262-75	2пс	2,15	424 000	**911,60**
25	3,2	6-12	3262-75	2пс	2,39	424 000	**1 013,36**
32	2,0	6-12	3262-75	2пс	1,99	424 000	**843,76**
32	2,5	6-12	3262-75	2пс	2,45	424 000	**1 038,80**
32	2,8	6-12	3262-75	2пс	2,75	424 000	**1 166,00**
32	3,2	6-12	3262-75	2пс	3,1	424 000	**1 314,40**
40	2,5	6-12	3262-75	2пс	2,81	424 000	**1 191,44**
40	3,0	6-12	3262-75	2пс	3,38	424 000	**1 433,12**
40	3,5	6-12	3262-75	2пс	3,843	424 000	**1 629,43**
50	3,0	6-12	3262-75	2пс	4,22	424 000	**1 789,28**
50	3,5	6-12	3262-75	2пс	4,88	424 000	**2 069,12**
Трубы стальные электросварные / Құрыштан жасалған электрмен пісірілген құбырлар / ERW Steel Pipes							
57	3,0	6-12	10704-91	2пс	4,00	414 000	**1 656,00**
57	3,5	6-12	10704-91	2пс	4,62	414 000	**1 912,68**
57	4,0	6-12	10704-91	2пс	5,23	430 000	**2 248,90**
76	3,0	6-12	10704-91	2пс	5,41	414 000	**2 239,74**
76	3,5	6-12	10704-91	2пс	6,26	414 000	**2 591,64**
76	4,0	6-12	10704-91	2пс	7,15	428 000	**3 060,20**
89	2,8	6-12	10704-91	2пс	6,128	447 000	**2 739,22**
89	3,0	6-12	10704-91	2пс	6,36	414 000	**2 633,04**
89	3,5	6-12	10704-91	2пс	7,38	414 000	**3 055,32**
89	4,0	6-12	10704-91	2пс	8,39	414 000	**3 471,39**
102	3,5	6-12	10704-91	2пс	8,50	414 000	**3 519,00**
102	4,0	6-12	10704-91	2пс	9,70	414 000	**4 015,80**
108	3,0	6-12	10704-91	2пс	7,772	414 000	**3 217,61**
108	3,5	6-12	10704-91	2пс	9,022	414 000	**3 735,11**
108	4,0	6-12	10704-91	2пс	10,26	414 000	**4 247,64**
114	4,0	6-12	10704-91	2пс	10,851	414 000	**4 492,31**
127	3,0	6-12	10704-91	2пс	9,17	428 000	**3 924,76**
133	4,0	6-12	10704-91	2пс	12,732	414 000	**5 271,05**
133	4,5	6-12	10704-91	2пс	14,26	414 000	**5 903,64**
159	4,0	6-12	10704-91	2пс	15,30	414 000	**6 334,20**
159	4,5	6-12	10704-91	2пс	17,16	414 000	**7 104,24**
159	5,0	6-12	10704-91	2пс	19,06	414 000	**7 890,84**
219	4,5	6-12	10704-91	20	23,80	414 000	**9 853,20**
219	5,0	6-12	10704-91	20	26,38	414 000	**10 921,32**
Трубы стальные бесшовные / Құрыштан жасалған жапсарсыз құбырлар / Seamless Steel Pipes							
76	4,0	на заказ	8732-78	ст20	7,10	955 000	**6 780,50**
89	4,0	на заказ	8732-78	ст20	8,39	955 000	**8 012,45**
89	5,0	на заказ	8732-78	ст20	10,36	955 000	**9 893,80**
89	6,0	на заказ	8732-78	ст20	12,31	955 000	**11 756,05**
108	5,0	на заказ	8732-78	ст20	12,74	955 000	**12 166,70**
114	6,0	на заказ	8732-78	ст20	15,98	955 000	**15 260,90**
159	6,0	на заказ	8732-78	ст20	22,80	955 000	**21 774,00**
219	6,0	на заказ	8732-78	ст20	31,92	955 000	**30 483,60**
Трубы стальные профильные / Құрыштан жасалған профильді құбырлар / Shaped (Profiled) Steel Pipes							
10 x 10	1,2	6,00	30245-03	2пс	0,312	510 000	**159,12**
15 x 15	1,2	6,00	30245-03	2пс	0,501	510 000	**255,51**
15 x 15	1,5	6,00	30245-03	2пс	0,610	460 000	**280,60**
20 x 20	1,2	6,00	30245-03	2пс	0,690	520 000	**358,80**
20 x 20	1,5	6,00	30245-03	2пс	0,841	460 000	**386,86**
20 x 20	1,8	6,00	30245-03	2пс	0,985	433 000	**426,51**
20 x 20	2,0	6,00	30245-03	2пс	1,080	421 000	**454,68**
25 x 25	1,5	6,00	30245-03	2пс	1,070	460 000	**492,20**
25 x 25	1,8	6,00	30245-03	2пс	1,270	417 000	**529,59**
25 x 25	2,0	6,00	30245-03	2пс	1,410	420 000	**592,20**
30 x 20	2,0	6,00	30245-03	2пс	1,390	417 000	**579,63**
30 x 30	2,0	6,00	30245-03	2пс	1,700	417 000	**708,90**
40 x 20	1,5	6,00	30245-03	2пс	1,310	460 000	**602,60**
40 x 20	1,8	6,00	30245-03	2пс	1,550	433 000	**671,15**
40 x 20	2,0	6,00	30245-03	2пс	1,700	417 000	**708,90**
40 x 25	1,5	6,00	30245-03	2пс	1,430	460 000	**657,80**
40 x 40	1,2	6,00	30245-03	2пс	1,440	555 000	**799,20**
40 x 40	1,35	6,00	30245-03	2пс	1,650	555 000	**915,75**
40 x 40	1,5	6,00	30245-03	2пс	1,780	460 000	**818,80**
40 x 40	1,8	6,00	30245-03	2пс	2,120	433 000	**917,96**
40 x 40	2,0	6,00	30245-04	2пс	2,330	417 000	**0,00**
40 x 40	3,0	6,00	30245-04	2пс	3,360	424 000	**1 424,64**
50 x 25	1,5	6,00	30245-03	2пс	1,680	460 000	**772,80**
50 x 25	2,0	6,00	30245-03	2пс	2,180	417 000	**909,06**
50 x 30	3,0	6,00	30245-03	2пс	3,400	424 000	**1 441,60**
50 x 50	1,5	6,00	30245-03	2пс	2,250	460 000	**1 035,00**
50 x 50	2,0	6,00	30245-03	2пс	2,961	417 000	**1 234,74**
50 x 50	3,0	6,00	30245-03	2пс	4,310	424 000	**1 827,44**
60 x 30	2,0	6,00	30245-03	2пс	2,650	417 000	**1 105,05**
60 x 40	1,5	6,00	30245-03	2пс	2,250	460 000	**1 035,00**
60 x 40	1,8	6,00	30245-03	2пс	2,680	433 000	**1 160,44**

Диаметр/ Диаметрі/ Diameter, мм/mm	Толщина/қалындығы / Thickness, мм / mm	Длина/ұзындығы/ Length, м/m	ГОСТ ТУ ДСТУ /GOST, SPECS, NATIONAL UKRANIAN STANDARDS	Марка стали/құрыштың таңбасы/Steel Grade	Удельный вес / үлесті салмақ / Specific Weight	Цена за тонну (с НДС)/ тонна бағасы (ҚҚС-мен)/ Price per ton (VAT-incl.)	Цена за метр (с НДС)/ метрдің бағасы (ҚҚС-мен)/ Price per meter (VAT-incl.)
60 x 40	2,0	6,00	30245-03	2пс	2,960	417 000	**1 234,32**
60 x 40	3,0	6,00	30245-03	2пс	4,300	424 000	**1 823,20**
60 x 60	2,0	6,00	30245-03	2пс	3,591	417 000	**1 497,45**
60 x 60	3,0	6,00	30245-03	2пс	5,250	431 000	**2 262,75**
80 x 40	2,0	6,00	30245-03	2пс	3,590	417 000	**1 497,03**
80 x 40	3,0	6,00	30245-03	2пс	5,250	431 000	**2 262,75**
80 x 60	3,0	12,00	30245-03	2пс	6,190	431 000	**2 667,89**
80 x 80	2,0	12,00	30245-03	2пс	4,840	417 000	**2 018,28**
80 x 80	3,0	12,00	30245-03	2пс	7,130	420 000	**2 994,60**
80 x 80	4,0	12,00	30245-03	2пс	9,331	431 000	**4 021,66**
80 x 80	4,0	12,00	09Г2с		9,330	540 500	**5 042,87**
80 x 80	5,0	12,00	30245-03	2пс	11,440	434 000	**4 964,96**
100 x 50	3,0	12,00	30245-03	2пс	6,660	431 000	**2 870,46**
100 x 60	3,0	12,00	30245-03	2пс	7,160	431 000	**3 085,96**
100 x 100	3,0	12,00	30245-03	2пс	9,021	431 000	**3 888,05**
100 x 100	4,0	12,00	30245-03	2пс	11,840	431 000	**5 103,04**
100 x 100	5,0	12,00	30245-03	2пс	14,580	431 000	**6 283,98**
100 x 100	6,0	12,00	30245-03	2пс	17,225	431 000	**7 423,98**
120 x 80	4,0	12,00	30245-03	2пс	11,842	434 000	**5 139,43**
120 x 120	4,0	12,00	30245-03	2сп	14,350	434 000	**6 227,90**
120 x 120	5,0	12,00	30245-03	2сп	17,720	431 000	**7 637,32**
120 x 120	7,0	12,00	30245-03	2сп	24,180	435 000	**10 518,30**
140 x 140	4,0	12,00	30245-03	2сп	16,870	434 000	**7 321,58**
140 x 140	5,0	12,00	30245-03	2сп	20,860	434 000	**9 053,24**
160 x 160	5,0	12,00	30245-03	2сп	24,560	434 000	**10 659,04**
180 x 180	6,0	12,00	30245-03	2сп	32,300	434 000	**14 018,20**
200 x 200	6,0	12,00	30245-03	2сп	36,060	434 000	**15 650,04**

АРМАТУРА • REINFORCEMENT

Диаметр/ Диаметрі/ Diameter, мм/mm	Длина/ұзындығы/ Length, м/m	ГОСТ ТУ ДСТУ /GOST, SPECS, NATIONAL UKRANIAN STANDARDS (DSTU)	Марка стали/құрыштың таңбасы/Steel Grade	Удельный вес / үлесті салмақ / Specific Weight	Цена за тонну (с НДС)/ тонна бағасы (ҚҚС-мен)/ Price per ton (VAT-incl.)	Цена за метр (с НДС)/ метрдің бағасы (ҚҚС-мен)/ Price per meter (VAT-incl.)	
Арматура AIII / A400C / A500C / 25Г2С (сталь периодического профиля для армирования ж/б конструкций) (т/б конструкцияларды арматураландыру үшін мерзімдік профильдің құрышы) Reinforcement steel AIII / A400C / A500C / 25G2S (Steel with Periodic Profile for Rodding Reinforced Concrete Structures)							
6	6	5781-82	A500C	0,230	354 000		**81,42**
8	6	5781-82	A500C	0,420	354 000		**148,68**
10	11,7-12	34028-16	A500C	0,625	334 000		**208,75**
12	11,7-12	34028-16	A500C	0,910	329 000		**299,39**
14	11,7-12	34028-16	A500C	1,210	324 000		**392,04**
16	11,7-12	34028-16	A500C	1,590	324 000		**515,16**
18	11,7-12	34028-16	A500C	2,032	324 000		**658,37**
20	11,7-12	34028-16	A500C	2,500	324 000		**810,00**
22	11,7-12	34028-16	A500C	3,000	324 000		**972,00**
25	11,7-12	34028-16	A500C	3,930	324 000		**1 273,32**
28	11,7-12	34028-16	A500C	4,830	324 000		**1 564,92**
32	11,7-12	34028-16	A500C	6,440	324 000		**2 086,56**
36	11,7-12	34028-16	A500C	7,990	335 000		**2 676,65**

ШЕҢБЕР • КРУГ • CIRCLE

Диаметр/ Диаметрі/ Diameter, мм/mm	Длина/ұзындығы/ Length, м/m	ГОСТ ТУ ДСТУ /GOST, SPECS, NATIONAL UKRANIAN STANDARDS (DSTU)	Марка стали/құрыштың таңбасы/Steel Grade	Удельный вес / үлесті салмақ / Specific Weight	Цена за тонну (с НДС)/ тонна бағасы (ҚҚС-мен)/	Цена за метр (с НДС)/ метрдің бағасы (ҚҚС-мен)/ Price per meter (VAT-incl.)	
Круг в бухтах / шығанақтардағы қалыпталған / Coiled Steel Circle							
6,5	бухта/ шығанақ	30136-95	Ст3пс	900,000	344 000	**по факту**	**по факту**
8,0	бухта/ шығанақ	30136-96	Ст3пс	900,000	344 000	**по факту**	**по факту**
Круг (прокат стальной круглого сечения) / Шеңбер (құрыштан жасалған дөңгелек қиманың жаймасы) Circle (Rolled Steel of Circular Section)							
6,5	5,75-6,0	5282-94	Ст3пс	0,290	354 000		**102,66**
8	6,00	5282-94	Ст3пс	0,420	354 000		**148,68**
10	11,7-12	2590-2006	Ст3сп	0,623	374 000		**233,00**
12	11,7-12	2590-2006	Ст3сп	0,920	365 000		**335,80**
14	11,7-12	2590-2006	Ст3сп	1,230	364 000		**447,72**
16	11,7-12	2590-2006	Ст3сп	1,640	364 000		**596,96**
18	11,7-12	2590-2006	Ст3сп	2,040	364 000		**742,56**
20	11,7-12	2590-2006	Ст3сп	2,504	364 000		**911,46**
22	11,7-12	2590-2006	Ст3сп	3,000	364 000		**1 092,00**
25	11,7-12	2590-2006	Ст3сп	3,910	364 000		**1 423,24**
32	11,7-12	2590-2006	Ст3сп	6,442	473 000		**3 047,07**

ШАРШЫ • КВАДРАТ • SQUARE

Диаметр/ Диаметрі/ Diameter, мм/mm	Толщина/қалындығы / Thickness, мм / mm	Длина/ұзындығы/ Length, м/m	ГОСТ ТУ ДСТУ /GOST, SPECS, NATIONAL UKRANIAN STANDARDS	Марка стали/құрыштың таңбасы/Steel Grade	Удельный вес / үлестісалмақ / Specific Weight	Цена за тонну (с НДС)/ тонна бағасы (ҚҚС-мен)/ Price per ton (VAT-incl.)	Цена за метр (с НДС)/ метрдің бағасы (ҚҚС-мен)/ Price per meter (VAT-incl.)
Размер өлшем Size, мм /mm	Толщина/қалындығы / Thickness, мм / mm	Длина/ұзындығы/ Length, м/m	ГОСТ ТУ ДСТУ /GOST, SPECS, NATIONAL	Марка стали/құрыштың таңбасы/Ste	Удельный вес / үлестісалмақ / Specific	Цена за тонну (с НДС)/ тонна бағасы (ҚҚС-мен)/ Price per	Цена за метр (с НДС)/ метрдің бағасы (ҚҚС-мен)/ Price per meter (VAT-
Квадрат (прокат стальной квадратного сечения) / Шаршы (құрыштан жасалғаны шаршы қимасының жаймасы) Square (Rolled Steel of Square Section)							
10	6,00/5,85		2591-2006	Ст3пс	0,83	442 000	**366,86**
12	6,00/5,85		2591-2006	Ст3пс	1,14	442 000	**503,88**
14	6,00/5,85		2591-2006	Ст3пс	1,58	442 000	**698,36**
16	6,00/5,85		2591-2006	Ст3пс	2,068	442 000	**914,06**

ШВЕЛЛЕР • CHANNEL

Размер өлшем Size, мм /mm	Толщина/қалындығы / Thickness, мм / mm	Длина/ұзындығы/ Length, м/m	ГОСТ ТУ ДСТУ /GOST, SPECS, NATIONAL UKRANIAN	Марка стали/құрыштың таңбасы/Steel Grade	Удельный вес / үлестісалмақ / Specific Weight	Цена за тонну (с НДС)/ тонна бағасы (ҚҚС-мен)/ Price per ton (VAT-incl.)	Цена за метр (с НДС)/ метрдің бағасы (ҚҚС-мен)/ Price per meter (VAT-incl.)
Швеллер (прокат стальной гнутый равнополочный горячекатаный) / (құрыштан жасалған бүгілген тең сөрелі ыстықтай соғылған жайма) Channel (Hot Rolled Steel, Roll-Formed, Equal)							
8 У	-	12,00	8240-97	Ст3	7,05	434 000	**3 059,70**
10 У	-	12,00	8240-97	Ст3	8,65	434 000	**3 754,10**
12 П / У	-	12,00	8240-97	Ст3	10,4	457 000	**4 752,80**
14 П / У	-	12,00	8240-97	Ст3	12,5	460 000	**5 750,00**
16 У	-	12,00	8240-97	Ст3	14,35	457 000	**6 557,95**
18 У	-	12,00	8240-97	Ст3	16,87	457 000	**7 709,59**
20 П	-	12,00	8240-97	Ст3	19,5	674 000	**13 143,00**
24 П	-	12,00	8240-97	Ст3	24,71	645 000	**15 937,95**
27 П	-	12,00	8240-97	Ст3	28,3	680 000	**19 244,00**
30 П / У	-	12,00	8240-97	Ст3	33,0	680 000	**22 440,00**

БҰРЫШ • УГОЛОК • CORNER

Размер өлшем Size, мм /mm	Толщина/қалындығы / Thickness, мм / mm	Длина/ұзындығы/ Length, м/m	ГОСТ ТУ ДСТУ /GOST, SPECS, NATIONAL UKRANIAN STANDARDS	Марка стали/құрыштың таңбасы/Steel Grade	Удельный вес / үлестісалмақ / Specific Weight	Цена за тонну (с НДС)/ тонна бағасы (ҚҚС-мен)/ Price per ton (VAT-incl.)	Цена за метр (с НДС)/ метрдің бағасы (ҚҚС-мен)/ Price per meter (VAT-incl.)
Уголок (прокат стальной угловой равнополочный) / Бұрыш (құрыштан жасалған бұрыштық тең сөрелі жайма) Corner (Rolled Steel with Equal Leg Angle)							
25 x 25	3,0	6,00	8509-93	Ст3	1,16	464 000	**538,24**
32 x 32	3,0	6,00	8509-93	Ст3	1,5	464 000	**696,00**
40 x 40	3,0	6,00	8509-93	Ст3	1,95	464 000	**904,80**
40 x 40	4,0	6,00	8509-93	Ст3	2,42	417 000	**1 009,14**
45 x 45	4,0	12,00	8509-93	Ст3	2,75	417 000	**1 146,75**
50 x 50	4,0	11,7-12	8509-93	Ст3	3,19	417 000	**1 330,23**
50 x 50	5,0	12,00	8509-93	Ст3	3,78	417 000	**1 576,26**
63 x 63	5,0	12,00	8509-93	Ст3	4,81	417 000	**2 005,77**
63 x 63	6,0	11,7-12	8509-93	Ст3	5,80	417 000	**2 418,60**
70 x 70	5,0	12,00	8509-93	Ст3	5,38	419 000	**2 254,22**
75 x 75	5,0	12,00	8509-93	Ст3	5,80	417 000	**2 418,60**
75 x 75	6,0	12,00	8509-93	Ст3	6,90	417 000	**2 877,30**
80 x 80	6,0	12,00	8509-93	Ст3	7,36	417 000	**3 069,12**
90 x 90	6,0	12,00	8509-93	Ст3	8,46	417 000	**3 527,82**
90 x 90	7,0	12,00	8509-93	Ст3	9,67	417 000	**4 032,39**
90 x 90	8,0	12,00	8509-93	Ст3	10,93	419 000	**4 579,67**
100 x 100	8,0	12,00	8509-93	Ст3	12,26	417 000	**5 112,42**
100 x 100	7,0	12,00	8509-93	Ст3	10,80	417 000	**4 503,60**
100 x 100	10,0	12,00	8509-93	Ст3	15,22	483 000	**7 351,26**
110 x 110	7,0	12,00	8509-93	Ст3	11,98	485 000	**5 810,30**
110 x 110	8,0	12,00	8509-93	Ст3	13,50	483 000	**6 520,50**
125 x 125	8,0	12,00	8509-93	Ст3	15,60	483 000	**7 534,80**
125 x 125	10,0	12,00	8509-93	Ст3	19,10	483 000	**9 225,30**

АРҚАЛЫҚ • БАЛКА • BEAM

Размер өлшем Size, мм /mm	Длина/ұзындығы/ Length, м/m	/GOST, SPECS, NATIONAL UKRANIAN STANDARDS (DSTU)	стали/құрыштың таңбасы/Steel Grade	вес / үлестісалмақ / Specific Weight	НДС)/ тонна бағасы (ҚҚС-мен)/ Price per ton	Цена за метр (с НДС)/ метрдің бағасы (ҚҚС-мен)/ Price per meter (VAT-incl.)
Балка двутавровая (прокат стальной горячекатаный) / Қоставр арқалығы (құрыштан жасалған ыстықтый соғылған жайма) /I-beam (Hot-Rolled Steel)						
16 Б1	12,00	Р 57837-2017	Ст3сп	16,80	695 000	**11 676,00**
20Б1	12,00	Р 57837-2017	Ст3сп	22,044	570 000	**12 565,08**
25 Б1	12,00	Р 57837-2017	Ст3сп	26,00	570 000	**14 820,00**
30 Б1	12,00	Р 57837-2017	Ст3сп	34,50	565 000	**19 492,50**

Диаметр/ Диаметрі/ Diameter, мм/mm	Толщина/қалындығы / Thickness, мм / mm	Длина/ұзындығы/ Length, м/m	ГОСТ ТУ ДСТУ /GOST, SPECS, NATIONAL UKRANIAN STANDARDS	Марка стали/құрыштың таңбасы/Steel Grade	Удельный вес / үлестісалмақ / Specific Weight	Цена за тонну (с НДС)/ тонна бағасы (ҚҚС-мен)/ Price per ton (VAT-incl.)	Цена за метр (с НДС)/ метрдің бағасы (ҚҚС-мен)/ Price per meter (VAT-incl.)
35 К2	12,00	Р 57837-2017	09Г2с	125,90	574 000	**72 266,60**	
40 Б1	12,00	Р 57837-2017	Ст3сп	56,62	565 000	**31 990,30**	

ТАБАҚ • ЛИСТ • SHEET

Толщина/қалындығы / Thickness, мм / mm	Размер өлшем Size, мм /mm	ГОСТ ТУ ДСТУ /GOST, SPECS, NATIONAL UKRANIAN STANDARDS (DSTU)	Марка стали/құрыштың таңбасы/Steel Grade	Удельный вес / үлестісалмақ / Specific Weight	Цена за тонну (с НДС)/ тонна бағасы (ҚҚС-мен)/	Цена за лист (с НДС) метрдің бағасы (ҚҚС-мен) Price per sheet (VAT-incl.)	
Лист оцинкованный (прокат стальной листовой) / Мырышпен қапталған табақ (құрыштан жасалған табақты жайма) / Galvanized Sheets (Rolled Steel Sheets)							
0,45	1,25 x 3,00	19904-90	08пс	13,275	615 000		**8 164,13**
0,50	1,25 x 2,50	19904-90	08пс	12,28	595 000		**7 307,20**
0,70	1,25 x 2,50	19904-90	08пс	17,25	595 000		**10 263,75**
1,00	1,25 x 2,50	19904-90	08пс	25,02	575 000		**14 386,50**
Лист холоднокатаный (прокат стальной листовой) / Суықтай соғылған табақ (құрыштан жасалған табақты жайма) / Cold-Rolled Sheets (Rolled Steel Sheets)							
0,5	1,25 x 2,50	19904-90	08пс	12,60	495 000		**6 237,00**
0,7	1,25 x 2,50	19904-90	08пс	17,19	495 000		**8 509,05**
0,8	1,25 x 2,50	19904-90	08пс	19,86	495 000		**9 830,70**
1,9	1,25 x 2,50	19903-74	08пс	49,4	510 000		**25 194,00**
Лист горячекатаный (прокат стальной листовой) / Ыстықтай согылған (құрыштан жасалған табақты жайма) / Hot-Rolled Sheets (Rolled Steel Sheets)							
1,5	1,25 x 2,50	19903-2015	Ст3	38,9	393 000		**15 287,70**
1,8	1,25 x 2,50	19903-2015	Ст3	46	393 000		**18 078,00**
2,0	1,00 x 2,00	19903-2015	Ст3	31,6	384 000		**12 134,40**
2,0	1,25 x 2,50	19903-2015	Ст3	50,1	384 000		**19 219,20**
3,0	1,25 x 2,50	19903-2015	Ст3	75,37	383 000		**28 866,71**
4,0	1,50 x 6,00	19903-2015	Ст3	289,6	374 000		**108 310,40**
5,0	1,50 x 6,00	19903-2015	Ст3	357,0	374 000		**133 518,00**
6,0	1,50 x 6,00	19903-2015	Ст3	430,35	374 000		**160 950,90**
8,0	1,50 x 6,00	19903-2015	Ст3	565,5	374 000		**211 497,00**
10,0	1,50 x 6,00	19903-2015	Ст3	708,5	374 000		**264 979,00**
12,0	1,50 x 6,00	19903-2015	Ст3	852,0	374 000		**318 648,00**
14,0	1,50 x 6,00	19903-2015	Ст3	1 011,0	424 000		**428 664,00**
16,0	1,50 x 6,00	19903-2015	Ст3	1 149,0	424 000		**487 176,00**
20,0	1,50 x 6,00	19903-2015	Ст3	1 430,0	424 000		**606 320,00**
30,0	1,50 x 6,00	19903-2015	Ст3	2 145,0	424 000		**909 480,00**
40,0	1,50 x 6,00	19903-2015	Ст3	2 903,0	424 000		**1 230 872,00**
Лист горячекатаный рифленый (прокат стальной листовой) / Ыстықтай соғылған бұдырлы табақ (құрыштан жасалған табақты жайма) /Hot-Rolled Corrugated Sheets (Rolled Steel Sheets)							
3,0	1,25 x 2,50	8568-77	Ст3	76,93	424 000		**32 618,32**
4,0	1,50 x 6,00	8568-77	Ст3	292,00	424 000		**123 808,00**
5,0	1,50 x 6,00	8568-77	Ст3	371,00	424 000		**157 304,00**
Лист ПВЛ (просечно-вытяжной лист) / Еленген тартылған табақ /Expanded Metal Sheet							
ПВЛ - 3	1,0 x 3,04	14637-89	Ст3	38,7	454 000		**17 569,80**
ПВЛ - 5	1,0 x 2,96	14637-89	Ст3	59,99	454 000		**27 235,46**

КЕСКІНДІК • ПРОФНАСТИЛ • PROFILED

Наименование аталуы Designation	Толщина/қалындығы / Thickness, мм / mm	Размер өлшем Size, мм /mm	Площадь 1 листа Аудан 1 парақ Area 1 Sheet	Цвет Color	Цена за тонну (с НДС)/ тонна бағасы (ҚҚС-мен)/	Цена за лист (с НДС) метрдің бағасы (ҚҚС-мен) Price per sheet (VAT-incl.)	
Профнастил / Кескіндік / Corrugated galvanized							
С 8	0,40	1,20 x 1,50	1,8 м²	6,06	655 000	оцинкованный	**3 969,30**
С 8	0,40	1,20 x 1,70	2,04 м²	6,87	655 000		**4 499,85**
С 8	0,40	1,20 x 1,80	2,16 м²	7,28	655 000		**4 768,40**
С 8	0,40	1,20 x 2,00	2,4 м²	8,08	655 000		**5 292,40**
С 8	0,40	1,20 x 6,00	7,2 м²	24,25	655 000		**15 883,75**
С 8	0,45	1,20 x 6,00	7,2 м²	27,29	615 000		**16 783,35**
С 8	0,50	1,20 x 6,00	7,2 м²	30,78	595 000		**18 314,10**
Н44	0,45	1,05 x 6,00	6,3 м²	31,12	615 000		**19 138,80**
С 8	0,40	1,20 x 6,00	7,2 м²	24,26	795 000	окрашенный	**19 286,70**
С 8	0,45	1,20 x 6,00	7,2 м²	28,11	755 000		**21 223,05**
Конек плоский окрашенный / Painted Flat Ridge							
Конек плоский	0,45	3м	-	4,56	888 160	оцинк.	**4 050**
Конек плоский	0,45	2м	-	3,04	986 840	крашен.	**3 000**

ТІЛКЕМ • ПОЛОСА • STRIP

Размер өлшем Size, мм /mm	Толщина/қалындығы / Thickness, мм / mm	Длина/ұзындығы/ Length, м/m	ГОСТ ТУ ДСТУ /GOST, SPECS, NATIONAL UKRANIAN STANDARDS	Марка стали/құрыштың таңбасы/Steel Grade	Удельный вес / үлестісалмақ / Specific Weight	Цена за тонну (с НДС)/ тонна бағасы (ҚҚС-мен)/ Price per ton (VAT-incl.)	Цена за метр (с НДС)/ метрдің бағасы (ҚҚС-мен)/ Price per meter (VAT-incl.)
Полоса (прокат стальной полосовой горячекатаный) / Қалыпты төсеніш (құрыштан жасалған тілінген ыстықтай соғылған жайма) Steel Strips (Hot-Rolled Steel Strips)							
25	4,0	6,00	103-2006	Ст3	0,804	434 000	**348,94**
40	4,0	6,00	103-2006	Ст3	1,260	431 000	**543,06**

Диаметр/ Диаметрі/ Diameter, мм/mm	Толщина/қалындығы / Thickness, мм / mm	Длина/ұзындығы/ Length, м/m	ГОСТ ТУ ДСТУ /GOST, SPECS, NATIONAL UKRANIAN STANDARDS	Марка стали/құрыштың таңбасы/Steel Grade	Удельный вес / үлестісалмақ / Specific Weight	Цена за тонну (с НДС)/ тонна бағасы (ҚҚС-мен)/ Price per ton (VAT-incl.)	Цена за метр (с НДС)/ метрдің бағасы (ҚҚС-мен)/ Price per meter (VAT-incl.)
50	4,0	6,00	103-2006	Ст3	1,570	432 000	**678,24**

ТОРЫ • СЕТКА • NET

Размер ячейки өлшем Cell Size, мм / mm	Толщина/қалындығы / Thickness, мм / mm	Размер өлшем Size, мм /mm	ГОСТ ТУ ДСТУ /GOST, SPECS, NATIONAL UKRANIAN STANDARDS	Марка стали/құрыштың таңбасы/Steel Grade	Удельный вес / үлестісалмақ / Specific Weight	Цена за тонну (с НДС)/ тонна бағасы (ҚҚС-мен)/ Price per ton (VAT-incl.)	Цена за штуку (с НДС) метрдің бағасы (ҚҚС-мен) Price per unit (VAT-incl.)
Сетка кладочная (для армирования ЖБК) / Қалау үшін торы /Masonry Mesh (for Strengthening Reinforced Concrete Structures)							
4,00	яч 50 x 50	1,0 x 3,0	6727-80	Ст2сп	10,80	444 000	**4 795,2**
4,00	яч 100 x 100	1,0 x 3,0	6727-80	Ст2сп	5,40	444 000	**2 397,6**
5,00	яч 100 x 100	1,0 x 3,0	6727-80	Ст2сп	8,40	444 000	**3 729,6**
Сетка "рабица" / "рабица" торы / Rabitz-Type Fence Mesh							
Черная	яч.50 x 50 мм	2 x 1,20 x 10,0	14,40	***под заказ***	рулон	522 220	**7 520**
Черная	яч. 50 x 50 мм	2 x 1,50 x 10,0	18,00	***под заказ***	рулон	522 220	**9 400**
Черная	яч. 50 x 50 мм	3 x 1,50 x 10,0	42,00	***под заказ***	рулон	720 000	**30 240**
Черная	яч. 50 x 50 мм	2 x 2,00 x 10,0	24,00	***под заказ***	рулон	520 833	**12 500**
Черная	яч. 50 x 50 мм	3 x 2,00 x 10,0	56,00	***под заказ***	рулон	720 000	**40 320**
Оцинк.	яч. 50 x 50 мм	2 x 1,50 x 10,0	18,00		рулон	829 720	**14 935**
Оцинк.	яч. 50 x 50 мм	3 x 1,50 x 10,0	42,00	***под заказ***	рулон	830 000	**34 860**
Оцинк.	яч. 50 x 50 мм	2 x 2,00 x 10,0	24,00		рулон	793 960	**19 055**
Оцинк.	яч. 50 x 50 мм	3 x 2,00 x 10,0	56,00	***под заказ***	рулон	830 000	**46 480**

СЫМ • ПРОВОЛОКА • WIRE

Толщина/қалындығы / Thickness, мм / mm	Обработка Өңдеу Treatment	Длина/ұзындығы/ Length, м/m	ГОСТ ТУ ДСТУ /GOST, SPECS, NATIONAL UKRANIAN STANDARDS (DSTU)	Марка стали/құрыштың таңбасы/Steel Grade	Удельный вес / үлестісалмақ / Specific Weight	Цена за тонну (с НДС)/ тонна бағасы (ҚҚС-мен)/ Price per ton (VAT-incl.)	Цена за бухту (с НДС) метрдің бағасы (ҚҚС-мен) Price per bundle (VAT-incl.)
Проволока ВР-1 (проволока из низкоуглеродистой стали холоднотянутая для армирования ЖБК) / (төмен көміртекті құрыштан жасалған ТБК-сің арматуралануы үшін суықтай керілген сым) / Metal Wire VR-1 (Cold-Drawn Low-Carbon Steel Wire for Strengthening Reinforced Concrete Structures)							
3,8	-	бухта / орам	6727-80	Ст1пс	~1064	394 000	**по факту**
4,8	-	бухта / орам	6727-80	Ст1пс	~10000	394 000	**по факту**
Проволока вязальная / Тоқыма сымы / Fastening Wire							
1,2	термически обработанная	бухта / орам	3282-74	Ст1КП	32,00	601 000	**19 232,00**
Проволока колючая / Barbed Wire							
3	оцинкованная	бухта / орам	285-69	Ст1КП	22,00	565 000,00	12 430,00

Саморезы / Self-Drilling Screws

Наименование аталуы Name	Вид Type	Размер өлшем Size, мм /mm	Ширина 1 листа Ені 1 парақ Sheet Width	Цвет Color	Кол-во штук в упаковке Units per pack	Цена за 1шт. (с НДС) 1 шт. бағасы (ҚҚС-мен) Price per unit (VAT-incl.)	
Прессшайба / Pressure pad	острые 4,2x16 / sharp-edged			'оцинк./galvan.	250		7
Прессшайба / Pressure pad	острые 4,2x16 / sharp-edged			'оцинк./galvan.	250		7
Кровельные / For roofing	'КРс ZP 4.8x35			'синий/blue	250		16
Кровельные / For roofing	'КРс ZP 4.8x35			'оцинк./galvan.	250		13