Утвержден
приказом Министра
по инвестициям и развитию
Республики Казахстан
от 24 апреля 2017 года № 234

форма

Акт приемки объекта в эксплуатацию

«27» 12 2024 года

Заказчик ТОО «Қарағанды Су», Карагандинская область, г.Караганда, район им.Казыбек Би, ул.Привокзальная,5 БИН 040 640 005 089, 100008, 8(7212) 56-19-14 в лице генерального директора Толеуова Ербола Уалиевича ,

фамилия, имя, отчество (при его наличии) ИИН, телефон - для физических лиц, наименование организации - для юридических лиц, БИН, телефон, почтовый индекс, область, город, район, населенный пункт, наименование улицы, номер дома/здания (стационарного помещения)

на основании:

Декларации о соответствии (прилагается) от 02.12.2024 г. ТОО «Ulytau Building», г.Караганда, ул.Доскея, д.7, оф.2, БИН 050 340 015 760, 8(777)571-65-66, в лице директора Каракуловой Мадины Батырлановны ,

дата подписания декларации, наименование подрядной (генподрядной) организации, фамилия, имя, отчество (при его наличии) руководителя, юридический адрес, БИН, телефон

Заключения о качестве строительно-монтажных работ (прилагается) от 02.12.2024 г. ТОО «Қарағанды Су», БИН 040 640 005 089, 8(7212) 56-19-14, эксперт технического надзора Сулейменов Ноян, №KZ39VJE00059732 от 24.11.2020 г., №KZ12VJE00059733 от 24.11.2020 г. ,

дата подписания заключения, наименование организации, фамилия, имя, отчество (при его наличии) экспертов технического надзора, № и дата получения аттестатов, БИН, телефон

Заключения о соответствии выполненных работ проекту (прилагается) от 02.12.2024 г. ТОО «Құрылысэкспертпроект», БИН 050 540 000 918, 8(7212) 43-24-51, в лице технического директора Голованова, Виктора Михайловича ,

дата подписания заключения, наименование организации, фамилия, имя, отчество (при его наличии) экспертов авторского надзора, № и дата получения аттестатов, БИН, телефон

произведя осмотр готовности предъявленного подрядчиком (генеральным подрядчиком) к приемке в эксплуатацию объекта «Реконструкция канализационных сетей по Ленинскому району от Карагандинского УЖКХ (Коллектор по автодороге по ул. Сатпаева от д.21 до д.51, коллектор по ул. Гастелло от д.24 до коллектора по ул.Толепова)», II (нормальный, не относящийся к технически сложным) .

наименование объекта, вид строительства (новое, расширение, реконструкция, техническое перевооружение, модернизация, капитальный ремонт), уровень ответственности, техническая и технологическая сложность объекта

по адресу: Карагандинская область, г.Караганда, р-н имени Казыбек би, кадастровый №09:142:206:055:8 кад.кв.№114, кадастровый №09:142:206:056:17 кад.кв.№115, кадастровый №09:142:206:058:2 кад.кв.№117, кадастровый №09:142:206:061:5 кад.кв.№122. ,

(область, район, населенный пункт, микрорайон, квартал, улица, номер дома (корпуса)

проверив комплектность исполнительной технической документации, в том числе посредством электронного модуля исполнительной технической документации

«27» 12 2024 года,

подтверждает что:

1.Строительство объекта осуществлено на основании:

1) правоустанавливающего документа на земельный участок от «22» 12 2006 года № 33/116 Постановление Акимата города Караганды ,

документ, подтверждающий наступление юридических фактов (юридических составов), на основании которых возникают, изменяются или прекращаются права на земельный участок, в том числе договоры, решения судов, правовые акты исполнительных органов, свидетельство о праве на наследство, передаточный акт или разделительный баланс при реорганизации негосударственных юридических лиц, владеющих земельным участком на праве собственности или выкупивших право временного возмездного землепользования (аренды).

либо решения о реконструкции (перепланировке, переоборудовании) помещений (отдельных частей) существующих зданий от «19» 02 2024 года №ГУ-Т-91 ГУ «Отдел архитектуры и градостроительства города Караганды» ,

наименование органа вынесшего решение

2) талона о приеме уведомления о начале строительно-монтажных работ KZ10REA00410611 от 12.08.2024г., KZ42REA00425361 от 16.10.2024г. ГУ «Управление государственного архитектурно-строительного контроля Карагандинской области» ,

наименование органа принявшего уведомление, дата и № принятия талона

3) проекта (проектно-сметной документации) ТОО «Құрылысэкспертпроект», РП Шифр: 332-0-НК ,

наименование проектной организации, номер проекта

утвержденного(й) № 416 от 30.04.2024 г. ТОО «Қарағанды Су» ,

дата и номер проекта, наименование организации утвердившей (переутвердившей) проект и дата утверждения

2. Строительно-монтажные работы осуществлены в сроки:

начало работ «12» 08 2024 года;

окончание работ «29» 11 2024 года;

при продолжительности строительства, месяц:

по норме или по проекту организации строительства, месяц: 4,2 ;

фактически, месяц: 3,6 ;

3. Объект (комплекс) имеет следующие основные технико-экономические показатели (мощность, производительность, производственная площадь, протяженность, вместимость, объем, пропускная способность, провозная способность, число рабочих мест и тому подобное, заполняется по всем объектам (кроме жилых домов) в единицах измерения соответственно целевой продукции или основным видам услуг):

Мощность, производительность и так далее	Единица измерения	По проекту		Фактически	
		общая (с учетом ранее принятых)	в том числе пускового комплекса или очереди	общая (с учетом ранее принятых)	в том числе пускового комплекса или очереди
Протяженность канализационных сетей труба ПЭ100 SDR17Ø200х11,9мм:	м	1193		1193	
Канализационные ж/б колодцы 1500мм	шт	32		32	

Выпуск продукции (оказания услуг), предусмотренной проектом в объеме, соответствующем нормам освоения проектных мощностей в начальный период Канализационная сеть _____.

факт начала выпуска продукции с указанием объема

Жилой дом имеет следующие показатели:

Показатели	Единица измерения	По проекту	Фактически
Общая площадь	метр в квадрате (далее - м²)		
Число этажей	этаж		
Общий строительный объем	метр в кубе (далее - м³)		
В том числе подземной части	м³		
Площадь встроенных, встроенно-пристроенных и пристроенных помещений	м²		

Показатели	По проекту			Фактически		
	число квартир	площадь квартир, м²		число квартир	площадь квартир, м²	
		общая	жилая		общая	жилая
Всего квартир, в том числе: однокомнатных двухкомнатных трехкомнатных четырехкомнатных и более						

4. Технологические и архитектурно-строительные решения по объекту характеризуются следующими данными: из них: Труба ПЭ100 SDR17Ø200х11,9мм – 1193м, колодцы канализационные ж/б Ø1500мм – 32 шт. _____,

краткие технические характеристики по особенностям его размещения, по основным материалам и конструкциям, инженерному и технологическому оборудованию

5. На объекте установлено предусмотренное проектом оборудование в количестве согласно актам о его приемке после индивидуального испытания и комплексного опробования;

6. Наружные инженерные коммуникации (холодное и горячее водоснабжение, канализация, теплоснабжение, газоснабжение, электроснабжение и связь) обеспечивают нормальную эксплуатацию объекта (здания, сооружения, помещения) и приняты городскими эксплуатационными организациями;

7. Сметная стоимость по утвержденному проекту (проектной- сметной документации): всего 126 050,707 тысяч тенге, в том числе строительно-монтажных работ 121 953,083 тысяч тенге, оборудования, инструмента и инвентаря 0 тысяч тенге;

8. Сметная стоимость основных фондов, принимаемых в эксплуатацию 121 843,325 тысяч тенге, в том числе: стоимость строительно-монтажных работ 119 514,021 тысяч тенге; стоимость оборудования, инструмента и инвентаря 0 тысяч тенге;

9. Доля местного содержания предусмотрена в проектно-сметной документации 100% и фактически применено 80% (на объектах финансируемых за счет государственных инвестиций и средств квазигосударственного сектора);

10. Класс энергоэффективности здания --- ;

11. Объект построен в соответствии с утвержденным проектом (проектно-сметной документацией) и требованиями государственных нормативных документов в области архитектуры, градостроительства и строительства.

РЕШИЛ: «Реконструкция канализационных сетей по Ленинскому району от Карагандинского УЖКХ (Коллектор по автодороге по ул. Сатпаева от д.21 до д.51, коллектор по ул. Гастелло от д.24 до коллектора по ул.Толепова)», кадастровый №09:142:206:055:8 кад.кв.№114, кадастровый №09:142:206:056:17 кад.кв.№115, кадастровый №09:142:206:058:2 кад.кв.№117, кадастровый №09:142:206:061:5 кад.кв.№122 .

наименование объекта (комплекса)

принять в эксплуатацию.

Заказчик Толеуов Е.У. ,

фамилия, имя, отчество (при его наличии), подпись руководителя Место печати (при наличии)

Технический надзор:

1) аттестованный (-ые) эксперт (-ы) Сулейменов Н., в части инженерных сетей, в части технологического оборудования ,

(фамилия, имя, отчество (при его наличии) эксперта, специализация аттестата, подпись, дата Место печати (при наличии)

2) аккредитованная организация ,

(наименование организации) имеющей в своем составе аттестованного (-ых) эксперта (-ов), фамилия, имя, отчество (при его наличии) руководителя, подпись, дата Место печати (при наличии)

.

(фамилия, имя, отчество (при его наличии) эксперта, специализация аттестата), подпись, дата Место печати (при наличии)

Авторский надзор:

1) разработчик проекта ТОО «Құрылысэкспертпроект», Голованов В.М., технический директор ,

.

(наименование организации, фамилия, имя, отчество (при его наличии), должность), подпись, дата Место печати (при наличии)

Мокров Д.А., главный инженер проекта .

2) организация ,

(наименование организации) имеющей в своем составе аттестованного (-ых) эксперта (-ов), фамилия, имя, отчество (при его наличии) руководителя, подпись, дата Место печати (при наличии)

(фамилия, имя, отчество (при его наличии) эксперта, специализация аттестата), подпись, дата Место печати (при наличии)

3) аттестованный (-ые) эксперт (-ы) .

(фамилия, имя, отчество (при его наличии) эксперта специализация аттестата), подпись, дата Место печати (при наличии)

Подрядчик (генеральный подрядчик) Каракулова М.Б. ,

фамилия, имя, отчество (при его наличии), подпись руководителя

Место печати (при наличии)

ТОО «Құрылысэкспертпроект» АВТОРСКИЙ НАДЗОР Проверено на соответствие проектным решениям Дата «__» _____ 20__ г. Проверил(а) _____ ФИО подпись

Приложение 13
к акту приемки объекта
в эксплуатацию
от «27» 12. 2024 года
форма

Технические характеристики объекта (сети, водоводы,коллекторы и тому подобное)

№ п/п	Наименование	Единицы измерения	Количество, протяженность	Примечание
1	2	3	4	5
Водопровод				
1	Водоводы (общая протяженность)	м		
	1) из стальных труб	м		
	2) из чугунных труб	м		
	3) из асбестоцементных труб	м		
	4) из железобетонных труб	м		
	5)	м		
2	Распределительная сеть (общая протяженность)	м		
	1) из стальных труб	м		
	2) из чугунных труб	м		
	3) из асбестоцементных труб	м		
	4) из полиэтиленовых труб	м		
	5)	м		
3	Прочие устройства			
	Смотровой колодец	шт		
	Задвижка d-	шт		
	« d-	шт		
	« d-	шт		
	Вентили d-	шт		
	« d-	шт		
	« d-	шт		
	Кран d-	шт		
	« d-	шт		
	« d-	шт		
	Гидрант	шт		
	Водопроводный ввод	шт		
	Водоразборная колонка	шт		
	Стальной футляр	шт		
	Питьевой фонтанчик	шт		
Канализация				
1	Коллекторы (общая протяженность)	м		
	1) из керамических труб	м		
	2) из чугунных труб	м		
	3) из бетонных труб	м		

	4) из асбестоцементных труб	м		
	5) из железобетонных труб	м		
	6)	м		
2	Канализационная сеть (общая протяженность)	**м**	**1193**	
			Кадастровый номер 09:142:206:061:5	
	1) из керамических труб	м		
	2) из чугунных труб	м		
	3) из бетонных труб	м		
	4) из асбестоцементных труб	м		
	5) труба ПЭ100 SDR17 Ø200х11,9мм	**м**	**334**	
			Кадастровый номер 09:142:206:058:2	
	6) труба ПЭ100 SDR17 Ø200х11,9мм	**м**	**64**	
			Кадастровый номер 09:142:206:056:17	
	7) труба ПЭ100 SDR17 Ø200х11,9мм	**м**	**448**	
			Кадастровый номер 09:142:206:055:8	
	8) труба ПЭ100 SDR17 Ø200х11,9мм	**м**	**347**	
3	Прочие устройства			
	Смотровой колодец	шт	32	
	Выпуск	шт		

Горизонтальный разрез колодца	Вертикальный разрез колодца
Масштаб **М 1:50**	Масштаб **М 1:50**
прилагается	**прилагается**

Спецификация

№ п/п	Наименование	Марка	Материал	Диаметр (мм) (размеры)	Количество	Примечание
	Смотровой колодец		**ж/б**	**1500**	**32**	

Схема привязки колодца к постоянным точкам-ориентирам

Заказчик Толеуов Е.У.
фамилия, имя, отчество (при наличии), подпись руководителя Место печати (при наличии)

Авторский надзор Калиниченко Л.Г.
фамилия, имя, отчество (при наличии), подпись эксперта Место печати (при наличии)

ТОО «Комплексстройпроект»
АВТОРСКИЙ НАДЗОР
Проверено на соответствие проектным решениям
Дата «___» _____ 20___ г.
Проверил(а) _____ _____
ФИО подпись

ҚАЗАҚСТАН РЕСПУБЛИКАСЫ ҚАРАҒАНДЫ Қ. ҚАЗЫБЕК БИ АТЫНДАҒЫ АУД. Г. ҚАРАҒАНДЫ Қ.Р.Н ИМ. ҚАЗЫБЕК БИ РЕСПУБЛИКА КАЗАХСТАН
ЖАУАПКЕРШІЛІГІ ШЕКТЕУЛІ СЕРІКТЕСТІГІ
«Қарағанды Су»
ТОВАРИЩЕСТВО С ОГРАНИЧЕННОЙ ОТВЕТСТВЕННОСТЬЮ

Вертикальный разрез

Горизонтальный разрез

Колодец I

для непросадочных сухих грунтов

Разрез 1-1

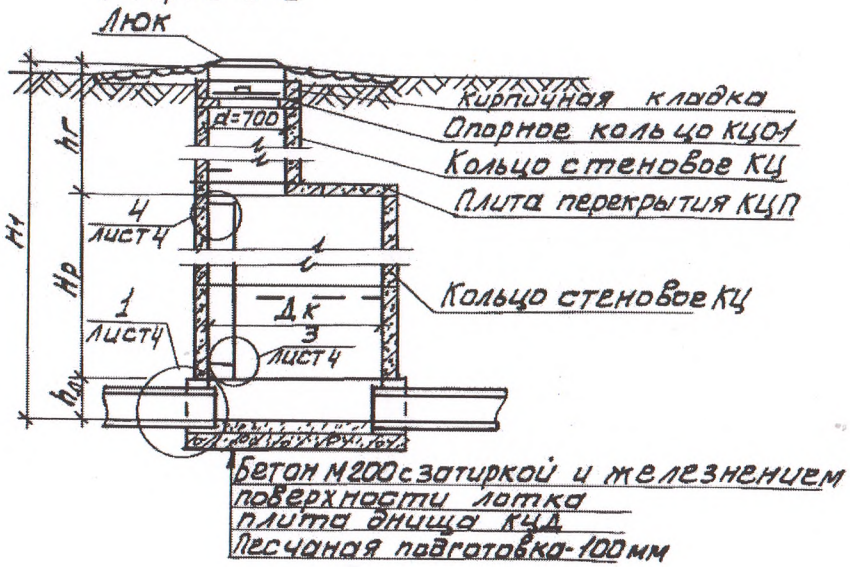
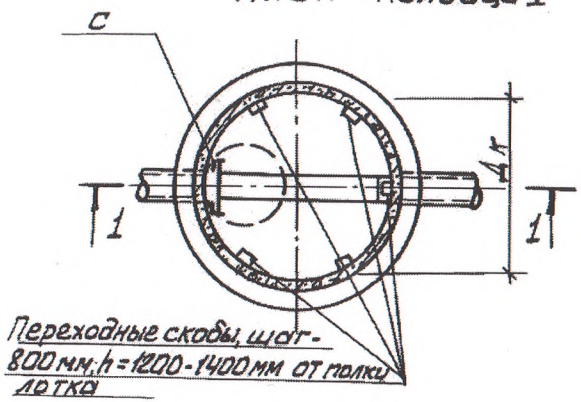
План колодца I