Приложение
к приказу Министра индустрии и
инфраструктурного развития РК
от «08» февраля 2021 года № 53
от «09» августа 2019 года № 632

Утвержден
приказом Министра
по инвестициям и развитию
Республики Казахстан
от 24 апреля 2017 года № 234
форма

# Акт приемки объекта в эксплуатацию

"26" 10 2022 года

Заказчик: **Государственное коммунальное предприятие на праве хозяйственного ведения «Алматы Су» Управления энергетики и водоснабжения города Алматы БИН080940004108 в лице Директора департамента водопровдных сетей Дудкин А.В. , г. Алматы, ул. Жарокова, 196**

*фамилия, имя, отчество (при его наличии) ИИН, телефон– для физических лиц, наименование организации – для юридических лиц, , БИН, почтовый индекс,область, город, район, населенный пункт, наименование улицы, номер дома/здания (стационарного помещения)*

на основании:

Декларации о соответствии **(прилагается) от «26» октября 2022 года, представленной подрядчиком ТОО «TOLAGAI-2050» БИН 1010140002665 в лице директора Жаныбекова О.К., г. Алматы ул. Щевченко 165 Б, оф.201**

*дата подписания декларации, наименование подрядной (генподрядной) организации, фамилия, имя, отчество (при наличии) руководителя, юридический адрес, БИН, телефон*

Заключения о качестве строительно-монтажных работ**(прилагается) от «26» октября 2022 года представленной техническим надзором Государственное коммунальное предприятие на праве хозяйственного ведения«Алматы Су» Управления энергетики и водоснабжения города Алматы в лице директора департамента капитального строительства Хасенова Н.К. Эксперты: Байзаков Р.Б. аттестат № KZ05VJE00023872 от 26.04.2012 г. Жамалбек Р.М,аттестат № KZ32VJE00055299 от 12.06.2020 г. Артамонова Е. С., аттестат № KZ49VJE00034332 от 26.01.2018 г**

*дата подписания заключения, наименование организации, фамилия, имя, отчество (при его наличии )экспертов технического надзора, № и дата получения аттестатов, БИН, телефоны*

Заключения о соответствии выполненных работ проекту **(прилагается)**
**от «26» октября 2022 года представленного авторским надзором разработчиком рабочего проекта ТОО «Дизайн Проект Азия» БИН 100 140 002 466 в лице директора Мальгинова М.С.**

*дата подписания заключения, наименование организации, фамилия, имя, отчество (при его наличии) экспертов авторского надзора, № и дата получения аттестатов, БИН, телефон*

произведя осмотр готовности предъявленного подрядчиком (генеральным подрядчиком) **ТОО «TOLAGAL-2050»** к приемке в эксплуатацию объекта : **«Реконструкция водопроводных сетей. Водопроводная сеть по ул. Потанина от ул. Янки Купала на север до ул. Громова в Турксибском районе г. Алматы» объект второй нормальный технически несложный уровень ответственности»**

*наименование объекта, видстроительства (новое, расширение, реконструкция, техническое перевооружение, модернизация, капитальный ремонт) уровень ответственности, техническая и технологическая сложность*

объекта по адресу: **г. Алматы, Турксибский район , ул. Потанина**

*область, район, населенный пункт, микрорайон, квартал, улица, номер дома (корпуса)*

проверив комплектность исполнительной технической документации в том числе электронного модуля исполнительной технической документации «___» _____2022г подтверждает что:

1. Строительство объекта осуществлено на основании:

1) **правоустанавливающего документа на земелю выдано от "08"ноября 2017 года №04-36/453; согласно решение Управление энергетики икоммунального хозяйства города Алматы**

*документ, подтверждающий наступление юридических фактов (юридических составов),на основании которых возникают, изменяются или прекращаются права на земельный участок, в том числе договоры, решения судов, правовые акты исполнительных органов, свидетельство о праве на наследство, передаточный акт или разделительный баланс при реорганизации негосударственных юридических лиц, владеющих земельным участкомна праве собственности или выкупивших право временного возмездного землепользования (аренды).*

либо решения о реконструкции (перепланировке, переоборудовании) помещений (отдельных частей) существующих зданий от «_____» _____ 2021___года

_____

*Наименование органа вынесшего решение*

2) талона о приеме уведомления о начале или прекращении осуществления деятельности или определенных действий **№ KZ43REA00277515 от 31.05.2022. г,№ KZ18REA00289023 от 05.08.2022 г, № KZ59REA00291680 от 23.08.2022 г., KZ46REA00294145 от 07.09.2022 г. KZ67REA00298035 от 29.09.2022г выданного Коммунальным государственным учреждением «Управление градостроительного контроля города Алматы»**

*наименование органа принявшего уведомление, дата выдачи талона*

3) проекта (проектно-сметной документации)

**ТОО «Дизайн Проект Азия» 05/3-291 от 6.02.2018-О-НВ**

*наименование проектной организации, номер проекта*

утвержденного(й)**Государственное коммунальное предприятие на правехозяйственного ведения «Алматы Су» Управления энергоэффективности иинфраструктурного развития города Алматы,Приказ №03-02/151 от 12.04.2022 г.**

*наименование организации утвердившей (переутвердившей)проект и дата утверждения*

2. Строительно-монтажные работы осуществлены в сроки:

начало работ **июнь 2022 года;**

*месяц, год*

окончание работ **октябрь 2022 года;;**

*месяц, год*

при продолжительности строительства, месяц:

по норме или по проекту организации строительства, месяц:**2,0 месяца;**

фактически, месяц: **4, 7 месяца;**

3. Объект (комплекс) имеет следующие основные технико-экономические показатели (мощность, производительность, производственная площадь, протяженность, вместимость, объем, пропускная способность, провозная способность, число рабочих мест и тому подобное, заполняется по всем объектам (кроме жилых домов) в единицах измерения соответственно целевой продукции или основным видам услуг):

| Мощность, производительность и так далее | Единица измерения | По проекту | | Фактически | |
|---|---|---|---|---|---|
| | | общая (с учетом ранее принятых) | в том числе пускового комплекса или очереди | общая (с учетом ранее принятых) | в том числе пускового комплекса или очереди |
| Общая протяженность 685,67м | метр | Водопроводные сети D=160 мм L= 394,7м D=20 мм L=267,4 м L общ.= 662,1 м | | Водопроводные сети D=160 мм L= 398,7м D=32 мм L= 15,11м D=25 мм L= 77,75м D=20 мм L=194,44 м L общ.= 685,67 м | |

Выпуск продукции (оказания услуг), предусмотренной проектом в объеме, соответствующем нормам освоения проектных мощностей в начальный период_____

*факт начала выпуска продукции с указанием объема*

Жилой дом имеет следующие показатели:

| Показатели | Единица измерения | По проекту | Фактически |
|---|---|---|---|
| Общая площадь | метр в квадрате (далее – м2) | | |
| Число этажей | этаж | | |
| Общий строительный объем | метр в кубе (далее – м3) | | |
| В том числе подземной части | м3 | | |
| Площадь встроенных, встроенно-пристроенных и пристроенных помещений | м2 | | |

| Показатели | По проекту | | | Фактически | | |
|---|---|---|---|---|---|---|
| | число квартир | площадь квартир, м2 | | число квартир | площадь квартир, м2 | |
| | | общая | жилая | | общая | жилая |
| Всего квартир, в том числе: однокомнатных двухкомнатных трехкомнатных четырехкомнатных и более | | | | | | |

4. Технологические и архитектурно-строительные решения по объекту характеризуются следующими данными: **Водопроводная сеть выполнена из полиэтиленовых труб диаметром 160, 32,25, 20 мм, с монтажом колодцев из железобетонных колец, с полным восстановлением асфальтобетонных покрытий, все строительно-монтажные работы проведены в соответствии со строительными нормами и правилами**

*краткие технические характеристики по особенностям его размещения, по основным материалам и конструкциям, инженерному и технологическому оборудованию*

5. На объекте установлено предусмотренные проектом оборудование в количестве согласно актам о его приемке после индивидуального испытания и комплексного опробования;

6. Наружные инженерные коммуникации (холодное и горячее водоснабжение, канализация, теплоснабжение, газоснабжение, электроснабжение и связь) обеспечивают нормальную эксплуатацию объекта (здания, сооружения, помещения) и приняты городскими эксплуатационными организациями;

7. Сметная стоимость по утвержденному проекту (проектной-сметной документации):
всего **45 752,526** тысяч тенге, в том числе строительно-монтажных работ **37 138,935** тысяч тенге, оборудования, инструмента и инвентаря -**8 613,591** тысяч тенге;

8. Сметная стоимость основных фондов, принимаемых в эксплуатацию **39 515,826** тысяч тенге в том числе:стоимость строительно-монтажных работ____тысяч тенге
стоимость оборудования, инструмента и инвентаря;

9. Доля местного содержания предусмотрена в проектно-сметной документации **94,8%** и фактически применено **94,8%** (на объектах финансируемых за счет государственных инвестиций и средств квазигосударственного сектора);

10. Класс энергоэффективности здания _____;

11. Объект построен в соответствии с утвержденным проектом (проектно-сметной документацией) и требованиями государственных нормативных документов в области архитектуры, градостроительства и строительства.

РЕШИЛ **«Реконструкция водопроводных сетей. Водопроводная сеть по ул. Потанина от ул. Янки Купала на север до ул. Громова в Турксибском районе г. Алматы»»**

*(наименование объекта (комплекса)*

**Принять в эксплуатацию**

Заказчик:

**Директор департамента водопроводных сетей ГКП на ПХВ «Алматы Су» УЭи В г.Алматы Дудкин А.В.**

*фамилия, имя, отчество (при его наличии), подпись руководителя* *М.П.*

Технический надзор:

**Директор департамента капитального строительства ГКП на ПХВ «Алматы Су» УЭи В г.Алматы Хасенов Н.К.**

*фамилия, имя, отчество (при его наличии), подпись руководителя* *М.П.*

эксперт(ы) по техническому надзору **Баизаков Р.Б.**

**аттестат № KZ05VJE00023872 от 26.04.2017**

*фамилия, имя, отчество (при его наличии), эксперта (экспертов) № аттестатов*

Авторский надзор:

**Директор ТОО «Дизайн Проект Азия»**

**эксперт по авторскому надзору Мальгинов М. С.**

*фамилия, имя, отчество (при его наличии), должность), подпись руководителя* *М.П.*

Подрядчик (генеральный подрядчик):

**Директор ТОО «TOLAGAI-2050»** Жаныгбеков О.К.

*фамилия, имя, отчество (при его наличии), должность), подпись руководителя* *М.П.*

Приложение 13 к акту приемки
объекта в эксплуатацию
форма

# Технические характеристики объекта (сети, водоводы, коллекторы и тому подобное)

| № п/п | Наименование | Единицы измерения | Количество, протяженность | Примечание |
|---|---|---|---|---|
| 1 | 2 | 3 | 4 | 5 |
| Водопровод | | | | |
| 1 | **Водоводы** (общая протяженность) | м | 398,37 | |
| | 1) из стальных труб | м | | |
| | 2) из чугунных труб | м | | |
| | 3) из асбестоцементных труб | м | | |
| | 4) из железобетонных труб | м | | |
| | 5) из полиэтиленовых труб | м | 398,37 | |
| 2 | **Распределительная сеть** (общая протяженность) | м | 287,3 | |
| | 1) из стальных труб | м | | |
| | 2) из чугунных труб | м | | |
| | 3) из асбестоцементных труб | м | | |
| | 4) из полиэтиленовых труб | м | 287,3 | |
| 3 | Прочие устройства | | | |
| | **Смотровой колодец** | шт | 15 | |
| | **Задвижки** | шт | 6 | |
| | " d- 150 | шт | 5 | |
| | " d- 100 | шт | | |
| | " d- 50 | шт | 1 | |
| | **Вентили** | шт | 41 | |
| | " d- 32 | шт | 1 | |
| | " d- 15 | шт | 40 | |
| | **Кран** d- | шт | | |
| | " d- | шт | | |
| | " d- | шт | | |
| | **Гидрант** | шт | 4 | |
| | Водопроводный ввод | шт | | |
| | Водоразборная колонка | шт | | |
| | Полиэтиленовый футляр | шт | | |

**Горизонтальный разрез колодца**

**Масштаб**

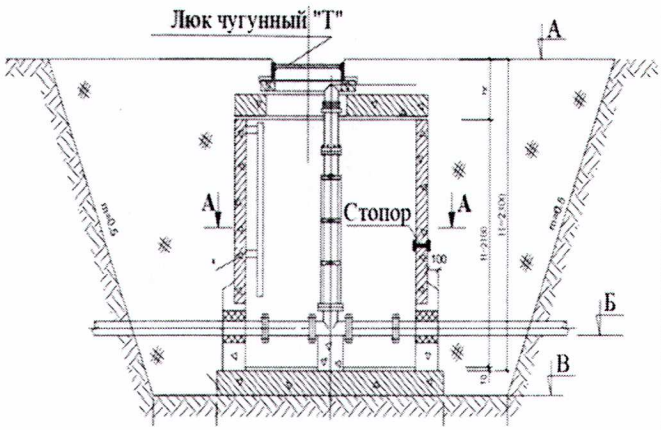


**Вертикальный разрез колодца**

**Масштаб**

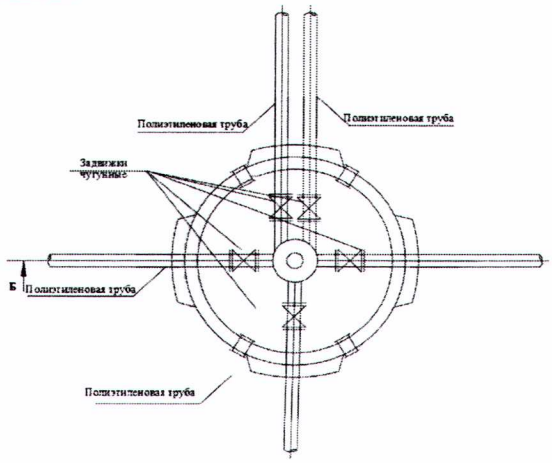

Спецификация

| № п/п | Наименование | Марка | Материал | Диаметр (мм) (размеры) | Кол-во | Примечание |
|---|---|---|---|---|---|---|
| 1 | Колодцы круглые из сборного железобетона д=1 500мм | ТПР 901-09-1184 | Железо бетон | 1 500 | 15 | |

Схема привязки колодца к постоянным точкам-ориентирам

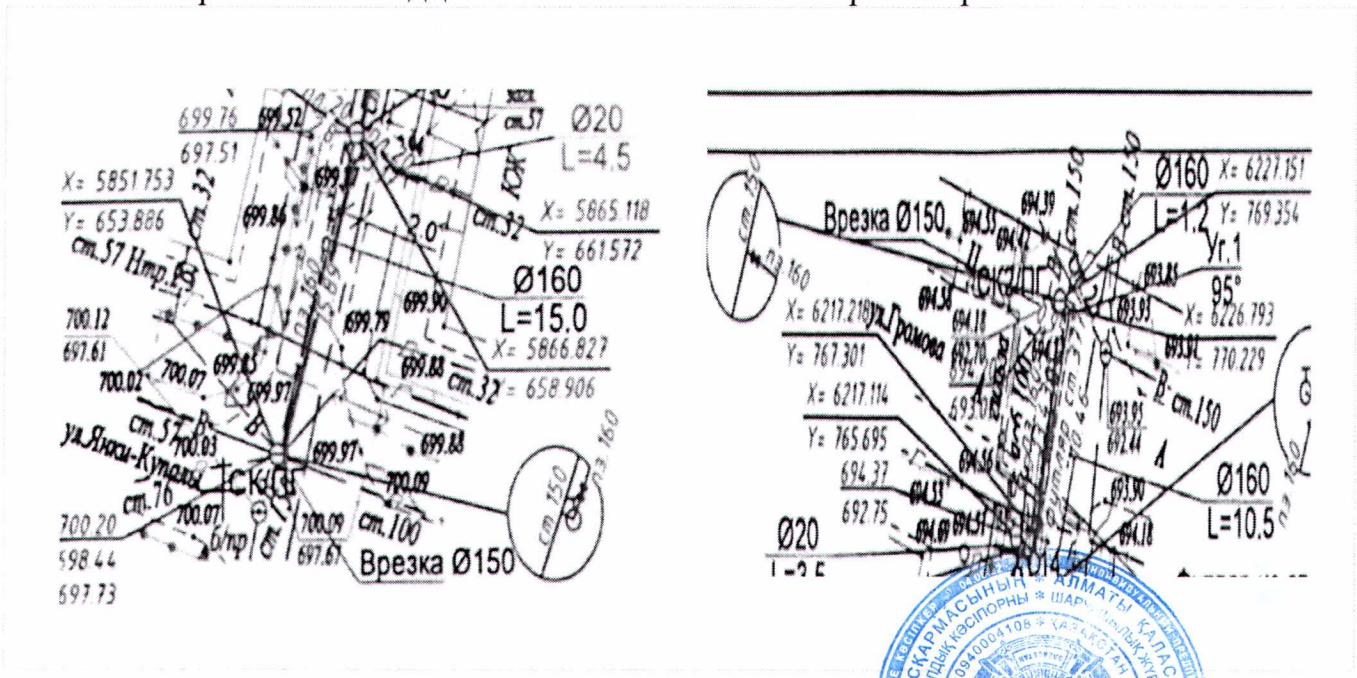


Заказчик:

**Директор департамента водопроводных сетей ГКП на ПХВ «Алматы Су» УЭ и В г.Алматы Дудкин А.В.**

*фамилия, имя, отчество (при его наличии), подпись руководителя* *М.П.*

Авторский надзор:

**Директор ТОО «Дизайн Проект Азия» Мальгинов М. С.**

*фамилия, имя, отчество (при его наличии), должность), подпись руководителя* *М.П.*