Утвержден приказом
Министра по инвестициям и развитию
Республики Казахстан
от 24 апреля 2017 года № 234
форма

Акт приемки объекта в эксплуатацию

«13» сентября 2024 года

Заказчик ГУ «Управление энергетики и жилищно-коммунального хозяйства области Жетісу», область Жетісу, г.Талдыкорган, Кабанбай батыра, 26, БИН220740007691

фамилия, имя, отчество (при его наличии) ИИН, телефон – для физических лиц, наименование организации – для юридических лиц, БИН, телефон, почтовый индекс, область, город, район, населенный пункт, наименование улицы, номер дома/здания (стационарного помещения)

на основании:

Декларации о соответствии (прилагается)

Дата подписания декларации: «11» сентября 2024 г., ТОО «МБК Құрылыс» в лице директора Манапова М., область Жетісу, г.Талдыкорган, улица Акын сара, здание 207А, БИН 050640007828,

дата подписания декларации, наименование подрядной (генподрядной) организации, фамилия, имя, отчество (при его наличии) руководителя, юридический адрес, БИН, телефон

Заключения о качестве строительно-монтажных работ (прилагается)

Дата подписания заключения: «11» сентября 2024 г., ТОО «Туран Құрылыс», эксперт технического надзора Турекулова Б.Е., аттестат № KZ04VJE00084613 от 29.12.2023 г., БИН 060140004006

дата подписания заключения, наименование организации, фамилия, имя, отчество (при его наличии) экспертов технического надзора, № и дата получения аттестатов, БИН, телефон

Заключения о соответствии выполненных работ проекту (прилагается)

Дата подписания заключения: «11» сентября 2024 г., ТОО «Улмад», приказ Тилеков Д.О., №54-ОД от 16.08.2023 года, БИН 000440003325

дата подписания заключения, наименование организации, фамилия, имя, отчество (при его наличии) экспертов авторского надзора, № и дата получения аттестатов, БИН, телефон

произведя осмотр готовности предъявленного подрядчиком (генеральным подрядчиком) к приемке в эксплуатацию объекта: «Строительство подводящего газопровода и газораспределительных сетей с.Алгабас Коксуского района Алматинской области»

наименование объекта, вид строительства (новое, расширение, реконструкция, техническое перевооружение, модернизация, капитальный ремонт), уровень ответственности, техническая и технологическая сложность объекта по адресу область Жетісу, Коксуский район, с.Алгабас,

(область, район, населенный пункт, микрорайон, квартал, улица, номер дома (корпуса)

Scanned with CamScanner

проверив комплектность исполнительной технической документации, в том числе посредством электронного модуля исполнительной технической документации "__"_____20__ года, дата ознакомления подтверждает что:

1. Строительство объекта осуществлено на основании:

1) Задание на проектирование от 01.09.2021 г., утвержденное и.о. руководителем ГУ «Управление энергетики и ЖКХ Алматинской области»;
2) Архитектурно-планировочного задания №KZ42REA00363475 от 06.09.2022г. выданное отдел строительства, архитектуры и градостроительства Коксуского района;
3) Постановление акима Коксуского района на за №292 от 20.07.2022г.;

документ, подтверждающий наступление юридических фактов (юридических составов), на основании которых возникают, изменяются или прекращаются права на земельный участок, в том числе договоры, решения судов, правовые акты исполнительных органов, свидетельство о праве на наследство, передаточный акт или разделительный баланс при реорганизации негосударственных юридических лиц, владеющих земельным участком на праве собственности или выкупивших право временного возмездного землепользования (аренды).

либо решения о реконструкции (перепланировке, переоборудовании) помещений (отдельных частей) существующих зданий от "___"_____20___года №_____;

наименование органа вынесшего решение

2) талона о приеме уведомления о начале строительно-монтажных работ ГУ «Управление государственного архитектурно-строительного контроля область Жетісу» №KZ80REA00363470 от 21.11.2023 года.

наименование органа принявшего уведомление, дата и № принятия талона

3) проекта (проектно-сметной документации) ТОО «Улмад» №8151-04-182/21

наименование проектной организации, номер проекта

утвержденного(й) №8151-04-182/21 ГУ «Управление энергетики и жилищно-коммунального хозяйства области Жетісу» 14.04.2023 г.;

дата и номер проекта, наименование организации утвердившей (переутвердившей) проект и дата утверждения

2. Строительно-монтажные работы осуществлены в сроки:

начало работ "21" ноября 2023 года;
окончание работ "14" сентября 2024 года;
при продолжительности строительства, месяц:
по норме или по проекту организации строительства, месяц: 10 ;
фактически, месяц: 10 ;

3. Объект (комплекс) имеет следующие основные технико-экономические показатели (мощность, производительность, производственная площадь, протяженность, вместимость, объем, пропускная способность, провозная способность, число рабочих мест и тому подобное, заполняется по всем объектам (кроме жилых домов) в единицах измерения соответственно целевой продукции или основным видам услуг):

Scanned with CamScanner

Мощность, производительность и так далее	Единица измерения	По проекту		Фактически	
		общая (с учетом ранее принятых)	в том числе пускового комплекса или очереди	общая (с учетом ранее принятых)	в том числе пуско-вого ком-плекса или очереди
Подземный распределительный газопровод высокого давления, Р-0,6Мпа	м	25 112	25 112	25 831,6	25 831,6
Надземный распределительный газопровод высокого давления, Р-0,6Мпа	м	0	0	90,8	90,8
Подземный распределительный газопровод среднего давления, Р-0,3Мпа	м	1 903	1 903	2 111,5	2 111,5
Надземный распределительный газопровод среднего давления, Р-0,3Мпа	км	0,261	0,261	0	0
Надземный распределительный газопровод низкого давления, Р-0,003Мпа	м	11 510	11 510	11 172,3	11 172,3
Подземный распределительный газопровод низкого давления, Р-0,003Мпа	м	0	0	117,9	117,9
ПГБ-13-2В-У1	шт	1	1	1	1
ГРПШ-13-2ВУ1	шт	1	1	1	1
ГРПШ-13-2НУ1	шт	3	3	1	1
Газопровод высокого давления					
ПЭ100 SDR9 DN ø110x12,3	км	0,074	0,074	0	0
СТ DN ø108x4,0	м	0	0	50,5	50,5
ПЭ100 SDR11 DN ø225x20,5	м	23 433	23 433	24 244	24 244
ПЭ100 SDR9 DN ø125x11,4	м	1605	1605	1587,6	1587,6
СТ DN ø219x6,0	м	0	0	40,3	40,3
Газопровод среднего давления					
ПЭ100 SDR11 DN ø140x12,7	м	59	59	59,5	59,5
ПЭ100 SDR11 DN ø125x11,4	м	1 197	1 197	1718,1	1718,1
ПЭ100 SDR11 DN ø90x8,2	км	0,647	0,647	332,8	332,8
СТ ø133x4,0	км	0,03	0,03	0	0
СТ ø108x4,0	км	0,231	0,231	0	0
Газопровод низкого давления					
Труба стальная электросварная СТ ø219x6,0	м	19	19	21,7	21,7
Труба стальная электросварная СТ ø159x4,5	м	213	213	228,3	228,3
Труба стальная электросварная СТ ø133x4,0	м	1 098	1 098	1045,8	1045,8
Труба стальная электросварная СТ ø108x4,0	м	988	988	1041,7	1041,7
Труба стальная электросварная СТ ø89x3,5	м	2 425	2 425	2288,5	2288,5
Труба стальная электросварная СТ ø76x3,0	м	1 986	1 986	2021,3	2021,3
Труба стальная электросварная СТ ø57x3,0	м	4 781	4 781	4543	4543
Труба ПЭ100 SDR11 DN ø63x5,8	м	0	0	117,9	117,9

Scanned with CamScanner

Выпуск продукции (оказания услуг), предусмотренной проектом в объеме, соответствующем нормам освоения проектных мощностей в начальный период _____;

факт начала выпуска продукции с указанием объема

Жилой дом имеет следующие показатели:

Показатели	Единица измерения	По проекту	Фактически
Общая площадь	метр в квадрате (далее – м2)		
Число этажей	этаж		
Общий строительный объем	метр в кубе (далее – м3)		
В том числе подземной части	м3		
Площадь встроенных, встроенно- пристроенных и пристроенных помещений	м2		

Показатели	По проекту			Фактически		
	число квартир	площадь квартир, м2		число квартир	площадь квартир, м2	
		общая	жилая		общая	жилая
Всего квартир, в том числе: однокомнатных двухкомнатных трехкомнатных четырехкомнатных и более						

4. Технологические и архитектурно-строительные решения по объекту характеризуются следующими данными:

Для газоснабжения природным газом с.Алгабас Коксуского района области Жетісу запроектирован газопровод высокого и среднего, низкого давления.

Согласно гидравлического расчета запроектирован газопровод высокого давления (1,2МПа) из полиэтиленовых труб SDR9 ПЭ100 диаметром: 110х12,3 мм с коэффициентом запаса прочности 3,2. Высокого давления (0,6МПа) из полиэтиленовых труб SDR11 ПЭ100 диаметром: 225х20,2мм с коэффициентом запаса прочности 3,2. И среднего давления из полиэтиленовых труб SDR11 ПЭ100 диаметром 140х12,7мм и 125х11,4мм, 90х8,2мм с коэффициентом запаса прочности 2,8. Газопровод низкого давления надземным способом выполнен из стальных электросварных труб по ГОСТ 10704-91. Данная толщина стенки принята для предотвращения аварийных ситуаций на газопроводе, предотвращения чрезвычайных ситуаций и более долговечной работы самого трубопровода.

Принята четырехступенчатая система газоснабжения.

Подземная прокладка.

Глубина прокладки газопровода до верха трубы 1,2 м. Газопровод в траншею укладывается на песчаное основание толщиной 10см и присыпается местным грунтом без твердых включений на высоту 20см с послойной трамбовкой.

Обозначение трассы газопровода предусматривается путем установки опознавательных знаков, укладки сигнальной ленты без металлической полосы по всей длине трассы и медный провода сечением 2х4 мм2 с выходом концов его на поверхность под ковер для выхода сигнального провода.

Scanned with CamScanner

Сигнальная лента без металлической полосы шириной не менее 0,2 м с несмываемой надписью: «Осторожно ГАЗ» предусмотрена на расстоянии 0,2 м от верха присыпанного полиэтиленового газопровода.

На участках пересечений газопроводов с подземными инженерными коммуникациями сигнальная лента предусмотрена вдоль газопровода дважды на расстояние не менее 0,2 м между собой и на 2 м в обе стороны от пересекаемого сооружения в соответствии с проектом.

Укладку полиэтиленовых труб в траншею производить:

1) при температуре окружающего воздуха выше +100С уложить газопровод свободным изгибом (змейкой) с засыпкой – в наиболее холодное время суток;

2) при температуре окружающего воздуха ниже + 100 С возможна укладка прямолинейно, а засыпку газопровода производить в самое теплое время суток.

Переходы через автодороги выполнены в подземном варианте в полиэтиленовых футлярах, методом горизонтально-направленного бурения (ГНБ) без разрушения асфальтового покрытия. Для отбора проб воздуха в футляре предусматриваются контрольные трубки под ковер. Футляр газопровода должен быть герметично заделан с двух концов.

Согласно МСП 4.03-103-2005 п.6,94 работы по укладке газопроводов рекомендуется производить при температуре наружного воздуха не ниже минус 15С° и не выше плюс 30С°.

Повороты в вертикальной и горизонтальной плоскостях полиэтиленового газопровода выполняются с помощью полиэтиленовых отводов по ТУ 6-19-352-87.

При входе стального газопровода в землю с использованием соединений «полиэтилен–сталь» используются отводы с ЗН (закладным нагревательным элементом), при выходе из земли полиэтиленовых труб, выполненных используются отводы с закладными элементами (ЗН) и соединений «полиэтилен-сталь» на вертикальном участке заключаются в футляр.

В футлярах выходов и входов предусмотрены не разъемные узлы соединений «полиэтилен-сталь». Футляр газопровода должен быть герметично заделан с двух концов.

Для отбора проб воздуха предусмотрены контрольные трубки под ковер.

При пересечении местных дорог газопровод заключается в полиэтиленовые футляры. На конце футляра устанавливается контрольная трубка с выводом под ковер.

Контроль качества сварных стыков полиэтиленового газопровода высокого и среднего давления согласно СН РК 4.03-01-2011 «Газораспределительные системы»

Монтаж и испытание газопровода из полиэтиленовых труб вести в соответствии с требованиями СН РК 4.03-01-2011 «Газораспределительные системы» и «Требования промышленной безопасности систем распределения и потребления природных газов» утвержденных приказом МЧС №172 от 18 сентября 2008.

Проектом предусмотрено по трассе газопровода высокого и среднего давления отключение газа при помощи кран шаровый под ковер.

Надземная прокладка.

Газопровод высокого и среднего, низкого давления надземным способом выполнен из стальных электросварных труб по ГОСТ 10704-91.

Отводы стального газопровода выполняются по ГОСТ 17375-2001; переходы ГОСТ 17378-2001г.

Газопроводная сеть оснащена необходимым количеством отключающих устройств.

Защита надземных стальных газопроводов от атмосферной коррозии осуществляется путем нанесения на газопроводы 2-х слоев эмали ПФ-115 после 2-х слоев грунтовки ГФ-021 в соответствии с требованием СН РК 2.01-01-2013.

Контроль качества сварных стыков стального газопровода согласно СН РК 4.03-01-2011 и составляет 5%.__

Монтаж и испытание газопровода из стальных труб вести в соответствии с требованиями СН РК 4.03-01-2011 и СП РК 4.03-101-2013.

Газопровод высокого и среднего, низкого давления разработан в подземном и надземном исполнении. Трасса газопровода выбрана на безопасных расстояниях от существующих зданий и сооружений в соответствии с требованиями СН РК 3.01.01-2013 «Градостроительство. Планировка и застройка городских и сельских населенных пунктов», СН РК 4.03-01-2011 «Газораспределительные системы».

Scanned with CamScanner

Газопровод высокого и среднего, низкого давления принят из полиэтиленовых труб ПЭ100 SDR11 СТ РК ГОСТ Р 50838-2011 и из стальных труб по ГОСТ 10704-91.

Общая протяженность газопровода высокого давления (0,6МПа) составляет – 25 922,4м

Общая протяженность газопровода среднего давления составляет – 2 111,5м

Общая протяженность газопровода низкого давления составляет – 11 290,2м

краткие технические характеристики по особенностям его размещения, по основным материалам и конструкциям, инженерному и технологическому оборудованию

5. На объекте установлено предусмотренное проектом оборудование в количестве согласно актам о его приемке после индивидуального испытания и комплексного опробования;

6. Наружные инженерные коммуникации (холодное и горячее водоснабжение, канализация, теплоснабжение, газоснабжение, электроснабжение и связь) обеспечивают нормальную эксплуатацию объекта (здания, сооружения, помещения) и приняты городскими эксплуатационными организациями;

7. Сметная стоимость по утвержденному проекту (проектной- сметной документации):

всего **1 170 835,59** тысяч тенге, в том числе строительно-монтажных работ **950 661,234** тысяч тенге, оборудования, инструмента и инвентаря **24 221,66** тысяч тенге;

8. Сметная стоимость основных фондов, принимаемых в эксплуатацию **1 091 868,841** тысяч тенге, в том числе: стоимость строительно-монтажных работ **950 661,234** тысяч тенге; стоимость оборудования, инструмента и инвентаря **24 221,66** тысяч тенге;

9. Доля местного содержания предусмотрена в проектно-сметной документации 100% и фактически применено 100% (на объектах, финансируемых за счет государственных инвестиций и средств квазигосударственного сектора);

10. Класс энергоэффективности здания _____;

11. Объект построен в соответствии с утвержденным проектом (проектно-сметной документацией) и требованиями государственных нормативных документов в области архитектуры, градостроительства и строительства.

РЕШИЛ «Строительство подводящего газопровода и газораспределительных сетей с.Алгабас Коксуского района Алматинской области» принять в эксплуатацию.

наименование объекта (комплекса)

Заказчик Бейсбаев А.К. 13.09.2024

фамилия, имя, отчество (при его наличии), подпись руководителя Место печати (при наличии)

Технический надзор:

1) аттестованный (-ые) эксперт (-ы)

_____.

(фамилия, имя, отчество (при его наличии) эксперта, специализация аттестата, подпись, дата

Место печати (при наличии)

Scanned with CamScanner

2) аккредитованная организация ТОО «Туран Құрылыс» Руководитель Рысжанов А.Ж., 13.09.2024,

(наименование организации) имеющей в своем составе аттестованного (-ых) эксперта (-ов), фамилия, имя, отчество (при его наличии) руководителя, подпись, дата

Место печати (при наличии)

эксперт Турекулов Б.Е, аттестат KZ04VJE00084613 от 29.12.2023 г.

г. 13.09.2024

(фамилия, имя, отчество (при его наличии) эксперта, специализация аттестата), подпись, дата

Место печати (при наличии)

Авторский надзор:

1) разработчик проекта ТОО «Улмад» директор Гайманов А.Е. 13.09.2024

(наименование организации, фамилия, имя, отчество (при его наличии), должность), подпись, дата

Место печати (при наличии)

2) организация _____,

(наименование организации) имеющей в своем составе аттестованного (-ых) эксперта (-ов), фамилия, имя, отчество (при его наличии) руководителя, подпись, дата

Место печати (при наличии)

_____.

(фамилия, имя, отчество (при его наличии) эксперта, специализация аттестата), подпись, дата

Место печати (при наличии)

3) аттестованный (-ые) эксперт (-)_____.

(фамилия, имя, отчество (при его наличии) эксперта, специализация аттестата), подпись, дата

Место печати (при наличии)

Подрядчик (генеральный подрядчик) Манапов М.К.

13.09.2024

фамилия, имя, отчество (при его наличии), подпись руководителя

Место печати (при наличии)

Scanned with CamScanner

Приложение 15 к акту приемки
объекта в эксплуатацию
форма

Технические характеристики объекта (газопровод, нефтепровод)

№ п/п	Наименование	Единицы измерения	Количество, протяженность	Примечание
1	Протяженность трубопровода	м	39 324,1	
	Протяженность воздушной прокладки:	м	11 263,1	
	1) на эстакадах	м		
	2) на опорах	м		
	3) безопорная прокладка	м		
	Количество опор	шт		
	Протяженность подземной прокладки:	м	28 061	
	1) в проходных каналах	м		
	2) в полупроходных каналах	м		
	3) бесканальная прокладка	м		
2	Количество колодцев (камер)	шт		
3	Количество компенсаторов	шт		
4	Количество вводов	шт		
5	Количество задвижек d =	шт		
	d =	шт		
6	Вентили (клапан) d =	шт		
	d =	шт		
7	Кран проходной d =125 (ПЭ)	шт	3+	
	d =100 (СТ)	шт	11	
	d =80 (СТ)	шт	5	
	d =150 (СТ)	шт	2	
	d =125 (СТ)	шт	4	
	d =50 (СТ)	шт	3	
	d =25 (СТ)	шт	2	
	d =200 (СТ)	шт	6	
	Сифоны (гидрозатворы)	шт		

Scanned with CamScanner

	Переходники	шт		
8	Затворы поворотные	шт		
9	Регуляторы давления	шт	5	
10	Скважины	шт		
11	Станки - качалки (тип _____ , марка ____)	шт		
12	-//- (тип____, марка ____)	шт		
13	-//- (тип____, марка ____)	шт		

Горизонтальный разрез скважины (колодца)	Вертикальный разрез скважины (колодца)
Масштаб _____	Масштаб _____

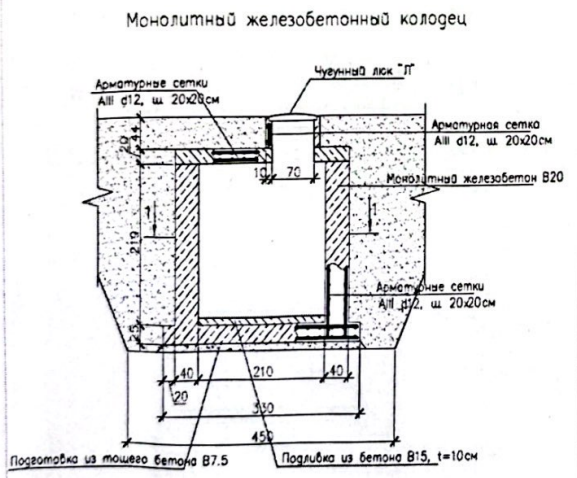

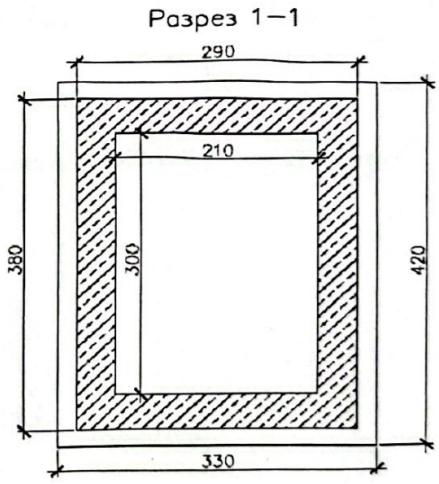

Спецификация

№ п/п	Наименование	Марка	Материал	Диаметр (мм) (размеры)	Количество, м	Примечание
Газопровод высокого давления						
1	Труба	ПЭ100 SDR9	ПЭ	Ø110x12,3	0	
2	Труба	ПЭ100 SDR11	ПЭ	Ø225x20,5	24244	
3	Труба	ПЭ100 SDR9	ПЭ	Ø125x11,4	1587,6	

Scanned with CamScanner

4	Труба	СТ	СТ	Ø108х4,0	50,5	
5	Труба	СТ	СТ	Ø219х6,0	40,3	
Газопровод среднего давления						
1	Труба	ПЭ100 SDR11	ПЭ	Ø140х12,7	59,5	
2	Труба	ПЭ100 SDR11	ПЭ	Ø125х11,4	1718,1	
3	Труба	ПЭ100 SDR11	ПЭ	Ø90х8,2	332,8	
4	Труба	СТ	СТ	Ø133х4,0	0	
5	Труба	СТ	СТ	Ø108х4,0	0	
Газопровод низкого давления						
1	Труба	СТ	СТ	Ø219х6,0	21,7	
2	Труба	СТ	СТ	Ø159х4,5	228,3	
3	Труба	СТ	СТ	Ø133х4,0	1045,8	
4	Труба	СТ	СТ	Ø108х4,0	1041,7	
5	Труба	СТ	СТ	Ø89х3,5	2288,5	
6	Труба	СТ	СТ	Ø76х3,0	2021,3	
7	Труба	СТ	СТ	Ø57х3,0	4543	
8	Труба	ПЭ100 SDR11	ПЭ	Ø63х5,8	117,9	

Схема привязки скважины (колодца) к постоянным точкам-ориентирам

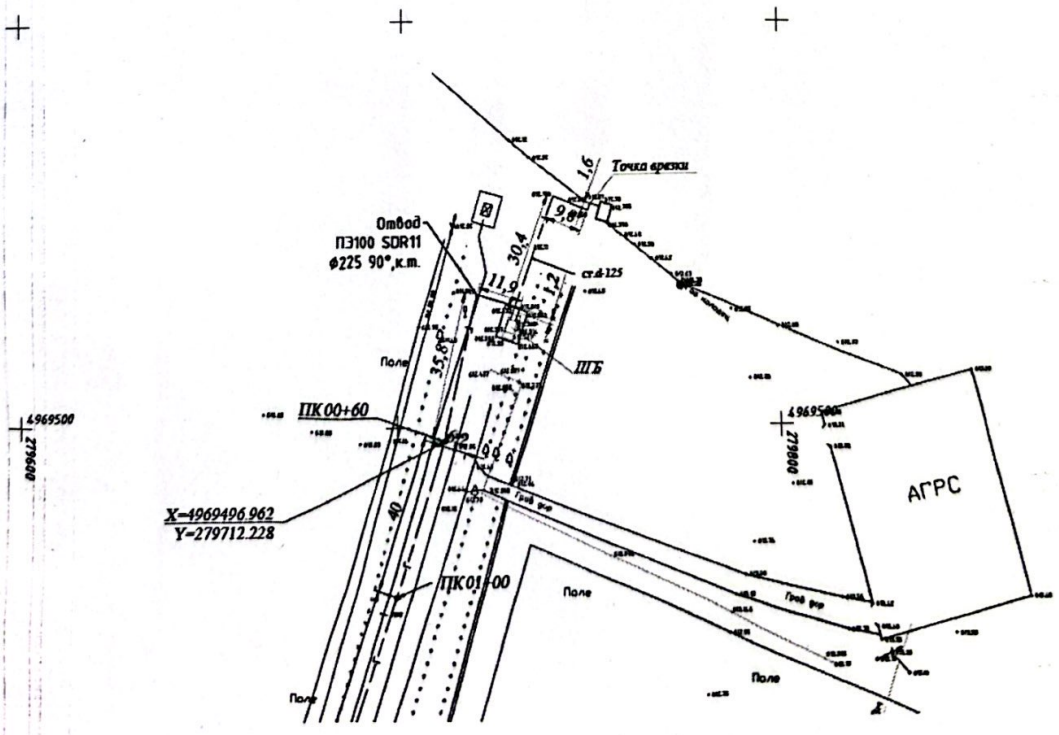

Заказчик ГУ «Управление энергетики и жилищно-коммунального хозяйства области Жетісу» Бейсбаев А.К.

фамилия, имя, отчество (при его наличии), подпись руководителя

Место печати (при наличии)

Авторский надзор ТОО «Улмад», Тилеков Д.О.

фамилия, имя, отчество (при его наличии), подпись эксперта

Место печати (при наличии)

Scanned with CamScanner