12.03.2025 ж.

ҚР Қаржы министрлігі Қазынашылық комитетінің
Электрондық депозитарий басқармасына

Әлеуетті өнім беруші «СМК-4» ЖШС -нен

ТҮСІНДІРМЕ

Мәлімет: 3806048 (36563)

Нысан: Строительство и эксплуатация инженерных сетей (водопровод, электролиния, теплосеть, канализация, газопровод) город Актау, микрорайон 34, участок №5.

Участок нөмірі бойынша түсіндірме:

№5 үй құрылыс жұмыстарына дейін басында участок №3/3 болып рәсімделген. Сатып алу келісім-шарттары бойынша екі жер телімі біріктіріліп, №3/3 деген участок болып тіркелген. Осы жерге үй салынады. Кадастр номері 13-200-033-482, бұл 26.09.2017 жылғы Инженерлік жүйелерді салу нысанын қабылдау Актісінде де көрсетілген.

Кейін осы үйге Инженерлік жүйелерді салу құрылысына Талон, экспертиза қорытындысы сияқты құжаттар сол кезеңде алынған.

Құрылыс аяқталғаннан кейін үйге №5 деген номер берілген. Бұл Меншік иесі туралы мәліметте көрсетілген.

Сондықтан, осы жұмыс тәжірибесіне берілген құжаттар **34 мкрн №5** –участокка тиесілі деп есептеледі.

Осы мәліметті № 3806048 (36563) жұмыс тәжірибесін растауды қарастырғанда ескеруіңізді сұраймыз.

Жалғанды:

1. Сатып алу келісім-шарты №4905, 05.10.2015 жыл
2. Сатып алу келісім-шарты №6940, 29.06.2016 жыл
3. Уведомление Департамента земельного кадастра об объединении участков.
4. Меншік иесі туралы мәлімет.
5. Мемлекеттік Жер пайдалану Актісі

Бас директор Өмірбек М.Ж.

/ЭЦҚ-мен қол қойылды/

«АЗАМАТТАРҒА АРНАЛҒАН ҮКІМЕТ»
МЕМЛЕКЕТТІК КОРПОРАЦИЯСЫ»
КОММЕРЦИЯЛЫҚ ЕМЕС АКЦИОНЕРЛІК
ҚОҒАМЫНЫҢ МАҢҒЫСТАУ ОБЛЫСЫ
БОЙЫНША ФИЛИАЛЫ – ЖЕР КАДАСТРЫ
ЖӘНЕ ЖЫЛЖЫМАЙТЫН МҮЛІКТІ
ТЕХНИКАЛЫҚ ТЕКСЕРУ ДЕПАРТАМЕНТІ

ДЕПАРТАМЕНТ ЗЕМЕЛЬНОГО КАДАСТРА И
ТЕХНИЧЕСКОГО ОБСЛЕДОВАНИЯ
НЕДВИЖИМОСТИ - ФИЛИАЛ
НЕКОММЕРЧЕСКОГО АКЦИОНЕРНОГО
ОБЩЕСТВА «ГОСУДАРСТВЕННАЯ
КОРПОРАЦИЯ «ПРАВИТЕЛЬСТВО ДЛЯ
ГРАЖДАН» ПО МАНГИСТАУСКОЙ ОБЛАСТИ

Қазақстан Республикасы, Маңғыстау облысы,
130000, Ақтау қаласы, 23 шағын аудан, №103 ғимарат,
тел: 8 (7292) 33-90-78; факс: 33-90-79;
E-mail: zkitonman@mail.ru

Республика Казахстан, Мангистауская область,
130000, город Актау, 23 микрорайон, здание №103,
тел: 8 (7292) 33-90-78; факс: 33-90-79;
E-mail: zkitonman@mail.ru

№ 02-14-11/581
31-01-2017

ТОО "MSB Stroy Company"
микрорайон 13, дом №33/1,
бизнес центр "НҰР".

Руководителю управления
юстиции г.Актау
Улыкбановой А.Д.

УВЕДОМЛЕНИЕ

В соответствии с пунктом 6 статьи 152 Земельного кодекса РК данные государственного земельного кадастра являются основой для ведения правового кадастра. В этой связи и в соответствии с «Правилами ведения государственного земельного кадастра в Республике Казахстан», утвержденных приказом Министра национальной экономики РК от 23.12.14 г. №160 (далее - **Правила**) Департамент земельного кадастра и технического обследования недвижимости - филиал НАО «Государственная корпорация «Правительство для граждан» по Мангистауской области уведомляет:

За **ТОО "MSB Stroy Company"** в земельном кадастре на праве временного возмездного землепользования (аренда на земельный участок сроком 6 лет до 18 декабря 2020 года) зарегистрировано два земельных участка по адресу: г.Актау, микрорайон 34, участок №3/5 и №3/3.

13-200-033-345 на основании договора купли-продажи земельного участка №6940 от 29.06.2016г., с целевым назначением: для строительства и эксплуатации жилого комплекса с офисными помещениями. Площадь участка – 0,3868 га. Ограничений в использовании и обременения земельного участка – нет. Делимость участка –делимый. Идентификационный документ - **№0212885.**

13-200-033-347 на основании договора купли-продажи земельного участка №4905 от 05.10.2015г., с целевым назначением: для строительства и эксплуатации жилого комплекса с офисными помещениями. Площадь участка – 0,3867 га. Ограничений в использовании и обременения земельного участка – нет. Делимость участка–делимый. Идентификационный документ - **№0212887.**

На основании заявления **ТОО "MSB Stroy Company"** в соответствии с пунктом 40 **Правил** были произведены землеустроительные работы по слиянию вышеуказанных земельных участков, составлен землеустроительный проект, который был утвержден в ГУ «Актауский городской отдел земельных отношений».

На основании утвержденного землеустроительного проекта был изготовлен идентификационный документ – акт на право временного возмездного землепользования на объединенный земельный участок:

№	Кадастровый номер участка	Местоположение участка	Площадь земельного участка, га	Номер идентификационного документа
1	13-200-033-482	г.Актау, микрорайон 34, участок №3/3.	0,7735	№0227678

Кадастровые номера **13-200-033-345 и 13-200-033-347** в базе данных АИС ГЗК аннулированы.

Первому адресату сообщается для сведения.

Второму адресату сообщается для внесения изменений в правовой кадастр.

Заместитель директора **Б.Умбетаев**

Исп: Базарбаева А.
Тел: 33-90-73 / 116

«ҚАЗАҚСТАН РЕСПУБЛИКАСЫ ӘДІЛЕТ МИНИСТРЛІГІ МАҢҒЫСТАУ ОБЛЫСЫ ӘДІЛЕТ ДЕПАРТАМЕНТІНІҢ АҚТАУ ҚАЛАСЫ ӘДІЛЕТ БАСҚАРМАСЫ» РЕСПУБЛИКАЛЫҚ МЕМЛЕКЕТТІК МЕКЕМЕСІ

РЕСПУБЛИКАНСКОЕ ГОСУДАРСТВЕННОЕ УЧРЕЖДЕНИЕ «УПРАВЛЕНИЕ ЮСТИЦИИ ПО ГОРОДУ АКТАУ ДЕПАРТАМЕНТА ЮСТИЦИИ МАНГИСТАУСКОЙ ОБЛАСТИ МИНИСТЕРСТВА ЮСТИЦИИ РЕСПУБЛИКИ КАЗАХСТАН»

МЕНШІК ИЕСІ (ҚҰҚЫҚ ИЕСІ) ТУРАЛЫ МӘЛІМЕТТЕР
СВЕДЕНИЯ О СОБСТВЕННИКЕ (ПРАВООБЛАДАТЕЛЕ)

№ 002118872522 **29.08.2017г.**

Кадастр нөмері/Кадастровый номер: **13:200:033:482; 13:200:033:482:1;**

Жылжымайтын мүлік объектінің мекен-жайы
Адрес объекта недвижимости: **обл. Мангистауская, г. Актау, мкр. №34, д. 5**

Меншік иесі (құқық иесі) Собственник (правообладатель)	Құқық пайда болу негіздемесі/ Основание возникновения права
Товарищество с ограниченной ответственностью "MSB Stroy Company"	**Договор купли-продажи (№ 6940 от 29.06.2016г.) - Дата регистрации: 30.06.2016 12:12** **Договор купли-продажи (№ 4905 от 05.10.2015г.) - Дата регистрации: 06.10.2015 12:12** **Акт приемки объекта в эксплуатацию (№ б/н от 31.07.2017г.) - Дата регистрации: 25.08.2017 16:14**

Басшы орынбасары
Заместитель руководителя _____ **Исакова А.Е.**
(қолы/подпись) (тегі/фамилия, аты/имя, әкесінің аты/отчество)

М.П.

Маман
Специалист _____ **Сейілханов Ш.К.**
(қолы/подпись) (тегі/фамилия, аты/имя, әкесінің аты/отчество)

№ 0227678 а-11833.

Жер учаскесінің кадастрлық нөмірі: **13-200-033-482**
Жер учаскесіне уақытша өтеулі жер пайдалану (жалға алу) құқығы жалдау құқығын сату шартымен 6 жылға 2020 жылдың 18 желтоқсанына дейін мерзімге
Жер учаскесінің алаңы: **0.7735 га**
Жердің санаты: **Елді мекендердің жерлері (қалалар, поселкелер және ауылдық елді мекендер)**
Жер учаскесін нысаналы тағайындау:
кеңсе жәйларымен тұрғын кешенінің құрылысын салу және пайдалану үшін
Жер учаскесін пайдаланудағы шектеулер мен ауыртпалықтар: **жоқ**
Жер учаскесінің бөлінуі: **бөлінеді**

Кадастровый номер земельного участка: **13-200-033-482**
Право временного возмездного землепользования (аренды) на земельный участок сроком на 6 лет на условиях продажи права аренды до 18 декабря 2020 года
Площадь земельного участка: **0.7735 га**
Категория земель: **Земли населенных пунктов (городов, поселков и сельских населенных пунктов)**
Целевое назначение земельного участка:
для строительства и эксплуатации жилого комплекса с офисными помещениями
Ограничения в использовании и обременения земельного участка: **нет**
Делимость земельного участка: **делимый**

№ 0227678

Жер учаскесінің ЖОСПАРЫ
ПЛАН земельного участка

Учаскенің мекенжайы, мекенжайының тіркеу коды (ол бар болған кезде): **Маңғыстау облысы, Ақтау қаласы, 34 шағын аудан, №3/3 участке**
Адрес, регистрационный код адреса (при его наличии) участка: **Мангистауская область, город Актау, микрорайон 34, участок №3/3**

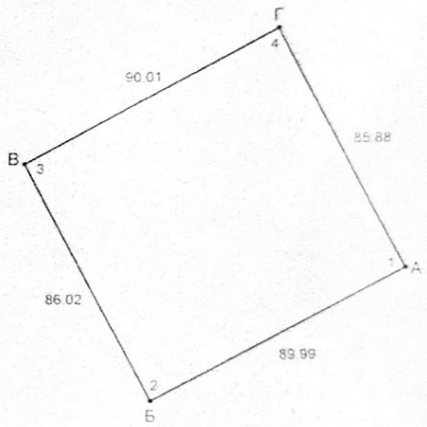

Шектесу учаскелерінің кадастрлық нөмірлері (жер санаттары)*:
А дан Б-ға дейін 13-200-033-231
Б дан В-ға дейін 13-200-033-174
В дан Г-ға дейін 13-200-033-344
Г дан А-ға дейін 13-200-033-225

Кадастровые номера (категории земель) смежных участков*:
от А до Б – земли 13-200-033-231
от Б до В – земли 13-200-033-174
от В до Г – земли 13-200-033-344
от Г до А – земли 13-200-033-225

МАСШТАБ 1: 2000

Жоспар шегіндегі бөтен жер пайдаланушылар (меншік иелері)
Посторонние землепользователи (собственники) в границах плана

Жоспардағы № на плане	Жоспар шегіндегі бөтен жер учаскелерінің кадастрлық нөмірлері Кадастровые номера посторонних земельных участков в границах плана	Алаңы, га Площадь, га

Осы акт "Азаматтарға арналған үкімет" мемлекеттік корпорациясы» коммерциялық емес акционерлік қоғамының Маңғыстау облысы бойынша филиалы – Жер кадастры және жылжымайтын мүлікті техникалық тексеру департаментімен жасалды
Настоящий акт изготовлен Департаментом земельного кадастра и технического обследования недвижимости – филиал некоммерческого акционерного общества «Государственная корпорация «Правительство для граждан» по Мангистауской области

М.О. _____ Умбетаев Б.Е.
қолы. подпись

М.П.

2017ж. 18 қаңтар

Осы актіні беру туралы жазба жер учаскесіне меншіктік құқығын, жер пайдалану құқығын беретін актілер жазылатын Кітапта № 117 болып жазылды
Қосымша: жоқ

Запись о выдаче настоящего акта произведена в Книге записей актов на право собственности на земельный участок, право землепользования за № 117
Приложение: нет

* Шектеулерді сипаттау жөніндегі ақпарат жер учаскесіне сәйкестендіру құжатын дайындаған сәтте күшінде

* Описание смежеств действительно на момент изготовления идентификационного документа на земельный участок

УАҚЫТША (ҰЗАҚ МЕРЗІМГЕ, ҚЫСҚА МЕРЗІМГЕ) ӨТЕУЛІ ЖЕР ПАЙДАЛАНУ (ЖАЛҒА АЛУ) ҚҰҚЫҒЫН БЕРЕТІН

АКТ

НА ПРАВО ВРЕМЕННОГО ВОЗМЕЗДНОГО (ДОЛГОСРОЧНОГО, КРАТКОСРОЧНОГО) ЗЕМЛЕПОЛЬЗОВАНИЯ (АРЕНДЫ)

ДОГОВОР
КУПЛИ-ПРОДАЖИ

Республика Казахстан Мангистауская область город Актау

Две тысячи шестнадцатого года двадцать девятого июня

Мы, Товарищество с ограниченной ответственностью **«Mega Technology Company»**, БИН 040940006236, юридический адрес: Республика Казахстан, Мангистауская область, город Актау, 130000, 30 микрорайон, дом № 169, квартира № 57, в лице директора гражданина Республики Казахстан **Жәдігерова Абай Әбдіраманұлы,** 03.01.1967 года рождения, ИИН 670103302857, уроженца Узбекистана, проживающего по адресу: Мангистауская область, Мунайлинский район, п.Атамекен, улица Жалын, дом № 458, действующий на основании Решения, Приказа, Устава именуемая в дальнейшем **«Продавец»**, ----------

и Товарищество с ограниченной ответственностью «**MSB Stroy Company**», БИН 150640020411, юридический адрес: Республика Казахстан, Мангистауская область, город Актау, микрорайон 13, дом № 33/1, в лице гражданки Республики Казахстан в лице гр. Республики Казахстан **Мугаловой Кунсулу Есбосыновны,** 14.10.1983 года рождения, уроженки Мангистауской области, ИИН 831014401690, действующей на основании Доверенности от 17.06.2016 года , именуемый в дальнейшем **«Покупатель»**----------

заключили настоящий договор о нижеследующем:

1. «Продавец» продал, а «Покупатель» купил право временного возмездного землепользования (аренды) на **земельный участок** сроком 6 лет на условиях продажи права аренды до 18.12.2020 года, кадастровый номер 13-200-033-345, общей площадью 0,3868 га, целевое назначение земельного участка – для строительства и эксплуатации жилого комплекса с офисными помещениями, находящийся по адресу: Республика Казахстан, Мангистауская область, город Актау, микрорайон 34 (тридцать четыре), участок № 3/5 (три дробь пять)----------
2. Указанное право принадлежит «Продавцу» на на основании: Договора купли-продажи № 4906 от 05.10.2015 года, согласно Справки выданной Департаментом Юстиции Мангистауской области о зарегистрированных правах (обременениях) на недвижимое имущество и его технических характеристиках от 29.06.2016 года.----------
3. Указанное право продан «Покупателю» за 1 516 214 (один миллионов пятьсот шестнадцать тысяч двести четырнадцать) тенге, которые уплачены «Покупателем» «Продавцу» до подписания настоящего договора купли-продажи, всей суммы денег полностью.----------
4. Содержание статей 32, 35 Закона Республики Казахстан «о браке и семье», статьи 18 Закона Республики Казахстан «О жилищных отношениях» нотариусом сторонам разъяснено. Содержание статей 155, 188 Гражданского кодекса Республики Казахстан «Покупателям» разъяснено. Содержание статей 166, 365, 366 Налогового Кодекса Республики Казахстан сторонам разъяснено. Статья 9 Закона Республики Казахстан «О государственной регистрации прав на недвижимое имущество и сделок с ним» «Покупателям» разъяснена. Содержание статьи 354-4 Кодекса Республики Казахстан «Об административных правонарушениях» нотариусом разъяснено.----------
5. На момент выдачи Справки выданной Департаментом Юстиции Мангистауской области о зарегистрированных правах (обременениях) на недвижимое имущество и его технических характеристиках от 29.06.2016 года и алфавитной книги учёта запрещений отчуждения недвижимого имущества указанный земельный участок никому не продан, не заложен, в споре или под запрещением (арестом) не стоит.----------
6. Текст настоящего договора прочитан сторонами самолично вслух полностью. Смысл, значение и все правовые последствия настоящего договора сторонам нотариусом разъяснены. Содержание настоящего договора полностью соответствует действительным намерениям сторон.----------
7. При подписании настоящего договора купли-продажи стороны подтверждают, что в дееспособности не ограничены, не находятся в состоянии наркотического, токсического, алкогольного опьянения, по состоянию здоровья могут самостоятельно осуществлять и защищать свои права и исполнять обязанности, не страдают заболеваниями, могущими препятствовать осознанию сути подписываемого документа, также подтверждают, что не находятся под влиянием заблуждения, обмана, насилия, угрозы, злонамеренного соглашения или стечения тяжелых обстоятельств. Также стороны подтверждают, что отсутствуют какие-либо обстоятельства, вынуждающие их заключить настоящий договор купли-продажи.----------
8. По соглашению сторон, настоящий договор в соответствии **со статьей 15 Закона Республики Казахстан «О языках в Республике Казахстан»,** изложен нотариусом на русском языке.------

0488078

9. Экземпляр настоящего договора хранится в делах частного нотариуса Бекбауовой А.Р. и по экземпляру выдается сторонам.----------

Жәдігеров Абай Әбдіраманұлы

Мугалова Кунсулу Есбосыновна

«29» июня 2016 года, настоящий договор удостоверен мной, **Бекбауовой Асем Рустемовной,** нотариусом города Актау Мангистауской области, действующим на основании государственной лицензии **№ 0002443** выданной Комитетом регистрационной службы и оказания правовой помощи Министерства Юстиции Республики Казахстан от 31.03.2009 года.

Договор подписан сторонами в моем присутствии. Личность сторон, подписавших договор, установлена, и их дееспособность, также правоспособность ТОО «**Mega Technology Company**», полномочия его представителя гр. **Жәдігерова Абай Әбдіраманұлы** правоспособность ТОО «**MSB Stroy Company**», полномочия его представителя гр. **Мугаловой Кунсулу Есбосыновны** и принадлежность отчуждаемого имущества ТОО «**Mega Technology Company**», проверены.---------

В соответствии со статьей **155** Гражданского кодекса Республики Казахстан настоящий договор подлежит регистрации в органах регистрации недвижимости по месту нахождения недвижимости.

Зарегистрировано в реестре за № 6940

Оплачено: 36057 тенге

Нотариус

слияни зем участ

ҚР ӘМ Маңғыстау облысының Әділет департаменті
Ақтау қаласының Әділет басқармасы

Өтінім № 0419 6043	13:200:033:482
Кедастр № 13:200:033:482	Пәнәлген 16.02.17
Тіркеуші (Маман) Жабынбаева	Қолы
Басшы Исакова А	Қолы

4

ДОГОВОР
КУПЛИ-ПРОДАЖИ

Республика Казахстан Мангистауская область город Актау

Две тысячи пятнадцатого года октября месяца пятого дня

Мы, **Товарищество с ограниченной ответственностью «BIGS-груп сервис»**, зарегистрированное (перерегистрированное) в Управлении Юстиции города Актау Департамента Юстиции Мангистауской области МЮ РК, БИН 140440029288, юридический адрес: Республика Казахстан, Мангистауская область, 130000, город Актау, микрорайон 30, дом № 66А, в гр. **Мугаловой Кунсулу Есбосыновны**, 14.10.1983 года рождения, уроженки Мангистауской области, ИИН 831014401690, действующей на основании Доверенности от 30.09.2015 года, именуемое в дальнейшем **«Продавец»**, ----------

И Товарищество с ограниченной ответственностью «**MSB Stroy Company**», БИН 150640020411, зарегистрированное(перерегистрированное) в Управлении Юстиции города Актау Департамента Юстиции Мангистауской области МЮ РК, юридический адрес: Республика Казахстан, Мангистауская область, город Актау, микрорайон 13, дом № 33/1, в лице гражданки Республики Казахстан в лице гр. Республики Казахстан **Картбаевой Айсауле Ерболовны**, 14.09.1983 года рождения, уроженки Мангистауской области, ИИН 830914400662, действующей на основании Доверенности от 30.09.2015 года именуемое в дальнейшем **«Покупатель»**,----------

заключили настоящий договор о нижеследующем:

1. «Продавец» продал, а «Покупатель», купил право временного возмездного землепользования (аренды) на **земельный участок сроком 6 лет на условиях продажи права аренды до 18.12.2020 года**, кадастровый номер 13-200-033-268, общей площадью 0,7735 га, категория земель: Земли населенных пунктов (городов, поселков и сельских населенных пунктов), целевое назначение земельного участка: для строительства и эксплуатации жилого комплекса с офисными помещениями, ограничения в использовании и обременения земельного участка: нет, делимость земельного участка: неделимый, находящийся по адресу: Республика Казахстан, Мангистауская область, город Актау, микрорайон 34 (тридцать четыре), участок № 3/3 (три дробь три), ----------
2. Указанное право временного возмездного землепользования (аренды) на **земельный участок** принадлежит «Продавцу» на основании Договора купли-продажи № 2078 от 28.04.2015 года.----------
3. Указанное право временного возмездного землепользования (аренды) на **земельный участок** продано «Покупателю» за 3 032 429 (три миллиона тридцать два тысячи четыреста двадцать девять) тенге, которые уплачены «Покупателем» «Продавцу» до подписания настоящего договора купли-продажи, всей суммы денег полностью, по соглашению сторон.----------
4. Стороны нотариусом предупреждены о последствиях сокрытия реальной продажной стоимости земельного участка. ----------
5. Содержание статей 32, 34, 35 Кодекса Республики Казахстан «О браке(супружестве) и семье», статьи 18 Закона Республики Казахстан «О жилищных отношениях» нотариусом сторонам разъяснено. Содержание статей 155, 188 Гражданского кодекса Республики Казахстан «Покупателям» разъяснено. Содержание статей 166, 365, 366 Налогового Кодекса Республики Казахстан сторонам разъяснено. Статья 9 Закона Республики Казахстан «О государственной регистрации прав на недвижимое имущество и сделок с ним» «Покупателям» разъяснена. Содержание статьи 354-4 Кодекса Республики Казахстан «Об административных правонарушениях» нотариусом разъяснено.----------
6. На момент выдачи справки Департамента Юстиции Мангистауской области о зарегистрированных правах (обременениях) на недвижимое имущество и его технических характеристиках от 05.10.2015 года и алфавитной книги учёта запрещений отчуждения недвижимого имущества указанное право временного возмездного

0408414

землепользования (аренды) на **земельный участок** никому не продано, не заложено, в споре или под запрещением (арестом) не стоит.----------

7. «Покупатель» удовлетворен качественным состоянием указанного земельного участка, с которым ознакомлен путем его внешнего осмотра, произведенным им перед заключением настоящего договора.----------
8. «Покупатель» ставит в известность, что на момент приобретения указанного права временного возмездного землепользования (аренды) на земельный участок, в зарегистрированном браке ни с кем не состоит, о чем подано заявление нотариусу.------
9. Претензий по налоговым и иным платежам стороны не имеют. «Покупатель» уведомлен нотариусом о том, что в случае наличия какой-либо задолженности за право временного возмездного землепользования (аренды) на **земельный участок**, он принимает на себя обязательства по ее погашению.----------
10. Расходы, связанные с оформлением настоящего договора производятся сторонами пополам.----------
11. Текст настоящего договора прочитан сторонами самолично, полностью. Смысл, значение и все правовые последствия настоящего договора сторонам нотариусом разъяснены. Содержание настоящего договора полностью соответствует действительным намерениям сторон.----------
12. При подписании настоящего договора купли-продажи стороны подтверждают, что в дееспособности не ограничены, не находятся в состоянии наркотического, токсического, алкогольного опьянения, по состоянию здоровья могут самостоятельно осуществлять и защищать свои права и исполнять обязанности, не страдают заболеваниями, могущими препятствовать осознанию сути подписываемого документа, также подтверждают, что не находятся под влиянием заблуждения, обмана, насилия, угрозы, злонамеренного соглашения или стечения тяжелых обстоятельств. Также стороны подтверждают, что отсутствуют какие-либо обстоятельства, вынуждающие их заключить настоящий договор купли-продажи.----------
13. По соглашению сторон, настоящий договор в соответствии **со статьей 15 Закона Республики Казахстан «О языках в Республике Казахстан»,** изложен нотариусом на русском языке.----------
14. Экземпляр настоящего договора хранится в делах частного нотариуса Бекбауовой А.Р. и по экземпляру выдается сторонам.----------

Муралова Кункуль Есбосыновна

Картбаева Кисаул Ербулловна

«05» октября 2015 года, настоящий договор удостоверен мной, **Бекбауовой Асем** Рустемовной, нотариусом города Актау Мангистауской области, действующим на основании государственной лицензии № 0002443 выданной Комитетом регистрационной службы и оказания правовой помощи Министерства Юстиции Республики Казахстан от 31.03.2009 года.

Договор подписан сторонами в моем присутствии. Личность сторон, подписавших договор, установлена и их дееспособность, также правоспособность ТОО полномочия представителей и принадлежность отчуждаемого имущества ТОО **«BIGS-груп сервис»** проверены.

Зарегистрировано в реестре за № 4905

Оплачено: 0 тенге

Нотариус: на право временного возмездного землепользования земельным участком по договору ЗУ от 28.08.2015 года с кадастровым номером 13:200:033 расположенный по адресу г. Актау м-н 34, уч. 31/5 нотариус.

Сделки, здесь учтен
КР ӘМ Әділет департаменті
Әділет басқармасы
Өңірлік
13:200:033:482
Кадастр
13:200:033:482
Тіркеуші (Маман)
Бағасы