Республика Казахстан
ТОО "ПГС Компания"
Лицензия: №17003220

Заказ: 81-2024

Капитальный ремонт здания КГКП ясли-сад "Дюймовочка" КГУ "Отдел образования района имени Г.Мусрепова" по адресу: СКО, район имени Г. Мусрепова, с. Новоишимское, ул. Ленина 8А

Архитектурные решения

Том 3 (Альбом 2)

г. Петропавловск
2024 г.

Республика Казахстан
ТОО "ПГС Компания"
Лицензия: №17003220

Заказ № 81-2024
Заказчик: Коммунальное государственное учреждение «Отдел образования района имени Габита Мусрепова» коммунального государственного учреждения «Управление образования акимата Северо-Казахстанской области»

Капитальный ремонт здания КГКП ясли-сад "Дюймовочка" КГУ "Отдел образования района имени Г.Мусрепова" по адресу: СКО, район имени Г. Мусрепова, с. Новоишимское, ул. Ленина 8А

Архитектурные решения

Том 3 (Альбом 2)

Директор ТОО "ПГС Компания" Штейнгауер Т.Н.

Главный инженер проекта Штейнгауер Т.Н.

г. Петропавловск
2024 г.

1. Общие данные.

Рабочий проект на Капитальный ремонт здания КГКП "Ясли сад" "Дюмовочка" КГУ Отдел образования района имени Г.Мусурепова по адресу:СКО, район имени Г.Мусрепова, с.Новоишимское, ул.Ленина 8А

Младшая группа 10 человек

Средняя группа 15 человек

Старшая группа 20 человек

2. Природно-климатические условия площадки.

Участок здания, находится в климатическом районе I, климатическом подрайоне IВ и характеризуется резкоконтинентальным климатом, с расчетной зимней температурой наружного воздуха минус - 34.8°С, скоростным напором ветра W0=0.77 кПа (нормативное ветровое давление) и весом снегового покрова - S0=1.8 кПа (нормативный вес снегового покрова на 1 м горизонтальной поверхности). Для целей районирования территории Республики Казахстан по зонам влажности всю территорию следует принимать как «сухую зону»

Уровень ответственности здания - II (нормальный). Технически сложный объект.

Степень огнестойкости здания - I. Здание отапливаемое.

Срок службы здания- не менее 50 лет.

Конструктивная пожарная опасность - НГ.

Класс здания по функциональной пожарной опасности Ф1.1

Сейсмичность района отсутствует.

3. Архитектурно-планировочное решение.

За нулевую отметку принята отметка чистого пола первого этажа.

Существующее здание - двухэтажное сложной формы, с размерами в осях 42,1х12,5м

4. Характеристика конструкций здания ясли сада.

Фундаменты под наружные и внутренние стены - - железобетонный ленточный

Наружные стены - кирпичные под расшивку толщина наружных стен 510мм

Перегородки - выполнены толщиной 120,250 мм. из керамического кирпича марки КР-р-по 250х120х65/1НФ/100/2.0/25 по ГОСТ 530-2012

Внутренняя отделка всех помещений здания - принята согласно санитарно-эпидемиологических требований РК.

Перемычки - брусковые, по серии 1.038.1-1 вып. 1, и из уголка по ГОСТ 8510-86

Лестница - железобетонные наборные ступени.

Окна - пластиковые, из ПВХ профилей, с двухкамерным стеклопакетом (тройное остекление).

Двери - наружные и внутренние дверные блоки металлические и деревянные, однопольные

Полы - керамогранитные, линолеумные, керамическая плитка

Перекрытие, покрытие - железобетонные плиты

Крыльца - бетонные.

Отмостка - асфальтобетонная.

5. Антикоррозийная и противопожарная защита.

Стальные конструкции и выступающие из бетона части закладных деталей покрасить 2-мя слоями грунтовки ГФ-021 по ГОСТ 25129-82 (δ>50мкм) и окрасить двумя слоями эмали ПФ-1189 (СН РК 2.01-01-2013 и СП РК 2.01-101-2013). Перед нанесением защитных покрытий, поверхности конструкций должны быть очищены в соответствии с требованиями ГОСТ 9.402-80. Закладные детали после изготовления подлежат оцинкованию. Сварку закладных и соединительных изделий выполнять в соответствии с разделом 5.3.4 СН РК 5.03-07-2013.

Все работы выполнять в полном соответствии с требованиями СП РК 2.04-108-2014 "Изоляционные и отделочные покрытия". При производстве работ обеспечить их высокое качество с применением высококачественных материалов.

6. Перечень актов освидетельствования скрытых работ:

- Устройство основания под полы;
- Узлы устройство оконных и дверных проемов;
- Заделка концов подоконных досок;
- Устройство отделочных работ;
- Антикоррозийная защита сварных соединений;
- Устройство отделки фасадов;
- Устройства кровли;

При производстве всех видов работ руководствоваться СН РК 1.03-05-2011 и СП РК 1.03-106-2012 - "Охрана труда и техника безопасности в строительстве".

7. Перечень выполняемых работ:

- Замена дверных блоков;
- Замена оконных блоков;
- Отделочные работы помещений;
- Устройство вентилируемого фасада;
- Устройство ограждения.

Технико-экономические показатели

№ п/п	Наименование	Ед. изм.	Кол-во	Примеч.
	Здание детского сада			
1	Площадь застройки	$м^2$	759.2	
2	Строительный объём	$м^3$	1492.9	
3	Общая площадь	$м^2$	1405.74	
4	Полезная площадь	$м^2$	1303.12	
5	Расчетная площадь	$м^2$	1225.25	

Проект разработан в соотвествии с действующими нормами и правилами и предусматривает мероприятия, обеспечивающие пожаробезопасность и взрывопожаробезопасность при эксплуатации зданий и сооружений.

Главный инженер проекта Штейнгауер Т.

Согласовано

Взам. инв. №

Подп. и дата

Инв. № подл.

Изм.	Лист	№ Докум.	Подп.	Дата
ГИП		Штейнгауер Т.Н.		
Исполнил		Нурмаханов		
Н.контроль		Сулимова Н		

ЗАКАЗ № АР

Капитальный ремонт здания КГКП "Ясли сад" "Дюмовочка" КГУ Отдел образования района имени Г.Мусурепова по адресу:СКО, район имени Г.Мусрепова, с.Новоишимское, ул.Ленина 8А

Ясли-сад

Стадия	Лист	Листов
РП	01	

Общие данные (начало)

"ПГС компания"

Формат А3А

Ведомость рабочих чертежей основного комплекта АС

Лист	Наименование	Примечание
01	Общие данные (начало)	
02	Общие данные (продолжение)	
03	Общие данные (окончание)	
АР-1	Обмерочный план подвала	
АР-2	Обмерочный план 1-го этажа	
АР-3	Экспликация помещений 1-го этажа	
АР-4	Обмерочный план 2-го этажа	
АР-5	Отделочный план подвала	
АР-6	Отделочный план 1-го этажа	
АР-7	Экспликация помещений 1-го этажа	
АР-8	Отделочный план 2-го этажа	
АР-9	Окна , двери	
АР-10	Ведомость отделки помещений (начало)	
АР-11	Ведомость отделки помещений (окончание)	
АР-12	Экспликация полов помещений 1-го этажа	
АР-13	Экспликация полов помещений 2-го этажа	
АР-14	Перегородки сан. узлов	
АР-15	Разрез 1-1,2-2	
АР-16	Фасад в осях 1-8, 8-1	
АР-17	Фасад в осях А-Г,Г-А, деталь устройства отмостки, спецификация	
АР-18	Узлы вентилируемого фасада	
АР-19	Узлы вентилируемого фасада	
АР-20	Узлы вентилируемого фасада,спецификация.	
АР-21	План лестничного марша на отм. ±0.000, +3.300, разрез 1-1 по лестничному маршу	
АР-22	Ограждения ОЛ-1, ОЛ-2, ОЛ-3, ОЛ-4,ОЛ-5	
АР-23	Узлы	
АР-24	Спецификация	
АР-25	Защитный экран ЗЭ-1,сечение 1-1,спецификация	

Ведомость спецификаций

Лист	Наименование	Примечание
АР-6	Спецификация на ограждение пандуса ОМП-1	
АР-9	Спецификация элементов заполнения проемов	
АР-10	Ведомость отделки	
АР-11	Ведомость отделки	
АР-12	Экспликация полов помещений 1-го этажа	
АР-13	Экспликация полов помещений 2-го этажа	
АР-14	Спецификация перегородок сан. узлов ПС-1	
АР-16	Спецификация стен	
АР-20	Спецификация материала на облицовку фасадов	
АР-24	Спецификация на ограждение лестницы	
АР-25	Спецификация на защитный экран ЗЭ-1	

Согласовано

Взам. инв. №

Подп. и дата

Инв. № подл.

Изм.	Лист	№ Докум.	Подп.	Дата
ГИП		Штейнгауер Т.Н		
Исполнил		Нурмаханов		
Н.контроль		Сулимова Н		

ЗАКАЗ № АР

Капитальный ремонт здания КГКП "Ясли сад" "Дюмовочка" КГУ Отдел образования района имени Г.Мусурепова по адресу:СКО, район имени Г.Мусрепова, с.Новоишимское, ул.Ленина 8А

Ясли-сад

Стадия	Лист	Листов
РП	02	

Общие данные (продолжение)

"ПГС компания"

Формат А3А

Ведомость ссылочных и прилагаемых документов

Обозначение	Наименование	Примечание
СП РК 2.02-101-2022	Пожарная безопасность зданий и сооружений	
СП РК 2.01-101-2013*	Защита строительных конструкций от коррозий	
СП РК 2.04-01-2017*	Строительная климатология	
СП РК 2.04-107-2022	Строительная теплотехника	
СП РК 1.03-106-2012*	Охрана труда и техника безопасности в строительстве	
СП РК 3.06-101-2012*	Проектирование зданий и сооружений с учетом доступности для маломобильных групп населения. Общие...	
ГОСТ 21.501-2011	Правила выполнения рабочей документации архитектурных и конструктивных решений.	
СП РК 3.02-101-2012*	Общественные здания и сооружения	
СП РК 3.06-101-2012*	Проектирование зданий и сооружений с учетом доступности для маломобильных групп населения. общие положения	
СП РК 2.04-107-2022	Тепловая защита зданий	
ГОСТ 30674-99	Блоки оконные из поливинилхлоридных профилей	
ГОСТ 30673-2013	Профили поливинилхлоридные для оконных и дверных блоков	
ГОСТ 475-2016	Блоки дверные деревянные и комбинированные	
ГОСТ 31173-2003	Блоки дверные стальные	
ГОСТ 926-82	Эмаль ПФ-133	
ГОСТ 25129-2020	Грунтовка ГФ-021	

Согласовано

Взам. инв. №

Подп. и дата

Инв. № подл.

Изм.	Лист	№ Докум.	Подп.	Дата
ГИП		Штейнгауер Т.Н.		
Исполнил		Нурмаханов		
Н.контроль		Сулимова Н		

ЗАКАЗ № АР

Капитальный ремонт здания КГКП "Ясли сад" "Дюмовочка" КГУ Отдел образования района имени Г.Мусурепова по адресу:СКО, район имени Г.Мусрепова, с.Новоишимское, ул.Ленина 8А

Ясли-сад	Стадия	Лист	Листов
	РП	03	

Общие данные (окончание)

"ПГС компания"

Формат А3А

Обмерочный план подвала

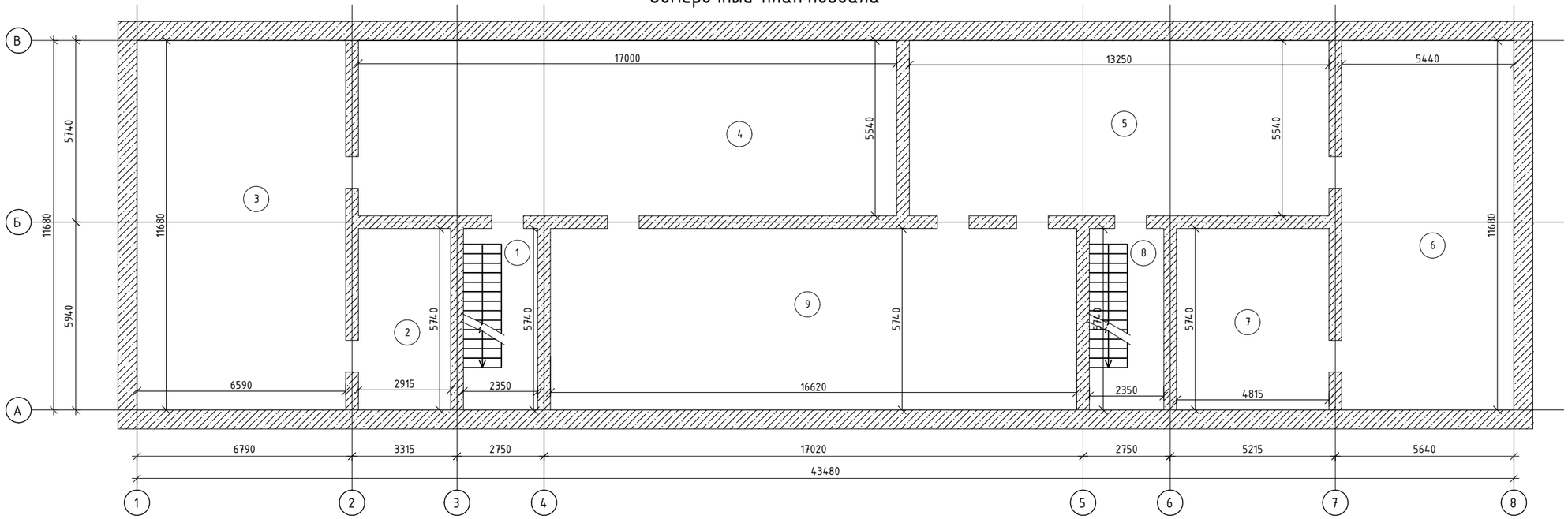

Экспликация помещений подвала

Номер помещения	Наименование	Площадь, м²	Кат. помещения
1	Лестничная клетка	13,4	Д
2	Подвал	17,4	Д
3	Подвал	65,6	Д
4	Подвал	88,6	Д
5	Подвал	68,9	Д
6	Подвал	62,7	Д
7	Подвал	17,9	Д
8	Лестничная клетка	13,4	Д
9	Подвал	97,2	Д

Согласовано

Взам. инв. №

Подп. и дата

Инв. № подл.

Данный листсм совместно с АР 1-4

Изм.	Лист	№ Докум.	Подп.	Дата
ГИП		Штейнгауер Т.Н		
Исполнил		Нурмаханов		
Н.контроль		Сулимова Н		

ЗАКАЗ № АР

Капитальный ремонт здания КГКП "Ясли сад" "Дюмовочка" КГУ Отдел образования района имени Г.Мусурепова по адресу:СКО, район имени Г.Мусрепова, с.Новоишимское, ул.Ленина 8А

Ясли-сад

Стадия	Лист	Листов
РП	1	

Обмерочный план подвала

"ПГС компания"

Формат А3А

Обмерочный план 1-го этажа

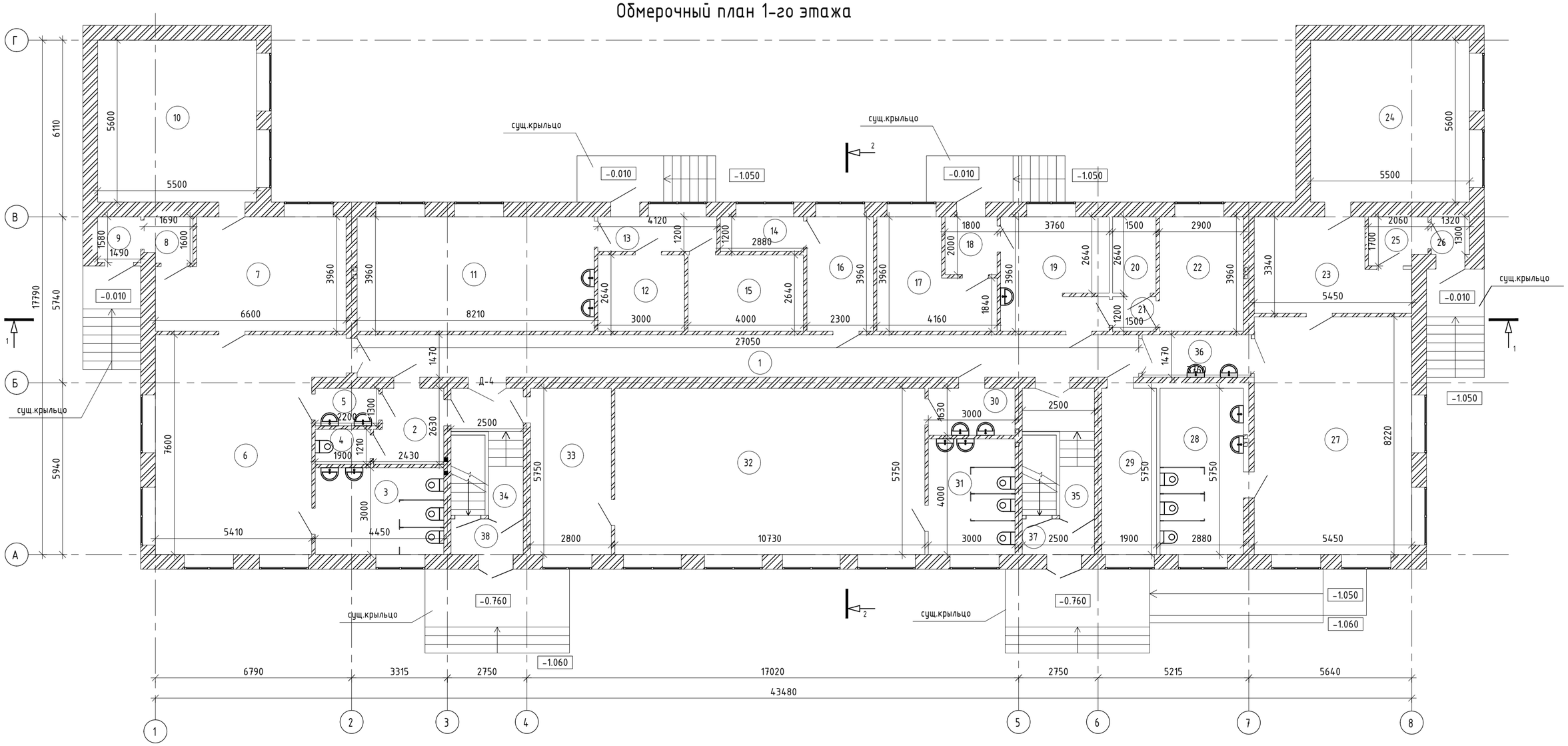

Данный листсм совместно с АР 3

Изм.	Лист	№ Докум.	Подп.	Дата
ГИП		Штейнгауер Т.Н		
Исполнил		Нурмаханов		
Н.контроль		Сулимова Н		

ЗАКАЗ № АР

Капитальный ремонт здания КГКП "Ясли сад" "Дюмовочка" КГУ Отдел образования района имени Г.Мусурепова по адресу:СКО, район имени Г.Мусрепова, с.Новоишимское, ул.Ленина 8А

Ясли-сад	Стадия	Лист	Листов
	РП	2	

Обмерочный план 1-го этажа

"ПГС компания"

Согласовано

Взам. инв. №

Подп. и дата

Инв. № подл.

ФОРМАТ

Экспликация помещений 1-го этажа

Номер помещения	Наименование	Площадь, м²	Кат. помещения
1	Коридор	33.2	Д
2	Коридор	2.8	Д
3	Туалетная	13,35	Д
4	Подсобная	1.2	В4
5	Буфетная	2,8	В4
6	Групповая средней группы	25.8	В4
7	Раздевальная	16.1	В4
8	Тамбур	2,8	Д
9	Тамбур	1.7	Д
10	Спальная	31.4	В4
11	Кухня	29.7	Г
12	Склад	8.7	В4
13	Коридор	5.0	Д
14	Мед. пункт	5.6	В4
15	Склад	11.6	В4
16	Мед. кабинет	11.9	В4
17	Кочегарка	13.0	Г
18	Коридор	3.7	Д
19	Прачечная	7.8	В4
20	Прачечная	3.6	В4
21	Коридор	1.7	Д
22	Прачечная	7.8	В4
23	Раздевальная	16.6	В4
24	Спальная	30.5	В4
25	Тамбур	3.6	Д
26	Тамбур	1.9	Д
27	Групповая старшей группы	46.4	В4
28	Туалетная	17.4	Д
29	Служебное помещение	10,6	В4

Экспликация помещений 1-го этажа

Номер помещения	Наименование	Площадь, м²	Кат. помещения
30	Буфетная	3.4	В4
31	Туалетная	12.4	Д
32	Групповая со спальней зоной для младшей группы	62.9	В4
33	Раздевальная	15.1	В4
34	Лестничная клетка	14,38	Д
35	Лестничная клетка	14,38	Д
36	Буфетная	5,52	В4
37	Тамбур	3.08	Д
38	Тамбур	3.08	Д

Согласовано

Взам. инв. №

Подп. и дата

Инв. № подл.

Данный листсм совместно с АР 2

Изм.	Лист	№ Докум.	Подп.	Дата
ГИП		Штейнгауер Т.Н		
Исполнил		Нурмаханов		
Н.контроль		Сулимова Н		

ЗАКАЗ № АР

Капитальный ремонт здания КГКП "Ясли сад" "Дюмовочка" КГУ Отдел образования района имени Г.Мусурепова по адресу:СКО, район имени Г.Мусрепова, с.Новоишимское, ул.Ленина 8А

Ясли-сад

Стадия	Лист	Листов
РП	3	

Экспликация помещений 1-го этажа

"ПГС компания"

Формат А3А

Обмерочный план 2-го этажа

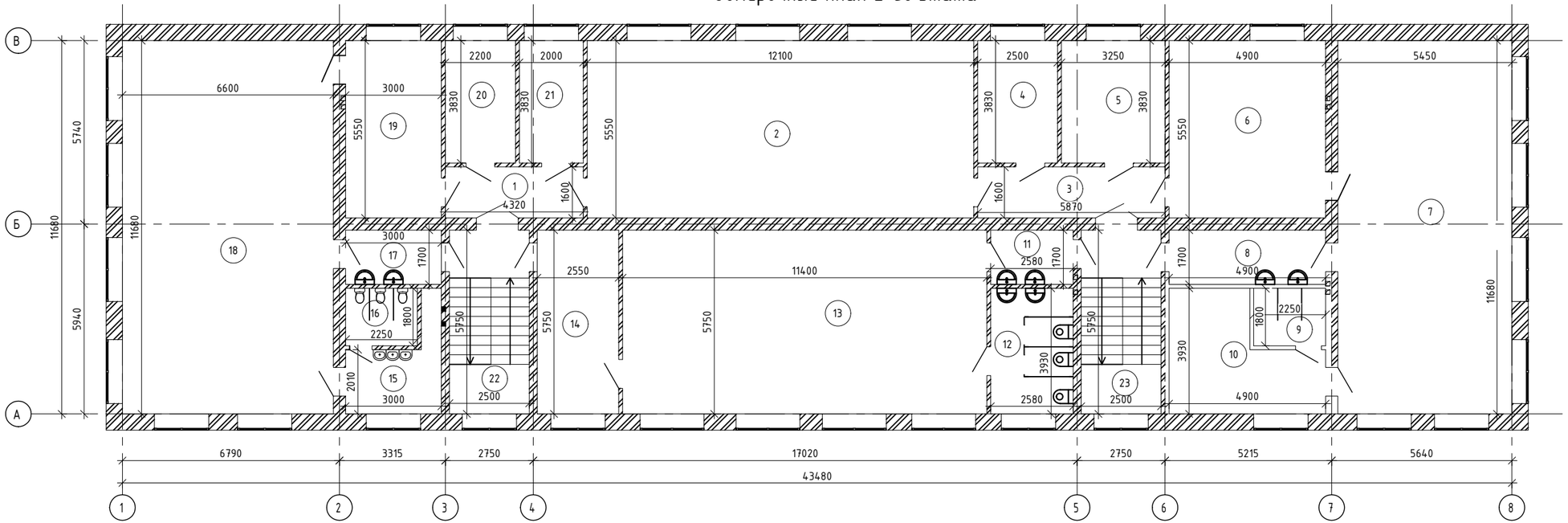

Экспликация помещений 2-го этажа

Номер помещения	Наименование	Площадь, м²	Кат. помещения
1	Коридор	6,0	Д
2	Акт. зал	77.7	В4
3	Коридор	6.0	Д
4	Кабинет	8.2	В4
5	Кабинет	9.8	В4
6	Раздевальная	16.4	В4
7	Групповая со спальней зоной для старшей группы	62.7	В4
8	Буфетная	4.3	В4
9	Туалетная	2.2	Д
10	Умывальная	8.7	Д
11	Буфетная	4.4	В4

Экспликация помещений 2-го этажа

Номер помещения	Наименование	Площадь, м²	Кат. помещения
12	Туалетная	13.0	Д
13	Групповая со спальней зоной для младшей группы	61.5	В4
14	Раздевальная	13.8	В4
15	Умывальная	8.5	Д
16	Туалетная	2.2	Д
17	Буфетная	4.3	В4
18	Групповая со спальней зоной для старшей группы	76.6	В4
19	Раздевальная	16,8	В4
20	Кабинет	9.0	В4
21	Кабинет	8.2	В4
22	Лестничная клетка	14,38	Д

Экспликация помещений 2-го этажа

Номер помещения	Наименование	Площадь, м²	Кат. помещения
23	Лестничная клетка	14,38	Д

Согласовано

Взам. инв. №

Подп. и дата

Инв. № подл.

Изм.	Лист	№ Докум.	Подп.	Дата
ГИП		Штейнгауер Т.Н		
Исполнил		Нурмаханов		
Н.контроль		Сулимова Н		

ЗАКАЗ № АР

Капитальный ремонт здания КГКП "Ясли сад" "Дюмовочка" КГУ Отдел образования района имени Г.Мусрепова по адресу:СКО, район имени Г.Мусрепова, с.Новоишимское, ул.Ленина 8А

Ясли-сад

Стадия	Лист	Листов
РП	4	

Обмерочный план 2-го этажа
экспликация помещений 2-го этажа

"ПГС компания"

Формат А3А

Отделочный план подвала

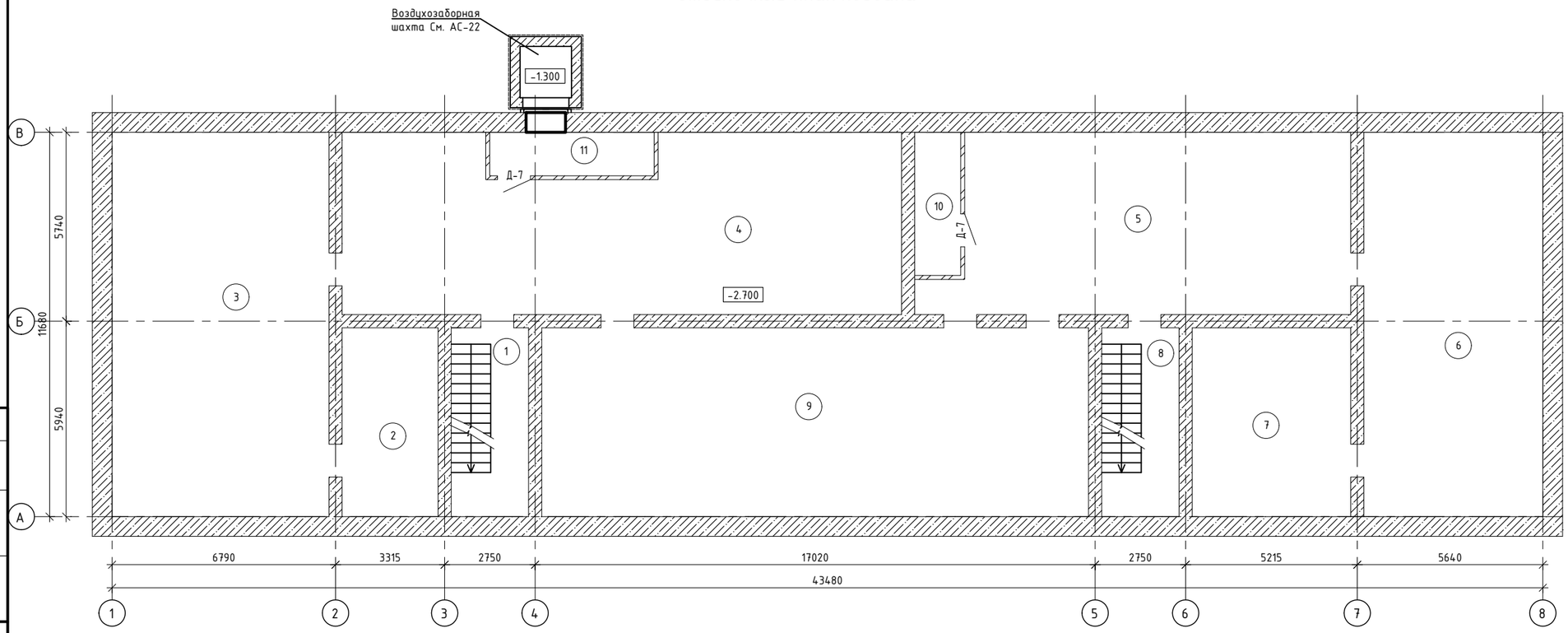

Экспликация помещений подвала

Номер помещения	Наименование	Площадь, м²	Кат. помещения
1	Лестничная клетка	13,4	Д
2	Подвал	17,4	Д
3	Подвал	65,6	Д
4	Подвал	88,6	Д
5	Подвал	68,9	Д
6	Подвал	62,7	Д
7	Подвал	17,9	Д
8	Лестничная клетка	13,4	Д
9	Подвал	97,2	Д
10	Узел управления	6,1	Д
11	Венткамера	6,6	Д

Согласовано

Взам. инв. №

Подп. и дата

Инв. № подл.

Изм.	Лист	№ Докум.	Подп.	Дата
ГИП		Штейнгауер Т.Н		
Исполнил		Нурмаханов		
Н.контроль		Сулимова Н		

ЗАКАЗ № АР

Капитальный ремонт здания КГКП "Ясли сад" "Дюмовочка" КГУ Отдел образования района имени Г.Мусурепова по адресу:СКО, район имени Г.Мусрепова, с.Новошимское, ул.Ленина 8А

Ясли-сад

Стадия	Лист	Листов
РП	5	

Отделочный план подвала, узел крепления перегородки к перекрытию, к стене, деталь М-1

"ПГС компания"

Формат А3А

Отделочный план 1-го этажа

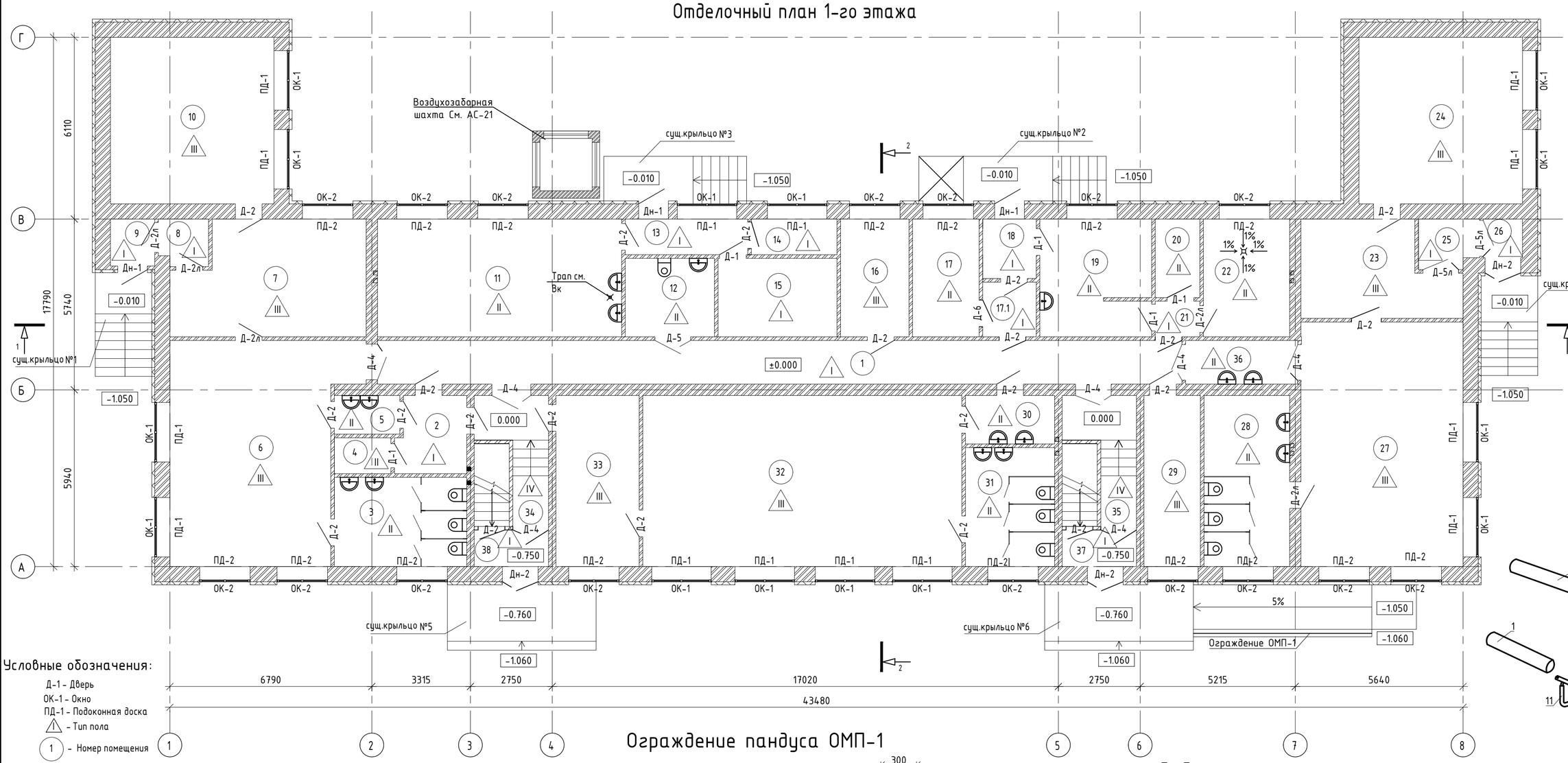

Условные обозначения:

Д-1 - Дверь
ОК-1 - Окно
ПД-1 - Подоконная доска
I - Тип пола
1 - Номер помещения
±0.000 - Высотная отметка

Ограждение пандуса ОМП-1

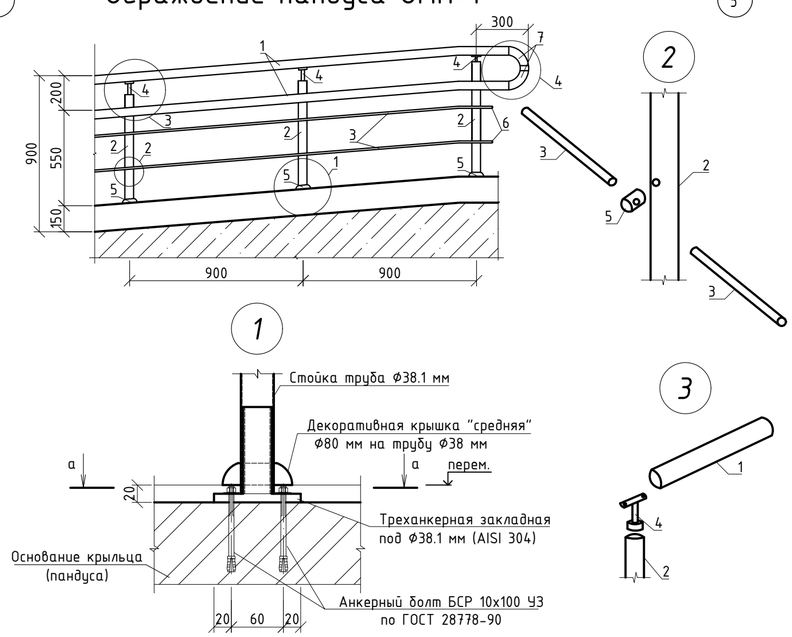

Поз.	Обозначение	Наименование	Кол-во	Масса кг	Прим.
		Ограждение пандуса ОМП-1	2		
1	Сталь 0Х18Н10 (AISI 304) (222-503-0303)	Труба 38.1х1.5 мм, м.п.	12		
2	Сталь 0Х18Н10 (AISI 304) (222-503-0303)	Труба 38.1х1.5 мм, м.п.	5.6		
3	Сталь 0Х18Н10 (AISI 304) (222-503-0303)	Труба 16х1.5 мм, м.п.	11.8		
4	Сталь 0Х18Н10 (AISI 304) (222-503-0303)	Кронштейн штырь универсальный Ф38.1х38.1 шт.	8		
5	Сталь 0Х18Н10 (AISI 304) (222-503-0303)	Держатель ригеля "Бочка для Ф38", шт.	12		
6	Сталь 0Х18Н10 (AISI 304) (222-503-0303)	Заглушка-п для трубы Ф16, шт.	4		
7	Сталь 0Х18Н10 (AISI 304) (222-503-0303)	Отвод оконечный Ф38.1 мм, шт	4		
8	Сталь 0Х18Н10 (AISI 304) (222-503-0303)	Треханкерная закладная под Ф38.1 мм шт.	8		
9	Сталь 0Х18Н10 (AISI 304) (222-503-0303)	Декоративная крышка "средняя" Ф80 на Ф38,1 шт.	8		
10	ГОСТ 28778-90 (217-101-0301)	Анкерный болт БСР 10х100 УЗ шт.	24	0.09	2.16
11	Сталь 0Х18Н10 (AISI 304) (222-503-0303)	Держатель поручня боковой для пандуса Ф38Х50,8, шт	8		

Предусмотреть отделку крыльца №6 кремогранитом с шероховатой поверхностью 600х600 по ГОСТ 13996—2019 (233-202-0203) на клею горизонтальной поверхности 23.75м², вертикальной поверхности 5 м²
Предусмотреть отделку крыльца №5 кремогранитом с шероховатой поверхностью 600х600 по ГОСТ 13996—2019 (233-202-0203) на клею горизонтальной поверхности 12м², вертикальной поверхности 2.9 м²

Изм.	Лист	№ Докум.	Подп.	Дата
ГИП		Штейнгауер Т.Н		
Исполнил		Нурмаханов		
Н.контроль		Сулимова Н		

ЗАКАЗ № АР

Капитальный ремонт здания КГКП "Ясли сад" "Дюмовочка" КГУ Отдел образования района имени Г.Мусурепова по адресу:СКО, район имени Г.Мусрепова, с.Новоишимское, ул.Ленина 8А

Ясли-сад

Стадия	Лист	Листов
РП	6	

Отделочный план 1-го этажа, спецификация. ограждение пандуса ОМП-1, узел 1,2,3,4

"ПГС компания"

Согласовано

Взам. инв. №

Подп. и дата

Инв. № подл.

Формат А3А

Экспликация помещений 1-го этажа

Номер помещения	Наименование	Площадь, м^2	Кат. помещения
1	Коридор	33.2	Д
2	Коридор	2.8	Д
3	Туалетная	13,35	Д
4	Электрощитовая	1.2	В4
5	Буфетная	2,8	В4
6	Групповая средней группы на 15 человек	25.8	В4
7	Раздевальная	16.1	В4
8	Тамбур	2,8	Д
9	Тамбур	1.7	Д
10	Спальная	31.4	В4
11	Кухня	29.7	Г
12	Сан. узел общий (для МГН и персонала так же ЗОНА БЕЗОПАСНОСТИ для МГН)	8.7	Д
13	Тамбур	5.0	Д
14	Подсобное помещение	5.6	В4
15	Склад	11.6	В4
16	Бухгалтерия	9.11	В4
17	Медпункт	8.87	В4
17.1	Коридор	3.31	Д
18	Тамбур	3.7	Д
19	Гладильная,сушильная	7.8	В4
20	Помещение чистого белья	3.6	В4
21	Коридор	1.7	Д
22	Прачечная	7.8	В4
23	Раздевальная	16.6	В4
24	Спальная	30.5	В4
25	Тамбур	3.6	Д
26	Тамбур	1.9	Д
27	Групповая старшей группы на 20 человек	46.4	В4
28	Туалетная	17.4	Д
29	Служебное помещение	10,6	В4

Экспликация помещений 1-го этажа

Номер помещения	Наименование	Площадь, м^2	Кат. помещения
30	Буфетная	3.4	В4
31	Туалетная	12.4	Д
32	Групповая со спальней зоной для младшей группы на 10 человек	62.9	В4
33	Раздевалка	15.1	В4
34	Лестничная клетка	14,38	Д
35	Лестничная клетка	14,38	Д
36	Буфетная	5,52	В4
37	Тамбур	3.08	Д
38	Тамбур	3.08	Д

Согласовано

Взам. инв. №

Подп. и дата

Инв. № подл.

Изм.	Лист	№ Докум.	Подп.	Дата
ГИП		Штейнгауер Т.Н.		
Исполнил		Нурмаханов		
Н.контроль		Сулимова Н		

ЗАКАЗ № АР

Капитальный ремонт здания КГКП "Ясли сад" "Дюмовочка" КГУ Отдел образования района имени Г.Мусурепова по адресу:СКО, район имени Г.Мусрепова, с.Новоишимское, ул.Ленина 8А

Ясли-сад

Стадия	Лист	Листов
РП	7	

Экспликация помещений 1-го этажа

"ПГС компания"

Формат А3А

Отделочный план 2-го этажа

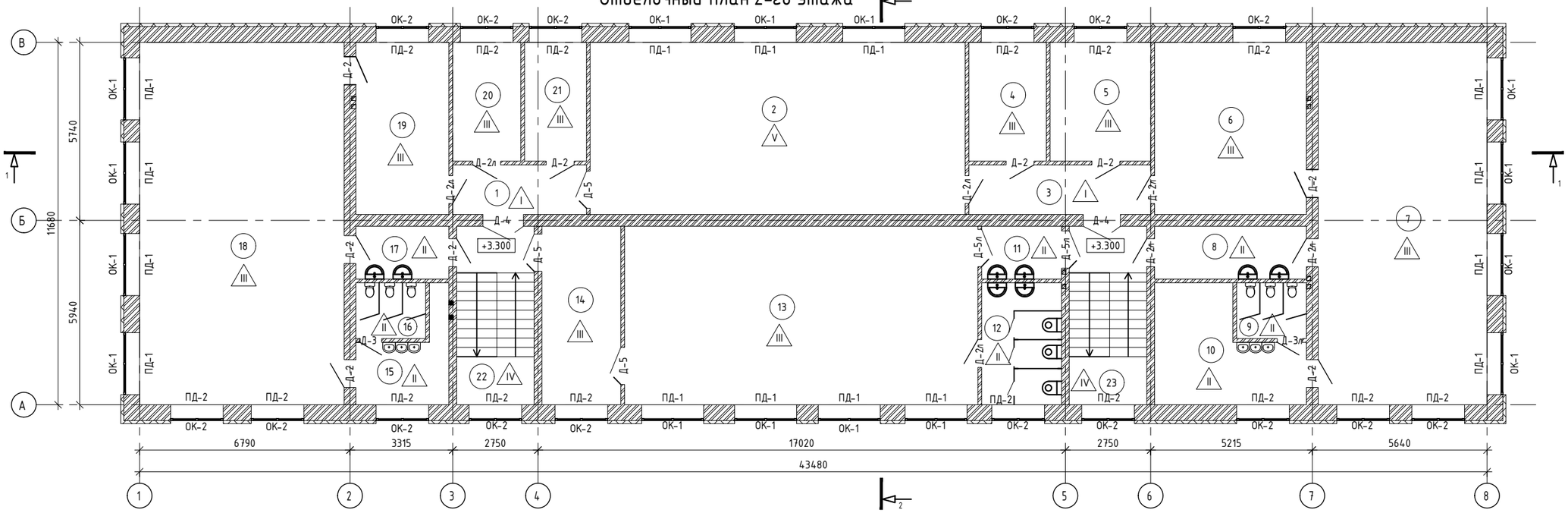

Экспликация помещений 2-го этажа

Номер помещения	Наименование	Площадь, м²	Кат. помещения
1	Коридор	6,0	Д
2	Акт. зал	77.7	В4
3	Коридор	6.0	Д
4	Кабинет	8.2	В4
5	Кабинет	9.8	В4
6	Раздевальная	16.4	В4
7	Групповая со спальней зоной для средней группы на 15 человек	62.7	В4
8	Буфетная	4.3	В4
9	Туалетная	2.2	Д
10	Умывальная	8.7	Д
11	Буфетная	4.4	В4

Экспликация помещений 2-го этажа

Номер помещения	Наименование	Площадь, м²	Кат. помещения
12	Туалетная	13.0	Д
13	Групповая со спальней зоной для старшей группы на 20 человек	61.5	В4
14	Раздевальная	13.8	В4
15	Умывальная	8.5	Д
16	Туалетная	2.2	Д
17	Буфетная	4.3	В4
18	Групповая со спальней зоной для средней группы на 15 человек	76.6	В4
19	Раздевальная	16,8	В4
20	Кабинет	9.0	В4
21	Кабинет	8.2	В4
22	Лестничная клетка	14,38	Д

Экспликация помещений 2-го этажа

Номер помещения	Наименование	Площадь, м²	Кат. помещения
23	Лестничная клетка	14,38	Д

Условные обозначения:

Д-1 - Дверь
ОК-1 - Окно
ПД-1 - Подоконная доска
△ - Тип пола
(1) - Номер помещения
±0.000 - Высотная отметка

Изм.	Лист	№ Докум.	Подп.	Дата
ГИП		Штейнгауер Т.Н		
Исполнил		Нурмаханов		
Н.контроль		Сулимова Н		

ЗАКАЗ № АР

Капитальный ремонт здания КГКП "Ясли сад" "Дюмовочка" КГУ Отдел образования района имени Г.Мусурепова по адресу:СКО, район имени Г.Мусрепова, с.Новоишимское, ул.Ленина 8А

Ясли-сад

Стадия	Лист	Листов
РП	8	

Отделочный план 2-го этажа, экспликация помещений 2-го этажа

"ПГС компания"

Согласовано

Взам. инв. №

Подп. и дата

Инв. № подл.

Формат А3А

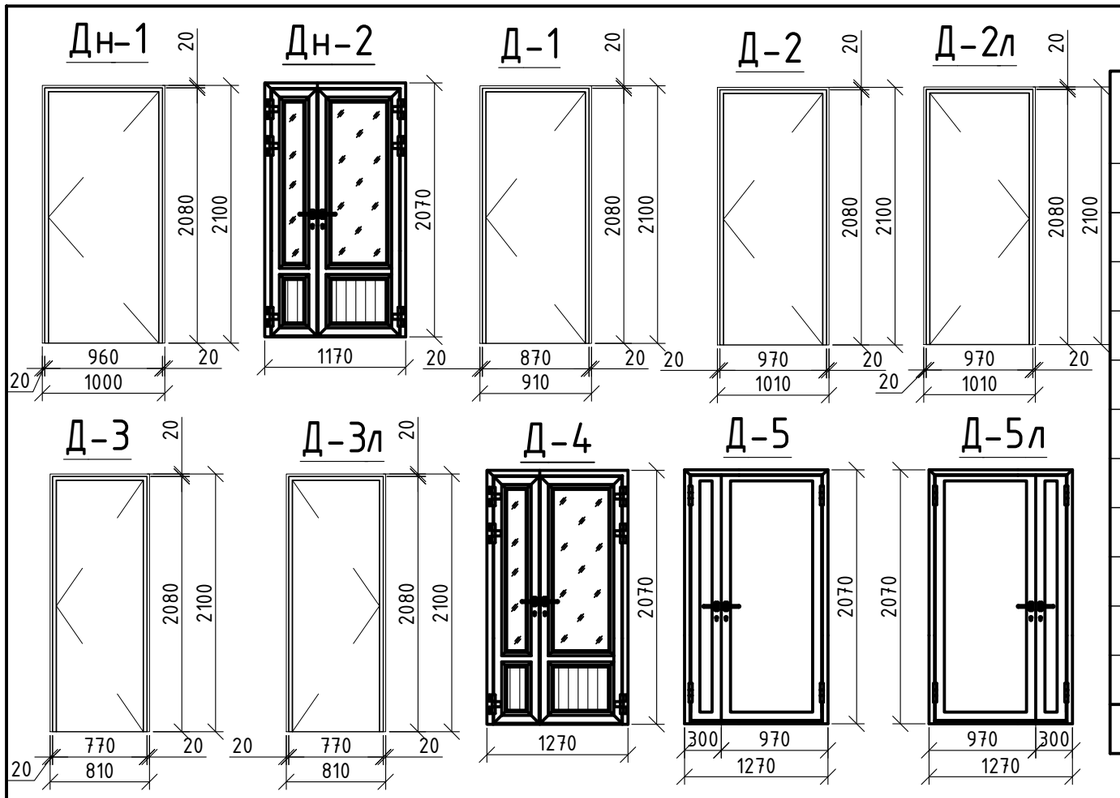

Спецификация элементов заполнения дверных проемов

Марка	Обозначение	Наименование	Кол-во на этаж			Кол.	Масса ед., кг	Примечание
			Подвал	1 эт.	2 эт.			
Д-1	ГОСТ 31173-2003 (223-207-0103)	ДСВ ПН МЗ 2100-900	0	5	0	5		
Д-2	ГОСТ 475-2016 (223-201-0103)	ДМ 1Рп 21-10 Г ПрБ Мд1 ГОСТ 475-2016	0	22	9	31		
Д-2л	ГОСТ 475-2016 (223-201-0103)	ДМ 1Рл 21-10 Г ПрБ Мд1 ГОСТ 475-2016	0	5	7	12		
Д-3	ГОСТ 475-2016 (223-201-0102)	ДС 1Рп 21-8 Г ПрБ Мд1 ГОСТ 475-2016	0	0	1	1		
Д-3л	ГОСТ 475-2016 (223-201-0102)	ДС 1Рл 21-8 Л Г ПрБ Мд1 ГОСТ 475-2016	0	0	1	1		
Д-4	ГОСТ 30970-2014 (223-203-0306)	ДПВ Км Бпр Дп Л 2100-1300 ГОСТ 30970-2014	0	7	2	9		
Д-5	ГОСТ 475-2016 (223-201-0105)	ДВ 2Рп 21-13 Г ПрБ Мд1 ГОСТ 475-2016	0	1	3	4		
Д-5л	ГОСТ 475-2016 (223-201-0105)	ДВ 2Рл 21-13 Г ПрБ Мд1 ГОСТ 475-2016	0	2	2	4		
Д-6	ГОСТ 31173-2003 (223-207-0103)	ДСВ ПН МЗ 2100-900	0	1	0	1		
Д-7	ГОСТ 31173-2003 (223-207-0103)	ДСВ ПН 2100-1000	2	0	0	2		
Дн-1	ГОСТ 31173-2003 (223-207-0101)	ДСН ПН 2100-1000	0	3	0	3		
Дн-2	ГОСТ 30970-2014 (223-203-0804)	ДПН Км Бпр Дп Л 2100-1200 ГОСТ 30970-2014	0	3	0	3		

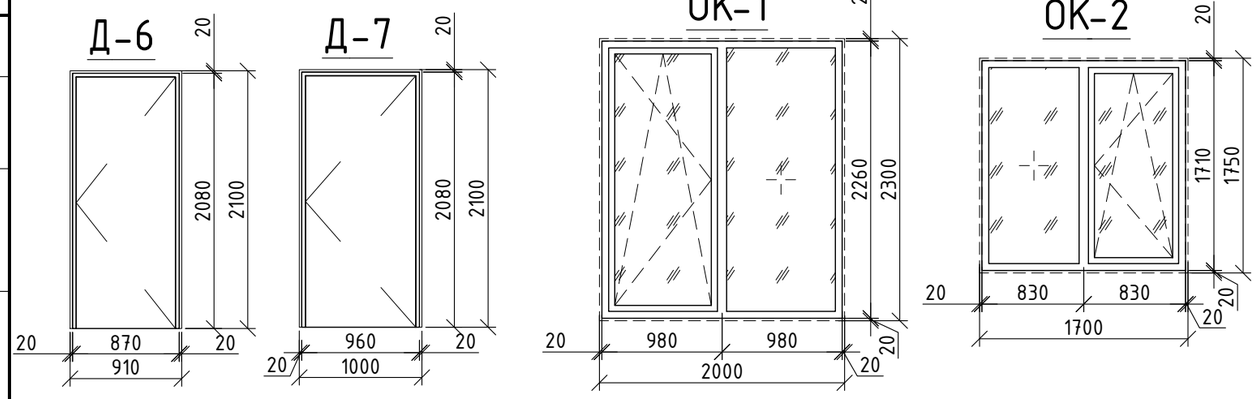

1. Данный лист см совместно с отделочными планами.
2. Изделия показаны со стороны фасадов.
3.Размеры оконных проемов уточнить по месту перед началом работ.
4. Вид открывания принимается в соответствии со схемами изделий.
5. Оконные блоки выполнить из ПВХ профилей по ГОСТ 30674-99 - с двойным стеклопакетом (тройное остекление) В соответствии с требованиями СП РК 2.04-107-2022 и СН РК 2.04-07-2022 толщина
ПВХ профилей принимается неменее 60 мм, приведенное сопротивление теплопередаче стеклопакетов ГОСТ 23166-2021 не менее 0,72 м2**°С/Вт (223-503-0401)
6. На все открывающиеся створки предусмотреть установку москитных сеток с размерами: 0.98х2.26 - 29 шт. 0.83х1.71 -32 шт.
7. В целях предотвращения травматизма и возможности выпадения детей на все открывающиеся створки окон ОК-1, ОК-2 предусмотреть установку защитной фурнитуры (замками безопасности) в кол-ве -61 шт. Применить накладные замки при открывании окон. Обеспечивая надежную защиту и устанавливается на раму, в нижней части окна фиксирую створку как в закрытом положении так и в откидном положении при проветривании. Блокировка должна сниматься только при помощи ключа
8. Предусмотреть отделку внутренних откосов из пластиковых панелей(232-105є0304) утеплением пенополистирольными плитами ППС25-РА-1000.1000.50 по ГОСТ 15588-2014 (234-102-0102)- 120 $м^2$. Расход утеплителя (234-102-0102) - 5.37 м3.
9. Оконные отливы приняты из оцинкованной стали с полимерным покрытием толщиной 0.7 мм ГОСТ 14918-2020(224-104-0308), шириной - 220 мм.(Общий расход -119 м.п.).
10. В помещениях оконные проемы оборудовать регулируемыми солнцезащитными устройствами согласно требованиям п. 50 СП N 611 от 16.08.2017 г. Предусмотреть жалюзи в групповых и учебных помещениях -114.16 м2
11. Вид открывания принимается в соответствии со схемами изделий.
12. Дверь Д-1 принять с пределом огнестойкости не менее EI45.
13. Дверь Д-6 принять с пределом огнестойкости не менее EI60.
14. Для дверей Дн-1, Дн-2, Д-4 предусмотрены доводчики и уплотнители в притворах.
15. Для дверей Дн-2 предусмотрендвойной стеклопакет.

Спецификация элементов заполнения оконных проемов

Марка	Обозначение	Наименование	Кол-во на этаж		Кол.	Масса ед., кг	Примечание
			1 эт.	2 эт			
ОК-1	ГОСТ 30674-99 (223-102-0208)	ОП В1 1960х2260 (4М1-12Ar-4М1-12Ar-И4)	14	15	29		
ОК-2	ГОСТ 30674-99 (223-102-0208)	ОП В1 1660х1710 (4М1-12Ar-4М1-12Ar-И4)	16	16	32		

Спецификация подоконных досок

Марка	Обозначение	Наименование	Кол-во на этаж		Кол.	Масса ед., кг	Примечание
			1 эт.	2 эт.			
ПД-1	ГОСТ 30673-99 (223-501-0105)	ПД 2100х320	14	15	29		
ПД-2	ГОСТ 30673-99 (223-501-0105)	ПД 1800х320	16	16	32		

Согласовано

Взам. инв. №

Подп. и дата

Инв. № подл.

Изм.	Лист	№ Докум.	Подп.	Дата
ГИП		Штейнгауер Т.Н.		
Исполнил		Нурмаханов		
Н.контроль		Сулимова Н		

ЗАКАЗ № АР

Капитальный ремонт здания КГКП "Ясли сад" "Дюмовочка" КГУ Отдел образования района имени Г.Мусурепова по адресу:СКО, район имени Г.Мусрепова, с.Новоишимское, ул.Ленина 8А

Ясли-сад

Стадия	Лист	Листов
РП	9	

Двери, окна

"ПГС компания"

Формат А3А

Ведомость отделки помещений (начало)

№ п/п	Наименование или номер помещения по проекту	Вид отделки элементов интерьеров									
		Потолок	Площадь, $м^2$	Стены и перегородки из кирпича	Площадь, $м^2$	Низ стен	Площадь, $м^2$	Верх стен	Площадь, $м^2$	Высота, м	Примечание
Ведомость отделки подвала											
1	4,5,10,11	1Сплошное выравнивание потолков сухими строительными смесями (232-503-0103) по подготовленной поверхности 5 мм. 2Водоэмульсионная окраска потолков (236-202-0301)за 2 раза	170.20	1 Улучшенная штукатурка по камню. (212-402-0107) 15 мм . 2. Сплошное выравнивание стен сухими строительными смесями (232-301-0301)по подготовленной поверхности 5 мм.	199.65	1 Масляная окраска (236-202-1014) за 2 раза на высоту 1.5 м.	136.1250	1 Водоэмульсионная окраска стен (236-202-0301) за 2 раза на высоту 1.2 м	54.4500		
Ведомость отделки 1-го этажа											
2	1,2,8,9,13,17.1,18,21,25,26, 34,35,37,38	1Сплошное выравнивание потолков сухими строительными смесями (232-503-0103) по подготовленной поверхности 5 мм. 2Краска водно-дисперсионная акриловая СТ РК ГОСТ Р 52020-2007 универсальная матовая моющаяся (236-202-0401), ВД-АК окраска потолков за 2 раза	94.63	1 Улучшенная штукатурка по камню. (212-402-0107) 15 мм . 2. Сплошное выравнивание стен сухими строительными смесями (232-301-0301)по подготовленной поверхности 5 мм.	546.48	1 Масляная окраска (236-202-1014) за 2 раза на высоту 1.5 м.	327.89	1 Краска водно-дисперсионная акриловая СТ РК ГОСТ Р 52020-2007 универсальная матовая моющаяся, ВД-АК (236-202-0401), окраска стен за 2 раза на высоту 1.2 м	218.59		
3	3,5,11,12,14,15,17,19,20,22, 28,30,31,36	1Сплошное выравнивание потолков сухими строительными смесями (232-503-0103) по подготовленной поверхности 5 мм. 2Масляная окраска потолков (236-202-1014) за 2 раза	138.54	1 Простая штукатурка по камню (212-402-0107) 12 мм.	595.65	1 Облицовка стен плитками керамическими (232-201-0101)на влагостойком клее (232-502-0101) на высоту 1.8 м.	357.39	1 Сплошное выравнивание стен сухими строительными смесями (232-503-0103) по подготовленной поверхности 5 мм. 2Масляная окраска стен за 2 раза раза(236-202-1014) на высоту 1.2 м	238.26		
4	4,6,7,10,16,23,24,27,29, 32,33	1Сплошное выравнивание потолков сухими строительными смесями (232-503-0103) по подготовленной поверхности 5 мм. 2Краска водно-дисперсионная акриловая СТ РК ГОСТ Р 52020-2007 универсальная матовая моющаяся (236-202-0401), ВД-АК окраска потолков за 2 раза	265.71	1Улучшенная штукатурка 212-402-0107 15 мм. 2Сплошное выравнивание стен сухими строительными смесями (232-503-0103) по подготовленной поверхности 5 мм. 3Краска водно-дисперсионная акриловая СТ РК ГОСТ Р 52020-2007 универсальная матовая моющаяся , ВД-АК (236-202-0401) по подготовленных под окраску	741.38						

Выполнить подшивку потолка из гипсокартона марки ГКЛО-А-ПК-3000х1200х12,5 ГОСТ 6266-97 (232-101-0301) по металлическому каркасу в помещениях № 9,11,26 - 33.3 м2.
Экспликацию помещений см. листы АР-7

Согласовано

Взам. инв. №

Подп. и дата

Инв. № подл.

Изм.	Лист	№ Докум.	Подп.	Дата
ГИП		Штейнгауер Т.Н		
Исполнил		Нурмаханов		
Н.контроль		Сулимова Н		

ЗАКАЗ № АР

Капитальный ремонт здания КГКП "Ясли сад" "Дюмовочка" КГУ Отдел образования района имени Г.Мусурепова по адресу:СКО, район имени Г.Мусрепова, с.Новоишимское, ул.Ленина 8А

Ясли-сад

Стадия	Лист	Листов
РП	10	

Ведомость отделки помещений (начало)

"ПГС компания"

ФОРМАТ

Ведомость отделки помещений (окончание)

№ п/п	Наименование или номер помещения по проекту	Вид отделки элементов интерьеров									
		Потолок	Площадь, $м^2$	Стены и перегородки из кирпича	Площадь, $м^2$	Низ стен	Площадь, $м^2$	Верх стен	Площадь, $м^2$	Высота, м	Примечание
Ведомость отделки 2-го этажа											
1	1,3,22,23	1Сплошное выравнивание потолков сухими строительными смесями (232-503-0103) по подготовленной поверхности 5 мм. 2Краска водно-дисперсионная акриловая СТ РК ГОСТ Р 52020-2007 универсальная матовая моющаяся (236-202-0401), ВД-АК окраска потолков за 2 раза	40.76	1 Улучшенная штукатурка по камню. (212-402-0107) 15 мм . 2. Сплошное выравнивание стен сухими строительными смесями (232-301-0301)по подготовленной поверхности 5 мм.	197.01	1. Масляная окраска (236-202-1014) за 2 раза на высоту 1.5 м.	118.21	1 Краска водно-дисперсионная акриловая СТ РК ГОСТ Р 52020-2007 универсальная матовая моющаяся, ВД-АК (236-202-0401), окраска стен за 2 раза на высоту 1.2 м	78.80		
2	8,9,10,11,12,15,16,17	1Сплошное выравнивание потолков сухими строительными смесями (232-503-0103) по подготовленной поверхности 5 мм. 2Водоэмульсионная окраска потолков (236-202-0301)за 2 раза	47.60	1 Простая штукатурка по камню (212-402-0107) 12 мм.	302.48	1 Облицовка стен плитками керамическими (232-201-0101)на влагостойком клее (232-502-0101) на высоту 1.8 м.	181.49	1. Сплошное выравнивание стен сухими строительными смесями (232-503-0103) по подготовленной поверхности 5 мм. 2.Масляная окраска стен за 2 раза раза(236-202-1014) на высоту 1.2 м	120.99		
3	2,4,5,6,7,13,14,18,19,20,21	1Сплошное выравнивание потолков сухими строительными смесями (232-503-0103) по подготовленной поверхности 5 мм. 2Краска водно-дисперсионная акриловая СТ РК ГОСТ Р 52020-2007 универсальная матовая моющаяся (236-202-0401), ВД-АК окраска потолков за 2 раза	360.70	1.Улучшенная штукатурка 212-402-0107 15 мм. 2.Сплошное выравнивание стен сухими строительными смесями (232-503-0103) по подготовленной поверхности 5 мм. 3Краска водно-дисперсионная акриловая СТ РК ГОСТ Р 52020-2007 универсальная матовая моющаяся , ВД-АК (236-202-0401) по подготовленных под окраску	825.66						

Данный лист см. совместно с АР-8

Выполнить подшивку потолка из гипсокартона марки ГКЛО-А-ПК-3000х1200х12,5 ГОСТ 6266-97 (232-101-0301) по металлическому каркасу в помещениях № 2,15 - 86,2 м2.

Согласовано

Взам. инв. №

Подп. и дата

Инв. № подл.

Изм.	Лист	№ Докум.	Подп.	Дата
ГИП		Штейнгауер Т.Н.		
Исполнил		Нурмаханов		
Н.контроль		Сулимова Н		

ЗАКАЗ № АР

Капитальный ремонт здания КГКП "Ясли сад" "Дюмовочка" КГУ Отдел образования района имени Г.Мусурепова по адресу:СКО, район имени Г.Мусрепова, с.Новоишимское, ул.Ленина 8А

Ясли-сад

Стадия	Лист	Листов
РП	11	

Ведомость отделки помещений (окончание)

"ПГС компания"

ФОРМАТ

Экспликация полов помещений 1-го этажа

№ п/п	Наименование или номер помещения по проекту	Тип пола	Схема пола или тип пола по серии	Состав пола	Площадь, $м^2$
Экспликация полов 1-го этажа					
1	1,2,4,8,9,13,15,17.1,18,21, 25,26,37,38	I	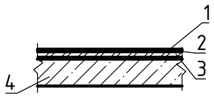	1. Керамогранит (t=9 мм.) с рельефной поверхностью (233-202-0203) на клеевой основе (232-502-0102) (с заполнением швов) - 20 мм. 2.Выравнивающая стяжка из цементно-песчаного раствора армированная сеткой Ф4 Вр-I ячейкой 100х100 (214-403-0101) марки М150 (212-401-0106) -30мм. 3.Тепло-звукоизоляционный материал Минеральная вата ПЖ-100(234-101-0204)-30мм. 4. Железобетонная плита перекрытия (сущ.)	78.67
2	3,5,11,12,14,17,19,20,22,28 ,30,31,36	II	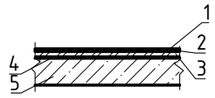	1. Керамическая плитка (t=8 мм.) неглазурованная с рельефной поверхностью по ГОСТ 6787-2001 (233-202-0103) на клеевой основе (232-502-0102) (с заполнением швов) - 20 мм. 2.Выравнивающая стяжка из цементно-песчаного раствора армированная сеткой Ф4 Вр-I ячейкой 100х100 (214-403-0101) марки М150 (212-401-0106) -30мм. 3Гидроизоляция- два слоя гидроизола (235-102-0101) 4.Тепло-звукоизоляционный материал Минеральная вата ПЖ-100 (234-101-0204) -30мм. 5. Железобетонная плита перекрытия (сущ.)	126.94
3	7,10,16,23,24,29,33	III	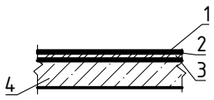	1. Линолеум поливенилхлоридный "Коммерческий гетерогенный" ,класс 33 износостойкости теплозвукоизолирующей подоснове (233-101-0105) на клеющей мастике (235-201-0901) - 5мм 2.Выравнивающая стяжка из цементно-песчаного раствора армированная сеткой Ф4 Вр-I ячейкой 100х100 (214-403-0101) марки М150 (212-401-0106) -45мм. 3.Тепло-звукоизоляционный материал Минеральная вата ПЖ-100 (234-101-0204) -30мм. 4. Железобетонная плита перекрытия (сущ.)	129.41
4	34,35	IV	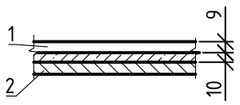	1. Керамогранит (t=9 мм.) с рельефной поверхностью (233-202-0203) на клеевой основе (с заполнением швов) (232-502-0102) - 20 мм. 2. Конструкцию лестничного марша и площадки (сущ)	28.76
5	6,27,32	V	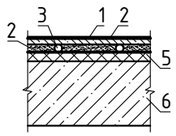	1. Линолеум поливенилхлоридный "Коммерческий гетерогенный" ,класс 33 износостойкости теплозвукоизолирующей подоснове (233-101-0105) на клеющей мастике (235-201-0901) - 5мм 2.Выравнивающая стяжка из цементно-песчаного раствора армированная сеткой Ф4 Вр-I ячейкой 100х100 (214-403-0101) марки М150 (212-401-0106) -45мм. 3. Металлопластиковая труба Ф25х3,25мм., (см. раздел ОВ) 4. Аллюминиевая фольга (214-301-0102) 5.Тепло-звукоизоляционный материал Минеральная вата ПЖ-100 (234-101-0204) -30мм. 6 .Железобетонная плита перекрытия (сущ.)	135.10

Конструкция напольного отопления

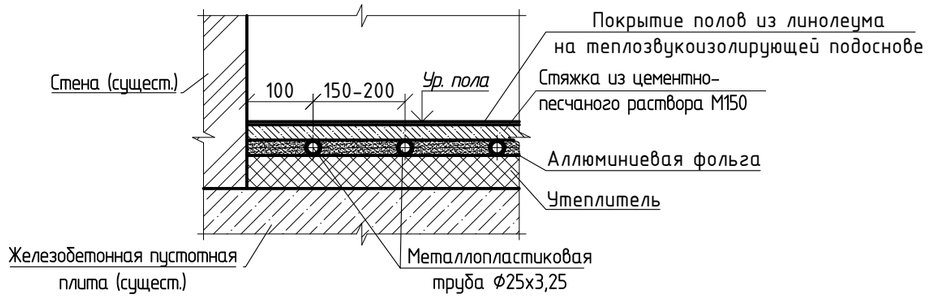

Данный лист см. совместно с АР-7,13
Вес сетки Ф4 Вр-1 ячейкой 100х100 на 1 м2-1.75 кг.

Согласовано

Взам. инв. №

Подп. и дата

Инв. № подл.

Изм.	Лист	№ Докум.	Подп.	Дата
ГИП		Штейнгауер Т.Н.		
Исполнил		Нурмаханов		
Н.контроль		Сулимова Н		

ЗАКАЗ № АР

Капитальный ремонт здания КГКП "Ясли сад" "Дюмовочка" КГУ Отдел образования района имени Г.Мусурепова по адресу:СКО, район имени Г.Мусрепова, с.Новоишимское, ул.Ленина 8А

Ясли-сад

Стадия	Лист	Листов
РП	12	

Экспликация полов помещений 1-го этажа

"ПГС компания"

Формат А3А

Экспликация полов помещений 2-го этажа

№ п/п	Наименование или номер помещения по проекту	Тип пола	Схема пола или тип пола по серии	Состав пола	Площадь, $м^2$
Экспликация полов 2-го этажа					
1	1,3	I	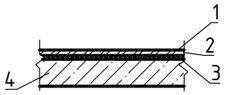	1. Керамогранит (t=9 мм.) с рельефной поверхностью (233-202-0203) на клеевой основе (232-502-0102) (с заполнением швов) - 20 мм. 2.Выравнивающая стяжка из цементно-песчаного раствора армированная сеткой Ф4 Вр-I ячейкой 100х100 (214-403-0101) марки М150 (212-401-0106) -30мм. 3.Тепло-звукоизоляционный материал Минеральная вата ПЖ-100(234-101-0204)-30мм. 4. Железобетонная плита перекрытия (сущ.)	12.00
2	8,9,10,11,12,15,16,17	II	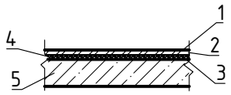	1. Керамическая плитка (t=8 мм.) неглазурованная с рельефной поверхностью по ГОСТ 6787-2001 (233-202-0103) на клеевой основе (232-502-0102) (с заполнением швов) - 20 мм. 2.Выравнивающая стяжка из цементно-песчаного раствора армированная сеткой Ф4 Вр-I ячейкой 100х100 (214-403-0101) марки М150 (212-401-0106) -30мм. 3.Гидроизоляция- два слоя гидроизола (235-102-0101) 4.Тепло-звукоизоляционный материал Минеральная вата ПЖ-100 (234-101-0204) -30мм. 5. Железобетонная плита перекрытия (сущ.)	47.60
3	4,5,6,7,13,14,18,19,20,21	III	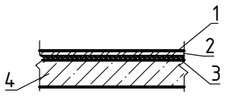	1. Линолеум поливенилхлоридный "Коммерческий гетерогенный" ,класс 33 износостойкости теплозвукоизолирующей подоснове (233-101-0105) на клеющей мастике (235-201-0901) - 5мм 2.Выравнивающая стяжка из цементно-песчаного раствора армированная сеткой Ф4 Вр-I ячейкой 100х100 (214-403-0101) марки М150 (212-401-0106) -45мм. 3.Тепло-звукоизоляционный материал Минеральная вата ПЖ-100 (234-101-0204) -30мм. 4. Железобетонная плита перекрытия (сущ.)	283.00
4	22,23	IV	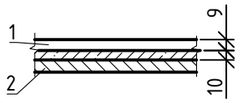	1. Керамогранит (t=9 мм.) с рельефной поверхностью (233-202-0203) на клеевой основе (с заполнением швов) (232-502-0102) - 20 мм. 2. Конструкцию лестничного марша и площадки (сущ)	28.76
5	2	V	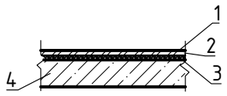	1. Покрытие пола из кавролина (КМ2) ГОСТ 28415-89 (233-201-0401) -5 мм. 2.Выравнивающая стяжка из цементно-песчаного раствора армированная сеткой Ф4 Вр-I ячейкой 100х100 (214-403-0101) марки М150 (212-401-0106) -30мм. 3. Минеральная вата ПЖ-100 (234-101-0204) -30мм. 4. Железобетонная плита перекрытия (сущ.)	77.70

1. Все скрытые инженерные проводки выполнить до устройства полов.
2. При выполнении полов обратить внимание на тот факт, что двери должны свободно открываться.
3. При устройстве полов выполнить плинтуса:
   Пол из керамической плитки - устройство плинтуса из керамической плитки (233-202-0101)- 285 м.п.;
   Пол из линолеума - устройство плинтусов из ПВХ (233-204-0102)- 513 м.п.;
   Пол из керамогранита - устройство сапожка h=200 мм (231-302-0401)- 272 м.п.;
4. Предусмотреть гидроизоляцию пола из гидроизола в помещениях с влажным и мокрым режимом, выше поверхности чистого пола на 300 мм.
5. В помещении №22 выполнить пол с уклоном 1% к сливному трапу.
6. Вес сетки Ф4 Вр-1 ячейкой 100х100 на 1 м2-1.75 кг.
7. Кавролин выполнить 2 категории, стыки кавролина приклеивать клеем.

Согласовано

Взам. инв. №

Подп. и дата

Инв. № подл.

Изм.	Лист	№ Докум.	Подп.	Дата
ГИП		Штейнгауер Т.Н		
Исполнил		Нурмаханов		
Н.контроль		Сулимова Н		

ЗАКАЗ № АР

Капитальный ремонт здания КГКП "Ясли сад" "Дюмовочка" КГУ Отдел образования района имени Г.Мусурепова по адресу:СКО, район имени Г.Мусрепова, с.Новоишимское, ул.Ленина 8А

Ясли-сад

Стадия	Лист	Листов
РП	13	

Экспликация полов помещений 2-го этажа

"ПГС компания"

Формат А3А

Перегородки сан. узлов ПС-1

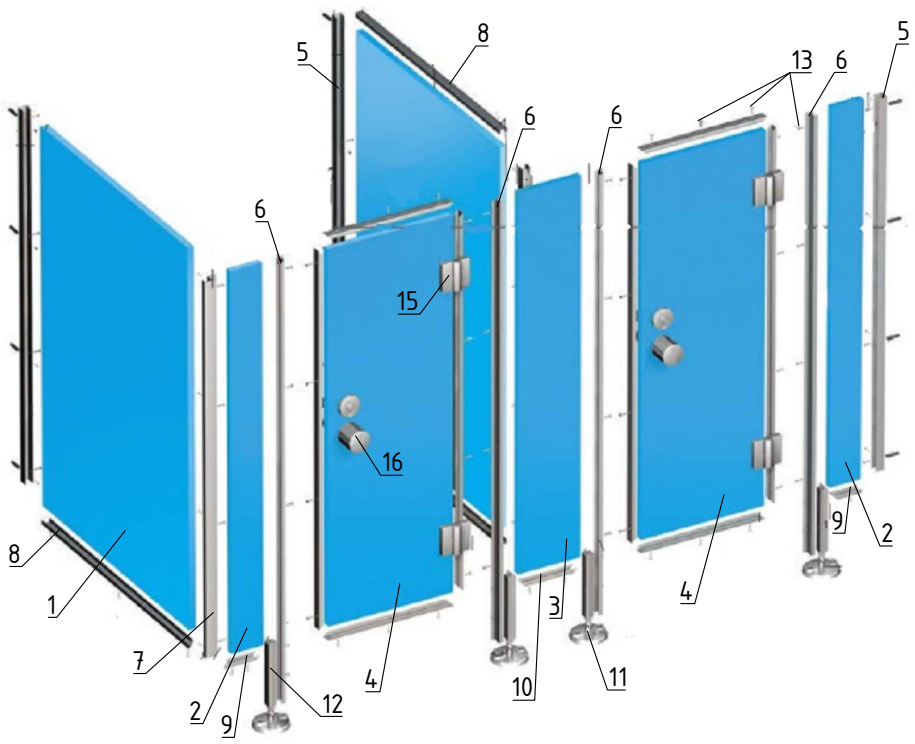

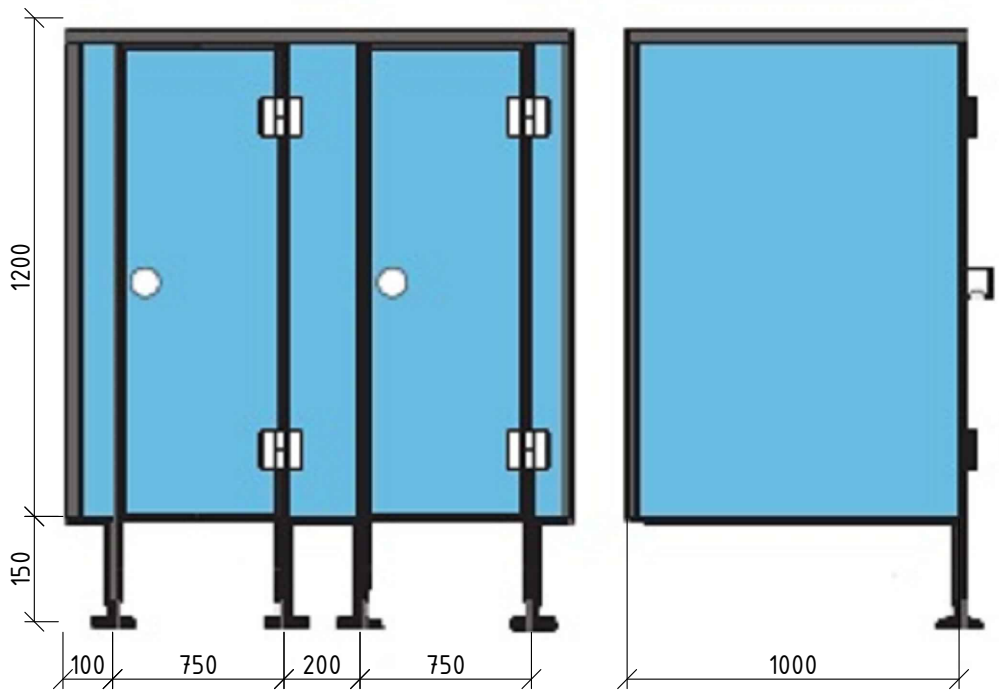

Спецификация на перегородки сан. узлов ПС-1

Поз.	Обозначение	Наименование	Кол-во	Масса ед., кг	Примечание
	Перегородка сан. узлов (ПС-1)		12		
1	215-301-0901	Фанера ламинированная t=18 мм 1000x1200h мм	2		
2	215-301-0901	Фанера ламинированная t=18 мм 100x1200h мм	2		
3	215-301-0901	Фанера ламинированная t=18 мм 200x1200h мм	2		
4	215-301-0901	Фанера ламинированная t=18 мм 750x1200h мм	2		
5	261-102-0380	Профиль стойки алюминиевые холодногнутые СА 16-122-0.6П l=1350 мм	6		
6	261-102-0380	Профиль дверной алюминиевый холодногнутый СА 16-122-0.6П l=1350 мм	6		
7	261-102-0380	Профиль алюминиевый холодногнутый СА 16-122-0.6П углового перехода l=200 мм	2		
8	261-102-0380	Профиль алюминиевый холодногнутый СА 16-122-0.6П обрамления l=1000 мм	4		
0	261-102-0380	Профиль алюминиевый холодногнутый СА 16-122-0.6П обрамления l=100 мм	4		
10	261-102-0380	Профиль алюминиевый холодногнутый СА 16-122-0.6П обрамления l=200 мм	4		
11	217-110-0201	Опора шарнирная	6		
12	261-107-0674	Соединители перегородок	6		
13	ISO 8992-2015 (217-102-0104)	Винт самонарезающий 2.9x16 DIN7982 кг.	0.076		
14	217-105-0102	Дюбель шуруп кг.	0.117		
15	261-107-0997	Петля накладная	4		
16	223-502-0903	Ручка на планке	2		
17	ГОСТ 5090-2016 (223-502-0501)	Шпингалет врезной ШВ	2		

Данный лист см. совместно с монтажными планами.

Согласовано

Взам. инв. №

Подп. и дата

Инв. № подл.

Изм.	Лист	№ Докум.	Подп.	Дата
ГИП		Штейнгауер Т.Н.		
Исполнил		Нурмаханов		
Н.контроль		Сулимова Н		

ЗАКАЗ № АР

Капитальный ремонт здания КГКП "Ясли сад" "Дюмовочка" КГУ Отдел образования района имени Г.Мусурепова по адресу:СКО, район имени Г.Мусрепова, с.Новоишимское, ул.Ленина 8А

Ясли-сад	Стадия	Лист	Листов
	РП	14	

Перегородки сан узлов

"ПГС компания"

Формат А3А

Разрез 1-1

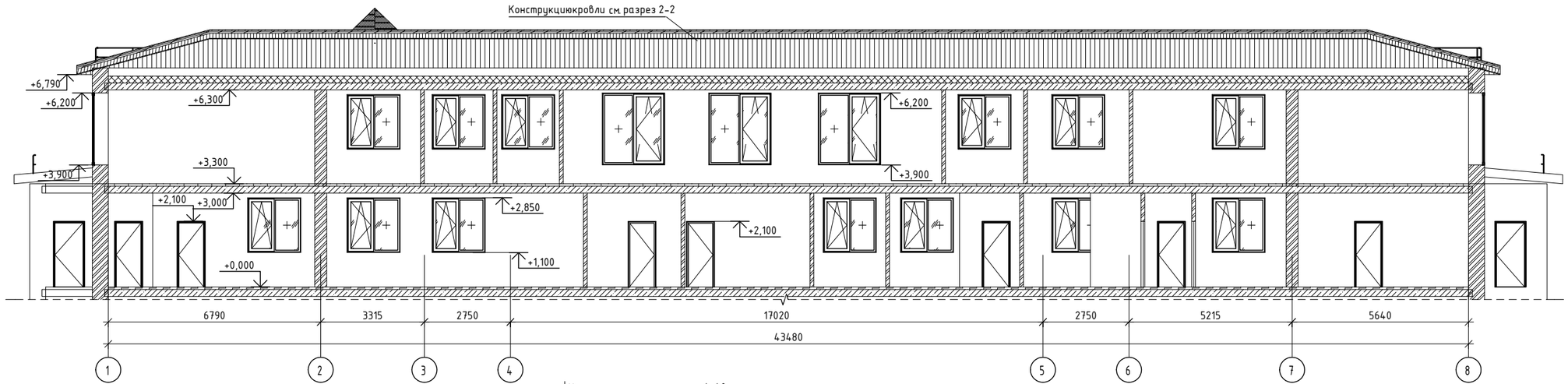

Разрез 2-2

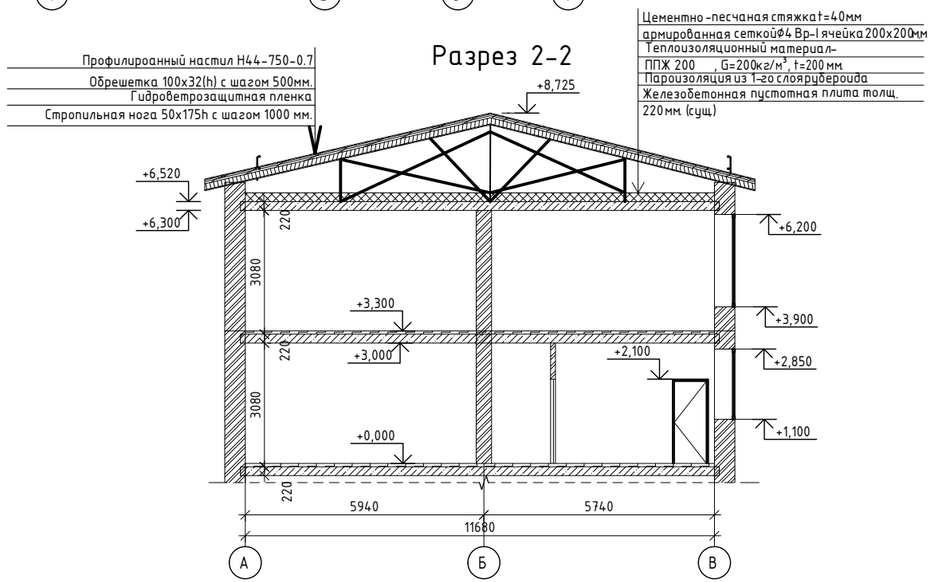

					ЗАКАЗ №			АР
					Капитальный ремонт здания КГКП "Ясли сад" "Дюмовочка" КГУ Отдел образования района имени Г.Мусурепова по адресу:СКО, район имени Г.Мусрепова, с.Новоишимское, ул.Ленина 8А			
Изм.	Лист	№ Докум.	Подп.	Дата				
ГИП		Штейнгауер Т.Н			Ясли-сад	Стадия	Лист	Листов
Исполнил		Нурмаханов				РП	15	
Н.контроль		Сулимова Н			Разрез1-1, 2-2	"ПГС компания"		

Согласовано

Взам. инв. №

Подп. и дата

Инв. № подл.

Формат А3А

Фасад в осях 1-8

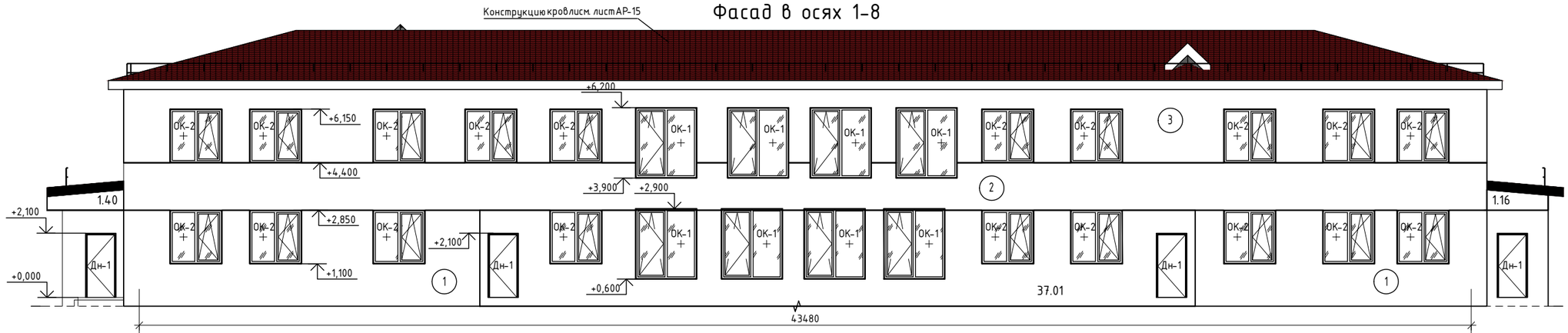

Фасад в осях 8-1

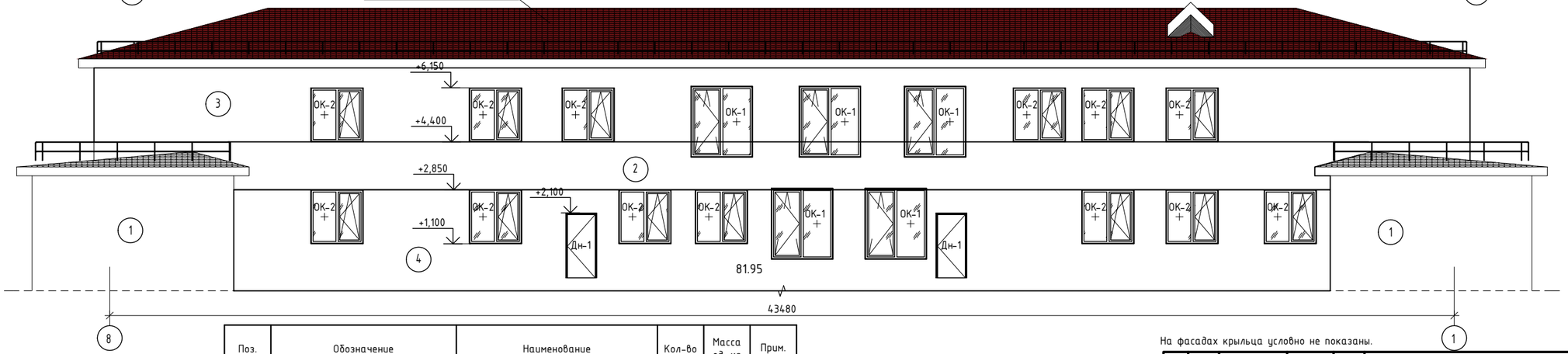

Поз.	Обозначение	Наименование	Кол-во	Масса ед. кг	Прим.
1	Линеарные панели (231-305-0502)	Зеленый RAL 6038 $м^2$	181		
2	Линеарные панели (231-305-0502)	Желтый RAL 1026 $м^2$	150		
3	Линеарные панели (231-305-0502)	Оранжевый RAL 2011 $м^2$	381.54		
4	Линеарные панели (231-305-0502)	Белый RAL 2011 $м^2$	151		
	Линеарные панели (231-305-0502)	Площадь цоколя серый RAL 7004 $м^2$	130		
	Общая площадь стен (без учета цоколя)	$м^2$	864		

На фасадах крыльца условно не показаны.

Изм.	Лист	№ Докум.	Подп.	Дата
ГИП		Штейнгауер Т.Н		
Исполнил		Нурмаханов		
Н.контроль		Сулимова Н		

ЗАКАЗ № АР

Капитальный ремонт здания КГКП "Ясли сад" "Дюмовочка" КГУ Отдел образования района имени Г.Мусурепова по адресу:СКО, район имени Г.Мусрепова, с.Новоишимское, ул.Ленина 8А

Ясли-сад

Стадия	Лист	Листов
РП	16	

Фасад в осях 1-8,8-1

"ПГС компания"

Согласовано

Взам. инв. №

Подп. и дата

Инв. № подл.

Формат А3А

Фасад в осях А-Г

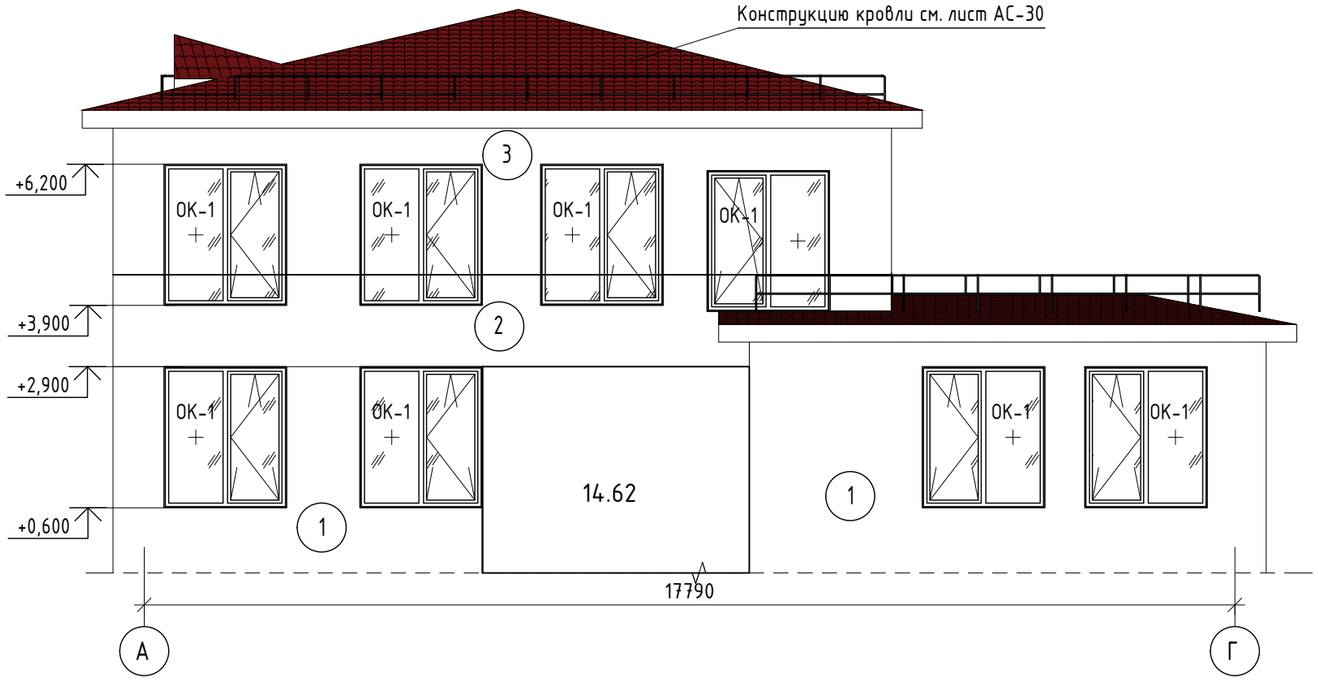

Деталь устройства отмостки

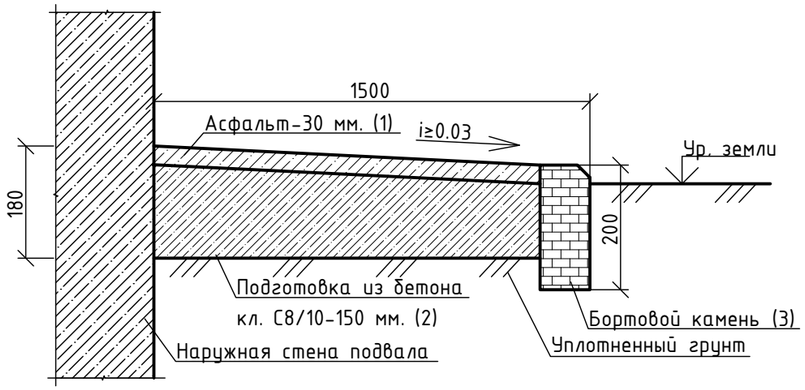

Фасад в осях Г-А

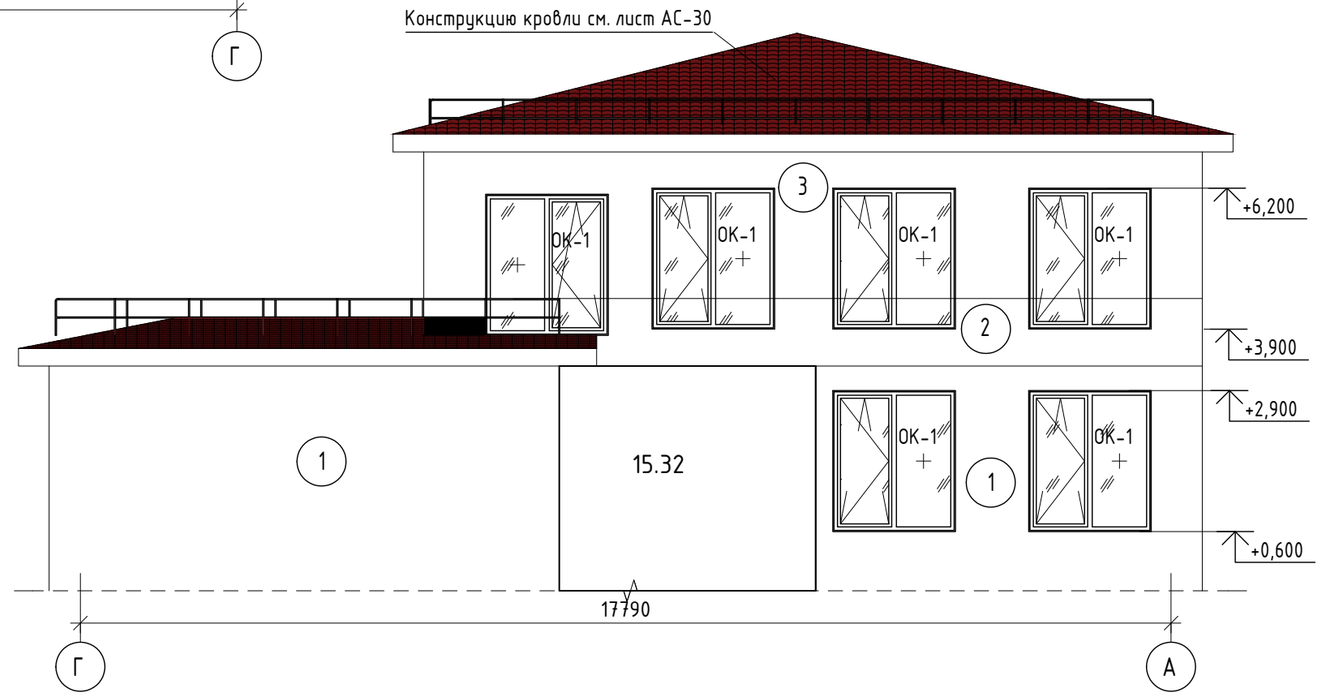

Спецификация на устройство отмостки

Лист	Обозначение	Наименование	Кол-во	Масса, кг.	Прим.
1	ГОСТ 9128-2013 (212-501-0204)	Асфальтобетонная смесь м2	240		
2	ГОСТ 26633-2015 (212-101-0401)	Подготовка из бетона кл. С8/10 t=150 мм $м^3$	36		
3	ГОСТ 6665-91(255-101-0107)	Бортовой камень марки БР100.20.8 шт.	160	40	6400

На фасадах крыльца условно не показаны.

Изм.	Лист	№ Докум.	Подп.	Дата
ГИП		Штейнгауер Т.Н.		
Исполнил		Нурмаханов		
Н.контроль		Сулимова Н		

ЗАКАЗ № АР

Капитальный ремонт здания КГКП "Ясли сад" "Дюмовочка" КГУ Отдел образования района имени Г.Мусурепова по адресу:СКО, район имени Г.Мусрепова, с.Новоишимское, ул.Ленина 8А

Ясли-сад

Стадия	Лист	Листов
РП	17	

Фасад в осях А-Г, Г-А, деталь устройства отмостки, спецификация

"ПГС компания"

Согласовано

Взам. инв. №

Подп. и дата

Инв. № подл.

Формат А3А

Система вентилируемого фасада (Схема крепления утеплителя на углу здания)

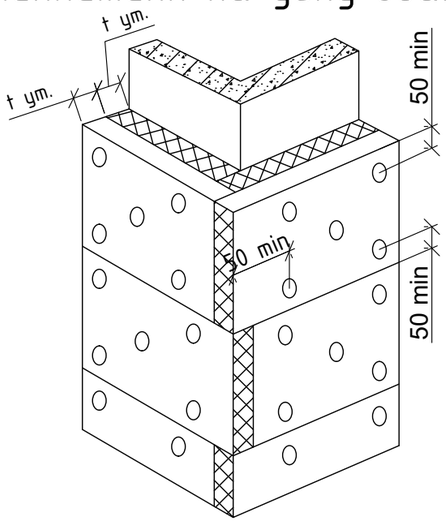

Система вентилируемого фасада (Схема крепления минераловатной плиты)

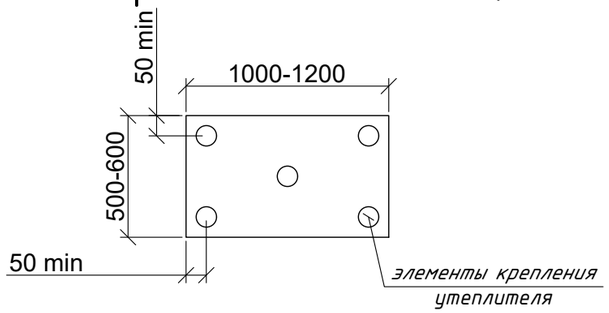

Система вентилируемого фасада (Стыковка)

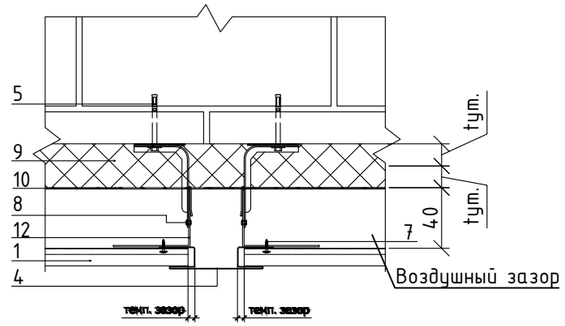

Пример раскладки линеарных панелей

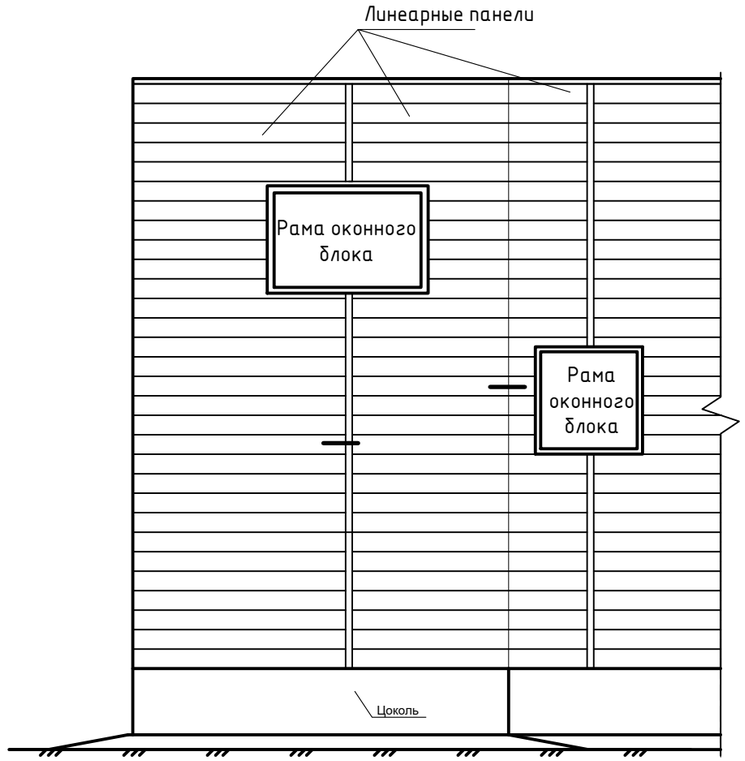

Система вентилируемого фасада (Наружный угол)

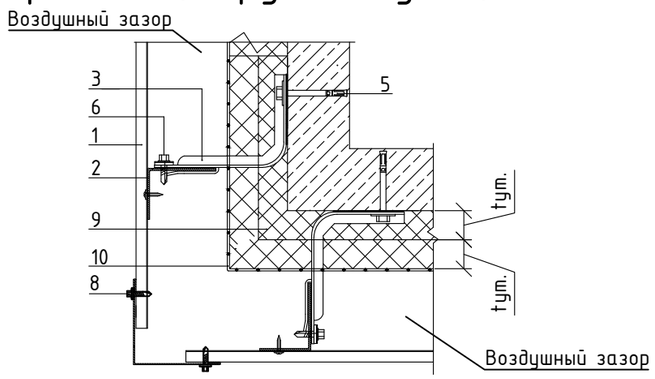

Система вентилируемого фасада (Внутренний угол)

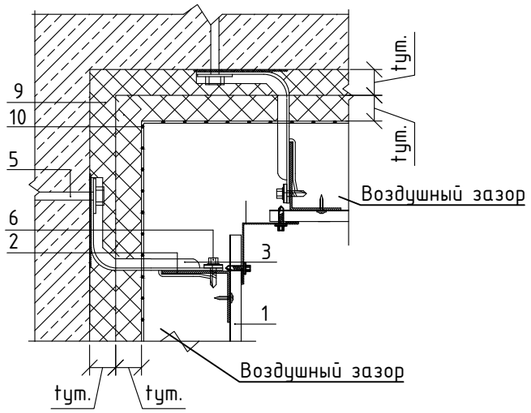

Согласовано

Взам. инв. №

Подп. и дата

Инв. № подл.

Изм.	Лист	№ Докум.	Подп.	Дата
ГИП		Штейнгауер Т.Н.		
Исполнил		Нурмаханов		
Н.контроль		Сулимова Н		

ЗАКАЗ № АР

Капитальный ремонт здания КГКП "Ясли сад" "Дюмовочка" КГУ Отдел образования района имени Г.Мусурепова по адресу:СКО, район имени Г.Мусрепова, с.Новоишимское, ул.Ленина 8А

Ясли-сад	Стадия	Лист	Листов
	РП	18	

Узлы вентилируемого фасада

"ПГС компания"

Формат А3А

Система вентилируемого фасада (Верх окна)

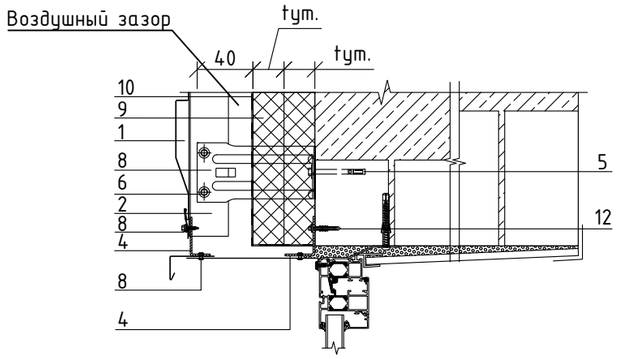

Система вентилируемого фасада (Низ окна)

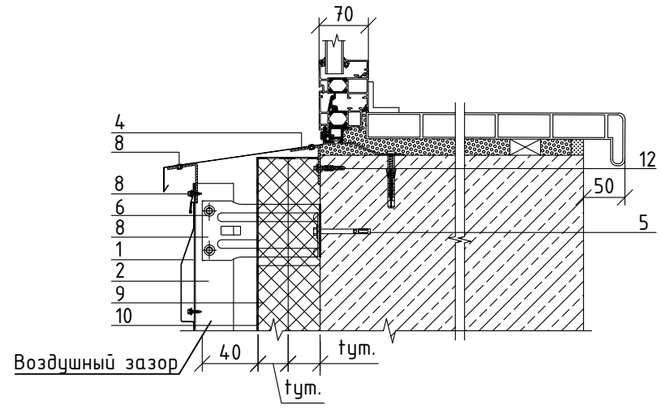

Система вентилируемого фасада (Цоколь)

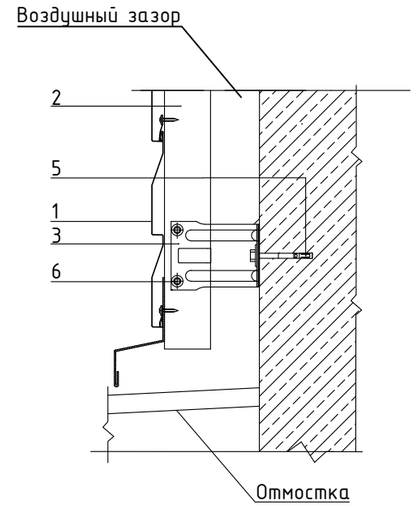

Схема устройства короба оконного обрамления

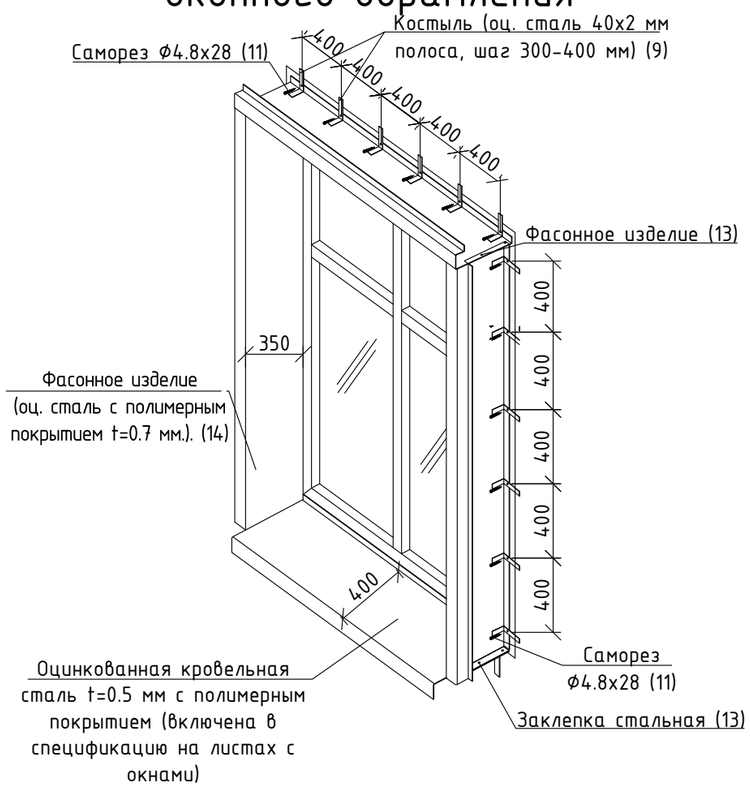

Система вентилируемого фасада (Примыкание к кровле)

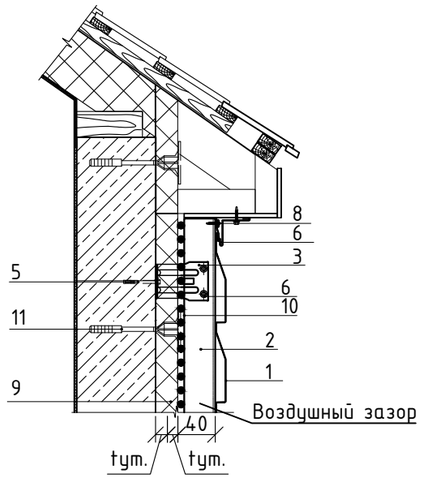

Система вентилируемого фасада (Боковое сопряжение окна и стены)

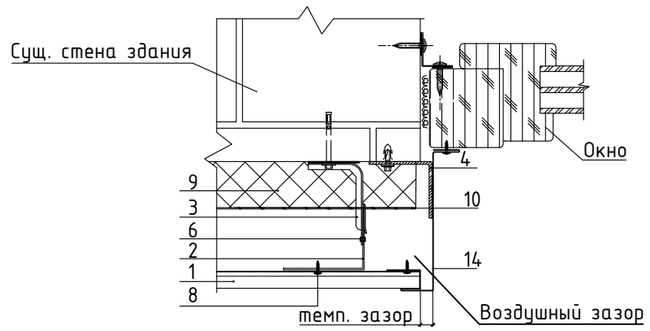

					ЗАКАЗ №		АР
					Капитальный ремонт здания КГКП "Ясли сад" "Дюмовочка" КГУ Отдел образования района имени Г.Мусурепова по адресу:СКО, район имени Г.Мусрепова, с.Новоишимское, ул.Ленина 8А		
Изм.	Лист	№ Докум.	Подп.	Дата			
ГИП		Штейнгауер Т.Н.			Ясли-сад	Стадия	Лист	Листов
Исполнил		Нурмаханов				РП	19	
Н.контроль		Сулимова Н			Узлы вентилируемого фасада	"ПГС компания"		

Согласовано

Взам. инв. №

Подп. и дата

Инв. № подл.

Формат А3А

Спецификация материала на облицовку фасадов

Поз.	Обозначение	Наименование	Кол-во	Масса ед. кг	Прим.
1	СТ РК 3399-2019 (231-305-0502)	Линеарные панели из оцинкованной стали с полимерно-порошковым покрытием толщиной стали 0,7 мм, толщиной защитного покрытия 25 мкм $м^2$	994		
2	СП РК 5.06-19-2012 (222-529-0501)	Направляющий профиль Г-образный КПГ из оцинкованной стали i=1.2мм м.п.	2573		
3	СП РК 5.06-19-2012 (261-107-0235)	Кронштейн крепежный из оцинкованной стали для навесных фасадов типа КК-180х50 мм толщиной стенки 1,2 мм Г-образный шт.	4116		
5	ГОСТ 28456-90 (261-107-0225)	Дюбель монтажный 10х130. шт	4116		
6	ГОСТ 1147-80 (217-106-0102)	Шуруп с резиновой прокладкой оцинкованный для крепления металлического профиля шт.	16464		
7	ГОСТ 1147-80 (217-106-0102)	Шуруп с резиновой прокладкой оцинкованный для крепления металлического профиля цветной головкой шт.	8232		
9	СТ РК 3829-2022 (234-101-0110)	Плита минераловатная ПЖ100, G=100кг/м3 t=100мм $м^2$	864		

Спецификация материала на облицовку фасадов

Поз.	Обозначение	Наименование	Кол-во	Масса ед. кг	Прим.
10	ТУ 5774-051-17925162-2006 (261-105-0703)	Мембрана паро-влаго-ветрозащитная паропроницаемая из однослойного полипропиленового полотна удельным весом 110 г/м2 (НГ) $м^2$	864		
11	ТУ 1690-001-91078019-2015 (217-109-0103)	Тарельчатый дюбель для крепления утеплителя 110х10 шт.	4320		
12	ГОСТ 14918-2020 (214-105-0102)	Противопожарные рассечки из оцинкованной стали толщ 0.6 мм l=150	296		м.п
13	224-104-0309	Фасонное изделие(оц. сталь с полимерным покрытием t=0.7 мм.). l=350мм, п.м	470		

Противопожарные мероприятия в навесном вентилируемом фасаде (противопожарные отсечки и короба)

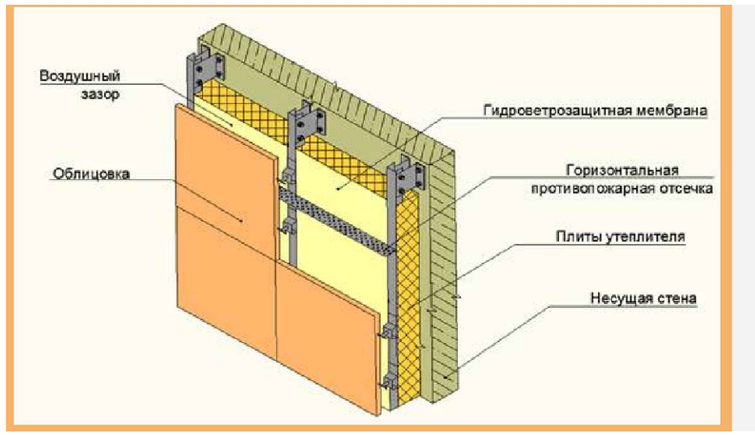

Конструкцию вентилируемого фасада выполнить силами специализированной организацией поставляющей данную систему. Типовые узлы, детали и фасонные изделия см. альбом технологических решений разработанный компанией ТОО "МеталлПрофиль", для системы вентилируемых фасадов ВФ ЛП.

Вентилируемы фасад облицованный линеарными панелями "Корабельная доска" является антивандальным он не подвержен механическим повреждения и имеет скрытое крепление.

Элементы подконструкций принять из оцинкованной стали.

Направляющие профиля Г-образного КПГ принять толщиной 1.2 мм и устанавливать с шагом не более 700 мм.

Крепление кронштейна КК 180х50 к стене здания осуществлять с помощью дюбеля 10х100.

Монтаж утеплителя ведется снизу вверх. Плиты утеплителя укладываются в два слоя стыки плит не должны совпадать. Крепление плит теплоизоляции к основанию производится пластмассовыми дюбелями тарельчатого типа с распорными стержнями (5 шт. на $м^2$). Поверх утеплителя устанавливается гидроветрозащитная мембрана.

Для удаления конденсата из утеплителя в системе необходимо предусматривать вентилируемый зазор не менее 40 мм.

Рекомендации по монтажу вентилируемого фасада из панелей ТОО "Металпрофиль" смотри "Инструкции по монтажу линеарных панелей".

Отделку цоколя выполнить без утепления.

Изм.	Лист	№ Докум.	Подп.	Дата
ГИП		Штейнгауер Т.Н.		
Исполнил		Нурмаханов		
Н.контроль		Сулимова Н		

ЗАКАЗ № АР

Капитальный ремонт здания КГКП "Ясли сад" "Дюмовочка" КГУ Отдел образования района имени Г.Мусурепова по адресу:СКО, район имени Г.Мусрепова, с.Новоишимское, ул.Ленина 8А

Ясли-сад

Стадия	Лист	Листов
РП	20	

Узлы вентилируемого фасада, спецификация.

"ПГС компания"

Согласовано

Взам. инв. №

Подп. и дата

Инв. № подл.

Формат А3А

План лестничного марша на отм. ±0.000

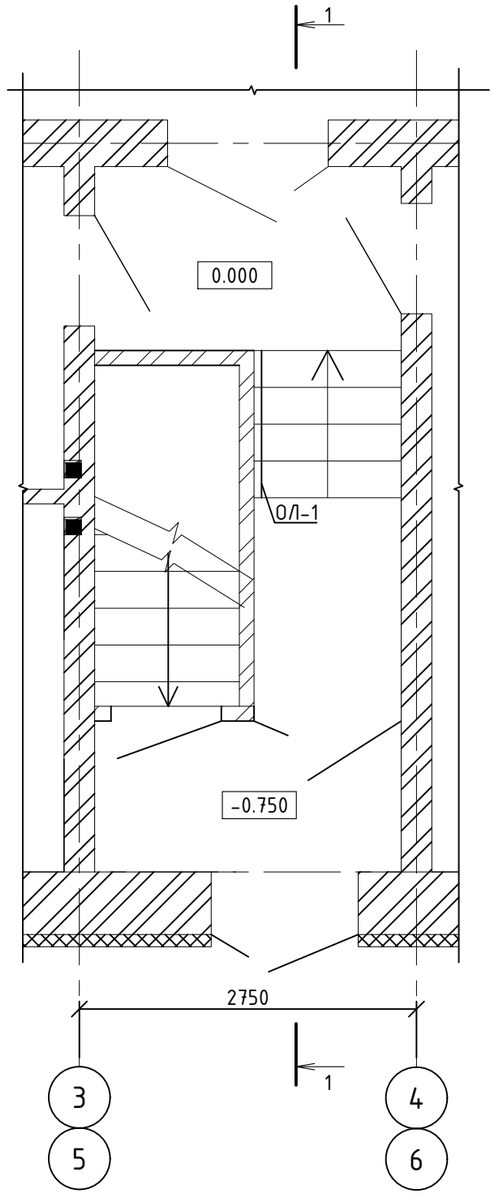

План лестничного марша на отм. +3.300

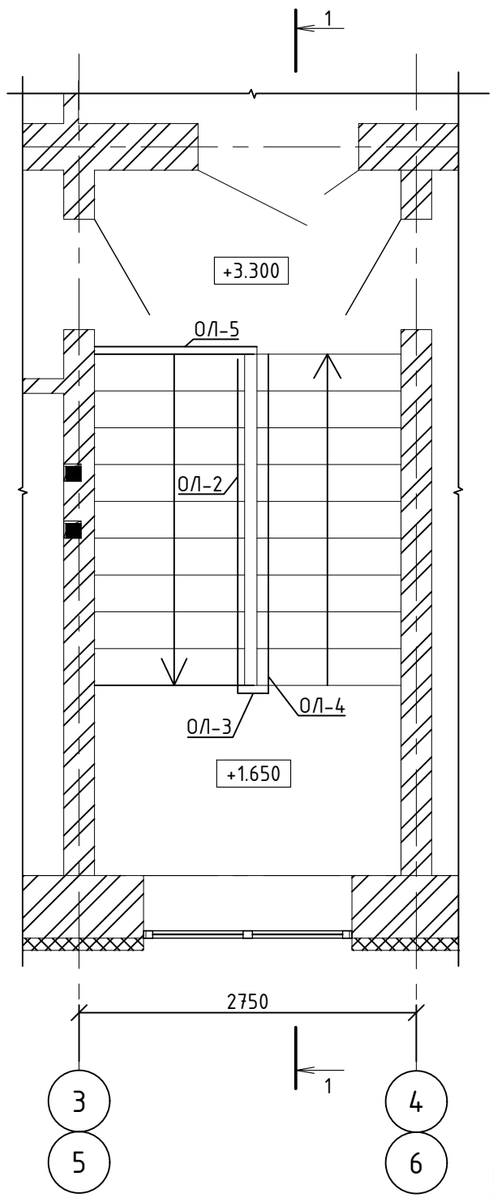

Разрез 1-1 по лестничному маршу

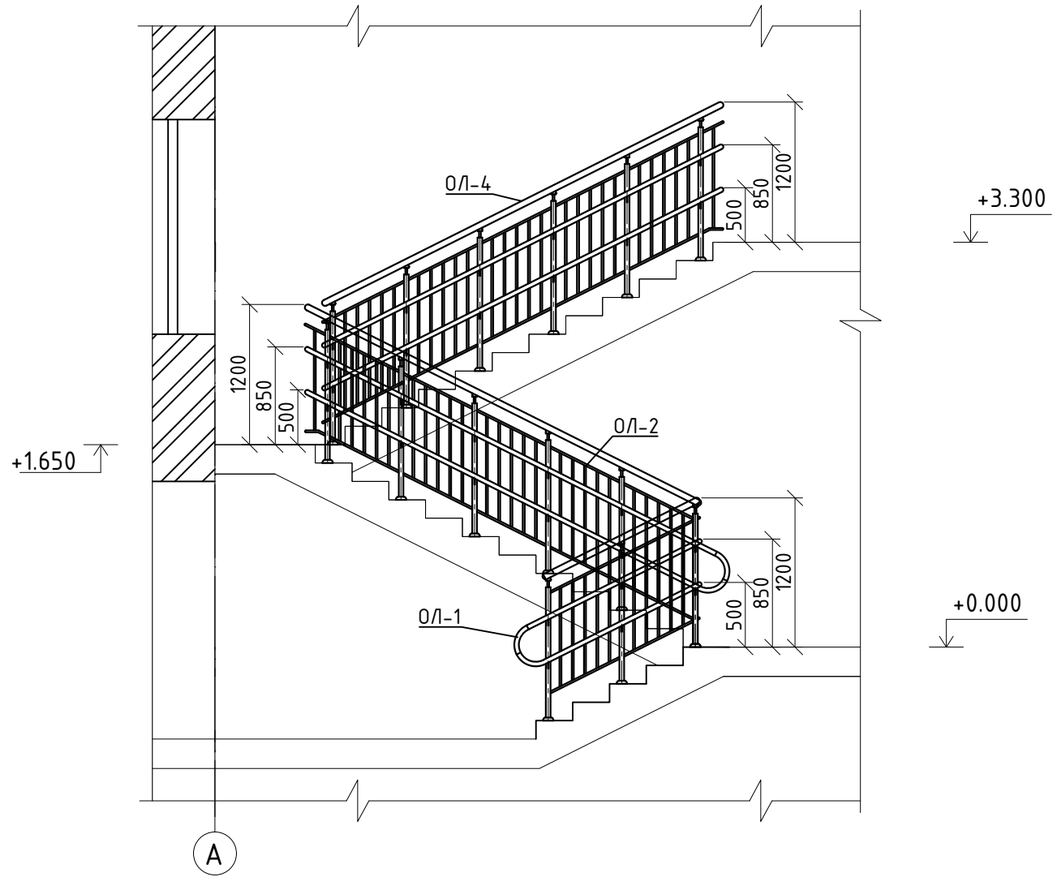

Перед началом работ необходимо уточнить все размеры и отметки по месту.

Решетчатое ограждение должно иметь только вертикальные членения с шагом 100мм. Ограждение не должно завершаться острыми торчащими элементами.

Данный лист см. совместно с листами АР-22-24.

Изм.	Лист	№ Докум.	Подп.	Дата
ГИП		Штейнгауер Т.Н.		
Исполнил		Нурмаханов		
Н.контроль		Сулимова Н		

ЗАКАЗ № АР

Капитальный ремонт здания КГКП "Ясли сад" "Дюмовочка" КГУ Отдел образования района имени Г.Мусурепова по адресу:СКО, район имени Г.Мусрепова, с.Новоишимское, ул.Ленина 8А

Ясли-сад

Стадия	Лист	Листов
РП	21	

План лестничного марша на отм. ±0.000, +3.300, разрез 1-1 по лестничному маршу

"ПГС компания"

Согласовано

Взам. инв. №

Подп. и дата

Инв. № подл.

Формат А3А

Ограждение ОЛ-1

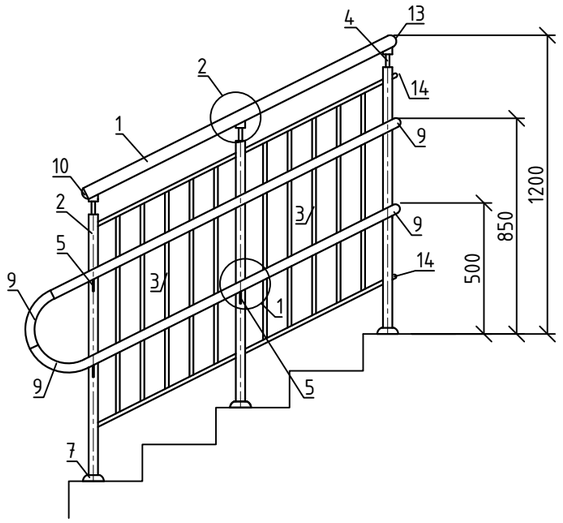

Ограждение ОЛ-2

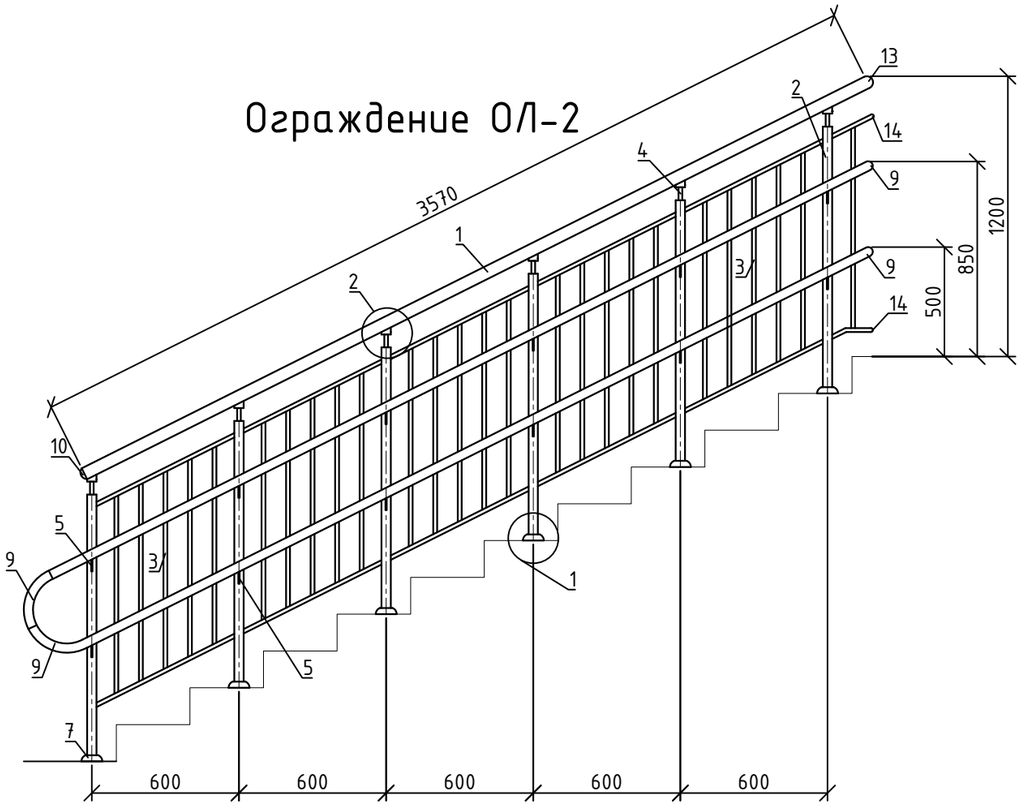

Ограждение ОЛ-3

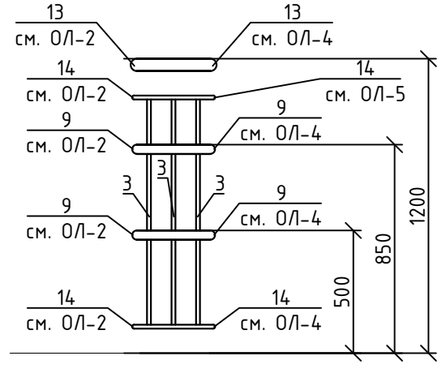

Ограждение ОЛ-5

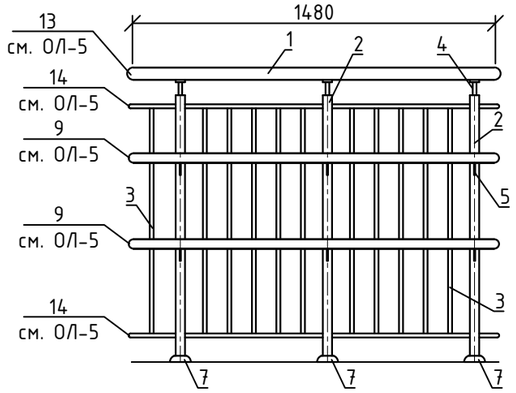

Ограждение ОЛ-4

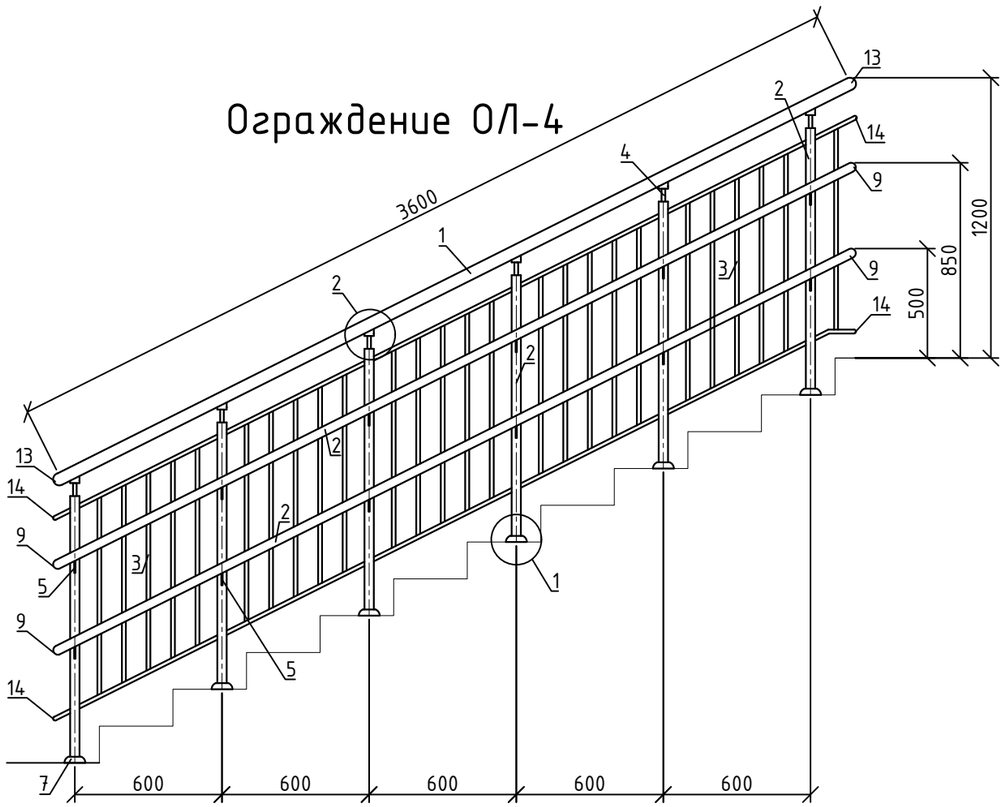

Данный лист см. совместно с листами АР-21,23,24

Изм.	Лист	№ Докум.	Подп.	Дата
ГИП		Штейнгауер Т.Н.		
Исполнил		Нурмаханов		
Н.контроль		Сулимова Н		

ЗАКАЗ № АР

Капитальный ремонт здания КГКП "Ясли сад" "Дюмовочка" КГУ Отдел образования района имени Г.Мусурепова по адресу:СКО, район имени Г.Мусрепова, с.Новоишимское, ул.Ленина 8А

Ясли-сад

Стадия	Лист	Листов
РП	22	

Ограждения ОЛ-1, ОЛ-2, ОЛ-3, ОЛ-4.

"ПГС компания"

Согласовано

Взам. инв. №

Подп. и дата

Инв. № подл.

Формат А3А

1

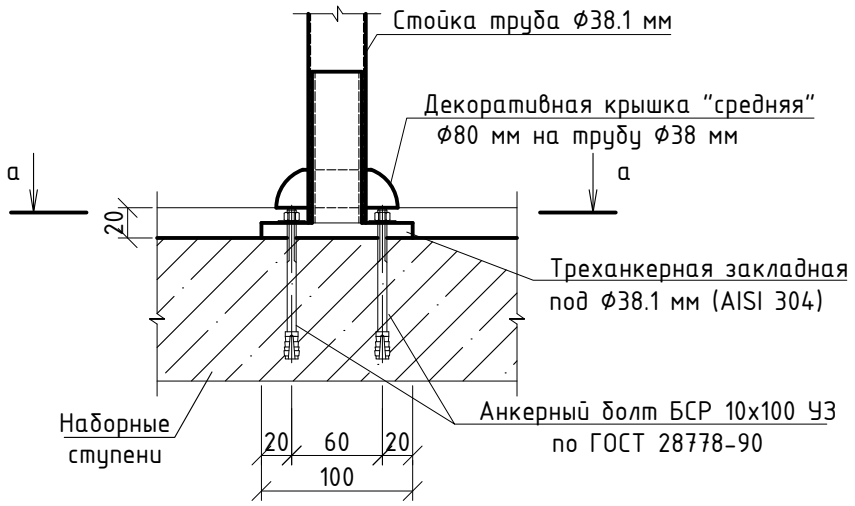

2

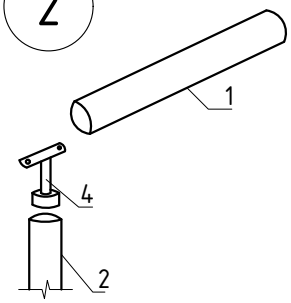

а-а

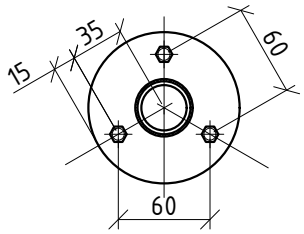

Позиция 6

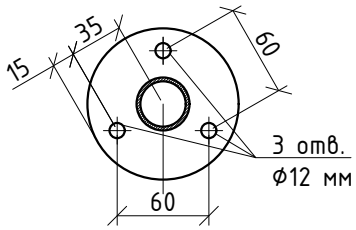

Согласовано

Взам. инв. №

Подп. и дата

Инв. № подл.

Данный лист см. совместно с листами АР-22,24

Изм.	Лист	№ Докум.	Подп.	Дата
ГИП		Штейнгауер Т.Н.		
Исполнил		Нурмаханов		
Н.контроль		Сулимова Н		

ЗАКАЗ № АР

Капитальный ремонт здания КГКП "Ясли сад" "Дюмовочка" КГУ Отдел образования района имени Г.Мусурепова по адресу:СКО, район имени Г.Мусрепова, с.Новоишимское, ул.Ленина 8А

Ясли-сад

Стадия	Лист	Листов
РП	23	

Ограждения ОЛ-5, ОЛ-6, узлы.

"ПГС компания"

Формат А3А

Спецификация на ограждение лестницы ОЛ-1-ОЛ-3

Поз.	Обозначение	Наименование	Кол-во	Масса кг	Прим.
		Ограждение ОЛ-1			
1	Сталь 0Х18Н10 (222-503-0303)	Труба 50.8х1.5 мм, м.п.	1.4		
2	Сталь 0Х18Н10 (222-503-0303)	Труба 38.1х1.5 мм, м.п.	2.7		
3	Сталь 0Х18Н10 (222-503-0303)	Труба 16х1.5 мм, м.п.	9.8		
4	Сталь 0Х18Н10 (222-503-0303)	Кронштейн штырь универсальный Ø38.1х50.8 шт.	3		
5	Сталь 0Х18Н10 (222-503-0303)	Крючок Ø10 мм под сварку шт.	3		
6	Сталь 0Х18Н10 (222-503-0303)	Треханкерная закладная под Ø38.1 мм шт.	3		
7	Сталь 0Х18Н10 (222-503-0303)	Декоративная крышка "средняя" Ø80 на Ø38, шт.	3		
8	ГОСТ 28778-90 (217-101-0301)	Анкерный болт БСР 10х100 УЗ шт.	9	0.09	0,81
9	Сталь 0Х18Н10 (222-503-0303)	Отвод литой Ø38х1.5 шт.	4		
10	Сталь 0Х18Н10 (222-503-0303)	Заглушка Ø50.8х1.5 шт.	1		
13	Сталь 0Х18Н10 (222-503-0303)	Отвод литой Ø50.8х1.5 шт.	1		
14	Сталь 0Х18Н10 (222-503-0303)	Отвод литой Ø16х1.5 шт.	2		
		Ограждение ОЛ-2			
1	Сталь 0Х18Н10 (222-503-0303)	Труба 50.8х1.5 мм, м.п.	3.57		
2	Сталь 0Х18Н10 (222-503-0303)	Труба 38.1х1.5 мм, м.п.	7.5		
3	Сталь 0Х18Н10 (222-503-0303)	Труба 16х1.5 мм, м.п.	27.0		
4	Сталь 0Х18Н10 (222-503-0303)	Кронштейн штырь универсальный Ø38.1х50.8 шт.	6		
5	Сталь 0Х18Н10 (222-503-0303)	Крючок Ø10 мм под сварку шт.	12		
6	Сталь 0Х18Н10 (222-503-0303)	Треханкерная закладная под Ø38.1 мм шт.	6		
7	Сталь 0Х18Н10 (222-503-0303)	Декоративная крышка "средняя" Ø80 на Ø38, шт.	6		
8	ГОСТ 28778-90 (217-101-0301)	Анкерный болт БСР 10х100 УЗ шт.	18	0.09	1.62
9	Сталь 0Х18Н10 (222-503-0303)	Отвод литой Ø38х1.5 шт.	4		
10	Сталь 0Х18Н10 (222-503-0303)	Заглушка Ø50.8х1.5 шт.	1		
13	Сталь 0Х18Н10 (222-503-0303)	Отвод литой Ø50.8х1.5 шт.	1		
14	Сталь 0Х18Н10 (222-503-0303)	Отвод литой Ø16х1.5 шт.	2		
		Ограждение ОЛ-3			
3	Сталь 0Х18Н10 (222-503-0303)	Труба 16х1.5 мм, м.п.	2.7		

Спецификация на ограждение лестницы ОЛ-4-ОЛ-5

Поз.	Обозначение	Наименование	Кол-во	Масса кг	Прим.
		Ограждение ОЛ-4			
1	Сталь 0Х18Н10 (222-503-0303)	Труба 50.8х1.5 мм, м.п.	3.6		
2	Сталь 0Х18Н10 (222-503-0303)	Труба 38.1х1.5 мм, м.п.	13.8		
3	Сталь 0Х18Н10 (222-503-0303)	Труба 16х1.5 мм, м.п.	27.0		
4	Сталь 0Х18Н10 (222-503-0303)	Кронштейн штырь универсальный Ø38.1х50.8 шт.	6		
5	Сталь 0Х18Н10 (222-503-0303)	Крючок Ø10 мм под сварку шт.	12		
6	Сталь 0Х18Н10 (222-503-0303)	Треханкерная закладная под Ø38.1 мм шт.	6		
7	Сталь 0Х18Н10 (222-503-0303)	Декоративная крышка "средняя" Ø80 на Ø38, шт.	6		
8	ГОСТ 28778-90 (217-101-0301)	Анкерный болт БСР 10х100 УЗ шт.	18	0.09	1.62
9	Сталь 0Х18Н10 (222-503-0303)	Отвод литой Ø38х1.5 шт.	4		
13	Сталь 0Х18Н10 (222-503-0303)	Отвод литой Ø50.8х1.5 шт.	2		
14	Сталь 0Х18Н10 (222-503-0303)	Отвод литой Ø16х1.5 шт.	4		
		Ограждение ОЛ-5			
1	Сталь 0Х18Н10 (222-503-0303)	Труба 50.8х1.5 мм, м.п.	1.48		
2	Сталь 0Х18Н10 (222-503-0303)	Труба 38.1х1.5 мм, м.п.	6.3		
3	Сталь 0Х18Н10 (222-503-0303)	Труба 16х1.5 мм, м.п.	13.0		
4	Сталь 0Х18Н10 (222-503-0303)	Кронштейн штырь универсальный Ø38.1х50.8 шт.	3		
5	Сталь 0Х18Н10 (222-503-0303)	Крючок Ø10 мм под сварку шт.	6		
6	Сталь 0Х18Н10 (222-503-0303)	Треханкерная закладная под Ø38.1 мм шт.	3		
7	Сталь 0Х18Н10 (222-503-0303)	Декоративная крышка "средняя" Ø80 на Ø38, шт.	3		
8	ГОСТ 28778-90 (217-101-0301)	Анкерный болт БСР 10х100 УЗ шт.	9	0.09	0.81

Согласовано

Взам. инв. №

Подп. и дата

Инв. № подл.

Данный лист см. совместно с листами АР-21-23

Изм.	Лист	№ Докум.	Подп.	Дата
ГИП		Штейнгауер Т.Н.		
Исполнил		Нурмаханов		
Н.контроль		Сулимова Н		

ЗАКАЗ № АР

Капитальный ремонт здания КГКП "Ясли сад" "Дюмовочка" КГУ Отдел образования района имени Г.Мусурепова по адресу:СКО, район имени Г.Мусрепова, с.Новоишимское, ул.Ленина 8А

Ясли-сад	Стадия	Лист	Листов
	РП	24	
Спецификация	"ПГС компания"		

Формат А3А

Защитный экран ЗЭ-1

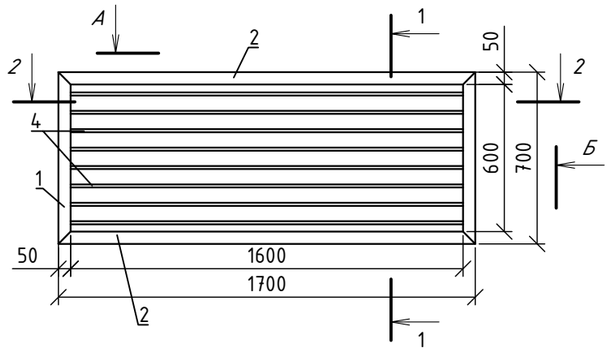

Вид "Б"

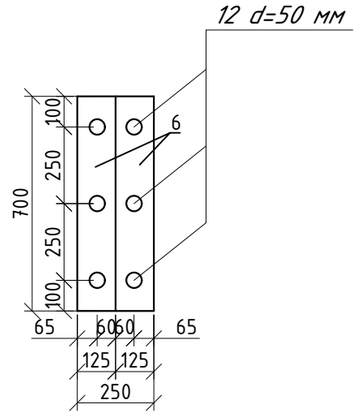

Спецификация на защитный экран ЗЭ-1

№	Обозначение	Наименование	Кол-во	Масса, кг	Примечание
	Комплектующие элементы защитного экрана ЗЭ-1		61	0.05	4.77
1	ГОСТ 24454-80* (215-204-0102)	Брус 50х50мм L=700 мм	4	0.002	0.008
2	ГОСТ 24454-80* (215-202-0602)	Брус 50х50мм L=1700 мм	4	0.004	0.016
3	ГОСТ 24454-80* (215-202-0602)	Брус 50х50мм L=150 мм	12	0.0004	0.0048
4	ГОСТ 24454-80* (215-204-0102)	Доски 50х10 L=1600 мм	8	0.0008	0.0064
5	ГОСТ 24454-80* (215-204-0102)	Доски 125х16 L=1700 мм	2	0.004	0.008
6	ГОСТ 24454-80* (215-204-0102)	Доски 125х16 L=700 мм	4	0.001	0.004

Каркас защитного экрана ЗЭ-1

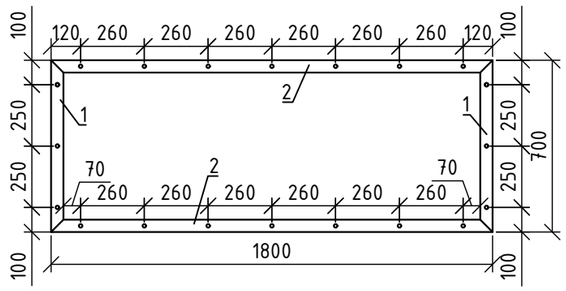

1-1

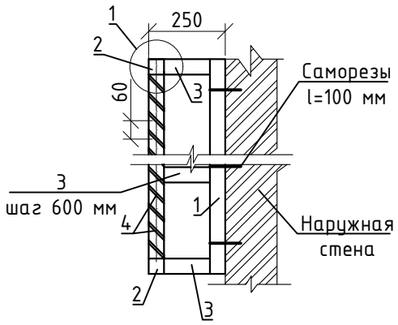

Вид "А"

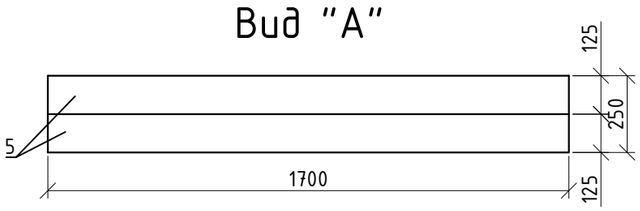

Узел "1"

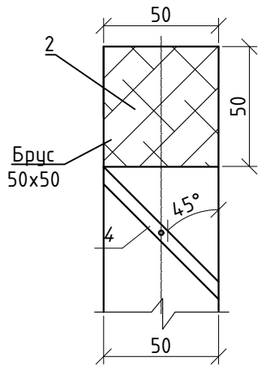

1. Перед началом работ по устройству защитного экрана необходимо уточнить все размеры и отметки по месту.
2. Все деревянные элементы изготавливаются из пиломатериала хвойных пород II категории, влажностью не более 20% ГОСТ 24454-80*, обработанных антисептиками.
3. Элементы экрана со всех сторон обрабатываются огнезащитным составом: буроугольный воск - 10%; олифа оксоль - 70%; сиккатив - 10%; бура - 5%; вода - 5%.
4. В торцевой части защитного экрана предусматриваются отверстия d=50 мм, с шагом согласно проекту.
5. После установки экранов в проектное положение окрашиваются эмалью ПФ115 за два раза.
6. Защитные экраны ЗЭ-1 устанавливаются под оконными проемами для защиты радиаторов отопления.

Изм.	Лист	№ Докум.	Подп.	Дата
ГИП		Штейнгауер Т.Н		
Исполнил		Нурмаханов		
Н.контроль		Сулимова Н		

ЗАКАЗ № АР

Капитальный ремонт здания КГКП "Ясли сад" "Дюмовочка" КГУ Отдел образования района имени Г.Мусурепова по адресу:СКО, район имени Г.Мусрепова, с.Новоишимское, ул.Ленина 8А

Ясли-сад

Стадия	Лист	Листов
РП	25	

Защитный экран ЗЭ-1, каркас защитного экрана ЗЭ-1, виды А, Б, сечение 1-1, узел 1, спецификация.

"ПГС компания"

Согласовано

Взам. инв. №

Подп. и дата

Инв. № подл.

Формат А3А