Республика Казахстан
ТОО "ПГС Компания"
Лицензия: №17003220

Заказ: 81-2024

Капитальный ремонт здания КГКП ясли-сад "Дюймовочка" КГУ "Отдел образования района имени Г.Мусрепова" по адресу: СКО, район имени Г. Мусрепова, с. Новоишимское, ул. Ленина 8А

Архитектурно- строительная часть

Том 3 (Альбом 1)

г. Петропавловск
2024 г.

Республика Казахстан
ТОО "ПГС Компания"
Лицензия: №17003220

Заказ № 81-2024
Заказчик: Коммунальное государственное учреждение «Отдел образования района имени Габита Мусрепова» коммунального государственного учреждения «Управление образования акимата Северо-Казахстанской области»

Капитальный ремонт здания КГКП ясли-сад "Дюймовочка" КГУ "Отдел образования района имени Г.Мусрепова" по адресу: СКО, район имени Г. Мусрепова, с. Новоишимское, ул. Ленина 8А

Архитектурно- строительная часть

Том 3 (Альбом 1)

Директор ТОО "ПГС Компания" Штейнгауер Т.Н.

Главный инженер проекта Штейнгауер Т.Н.

г. Петропавловск
2024 г.

1. Общие данные.

Рабочий проект на Капитальный ремонт здания КГКП "Ясли сад" "Дюмовочка" КГУ Отдел образования района имени Г.Мусурепова по адресу:СКО, район имени Г.Мусрепова, с.Новоишимское, ул.Ленина 8А

Младшая группа 10 человек

Средняя группа 15 человек

Старшая группа 20 человек

2. Природно-климатические условия площадки.

Участок здания, находится в климатическом районе I, климатическом подрайоне IВ и характеризуется резкоконтинентальным климатом, с расчетной зимней температурой наружного воздуха минус - 34.8°С, скоростным напором ветра W0=0.77 кПа (нормативное ветровое давление) и весом снегового покрова - S0=1.8 кПа (нормативный вес снегового покрова на 1 м горизонтальной поверхности). Для целей районирования территории Республики Казахстан по зонам влажности всю территорию следует принимать как «сухую зону»

Уровень ответственности здания - II (нормальный). Технически сложный объект.

Степень огнестойкости здания - I. Здание отапливаемое.

Срок службы здания- не менее 50 лет.

Конструктивная пожарная опасность - НГ.

Класс здания по функциональной пожарной опасности Ф1.1

Сейсмичность района отсутствует.

3. Архитектурно-планировочное решение.

За нулевую отметку принята отметка чистого пола первого этажа.

Существующее здание - двухэтажное сложной формы, с размерами в осях 42,1х12,5м

4. Характеристика конструкций здания ясли сада.

Фундаменты под наружные и внутренние стены - - железобетонный ленточный

Наружные стены - кирпичные под расшивку толщина наружных стен 510мм

Перегородки - выполнены толщиной 120,250 мм. из керамического кирпича марки КР-р-по 250х120х65/1НФ/100/2.0/25 по ГОСТ 530-2012

Внутренняя отделка всех помещений здания - принята согласно санитарно-эпидемиологических требований РК.

Перемычки - брусковые, по серии 1.038.1-1 вып. 1, и из уголка по ГОСТ 8510-86

Лестница - железобетонные наборные ступени.

Окна - пластиковые, из ПВХ профилей, с двухкамерным стеклопакетом (тройное остекление).

Двери - наружные и внутренние дверные блоки металлические и деревянные, однопольные

Полы - керамогранитные, линолеумные, керамическая плитка

Перекрытие, покрытие - железобетонные плиты

Крыльца - бетонные.

Отмостка - асфальтобетонная.

5. Антикоррозийная и противопожарная защита.

Стальные конструкции и выступающие из бетона части закладных деталей покрасить 2-мя слоями грунтовки ГФ-021 по ГОСТ 25129-82 (δ>50мкм) и окрасить двумя слоями эмали ПФ-1189 (СН РК 2.01-01-2013 и СП РК 2.01-101-2013). Перед нанесением защитных покрытий, поверхности конструкций должны быть очищены в соответствии с требованиями ГОСТ 9.402-80. Закладные детали после изготовления подлежат оцинкованию. Сварку закладных и соединительных изделий выполнять в соответствии с разделом 5.3.4 СН РК 5.03-07-2013.

Все работы выполнять в полном соответствии с требованиями СП РК 2.04-108-2014 "Изоляционные и отделочные покрытия". При производстве работ обеспечить их высокое качество с применением высококачественных материалов.

6. Перечень актов освидетельствования скрытых работ:

- Устройство отделочных работ;
- Антикоррозийная защита сварных соединений;
- Устройства кровли;

При производстве всех видов работ руководствоваться СН РК 1.03-05-2011 и СП РК 1.03-106-2012 - "Охрана труда и техника безопасности в строительстве".

7. Перечень выполняемых работ:

- Возведение перегородок;
- Устройство перемычек;
- Демонтаж, монтаж новой кровли;
- Пробивание отверстий в стенах и перекрытии;
- Ремонт крылец

Проект разработан в соотвествии с действующими нормами и правилами и предусматривает мероприятия, обеспечивающие пожаробезопасность и взрывопожаробезопасность при эксплуатации зданий и сооружений.

Главный инженер проекта Штейнгауер Т.

Согласовано

Взам. инв. №

Подп. и дата

Инв. № подл.

Изм.	Лист	№ Докум.	Подп.	Дата
ГИП		Штейнгауер Т.Н.		
Исполнил		Нурмаханов		
Н.контроль		Сулимова Н		

ЗАКАЗ № АС

Капитальный ремонт здания КГКП "Ясли сад" "Дюмовочка" КГУ Отдел образования района имени Г.Мусурепова по адресу:СКО, район имени Г.Мусрепова, с.Новоишимское, ул.Ленина 8А

Ясли-сад	Стадия	Лист	Листов
	РП	01	

Общие данные (начало) "ПГС компания"

Формат А3А

Ведомость рабочих чертежей основного комплекта АС

Поз.	Обозначение	Прим.
АС-1	План демонтажных работ подвала	
АС-2	Обрамление пробиваемого отверстия ПП-1, спецификация	
АС-3	План демонтажных работ 1-го этажа	
АС-4	План демонтажных работ 2-го этажа	
АС-5	Монтажный план подвала, узел крепления перегородки к перекрытию, к стене, деталь М-1	
АС-6	Монтажный план 1-го этажа, узел 1, спецификация	
АС-7	Монтажный 2-го этажа	
АС-8	План чердачного помещения на отм. +6,000	
АС-9	План расположениня стропильных ног, узлы	
АС-10	Сечение 1-1, узлы	
АС-11	Сечение 2-2,узлы, спецификация	
АС-12	План кровли,спецификация	
АС-13	Деталь устройства слухового окна СО-1, узлы 1, 2, 3	
АС-14	Разрезы 1-1, 2-2, спецификация	
АС-15	Блок слухового окна, разрезы 1-1, 2-2, узлы А, Б, В, Г, спецификация	
АС-16	Ограждение кровли КО-1, спецификация	
АС-17	Крепление распределительного бруса к ж/б пустотным плитам, разрез 1-1, анкер А-1, спецификация	
АС-18	Металлическая балка Б-1, узел установки двутавра, вид "А", сечение 1-1, спецификация	
АС-19	Вентшахты, узел 1, деталь прохода вентшахты через кровлю	
АС-20	Схема лестницы ЛМч-1, узел 1, вид А, закладной анкер А-1, узлы 2, 3, виды Б, В, спецификация	
АС-21	План расположения воздухозаборного канала, план выше отметки 0.000, сечение 1-1, а-а, решетка Р-1	
АС-22	Сечение 2-2, 3-3, вид А, Б	
АС-23	Раскладка фундаментных блоков, узел 1, спецификация	
АС-24	План крыльца №1, план кровли козырька, план расположения элементов каркаса козырька	
АС-25	Разрезы 1-1, 2-2	
АС-26	Спецификации	
АС-27	План крыльца №2, план расположения элементов каркаса козырька, план кровли козырька, К-1, К-2, разрез 1-1	
АС-28	Разрез 2-2, узлы.	
АС-29	Спецификации	
АС-30	План крыльца №3, план расположения элементов каркаса козырька, план кровли козырька, К-1, К-2, разрез 1-1	
АС-31	Разрез 2-2, узлы.	
АС-32	Спецификации	
АС-33	План крыльца №4, план кровли козырька, план расположения элементов каркаса козырька	
АС-34	Разрезы 1-1, 2-2	
АС-35	Спецификации	
АС-36	Ограждение Огг-1,Огн-2, сечение 1-1 ,спецификация	

Ведомость спецификаций

Поз.	Обозначение	Прим.
АС-1	Спецификация материала на пробиваемое отверстие ПП-1	
АС-2	Спецификация материала на раскрепление пробиваемых проемов	
АС-4	Спецификация на демонтажные работы	
АС-5	Спецификация на перемычки	
АС-6	Спецификации	
АС-7	Спецификация на монтажные работы	
АС-11	Спецификация материала на кровлю	
АС-12	Спецификация на комплектующие элементы водосточной системы	
АС-14	Спецификация на слуховое окно СО-1	
АС-15	Спецификация на блок слухового окна СО-1	
АС-16	Спецификация на ограждение кровли КО-1	
АС-17	Спецификация на анкер А-1	
АС-18	Спецификация на Б-1	
АС-19	Спецификация на вентшахты	
АС-20	Спецификация на лестницу ЛМч-1	
АС-21	Спецификация воздухозаборной шахты	
АС-23	Спецификация на шахту воздухозаборную	
АС-26	Спецификация материала на крыльцо №1	
АС-29	Спецификация материала на крыльцо №2	
АС-32	Спецификация материала на крыльцо №3	
АС-35	Спецификация материала на крыльцо №4	
АС-36	Спецификация на ограждения Огн-1, Огн-2	

Согласовано

Взам. инв. №

Подп. и дата

Инв. № подл.

Изм.	Лист	№ Докум.	Подп.	Дата
ГИП		Штейнгауер Т.Н.		
Исполнил		Нурмаханов		
Н.контроль		Сулимова Н		

ЗАКАЗ № АС

Капитальный ремонт здания КГКП "Ясли сад" "Дюмовочка" КГУ Отдел образования района имени Г.Мусурепова по адресу:СКО, район имени Г.Мусрепова, с.Новоишимское, ул.Ленина 8А

Ясли-сад

Стадия	Лист	Листов
РП	02	

Общие данные (продолжение)

"ПГС компания"

Формат А3А

Ведомость ссылочных и прилагаемых документов

Обозначение	Наименование	Примечание
СП РК 2.02-101-2022	Пожарная безопасность зданий и сооружений	
СП РК 2.01-101-2013*	Защита строительных конструкций от коррозий	
СП РК 2.04-01-2017*	Строительная климатология	
СП РК 2.04-107-2022	Строительная теплотехника	
СП РК 1.03-106-2012*	Охрана труда и техника безопасности в строительстве	
СП РК 3.06-101-2012*	Проектирование зданий и сооружений с учетом доступности для маломобильных групп населения. Общие...	
ГОСТ 21.501-2011	Правила выполнения рабочей документации архитектурных и конструктивных решений.	
ГОСТ 8509-93	Уголки стальные горячекатаные равнополочные.	
ГОСТ 19903-2015	Прокат листовой горячекатаный.	
ГОСТ 34028-2016	Прокат арматурный для железобетонных конструкций. Технические условия	
ГОСТ 8478-81*	Сетки сварные для железобетонных конструкций	
ГОСТ 9757-90	Гравий керамзитовый	
ГОСТ 9467-75	Электроды покрытые металлические для ручной дуговой сварки конструкционных и теплоустойчивых сталей.	
ГОСТ 926-82	Эмаль ПФ-133.	
ГОСТ 25129-2020	Грунтовка ГФ- 021.	
ГОСТ 24454-80*	Пиломатериалы хвойных пород	
ГОСТ 530-2012	Кирпич и камень керамические	

Согласовано

Взам. инв. №

Подп. и дата

Инв. № подл.

Изм.	Лист	№ Докум.	Подп.	Дата
ГИП		Штейнгауер Т.Н.		
Исполнил		Нурмаханов		
Н.контроль		Сулимова Н		

ЗАКАЗ № АС

Капитальный ремонт здания КГКП "Ясли сад" "Дюмовочка" КГУ Отдел образования района имени Г.Мусурепова по адресу:СКО, район имени Г.Мусрепова, с.Новоишимское, ул.Ленина 8А

Ясли-сад	Стадия	Лист	Листов
	РП	03	

Общие данные (окончание)

"ПГС компания"

Формат А3А

План демонтажных работ подвала

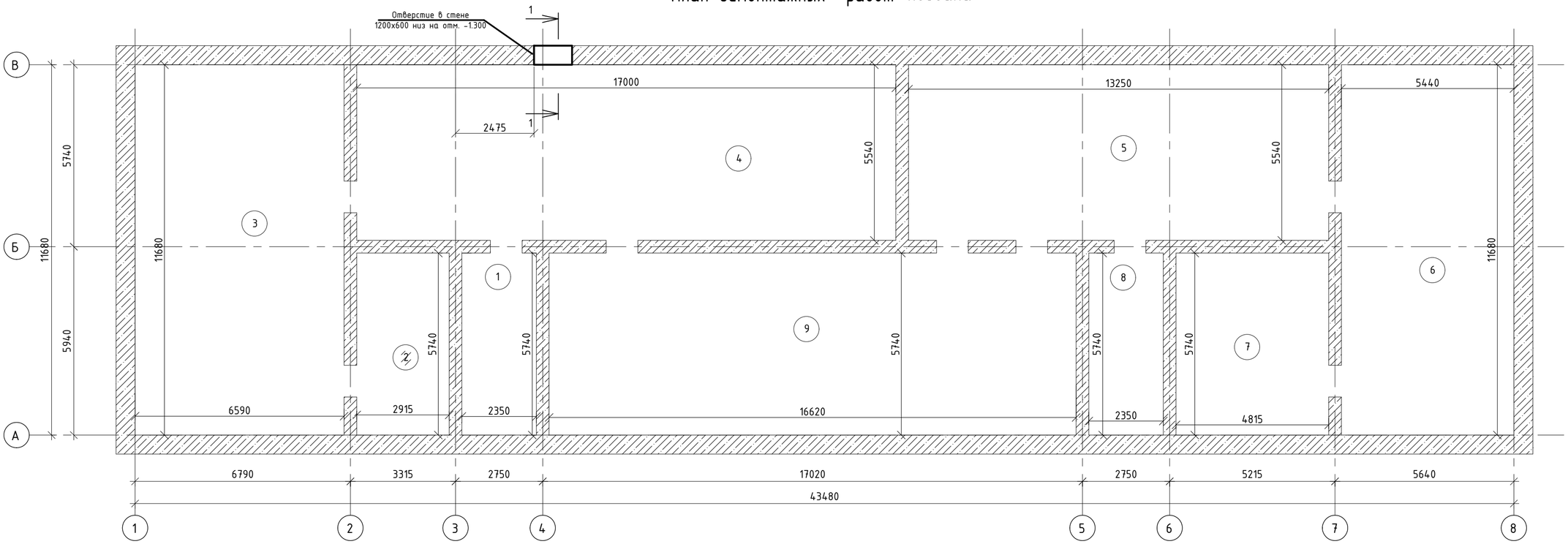

1-1

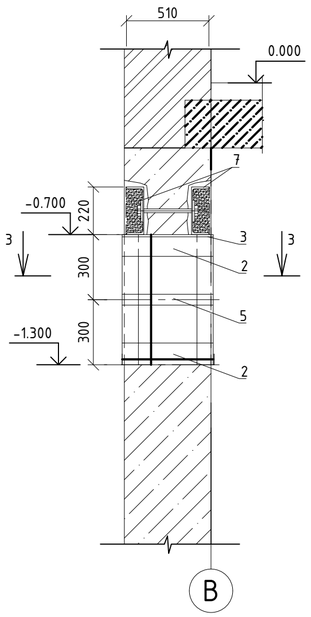

2-2

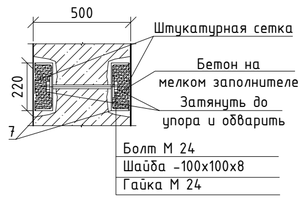

3-3

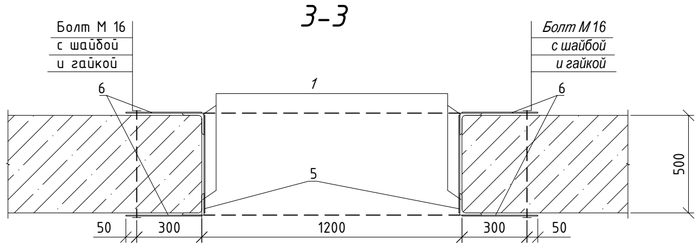

Спецификация материала на пробиваемое отверстие ПП-1

№	Обозначение	Наименование	Кол-во	Масса кг	Прим.
	Пробиваемое отверстие ПП-1		1		
1	ГОСТ 8509-93(214-201-0102-0033)	L100х100х10 ℓ=600 мм.	4	9.06	36.24
2	ГОСТ 8509-93(214-201-0102-0033)	L100х100х10 ℓ=500 мм.	4	7.55	30.2
3	ГОСТ 8509-93(214-201-0102-0014)	L63х63х6 ℓ=1200 мм.	2	6.86	13.72
4	ГОСТ 103-2006(214-208-0103-0024)	-120х8 ℓ=400 мм.	2	3.02	6.04
5	ГОСТ 103-2006(214-208-0102-0069)	-50х8 ℓ=500 мм.	15	1.57	23.55
6	ГОСТ 103-2006(214-208-0102-0069)	-50х8 ℓ=350 мм.	12	1.1	13.2
7	ГОСТ 8240-97(214-203-0203-0001)	[22 ℓ=1900 мм.	2	39.9	79.8
8	ГОСТ 103-2006(214-208-0103-0014)	-100х8 ℓ=100 мм.	8	0.63	5.04
9	ГОСТ 8992-2015(217-101-0107)	Болт М24 l=450 мм.	4	0.2563	1.0252
10	ГОСТ 8992-2015(217-101-0107)	Гайка М24	4	0.107	0.428
11	ГОСТ 8992-2015(217-101-0107)	Шайба М24	8	0.0311	0.2488
12	ГОСТ 8992-2015(217-101-0107)	Болт М16 l=550 мм.	12	0.083	0.996
13	ГОСТ 8992-2015(217-101-0107)	Гайка М16	12	0.0332	0.3984
14	ГОСТ 8992-2015(217-101-0107)	Шайба М16	24	0.011	0.264
	Прочие материалы				
	ГОСТ 26633-2012(212-101-0601)	Бетон кл. С12/15 $м^3$	0.1		

1. Все размеры уточнить по месту.
2. Марка стали металлических деталей ВСт3пс по ГОСТ 380-2005.
3. Сварку производить по контуру прилегания деталей непрерывным швом. Электроды типа Э42 по ГОСТ 9467-75*, сварные швы по ГОСТ 5264-80*, катет шва равен наименьшей толщине свариваемых деталей.
4. Металлические элементы покрыть эмалью ПФ115 ГОСТ 6465-75 в два слоя по грунтовке ПФ 0142.
5. Данный лист смотреть совместно с АС-2

Изм.	Лист	№ Докум.	Подп.	Дата
ГИП		Штейнгауер Т.Н		
Исполнил		Нурмаханов		
Н.контроль		Сулимова Н		

ЗАКАЗ № АС

Капитальный ремонт здания КГКП "Ясли сад" "Дюмовочка" КГУ Отдел образования района имени Г.Мусурепова по адресу:СКО, район имени Г.Мусрепова, с.Новоишимское, ул.Ленина 8А

Ясли-сад

Стадия	Лист	Листов
РП	1	

План демонтажных работ подвала

"ПГС компания"

Согласовано

Взам. инв. №

Подп. и дата

Инв. № подл.

Формат А3А

Обрамление пробиваемого отверстия ПП-1 (1 шт.)

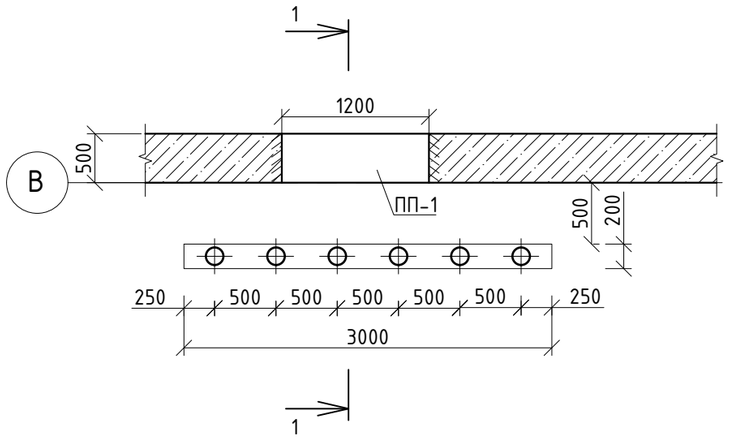

1-1

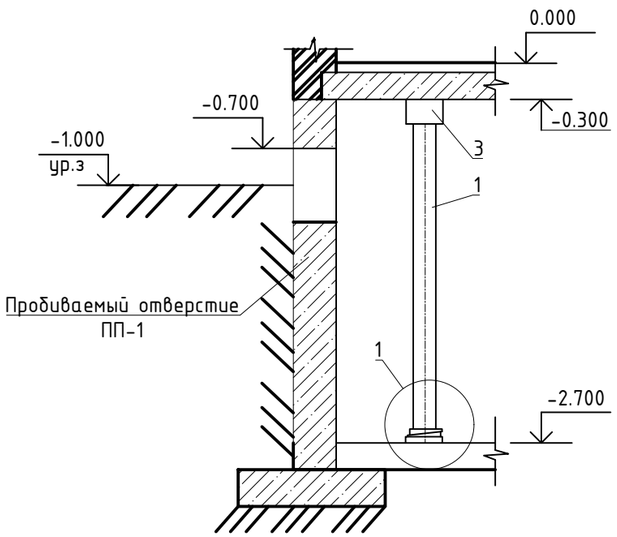

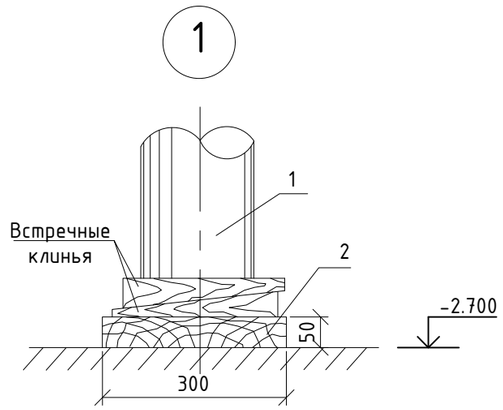

Указание по производству работ.

Пробивка отверстия производится в наружной несущей стене подвала двухэтажного здания. Стены здания из кирпича. Перекрытия - железобетонные многопустотные плиты. Здание с подвалом.

Перед началом работ по устройству отверстия назначить лицо, ответственное за технику безопасности. Работы вести в соответствие с СН РК 1.05-14-2011 "Охрана труда и техника безопасности в строительстве".

До начала работ необходимо:

1. Обесточить и убрать со стен электропроводку и другие инженерные коммуникации, при повреждении которых может возникнуть аварийная ситуация.

2. Убрать со стены штукатурку.

3. . Установить временное раскрепление перекрытия из бревен Ø250 мм согласно фрагмента 1 плана первого этажа, сечение 1-1. Временные раскрепления установить непосредственно под перекрытие при помощи разгрузочного бруса 300x50(h), балки 300x200(h) с применением встречных клиньев из лиственных пород древесины с последующей их подбивкой для более плотного прилегания раскрепления к балкам перекрытия и включения их в работу.

Ответственному лицу проверить надежность раскрепления.в

4. Для установки перемычки из швеллеров №22 необходимо аккуратно вырезать с одной из сторон стены горизонтальную нишу фрезой и установить швеллер №22.

5. Затем аккуратно вырезать с другой стороны стены горизонтальную нишу фрезой и установить швеллер №22

6. Перемычку из швеллеров №22 стянуть между собой болтами Ø24 с шагом, указанном в проекте. Болты обварить.

7. Заштрабить стену и установить ∟100x100x10 по контуру пробиваемого проема.

8. Затем приступить к удалению части кладки по контуру пробиваемого проема, намеченного путем просверливания отверстий перфоратором. Кладку удалять аккуратно, вырезая участками при помощи алмазных фрез.

9. Категорически запрещается применять кувалды и отбойные молотки.

10. Приступить к установке обоймы из металлоконструкций в полученном проеме, согласно чертежей АС-14 и СН РК 5.03-07-2013.

11. Сварку металлоконструкций производить электродами типа Э-42 ГОСТ 9467-75 по всему контуру прилегания свариваемых деталей непрерывным швом. Сварные швы выполнить по ГОСТ 5264-88*. Катет шва равен наименьшей толщине свариваемых деталей.

12. Зазоры между обоймой и стеной тщательно зачеканить цементным раствором М100.

13. Металлоконструкции обтянуть сеткой и оштукатурить цементным раствором М100 слоем толщиной 30 мм.
14. Данный лист см. с АС-1

Спецификация материала на раскрепление пробиваемых проемов

№	Обозначение	Наименование	Кол-во	Масса кг	Прим.
	Раскрепление пробиваемых проемов				
1	215-101-0401	Стойка из бревен Ф250 ГОСТ 9463-2016 l=2150 мм.	6	0.162	0.972
2	215-201-0202	Брус 300x50(h) (лежень) ГОСТ 8486-86 l=3000 мм.	1	0.045	0.045
3	215-201-0202	Балка 300x200(h) ГОСТ 8486-86 l=3000 мм.	1	0.18	0.18

Изм.	Лист	№ Докум.	Подп.	Дата
ГИП		Штейнгауер Т.Н.		
Исполнил		Нурмаханов		
Н.контроль		Сулимова Н		

ЗАКАЗ № АС

Капитальный ремонт здания КГКП "Ясли сад" "Дюмовочка" КГУ Отдел образования района имени Г.Мусурепова по адресу:СКО, район имени Г.Мусрепова, с.Новоишимское, ул.Ленина 8А

Ясли-сад	Стадия	Лист	Листов
	РП	2и	

Обрамление пробиваемого отверстия ПП-1, спецификация

"ПГС компания"

Согласовано

Взам. инв. №

Подп. и дата

Инв. № подл.

ФОРМАТ

План демонтажных работ 1-го этажа

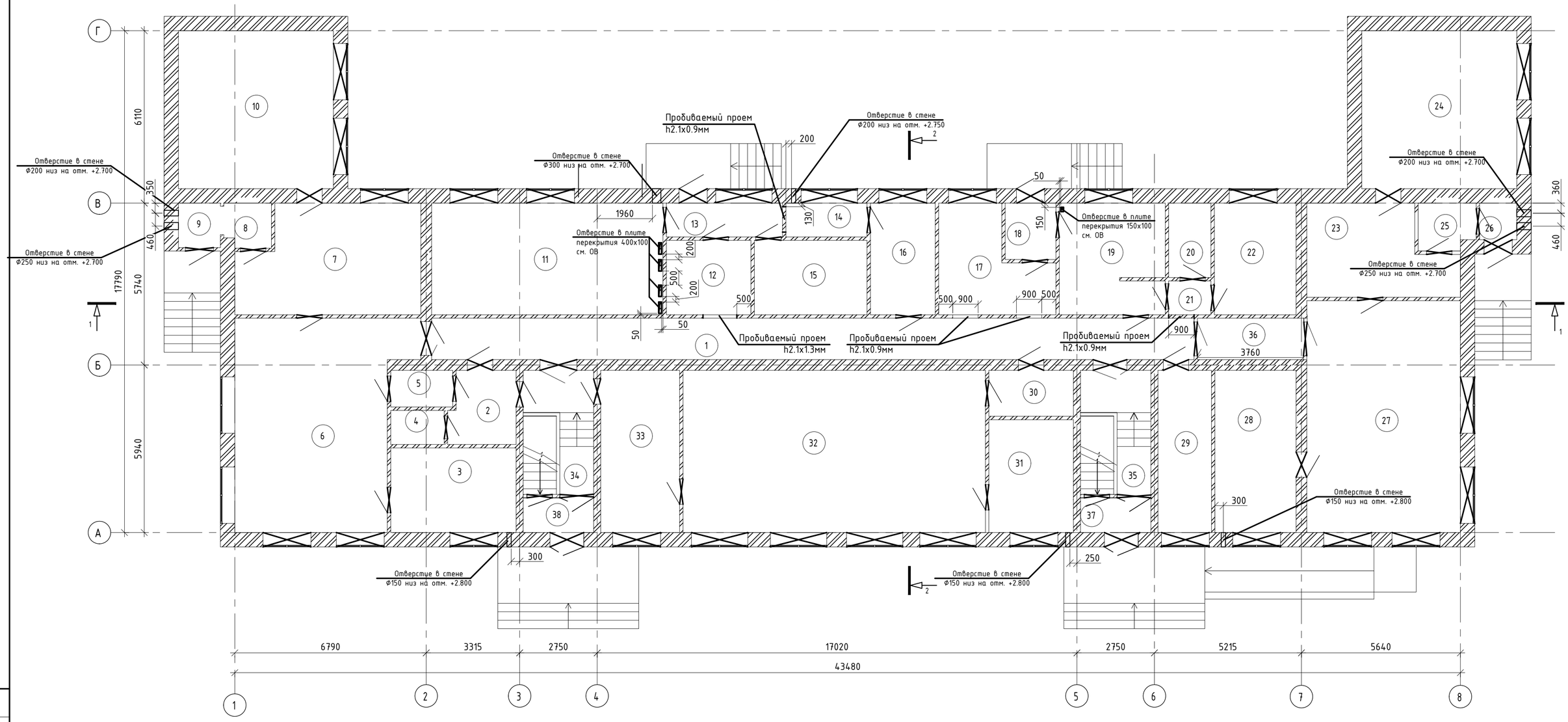

Условные обозначения :

- Демонтируемые двери
- Демонтируемые окна
- Кирпичная стена

Узел пробивки отверстия
для шахты шириной от 200 до 400 мм

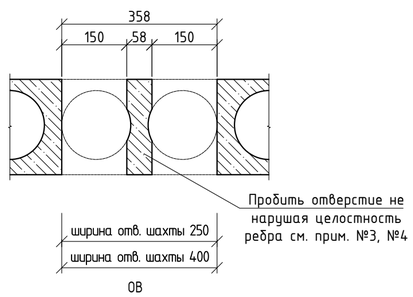

1. Перед началом работ по пробивке вентиляционных отверстий назначить лицо, ответственное за технику безопасности, уточнить все размеры и отметки по месту.
2. При производстве работ руководствоваться СП РК 1.03-106-2012 «Охрана труда и техника безопасности в строительстве».
3. Для устройства приточно-вытяжных систем следует пробить отверстия в пустотах плит перекрытия, неударным методом с помощью алмазных фрез не нарушая целостности рабочей арматуры, размеры отверстий см. ведомость пробиваемых отверстий на данном листе.
4. После пробивки отверстий пустоты заделать легким бетоном кл. С8/10 γ=1200 кг/м3 на глубину до 120 мм. Внутреннюю поверхность отверстия затереть цементно-песчаным раствором марки М200 до гладкого состояния, обработать проникающей грунтовкой и окрасить резиновой краской за 2 раза.
5. Пробивку отверстий под вентиляцию в стене строго алмазным бурением тщательно проверив стену на пригодность пробития

Изм.	Лист	№ Докум.	Подп.	Дата
ГИП		Штейнгауер Т.Н		
Исполнил		Нурмаханов		
Н.контроль		Сулимова Н		

ЗАКАЗ № АС

Капитальный ремонт здания КГКП "Ясли сад" "Дюмовочка" КГУ Отдел образования района имени Г.Мусрепова по адресу:СКО, район имени Г.Мусрепова, с.Новоишимское, ул.Ленина 8А

Ясли-сад

Стадия	Лист	Листов
РП	3и	

План демонтажных работ 1-го этажа

"ПГС компания"

Согласовано

Взам. инв. №

Подп. и дата

Инв. № подл.

ФОРМАТ

План демонтажных работ 2-го этажа

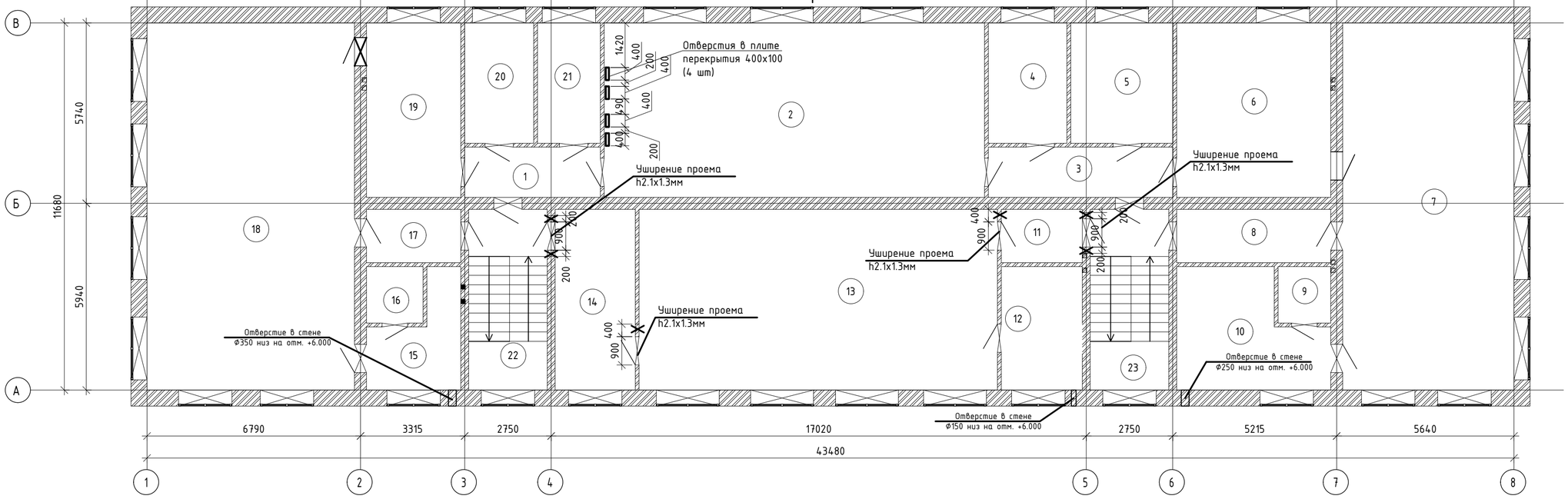

Условные обозначения :

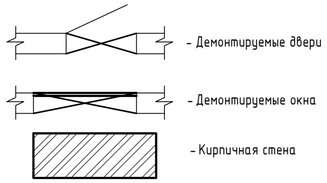

Узел пробивки отверстия для шахты шириной от 200 до 400 мм

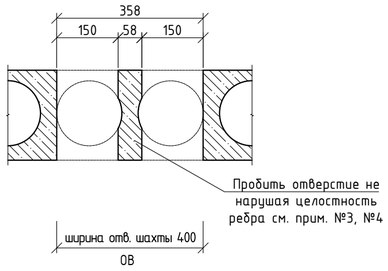

1. Перед началом работ по пробивке вентиляционных отверстий назначить лицо, ответственное за технику безопасности, уточнить все размеры и отметки по месту.
2. При производстве работ руководствоваться СП РК 1.03-106-2012 «Охрана труда и техника безопасности в строительстве».
3. Для устройства приточно-вытяжных систем следует пробить отверстия в пустотах плит перекрытия, неударным методом с помощью алмазных фрез не нарушая целостности рабочей арматуры, размеры отверстий см. ведомость пробиваемых отверстий на данном листе.
4. После пробивки отверстий пустоты заделать легким бетоном кл. С8/10 ɣ=1200 кг/м3 на глубину до 120 мм. Внутреннюю поверхность отверстия затереть цементно-песчаным раствором марки М200 до гладкого состояния, обработать проникающей грунтовкой и окрасить резиновой краской за 2 раза.
5. Пробивку отверстий под вентиляцию в стене строго алмазным бурением тщательно проверив стену на пригодность пробития

Данный лист см. совместно с АС-5-9

Изм.	Лист	№ Докум.	Подп.	Дата
ГИП		Штейнгауер Т.Н		
Исполнил		Нурмаханов		
Н.контроль		Сулимова Н		

ЗАКАЗ № АС

Капитальный ремонт здания КГКП "Ясли сад" "Дюмовочка" КГУ Отдел образования района имени Г.Мусрепова по адресу:СКО, район имени Г.Мусрепова, с.Новоишимское, ул.Ленина 8А

Ясли-сад	Стадия	Лист	Листов
	РП	4и	

План демонтажных работ 2-го этажа спецификация

"ПГС компания"

ФОРМАТ

Согласовано

Взам. инв. №

Подп. и дата

Инв. № подл.

Монтажный план подвала

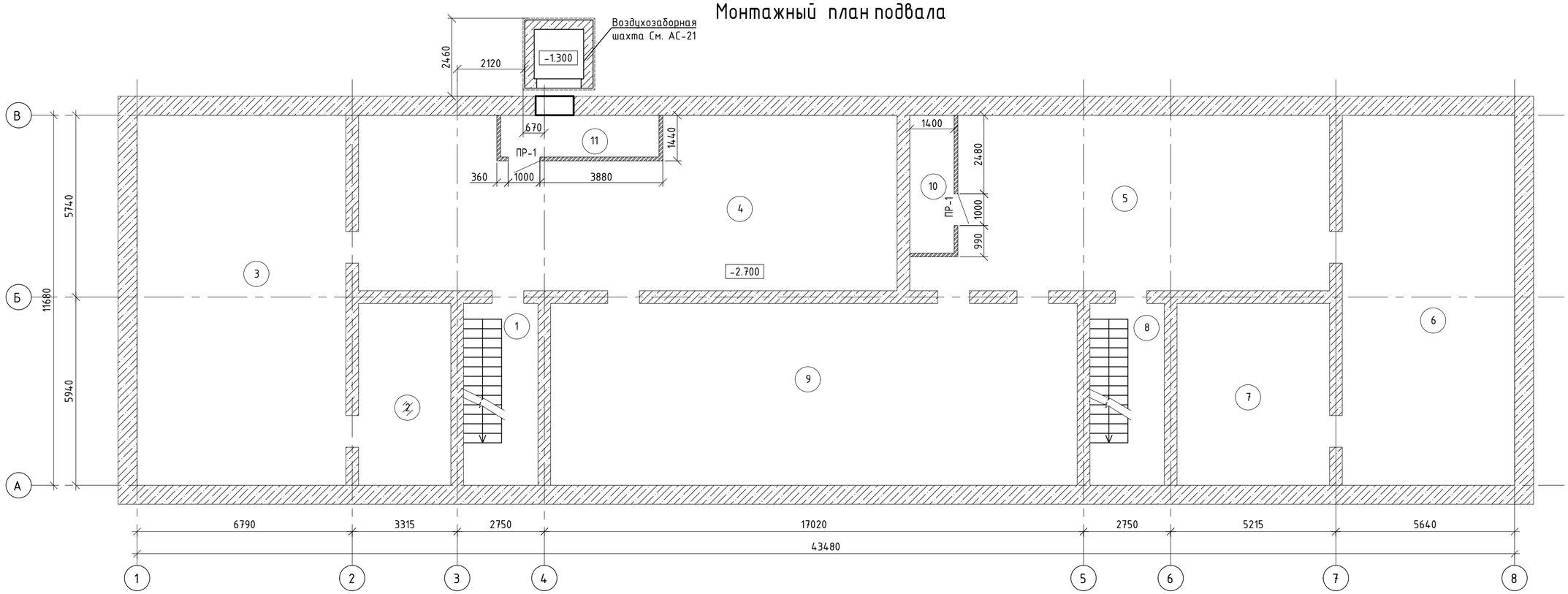

Узел крепления перегородки к перекрытию

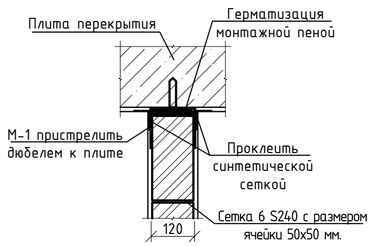

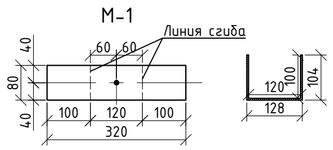

Узел крепления перегородки к стене

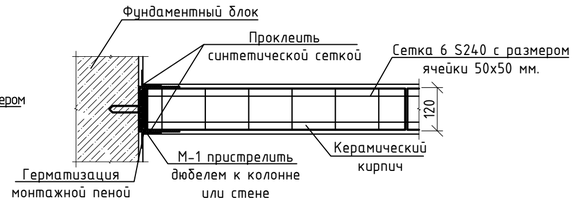

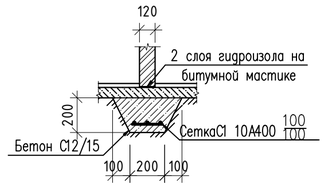

Сетка арматурная С1

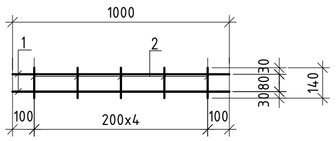

Спецификация элементов на фундаменты под перегородки

Марка, Поз.	Обозначение	Наименование	Кол.	Масса ед. кг	Примечание
		Фундаменты			
С1	ГОСТ 23279-2012(214-403-0103)	Сетка арматурная С1, п.м	14,0	0,594	8,32
	ГОСТ 7473-2010(212-101-0609)	Бетон кл.С12/15, W6, F75 м3	0,84		
		Сетка арматурная С1		0,594	
		Сборочные элементы и детали			
1	ГОСТ 23279-2012(214-403-0103)	Пруток 1ф-МД-10х1000-ОМ1-ОВ2-А400 ГОСТ 34028-2016	2	0,222	0,444
2	ГОСТ 23279-2012(214-403-0103)	Пруток 1ф-МД-10х140-ОМ1-ОВ2-А400 ГОСТ 34028-2016	5	0,03	0,15

Ведомость перемычек

Марка	Схема сечения
Пр-1	+2.100 / -0.900; 1; 140; 120

Сводная спецификация перемычек

Поз.	Обозначение	Наименование	Кол-во Подвал	Кол-во 1 эт.	Кол-во Всего	Масса кг	Прим.
Пр-1	Серия 1.038.1-1 вып. 1	2ПБ13-1	2	1	3		222-102-0101 -0006

Согласовано

Взам. инв. №

Подп. и дата

Инв. № подл.

Данный лист см. совместно с АС-5-9

Изм.	Лист	№ Докум.	Подп.	Дата
ГИП		Штейнгауер Т.Н.		
Исполнил		Нурмаханов		
Н.контроль		Сулимова Н		

ЗАКАЗ № АС

Капитальный ремонт здания КГКП "Ясли сад" "Дюмовочка" КГУ Отдел образования района имени Г.Мусурепова по адресу:СКО, район имени Г.Мусрепова, с.Новоишимское, ул.Ленина 8А

Ясли-сад

Стадия	Лист	Листов
РП	5и	

Монтажный план подвала, узел крепления перегородки к перекрытию, к стене, деталь М-1

"ПГС компания"

Формат А3А

Монтажный план 1-го этажа

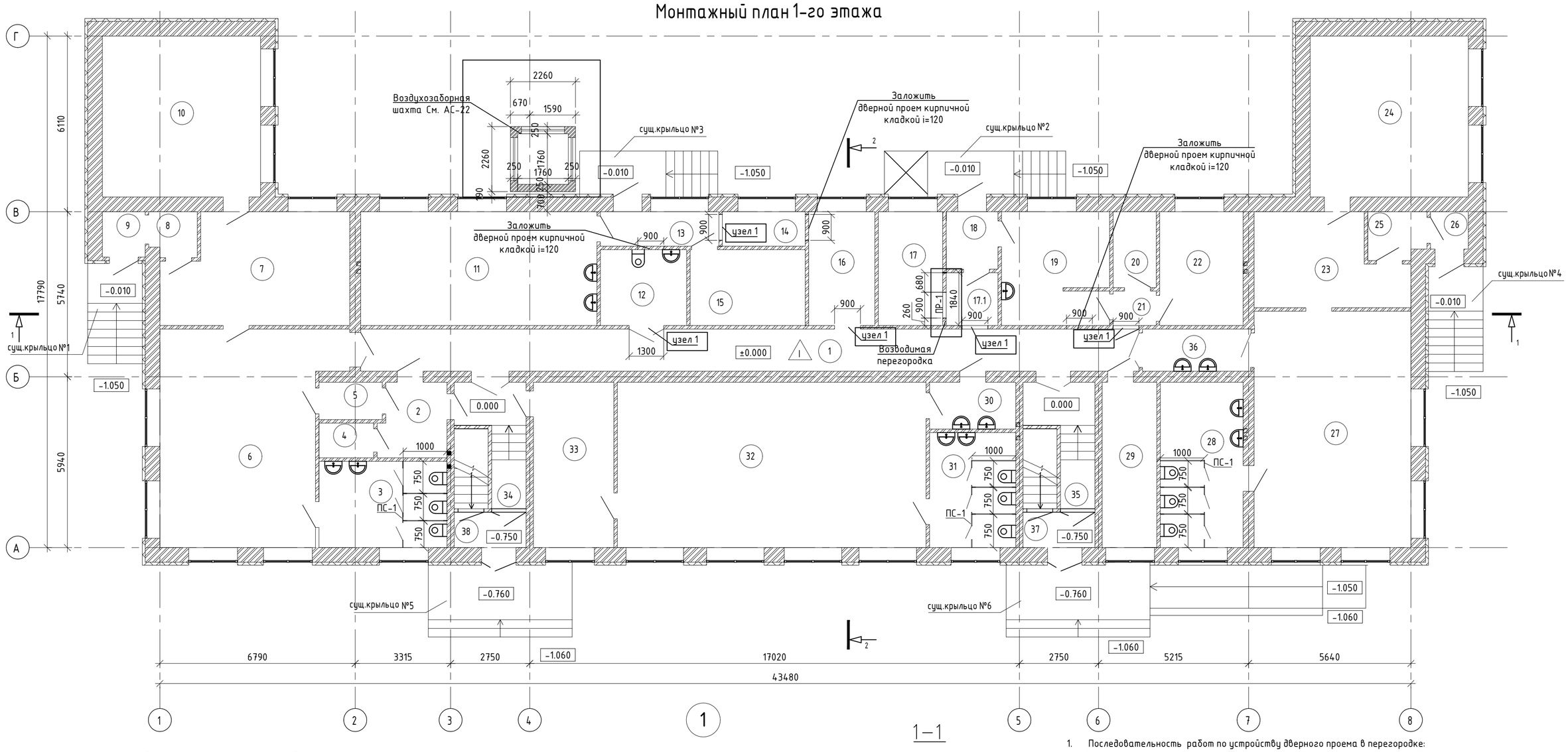

1—1

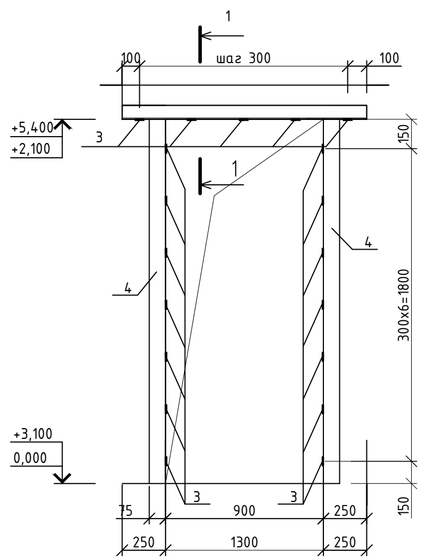

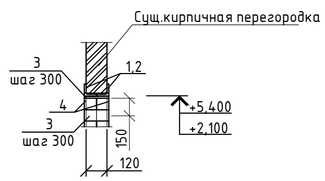

Спецификация на монтажные работы

№	Обозначение	Наименование	Кол-во	Масса кг	Прим.
	Монтажные работы подвала				
	Перегородки t=120 мм. на растворе марки М25				
	ГОСТ 530-2012(213-101-0101-0001)	Кирпичная кладка из кирпича марки КР-р-по 250x120x65/1НФ/100/2.0/25 $м^3$	3.6		
	ГОСТ 23279-2012(214-403-0102)	Сетка 6 S240 с размером ячейки 50x50 мм. мп.	172.08	0.555	95.5
	Монтажные работы 1-го этажа				
	Перегородки t=120 мм. на растворе марки М25				
	ГОСТ 530-2012(213-101-0101-0001)	Кирпичная кладка из кирпича марки КР-р-по 250x120x65/1НФ/100/2.0/25 $м^3$	1.11		
	ГОСТ 23279-2012(214-403-0102)	Сетка 6 S240 с размером ячейки 50x50 мм. мп.	25.76	0.555	14.3
	Изделия металлические(пробиваемый проем шириной 900/1300)		4/3.		
1	ГОСТ 8510-86(214-201-0302-0008)	Уголок L75x50x8 ГОСТ 8509-93 C245 ГОСТ 27772-2015 ,l=1400	8	10.4	83.2
2	ГОСТ 8510-86(214-201-0302-0008)	Уголок L75x50x8 ГОСТ 8509-93 C245 ГОСТ 27772-2015 ,l=1800	6	14.33	86.0
3	ГОСТ 19903-2015(214-101-0201-0005)	Лист 50x6 ГОСТ 19903-2015 C235 ГОСТ 27772-2015 ,l=130	136	0.31	42.2
4	ГОСТ 8510-86(214-201-0302-0008)	Уголок L75x50x8 ГОСТ 8509-93 C245 ГОСТ 27772-2015 ,l=2100	28	16.72	468.2

1. Последовательность работ по устройству дверного проема в перегородке:
-разбить штукатурно-отделочные слои участка пробивки дверного проема с обеих сторон перегородки ;
-зачистить швы в кладке с двух сторон для установки уголковых элементов перемычки;
-завести в швы кладки уголковые элементы перемычки, укладывая их на незатвердевший слой мелкозернистого раствора
-произвести разборку кирпичной кладки в пределах указанных размеров проема;
-при разборке кладки использовать инструменты, позволяющие оставлять вертикальную часть перегородки максимально ровной.
После устройства проема выполнить обрамление уголками по высоте проема соединяя их пластинами.
После окончания работ металлическую элементы очистить от ржавчины, наплывов раствора, огрунтовать и оштукатурить по сетке N20x1.6 (тип "рабица") слоем цементно-песчаного раствора М50 толщиной 10мм.
2. Закладку дверного проема в перегородках выполнить из кирпича марки КР-р-по 250x120x65/1НФ/100/2.0/25 ГОСТ 530-2012(213-101-0101-0001) раствор марки М50 ГОСТ ГОСТ 28013-98(212-401-0102)-0,68м3
3. Сварку вести электродами типа Э42 по ГОСТ 9467-75*. Толщину сварных швов принимать по наименьшей толщине свариваемых элементов, но не более 10мм
4. Наружные сварные швы зачистить заподлицо с поверхностью металлоконструкций
5. Все металлоконструкции после окончания сварочных работ очистить от пыли и грязи и окрасить эмалью БТ-177 по грунтовке ГФ-021
Узлы устройства перогородок см. лист монтажных работ подвала

Изм.	Лист	№ Докум.	Подп.	Дата
ГИП		Штейнгауер Т.Н		
Исполнил		Нурмаханов		
Н.контроль		Сулимова Н		

ЗАКАЗ № АС

Капитальный ремонт здания КГКП "Ясли сад" "Дюмовочка" КГУ Отдел образования района имени Г.Мусрепова по адресу:СКО, район имени Г.Мусрепова, с.Новоишимское, ул.Ленина 8А

Ясли-сад

Стадия	Лист	Листов
РП	6и	

Монтажный план 1-го этажа, узел 1, спецификация

"ПГС компания"

Согласовано

Взам. инв. №

Подп. и дата

Инв. № подл.

Формат А3А

Монтажный план 2-го этажа

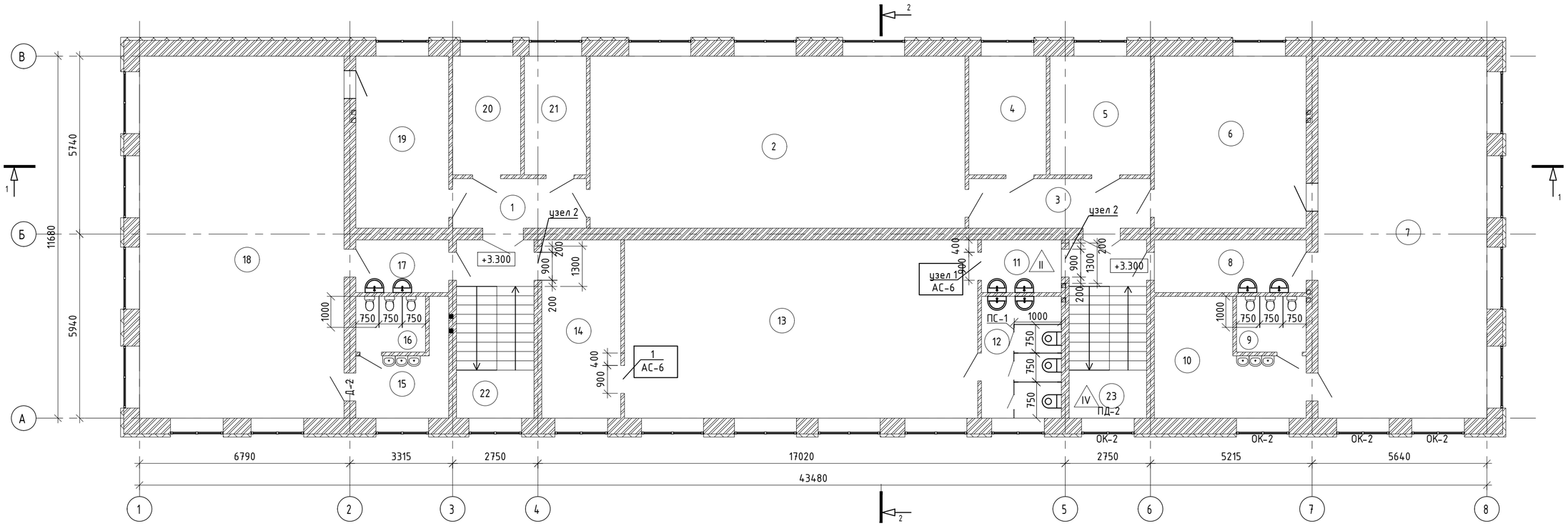

2

Анкер А-1

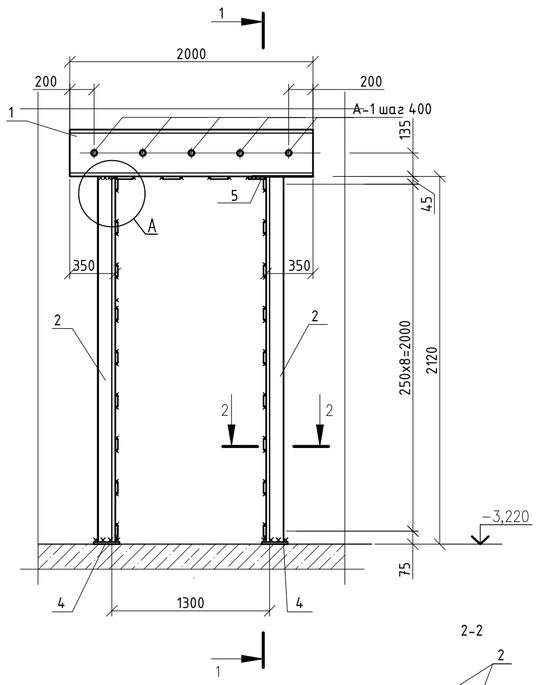

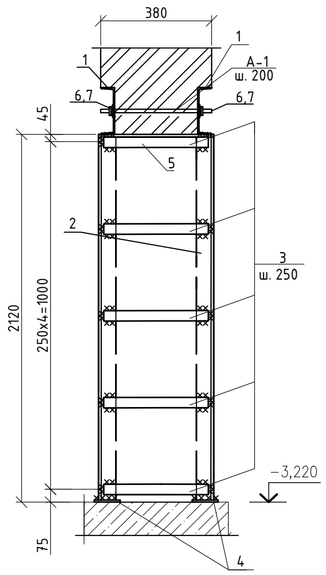

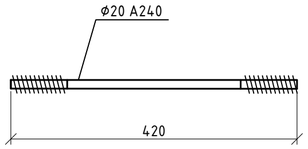

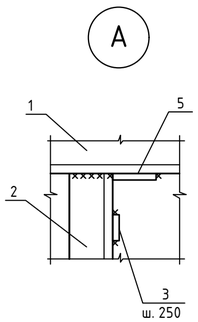

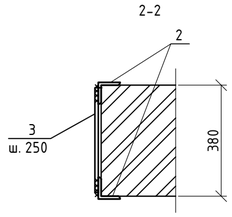

Спецификация на расширение проема в капитальной стене толщ 380мм

Марка поз.	Обозначение	Наименование	Кол.	Масса ед. кг.	Примечание
А-1	214-210-0102-0004	Пруток МД-20х420-А240 СТ РК 2591-2014	5	1,04	5,2
1	(214-203-0203-0001)	Швеллер [22 ГОСТ 8240-97 / С245 ГОСТ 27772-2015 ,l=2000	2	42,0	84,0
2	214-201-0102-0034	Уголок ∟100х12 ГОСТ 8509-93 / С245 ГОСТ 27772-2015 ,l=2120	4	37,95	151,80
3	214-101-0201-0005	Лист 60х6 ГОСТ 19903-2015 / С245 ГОСТ 27772-2015 ,l=350	10	1,0	10,0
4	214-101-0201-0017	Лист 150х12 ГОСТ 19903-2015 / С245 ГОСТ 27772-2015 ,l=150	4	2,12	8,48
5	214-101-0201-0005	Лист 100х6 ГОСТ 19903-2015 / С245 ГОСТ 27772-2015 ,l=360	4	1,7	6,8
6	ГОСТ 8992-2015(217-101-0107)	Гайка М20	36	0,06	2,16
7	ГОСТ 8992-2015(217-101-0107)	Шайба М20	18	0,02	0,36

Спецификация посчитана на 1 узел (общее количество 2шт)

1.Общие указания по пробивке проемов см. по АС-6

Изм.	Лист	№ Докум.	Подп.	Дата	ЗАКАЗ № АС
					Капитальный ремонт здания КГКП "Ясли сад" "Дюмовочка" КГУ Отдел образования района имени Г.Мусрепова по адресу:СКО, район имени Г.Мусрепова, с.Новоишимское, ул.Ленина 8А
ГИП		Штейнгауер Т.Н			Ясли-сад — Стадия: РП; Лист: 7и; Листов:
Исполнил		Нурмаханов			
Н.контроль		Сулимова Н			Монтажный план 2-го этажа, узел 2, спецификация — "ПГС компания"

Согласовано

Взам. инв. №

Подп. и дата

Инв. № подл.

Формат А3А

План чердачного помещения на отм. +6,300

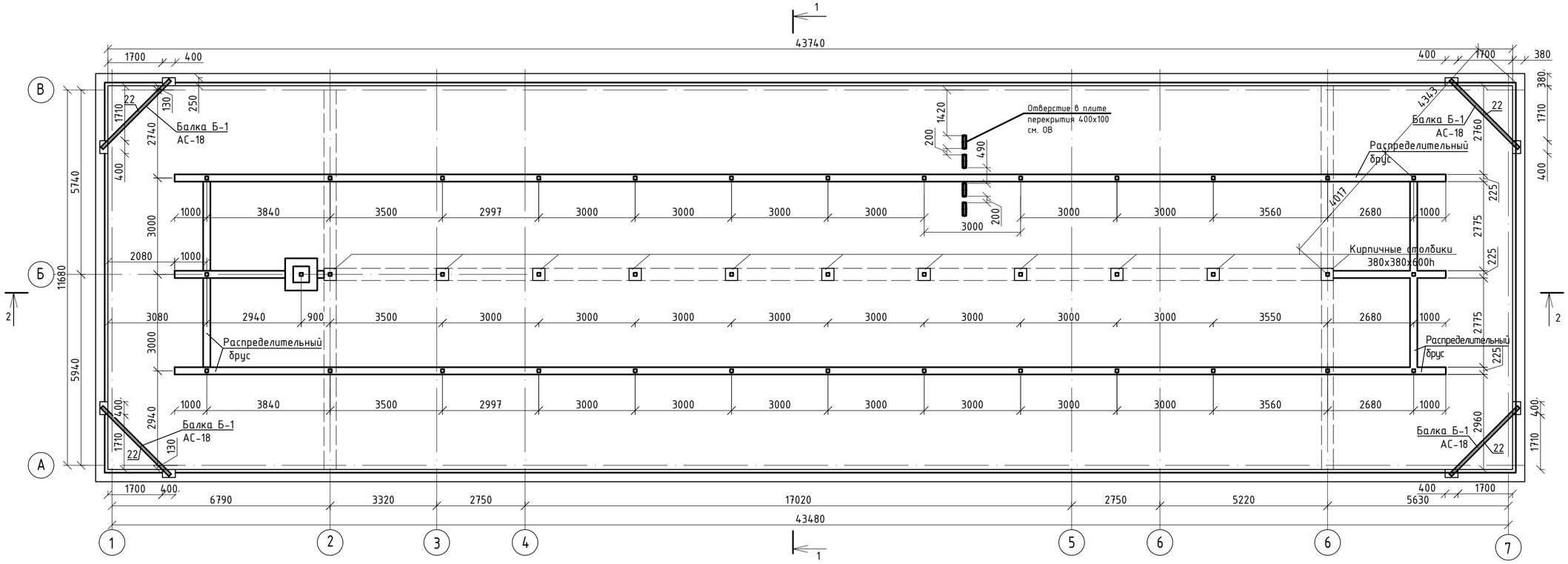

Узел пробивки отверстия
для шахты шириной от 200 до 400 мм

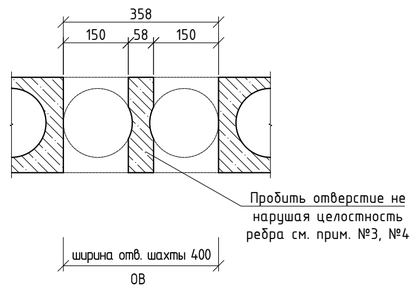

Указания по производству работ

1. Перед началом работ необходимо уточнить все размеры и отметки по месту.
2. Стропильные элементы изготовить из пиломатериала хвойных пород II категории, влажностью не более 20% ГОСТ 24454-80*, обработанных антисептиками. Для защиты деревянных конструкций выполнить пропитку от гниения и возгорания - биопиреном . Расход 200 г/м^2. Огнебиозащитный состав наносится кистью или распылителем, толщ.покрытия 1.0 мм.
3. Деревянные элементы, соприкасающиеся с кладкой, изолировать прокладкой из 2-х слоев толя.
4. Стропильные ноги прикрепить к мауэрлату, стянув скруткой из арматуры 2Ф4 Вр-I в каждую стропильную ногу. Затем прикрепить контррейку и бруски обрешетки 100х32h мм с шагом 300 мм к стропильным ногам гвоздями К4.0х150 по ГОСТ 4028-63.
5. По брускам обрешетки уложить настил из профилированного настила с полимерным покрытием марки Н44-750-0.7 м^2.
6. Желоба, лотки, воронки и водосточные трубы устроить как единую водоприемную систему с соблюдением необходимых уклонов. (Лежащие фальцы загибать по направлению стока, лотки в нижней части заводить под желоба, колено и звенья водосточных труб вставлять один в другой, верхние внутрь нижних). Трубы, отводящие воду с кровли, должны быть подвешены вертикально на расстоянии не менее 120 мм от стены. Выпускные отверстия труб следует располагать не выше 0,4 над уровнем отмостки или тротуара.
7. При производстве работ руководствоваться СП РК 1.03-106-2012 « Охрана труда и техника безопасности в строительстве».
8. Кровли на отметках +3.300 условно не показаны
9. Предусмотреть очистку от мусора вентиляционные отверстия в объема 0.1м^3

Изм.	Лист	№ Докум.	Подп.	Дата
ГИП		Штейнгауер Т.Н		
Исполнил		Нурмаханов		
Н.контроль		Сулимова Н		

ЗАКАЗ № АС

Капитальный ремонт здания КГКП "Ясли сад" "Дюмовочка" КГУ Отдел образования района имени Г.Мусурепова по адресу:СКО, район имени Г.Мусрепова, с.Новоишимское, ул.Ленина 8А

Ясли-сад

Стадия	Лист	Листов
РП	8	

План чердачного помещения на отм. +6,000

"ПГС компания"

Согласовано

Взам. инв. №

Подп. и дата

Инв. № подл.

Формат А3А

План расположениня стропильных ног

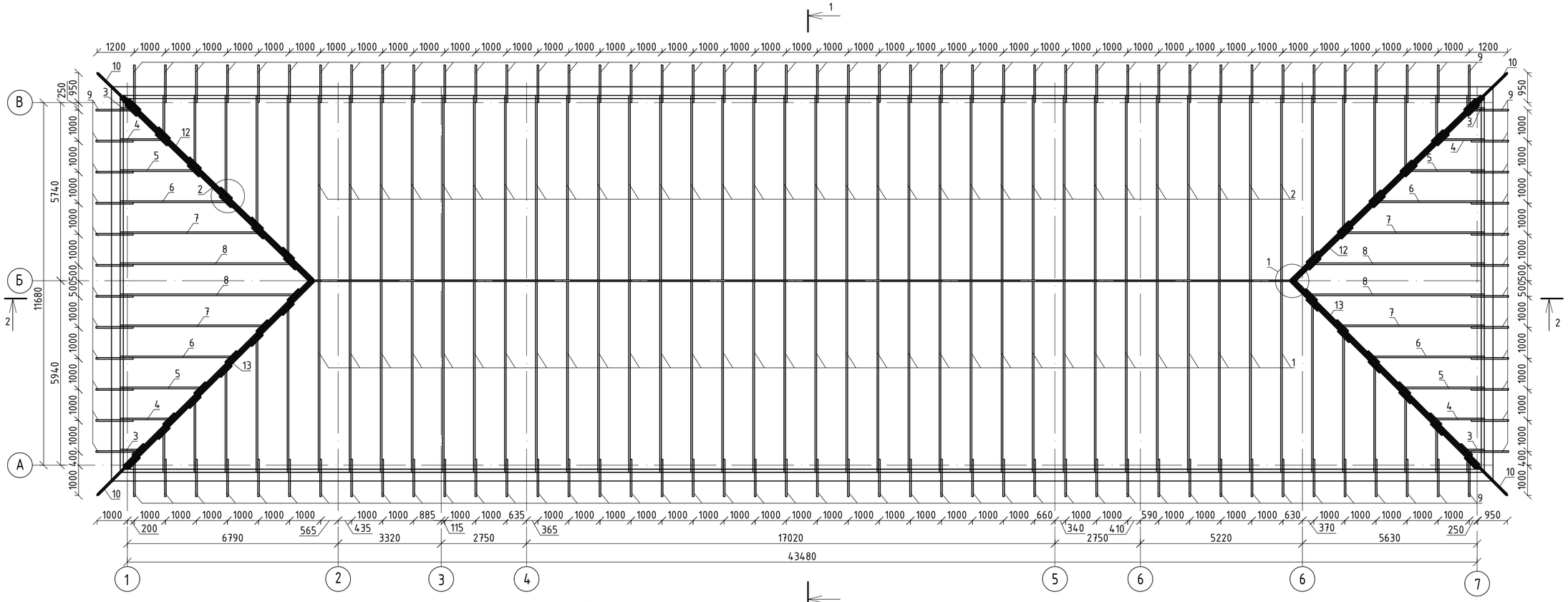

1

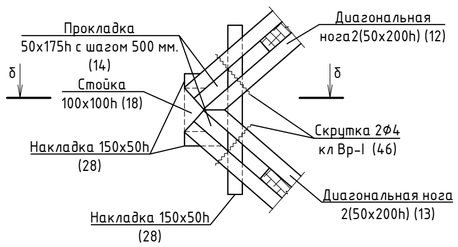

Диагональная нога

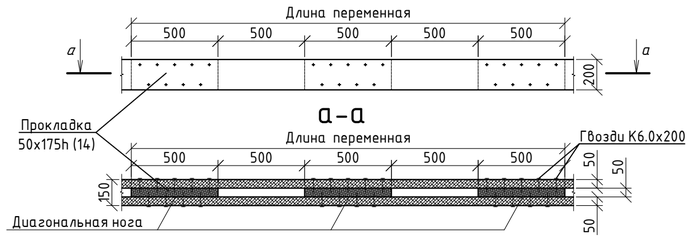

2

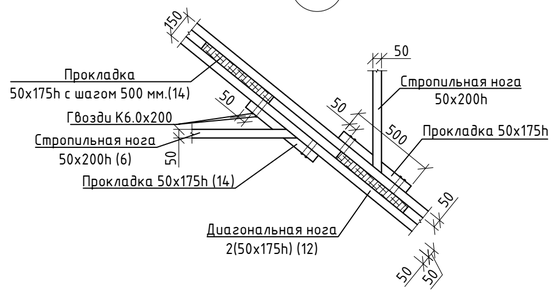

Опорная стойка

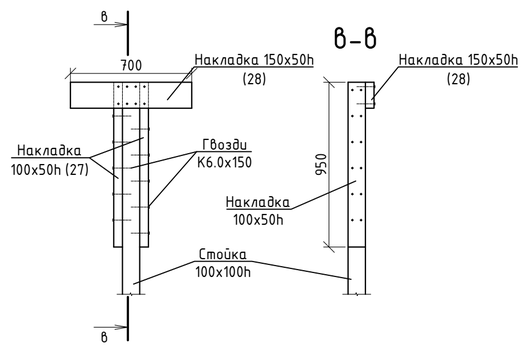

б-б

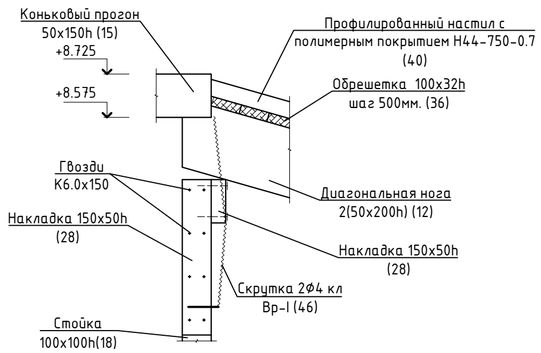

					ЗАКАЗ №			АС
					Капитальный ремонт здания КГКП "Ясли сад" "Дюмовочка" КГУ Отдел образования района имени Г.Мусурепова по адресу:СКО, район имени Г.Мусрепова, с.Новошимское, ул.Ленина 8А			
Изм.	Лист	№ Докум.	Подп.	Дата				
ГИП		Штейнгауер Т.Н			Ясли-сад	Стадия	Лист	Листов
Исполнил		Нурмаханов				РП	9	
Н.контроль		Сулимова Н			План расположениня стропильных ног, узлы	"ПГС компания"		

Согласовано

Взам. инв. №

Подп. и дата

Инв. № подл.

Формат А3А

1-1

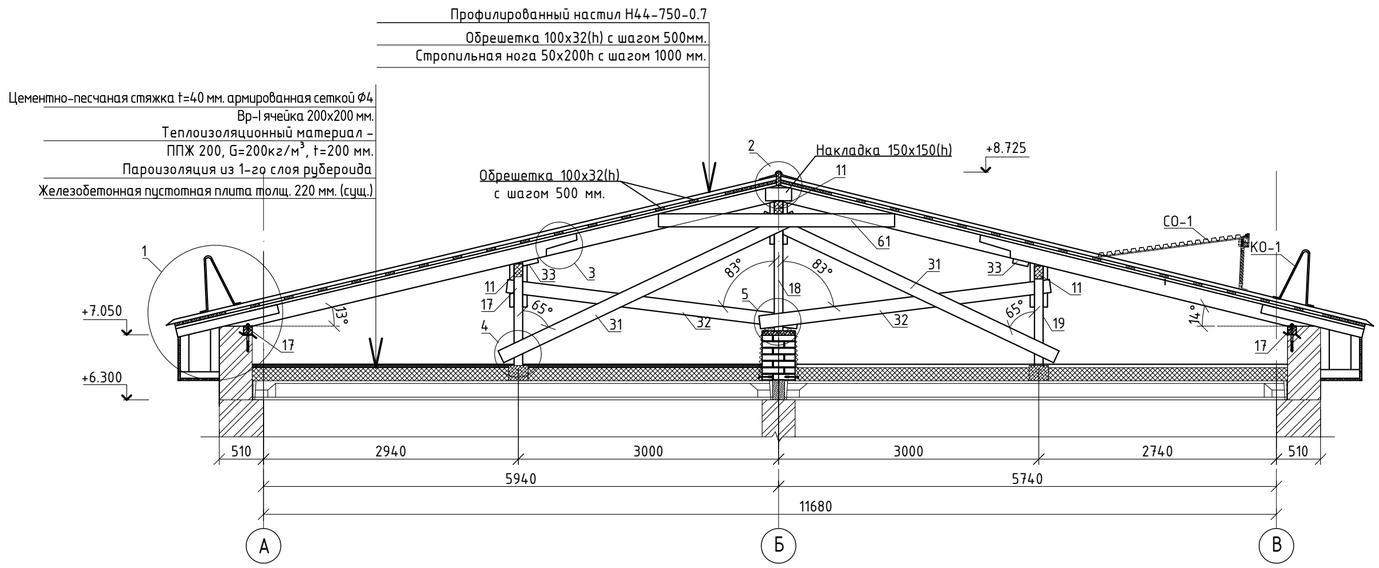

3

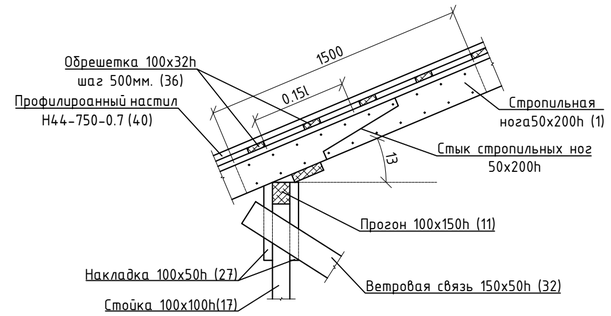

2

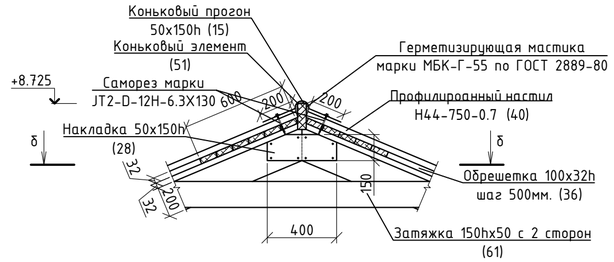

4

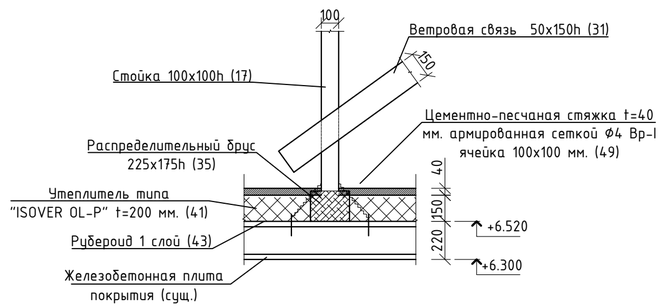

5

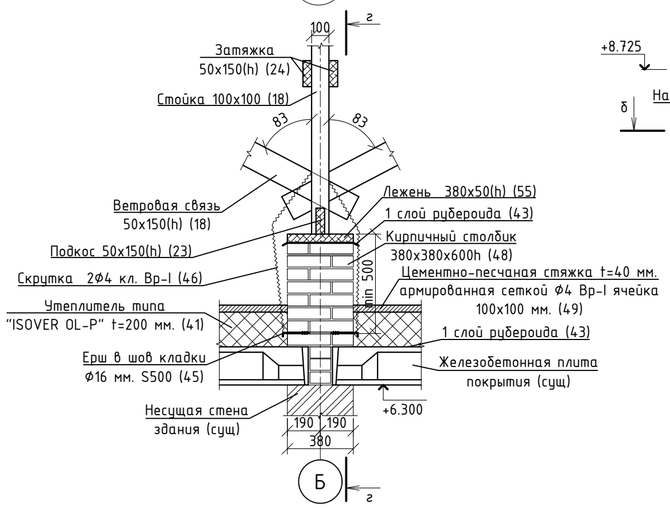

б-б

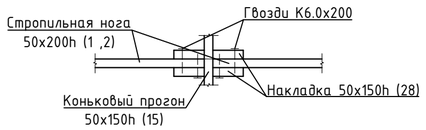

1

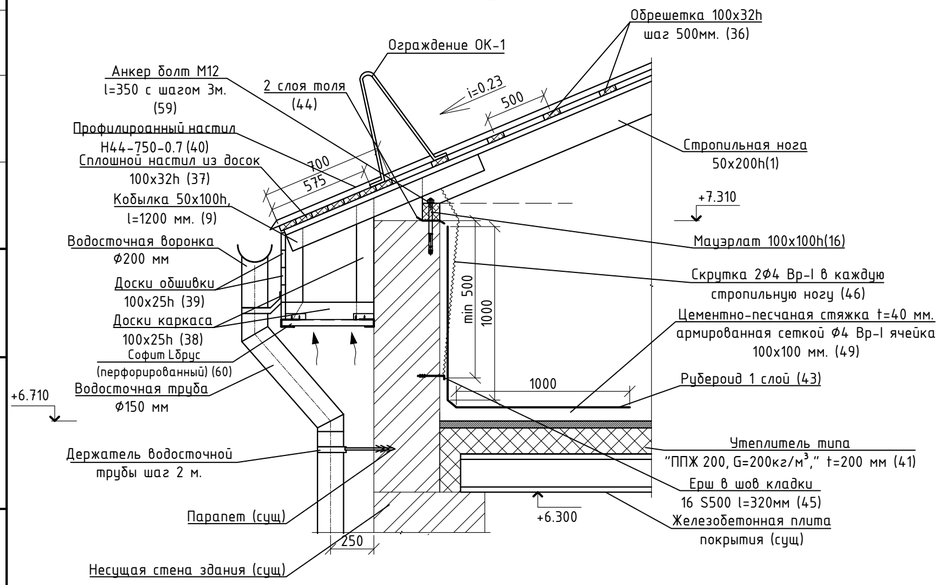

г-г

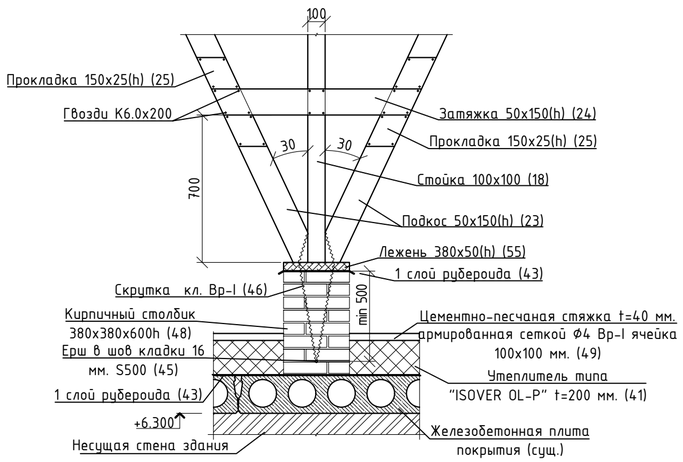

Вариант угловых соединений софитов Lбрус

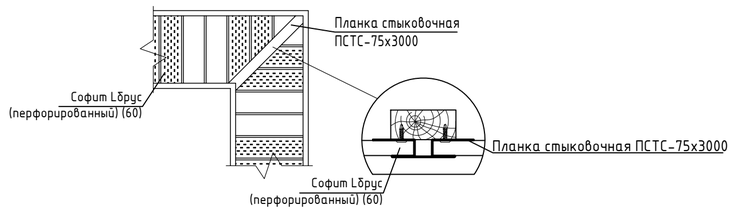

					ЗАКАЗ №			АС
					Капитальный ремонт здания КГКП "Ясли сад" "Дюмовочка" КГУ Отдел образования района имени Г.Мусурепова по адресу:СКО, район имени Г.Мусрепова, с.Новоишимское, ул.Ленина 8А			
Изм.	Лист	№ Докум.	Подп.	Дата				
ГИП		Штейнгауер Т.Н.			Ясли-сад	Стадия	Лист	Листов
Исполнил		Нурмаханов				РП	10и	
Н.контроль		Сулимова Н			Сечение 1-1, узлы	"ПГС компания"		

Согласовано

Взам. инв. №

Подп. и дата

Инв. № подл.

Формат А3А

2-2

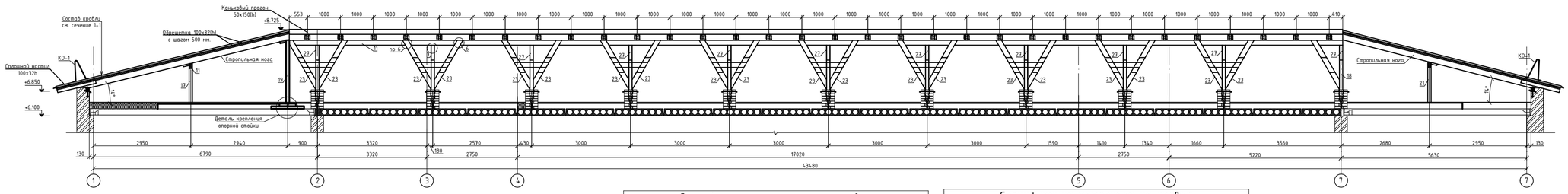

Деталь крепления опорной стойки

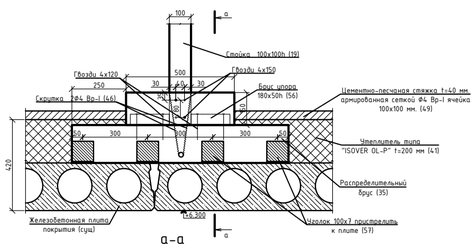

а-а

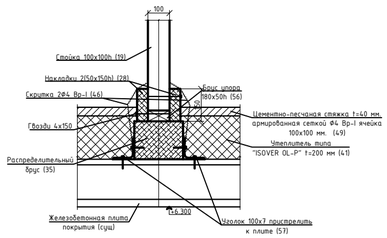

6

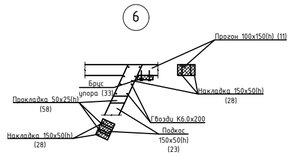

7

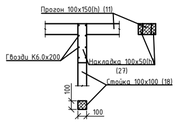

Спецификация материала на кровлю

Поз.	Обозначение	Наименование	Кол-во	Объём древесины м³	Прим.
1	ГОСТ 8486-86 (215-202-0202)	Стропильная нога 50х200h l=6300 мм.	32	0.063	2.0160
2	ГОСТ 8486-86 (215-202-0202)	Стропильная нога 50х200h l=6100мм.	32	0.061	1.9520
3	ГОСТ 8486-86 (215-202-0202)	Стропильная нога 50х200h l=320мм.	4	0.0032	0.0128
4	ГОСТ 8486-86 (215-202-0202)	Стропильная нога 50х200h l=850мм.	4	0.0085	0.0340
5	ГОСТ 8486-86 (215-202-0202)	Стропильная нога 50х200h l=1400мм.	4	0.014	0.0560
6	ГОСТ 8486-86 (215-202-0202)	Стропильная нога 50х200h l=1900 мм.	4	0.019	0.0760
7	ГОСТ 8486-86 (215-202-0202)	Стропильная нога 50х200h l=2450 мм.	4	0.0245	0.0980
8	ГОСТ 8486-86 (215-202-0202)	Стропильная нога 50х200h l=2900мм.	4	0.029	0.1160
9	ГОСТ 8486-86(215-204-0502)	Кобылка 50х100h l=1200 мм.	88	0.006	0.5280
10	ГОСТ 8486-86(215-204-0502)	Кобылка 50х100h l=1500 мм.	4	0.008	0.0320
11	ГОСТ 8486-86 (215-202-0202)	Прогон 100х150h м.п.	63	0.0125	0.7875
12	ГОСТ 8486-86 (215-202-0202)	Диагональная нога 250х200h l=4700 мм.	2	0.094	0.1880
13	ГОСТ 8486-86 (215-202-0202)	Диагональная нога 250х200h l=4800 мм.	2	0.096	0.1920
14	ГОСТ 8486-86(215-204-0502)	Прокладка 50х175h l=500 мм.	100	0.005	0.5000
15	ГОСТ 8486-86(215-204-0502)	Коньковый прогон 50х150h м.п.	16	0.0075	0.1200
16	ГОСТ 8486-86(215-202-0102)	Мауэрлат 100х100h м.п.	108	0.01	1.0800
17	ГОСТ 8486-86(215-202-0102)	Стойка 100х100h l=1030 мм.	13	0.01	0.1300
18	ГОСТ 8486-86(215-202-0102)	Стойка 100х100h l=1350 мм.	13	0.014	0.1820
19	ГОСТ 8486-86(215-202-0102)	Стойка 100х100h l=1000 мм.	13	0.01	0.1300
20	ГОСТ 8486-86(215-202-0102)	Стойка 100х100h l=1950 мм.	1	0.02	0.0200
21	ГОСТ 8486-86(215-202-0102)	Стойка 100х100h l=1080 мм.	1	0.011	0.0110
22	ГОСТ 8486-86(215-202-0102)	Стойка 100х100h l=500 мм.	4	0.005	0.0200
23	ГОСТ 8486-86(215-204-0502)	Подкос 150х50h l=1700 мм.	120	0.013	1.5600
24	ГОСТ 8486-86(215-204-0502)	Затяжка 50х150h l=1050 мм.	78	0.008	0.6240
25	ГОСТ 8486-86(215-204-0502)	Прокладка 150х25h l=500 мм.	480	0.00188	0.9024
26	ГОСТ 8486-86(215-204-0502)	Прокладка 50х175h l=500 мм.	134	0.00188	0.2519
27	ГОСТ 8486-86(215-204-0502)	Накладка 100х50h l=450 мм.	78	0.0023	0.1794
28	ГОСТ 8486-86(215-204-0502)	Накладка 150х50h l=400 мм.	120	0.003	0.3600
29	ГОСТ 8486-86 (215-202-0202)	Накладка 150х150h l=400 мм.	78	0.009	0.7020
31	ГОСТ 8486-86(215-204-0502)	Ветровая связь 150х50h l=3800 мм.	22	0.029	0.6380
32	ГОСТ 8486-86(215-204-0502)	Ветровая связь 150х50h l=3400 мм.	22	0.026	0.5720

Спецификация материала на кровлю

Поз.	Обозначение	Наименование	Кол-во	Объём древесины м³	Прим.
33	ГОСТ 8486-86(215-204-0502)	Брус упора 150х50h l=180 мм.	45	0.0014	0.0630
35	ГОСТ 8486-86 (215-202-0202)	Распределительный брус 225х175h l=3000 мм	37	0.119	4.4030
36	ГОСТ 8486-86(215-204-0402)	Обрешетка 100х32h с шагом 500мм м³	-	-	3.66
37	ГОСТ 8486-86(215-204-0402)	Сплошной настил 100х32h м³	-	-	4.22
38	ГОСТ 8486-86(215-204-0502)	Доски каркаса карниза 100х50h м³	-	-	0.6
39	ГОСТ 8486-86(215-204-0302)	Доски обшивки 100х25h м³	-	-	0.7
40	СТ РК EN 508-1-2012(224-103-0719)	Профилированный настил с полимерным покрытием марки Н44-750-0.7 м²	-	-	760
41	ГОСТ 9573-2012(224-103-0719)	Утеплитель типа ПТХ 200 объемным весом 200кг/м³ t=200 мм м²	-	-	600
42	ГОСТ 10923-93(235-101-0603)	1 слой рубероида марки РКП-350Б(по периметру),м2	-	-	200
43	ГОСТ 10923-93(235-101-0603)	1 слой рубероида марки РКП-350Б),м2	-	-	600
44	ГОСТ 10923-93(235-101-0901)	2 слоя толя марки ТГ-350 м²	-	-	27
45	СТ РК СТБ 1704-2011	Ерш из арматуры 16 S500 l=320 мм.	140	0.51	71.4000
46	СТ РК СТБ 1704-2011	Скрутка из арматуры 2Ø4 кл Вр-I м.п.	120	0.098	11.7600
48	ГОСТ 530-2012(213-101-0101-0001)	Кирпичные кладка из кирпича марки КР-р-по 250х120х65/ПФ/100/2.0/50 м³	-	-	1
49	ГОСТ 28013-98(212-401-0103)	Цементно-песчаная стяжка марки М75 t=40 мм м²	-	-	530
50	ГОСТ 23279-2012(214-403-0101)	Сетка Ø4 Вр-I ячейка 100х100 мм. м²	530	1,96	1038.8
51	ГОСТ 14918-80(224.105-0111)	Коньковый элемент толщ. 0,5 мм. м.п.	-	-	80
52	ГОСТ 14918-80 (224-105-0102)	Ендова верхняя м.п.	-	-	82
53	ГОСТ 14918-80(224-105-0101)	Ендова нижняя м.п.	-	-	40
54	ГОСТ 8509-93(214-201-0102-0031)	L100х7 l=100 мм.	8	1.079	8.6320
55	ГОСТ 8486-86(215-204-0502)	Лежень 380х50(h)	11	0.0072	0.0792
56	ГОСТ 8486-86(215-204-0502)	Брус упора 180х50h	2	0.0009	0.0018
57	ГОСТ 8509-93(214-201-0102-0031)	L 100х7 l=100мм	8	1.79	14.3200
58	ГОСТ8486-86(215-204-0302)	Прокладка 50х25(h)	42	0.00019	0.0080
59	ГОСТ ISO 8992-2015(217-101-0107)	Анкер М12 l=350 шт.	38	0.192	7.2960
59.1	ГОСТ ISO 8992-2015(217-101-0107)	Гайка М12 шт.	38	0.0157	0.5966
59.2	ГОСТ ISO 8992-2015(217-101-0107)	Шайба М12 шт.	38	0.0061	0.2318
60	231-303-0100	Металлосайдинг δ=0,5мм (перфорированный) м²	56		
61	ГОСТ 8486-86(215-204-0502)	Затяжка 150х50h l=2730мм	56	0.020	1.1200

Согласовано

Взам. инв. №

Подп. и дата

Инв. № подл.

Изм.	Лист	№ докум.	Подп.	Дата
ГИП		Шейнауэр Т.И.		
Исполнил		Нурмаханов		
Н.контроль		Сулимова Н		

ЗАКАЗ № АС

Капитальный ремонт здания КГКП "Ясли сад" "Данабочка" КГУ Отдел образования района имени Г.Мусирепова по адресу:СКО, район имени Г.Мусирепова, с.Новошимское, ул.Ленина 8А

Ясли-сад

Стадия	Лист	Листов
РП	11ш	

Сечение 2-2,узлы, спецификация

"ПГС компания"

Формат А3А

План кровли

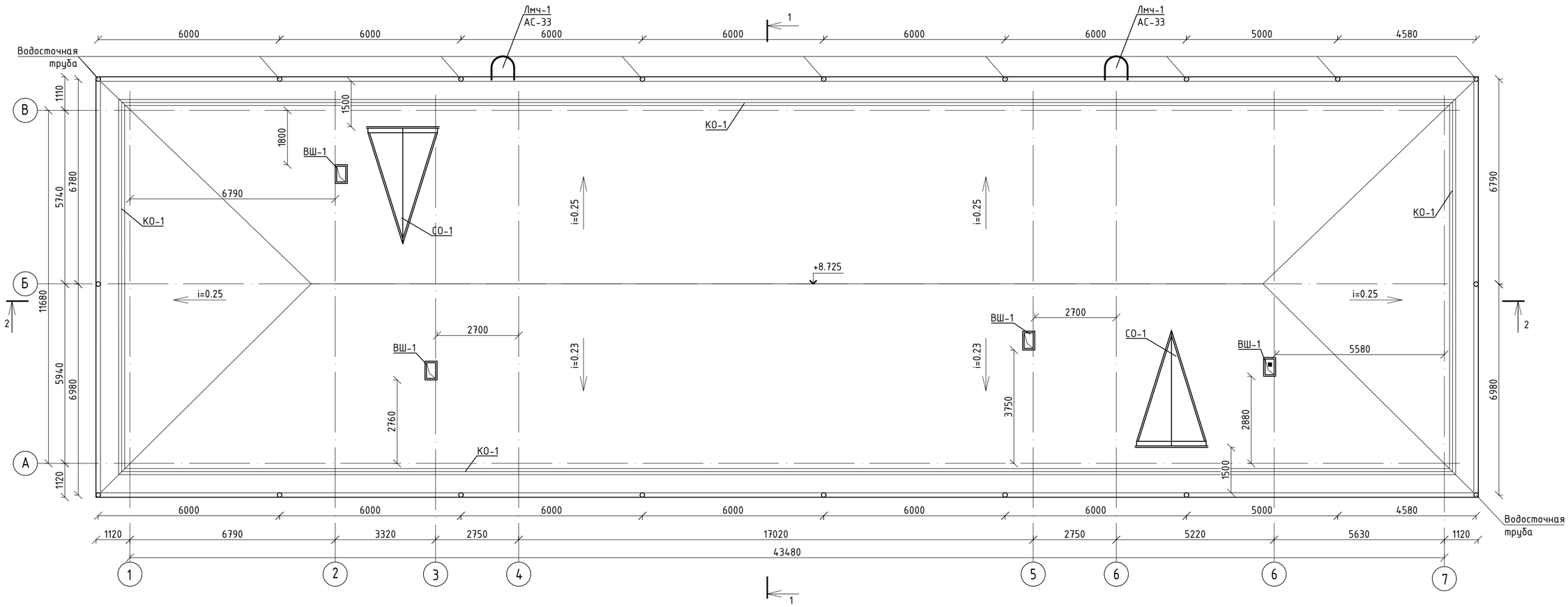

Спецификация на комплектующие элементы водосточной системы

Поз.	Обозначение	Наименование	Кол-во	Масса кг	Прим.
1	224-106-0101	Желоб водосточный Ø140мм м.п.	120		Длина до 3м
2	224-106-0110	Соединитель желобов шт.	40		
3	224-106-0105	Угловой элемент 90° шт.	4		
4	224-106-0104	Воронка шт.	24		
5	224-106-0102	Труба водосточная Ø100мм м.п.	160		Длина до 3м
6	224-106-0103	Колено шт.	48		
7	224-106-0109	Наконечник шт.	24		
8	224-106-0108	Хомут универсальный шт.	80		Шаг 2 м.
9	224-106-0107	Кронштейн желоба метал. 300 мм, шт.	160		Шаг 0.75 м.

Желоба, лотки, воронки и водосточные трубы устроить как единую водоприемную систему с соблюдением необходимых уклонов. (Лежащие фальцы загибать по направлению стока, лотки в нижней части заводить под желоба, колено и звенья водосточных труб вставлять один в другой, верхние внутрь нижних). Трубы, отводящие воду с кровли, должны быть подвешены вертикально на расстоянии не менее 120 мм от стены. Выпускные отверстия труб следует располагать не выше 0,4 над уровнем отмостки или тротуара.

Спецификация элементов прохода канализационного стояка

Поз.	Обозначение	Наименование	Кол.	Масса ед., кг	Примечание
		Прочие элементы	4		
1	Монтеррей 350-1119-0.70 ОЦ ПЭ ГОСТ 14918-2020	Уплотнитель диаметром до 350мм, шт	1		251-305-0115
2	Монтеррей 350-1119-0.70 ОЦ ПЭ ГОСТ 14918-2020	Проходной элемент УП1 диаметром 350мм, шт	1		246-308-0103
3		Анкер-шуруп HUS 3.5/30, шт	9		
		Материалы	4		
		Фольгированный утеплитель, t=100мм, м3	0,81		234-202-0202
		Проволока 4Вр1 ГОСТ 6727-60, L=1200	4	0,12	0,48

Спецификация составлена на 1 канал. стояк. Общее количество - 4 шт.

1. При производстве работ руководствоваться СП РК. 1.03-106-2012 "Охрана труда и техника безопасности в строительстве".
2. Стояки труб условно в плане не показаны
3. Расход и расположение канализационных стояков см.альбом ОВ
4. Для прохода канализационного стояка через кровлю с покрытием из металлочерепицы принять проходной элемент УП1 для канализационного стояка
5. Стояк утеплить фальгированным утеплителем толщиной 100мм

Изм.	Лист	№ Докум.	Подп.	Дата
ГИП		Штейнгауер Т.Н		
Исполнил		Нурмаханов		
Н.контроль		Сулимова Н		

ЗАКАЗ № АС

Капитальный ремонт здания КГКП "Ясли сад" "Дюмовочка" КГУ Отдел образования района имени Г.Мусурепова по адресу:СКО, район имени Г.Мусрепова, с.Новоишимское, ул.Ленина 8А

Ясли-сад

Стадия	Лист	Листов
РП	12	

План кровли,спецификация

"ПГС компания"

Согласовано

Взам. инв. №

Подп. и дата

Инв. № подл.

Формат А3А

Деталь устройства слухового окна СО-1

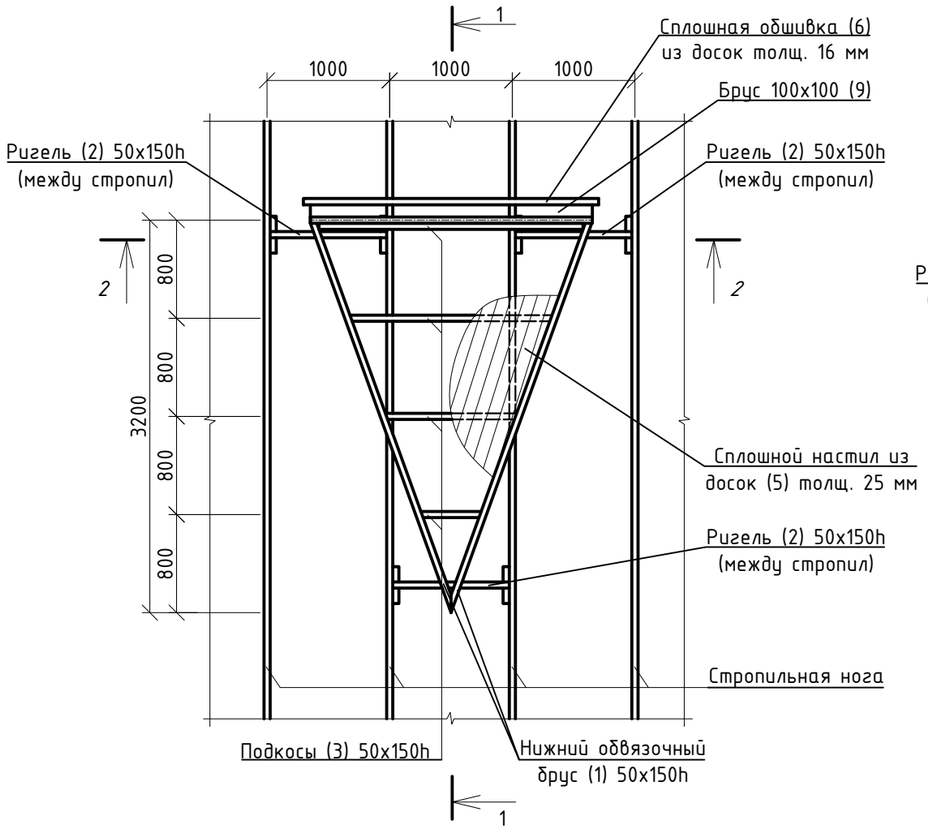

Узел 1

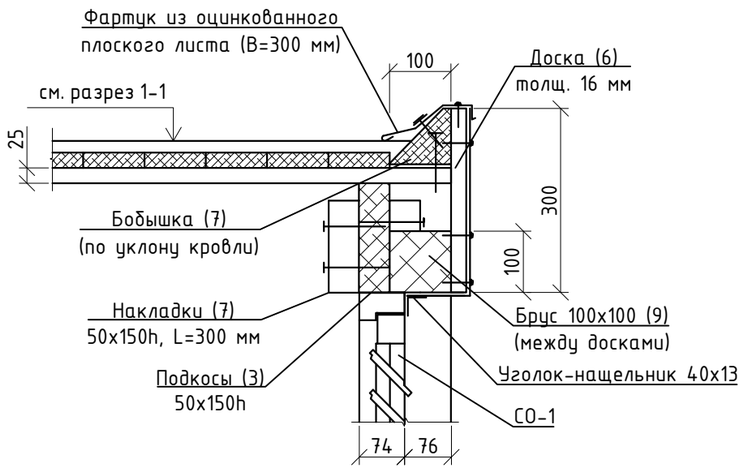

Узел 2

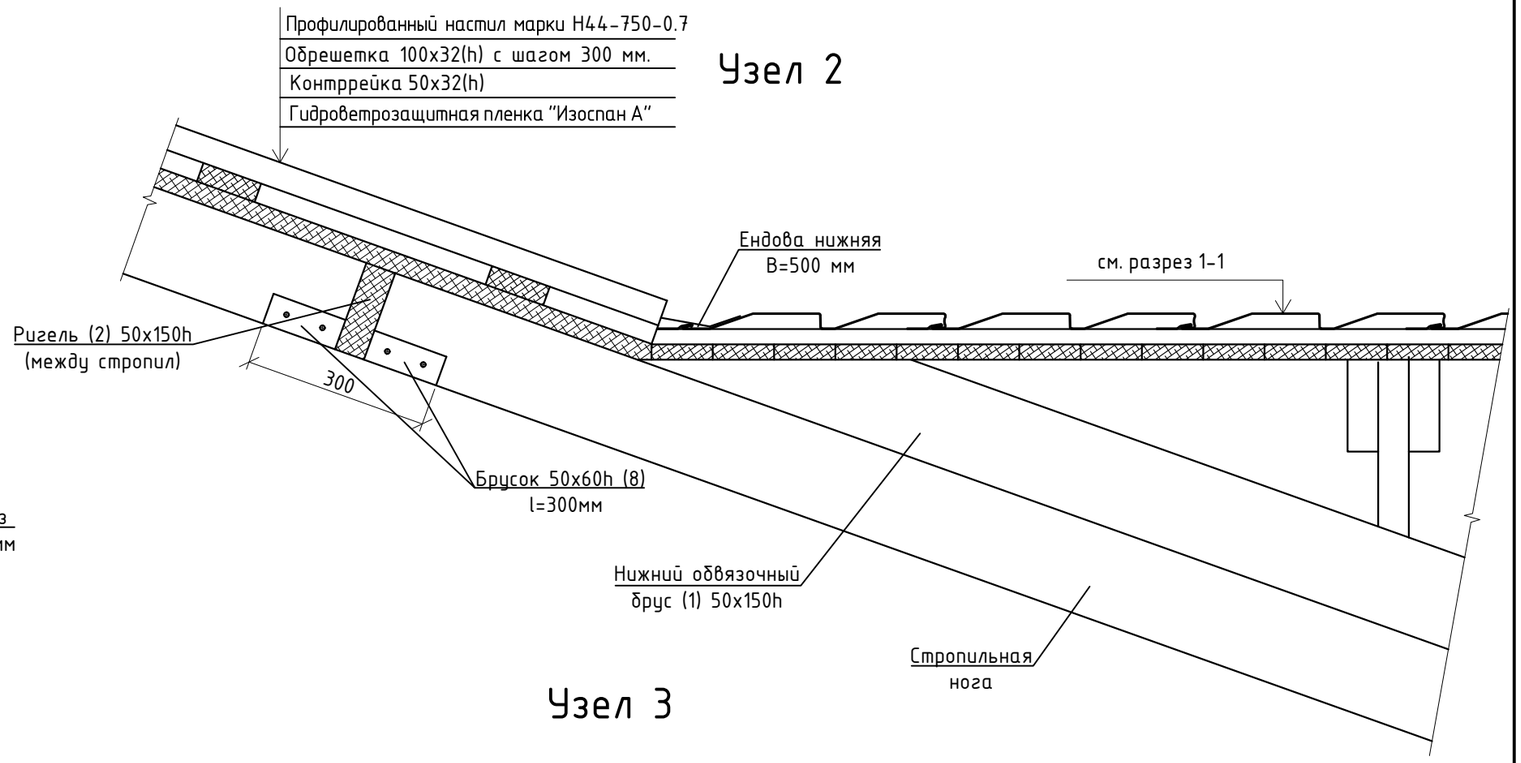

Узел 3

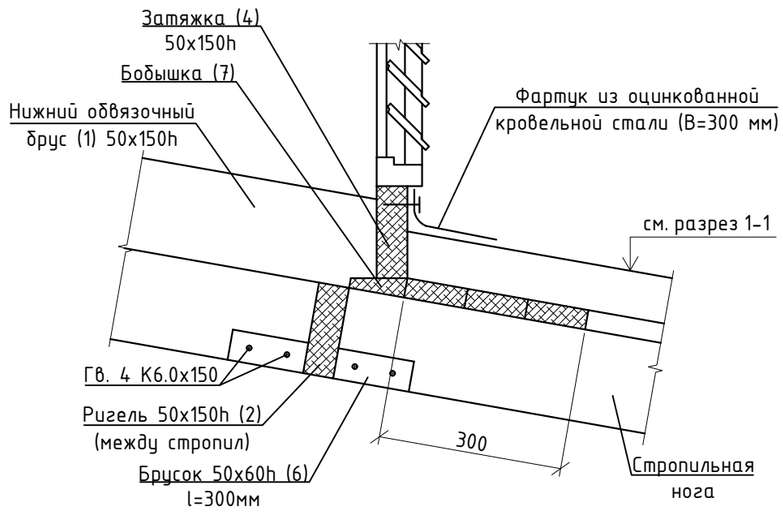

Изм.	Лист	№ Докум.	Подп.	Дата
ГИП		Штейнгауер Т.Н		
Исполнил		Нурмаханов		
Н.контроль		Сулимова Н		

ЗАКАЗ № АС

Капитальный ремонт здания КГКП "Ясли сад" "Дюмовочка" КГУ Отдел образования района имени Г.Мусурепова по адресу:СКО, район имени Г.Мусрепова, с.Новоишимское, ул.Ленина 8А

Ясли-сад

Стадия	Лист	Листов
РП	13	

Деталь устройства слухового окна СО-1, узлы 1, 2, 3

"ПГС компания"

Согласовано

Взам. инв. №

Подп. и дата

Инв. № подл.

Формат А3А

1-1

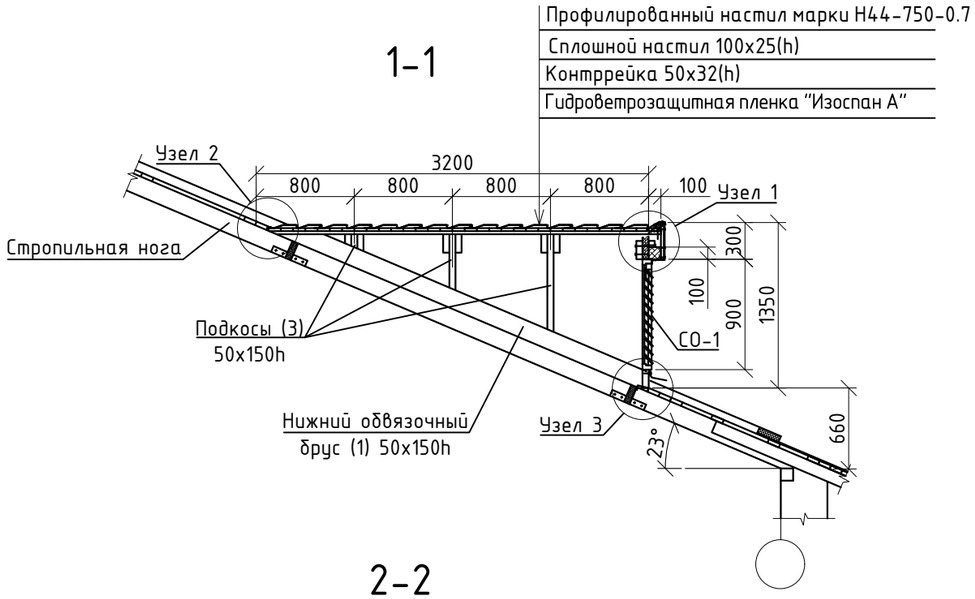

2-2

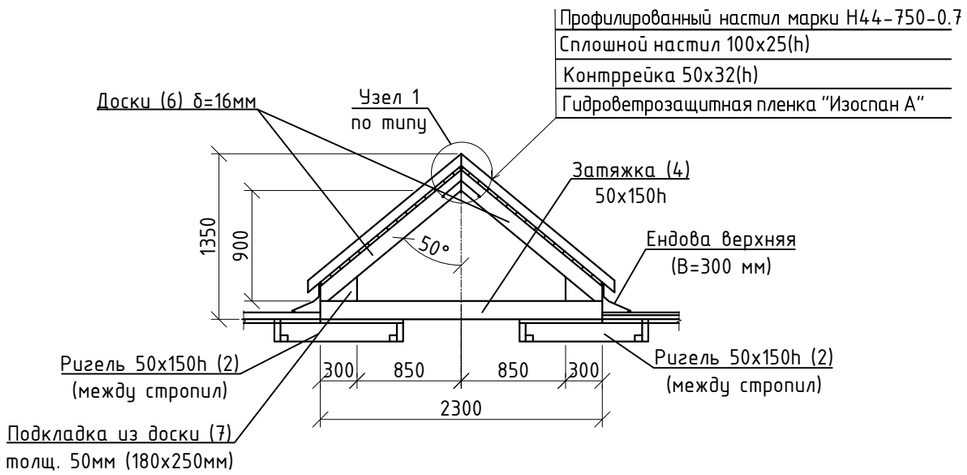

Спецификация на слуховое окно СО-1

№	Обозначение	Наименование	Кол-во	Масса кг	Прим.
	Деталь устройства СО-1				
		Сборочные еденицы		0	0
1	ГОСТ 8486-86(215-202-0702)	Обвязочный брус 50х150h, l=3900 мм	2	0.029	0.058 $м^3$
2	ГОСТ 8486-86(215-202-0702)	Ригель 50х150h, l=950 мм	3	0.007	0.021 $м^3$
3	ГОСТ 8486-86(215-202-0702)	Подкосы 50х150h, l=11.7 м.п.	-	-	0.09 $м^3$
4	ГОСТ 8486-86(215-202-0702)	Затяжка 50х150h, l=2.20м	1	0.017	0.017 $м^3$
5	ГОСТ 8486-86(215-204-0401)	Сплошной настил из досок толщ. 25 мм	-	-	0.28 $м^3$
6	ГОСТ 8486-86(215-204-0401)	Сплошная обшивка из досок толщ. 16 мм	-	-	0.025 $м^3$
7	ГОСТ 8486-86(215-202-0702)	Накладки, подкладки, бобышки, толщ. 50 мм	-	-	0.015 $м^3$
8	ГОСТ 8486-86(215-202-0703)	Бруски 50х60, l=3.6 м.п.	-	-	0.011 $м^3$
9	ГОСТ 8486-86(215-202-0705)	Брус 100х100, l=4.6 м.п.	-	-	0.046 $м^3$
10	ГОСТ 8486-86(215-202-0702)	Уголок-нащельник 40х13	-	-	5.3 м.п.
	СТ РК EN 508-1-2012(224-103-0719)	Профилированный настил марки Н44-750-0.7	-	-	11.2 $м^2$
	ГОСТ 14918-80(224-105-0101)	Ендова нижняя из оцинкованной кровельной стали с полимерным покрытием t=0.7 мм. в=750 мм.	-	-	8.41 $м^2$

Спецификация посчитана на 1 слуховое окно, общее количество слуховых окон - 2 шт.

1. Расход древесины определен по черновым заготовкам.
2. Все деревянные элементы изготовить из пиломатериала хвойных пород II категории, влажностью не более 20% ГОСТ 24454-80*, обработанных антисептиками.
3. Для защиты деревянных конструкций выполнить пропитку от гниения и возгорания - биопиреном марки "Пирилакс-Prime". Расход 200 г/$м^2$. Огнебиозащитный состав наносится кистью или распылителем, толщ.покрытия 1.0 мм.

Изм.	Лист	№ Докум.	Подп.	Дата
ГИП		Штейнгауер Т.Н		
Исполнил		Нурмаханов		
Н.контроль		Сулимова Н		

ЗАКАЗ № АС

Капитальный ремонт здания КГКП "Ясли сад" "Дюмовочка" КГУ Отдел образования района имени Г.Мусурепова по адресу:СКО, район имени Г.Мусрепова, с.Новоишимское, ул.Ленина 8А

Ясли-сад	Стадия	Лист	Листов
	РП	14	

Разрезы 1-1, 2-2, спецификация

"ПГС компания"

Согласовано

Взам. инв. №

Подп. и дата

Инв. № подл.

Формат А3А

Блок слухового окна

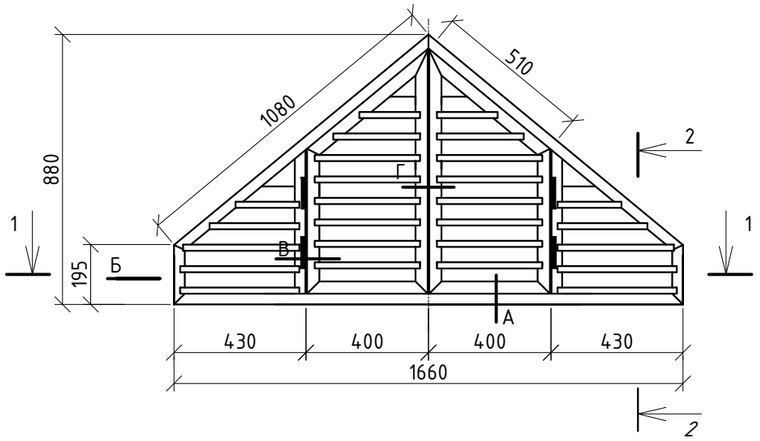

2-2

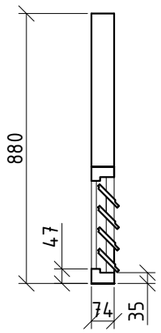

1-1

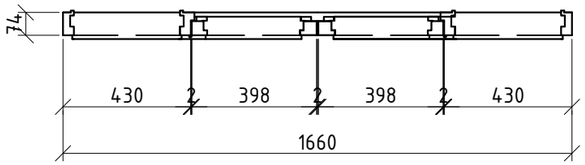

А

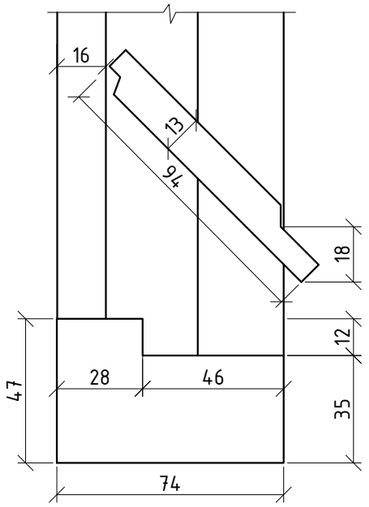

Б

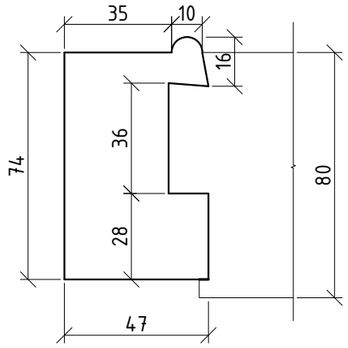

В

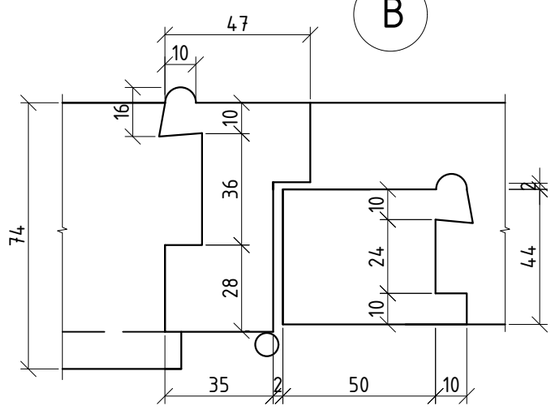

Г

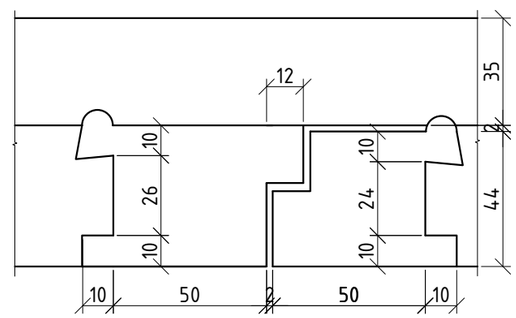

Спецификация на блок слухового окна СО-1

№	Обозначение	Наименование	Кол-во	Масса кг	Прим.
	Блок слухового окна СО-1		1		0.037 $м^3$
		Сборочные еденицы		0	0
	223-101-0101	Древесина коробки			0.015 $м^3$
	223-101-0101	Древесина переплетов			0.012 $м^3$
	223-101-0101	Древесина жалюзей		0	0.01 $м^3$
	ГОСТ 5088-2005(223-502-0201)	Петли оконные разъемные Б-75, шт	4	0	0
	ГОСТ 5090-2016(223-502-0501)	Задвижки оконные ЖО125, шт	2	0	0
	ГОСТ 5087-80(223-502-0902)	Ручки скобы В65, шт	1	0	0
	ГОСТ 5336-80(214-401-0108)	Сетка 2-20-2.0-О $м^2$	1.33	0	0

Спецификация посчитана на 1 блок слухового окна, общее количество - 2 шт.

1. Изготовление, приемку, хранение и транспортирование выполнять по ГОСТ 475-78.
2. Расход древесины определен по черновым заготовкам.
3. Все деревянные элементы изготовить из пиломатериала хвойных пород II категории, влажностью не более 20% ГОСТ 24454-80*, обработанных антисептиками.
4. Для защиты деревянных конструкций выполнить пропитку от гниения и возгорания - биопиреном марки "Пирилакс-Prime". Расход 200 г/$м^2$. Огнебиозащитный состав наносится кистью или распылителем, толщ.покрытия 1.0 мм.
5. Для исключения проникновения птиц на чердачное пространство, в жалюзийные решетки слуховых окон установить металлическую сетку.

Изм.	Лист	№ Докум.	Подп.	Дата
ГИП		Штейнгауер Т.Н.		
Исполнил		Нурмаханов		
Н.контроль		Сулимова Н		

ЗАКАЗ № АС

Капитальный ремонт здания КГКП "Ясли сад" "Дюмовочка" КГУ Отдел образования района имени Г.Мусурепова по адресу:СКО, район имени Г.Мусрепова, с.Новоишимское, ул.Ленина 8А

Ясли-сад

Стадия	Лист	Листов
РП	15	

Блок слухового окна, разрезы 1-1, 2-2, узлы А, Б, В, Г, спецификация

"ПГС компания"

Согласовано

Взам. инв. №

Подп. и дата

Инв. № подл.

Формат А3А

Ограждение кровли КО-1

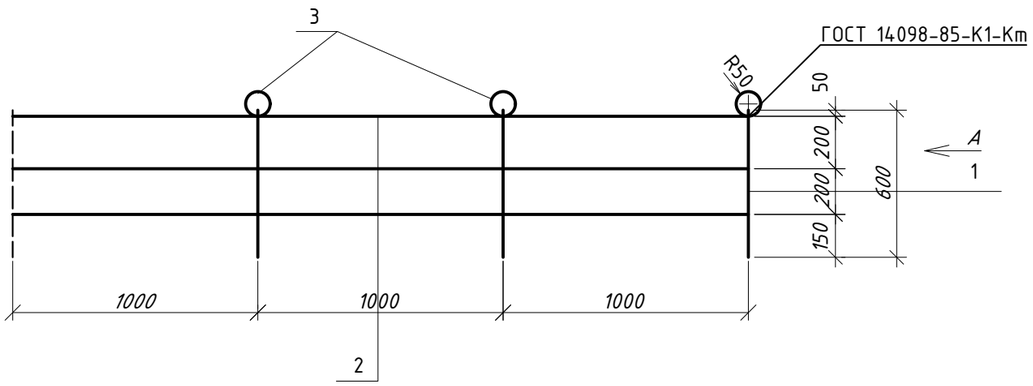

Спецификация на ограждение кровли КО-1

№	Обозначение	Наименование	Кол-во	Масса кг	Прим.
	Ограждение кровли КО-1/секция l=3.0м		39	18.1350	707.2650
1	СТ РК 2591-2014(214-210-0102-0002)	⌀16 S240 l=1410 мм.	3	2.23	6.69
2	СТ РК 2591-2014(214-210-0102-0001)	⌀14 S240 l=3000 мм.	3	3.63	10.89
3	СТ РК 2591-2014(214-210-0101-0003)	⌀10 S240 l=300 мм.	3	0.185	0.555

Вид А

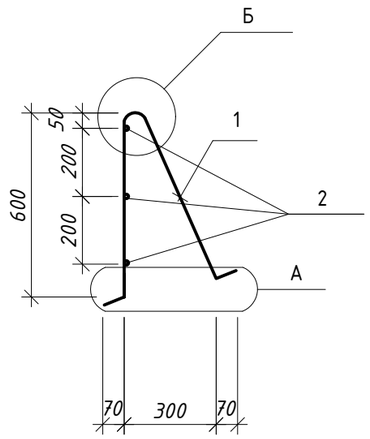

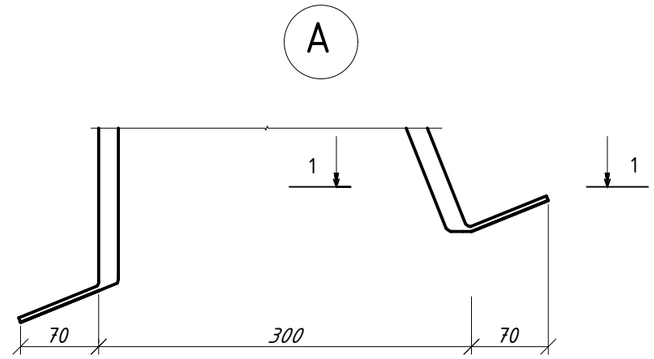

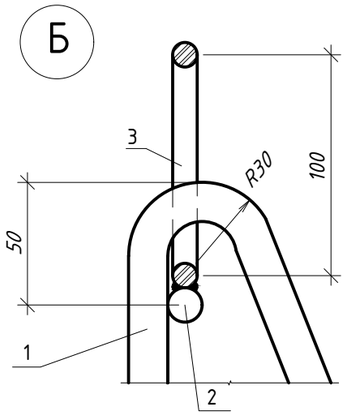

1-1

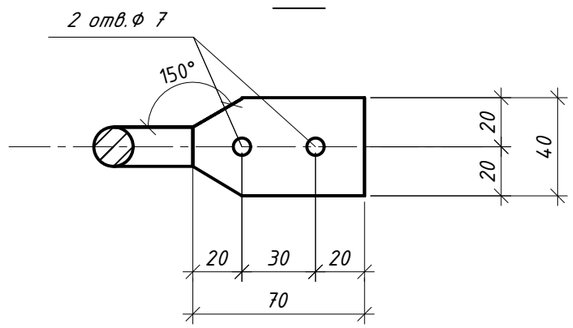

поз. 1-развертка

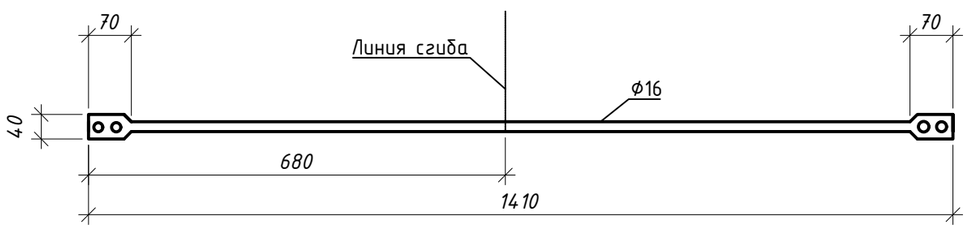

Сварку металлоконструкций производить контактно-точечной сваркой по ГОСТ 14098-91. Все металлические элементы защитить от коррозии покраской эмалью ПФ-115 по ГОСТ 6465-75* в два слоя, по грунтовке ПФ 0142 ТУ 6-10-1698-78. Сварку производить электродами Э 42, сварные швы выполнить по ГОСТ 5264-88.

Изм.	Лист	№ Докум.	Подп.	Дата
ГИП		Штейнгауер Т.Н		
Исполнил		Нурмаханов		
Н.контроль		Сулимова Н		

ЗАКАЗ № АС

Капитальный ремонт здания КГКП "Ясли сад" "Дюмовочка" КГУ Отдел образования района имени Г.Мусурепова по адресу:СКО, район имени Г.Мусрепова, с.Новоишимское, ул.Ленина 8А

Ясли-сад

Стадия	Лист	Листов
РП	16	

Ограждение кровли КО-1, спецификация

"ПГС компания"

Согласовано

Взам. инв. №

Подп. и дата

Инв. № подл.

Формат А3А

Крепление распределительного бруса к ж/б пустотным плитам

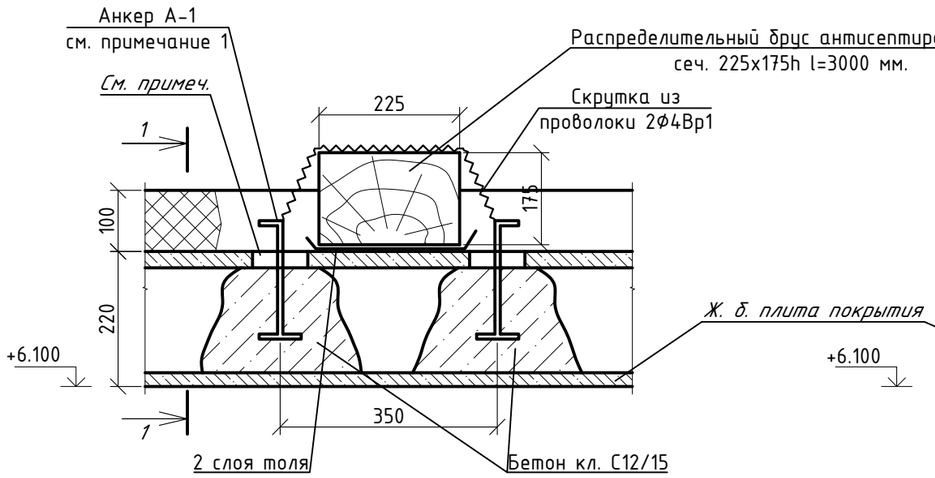

1-1

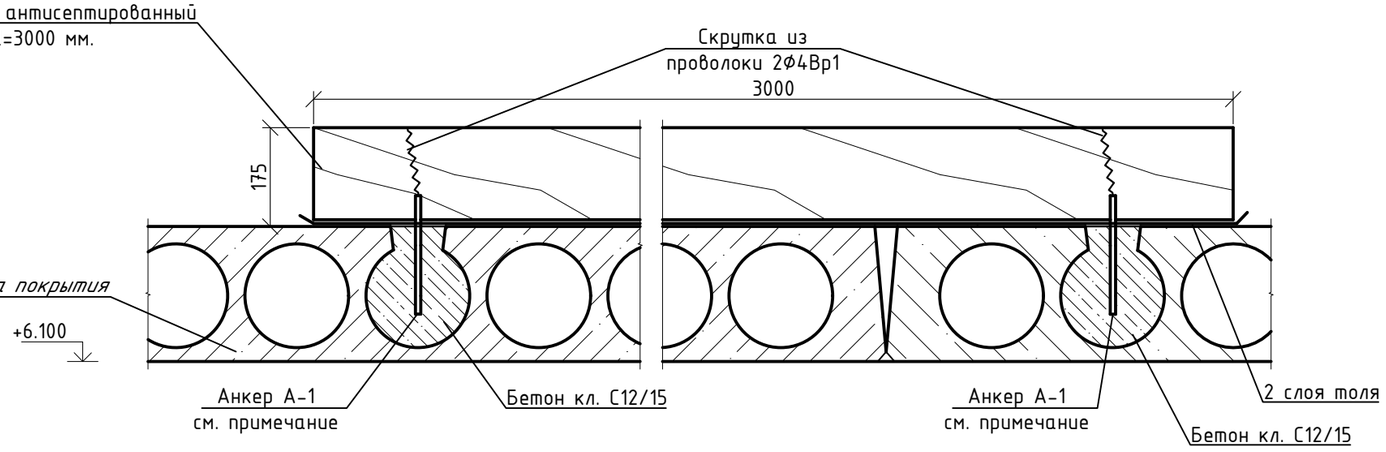

Анкер А-1

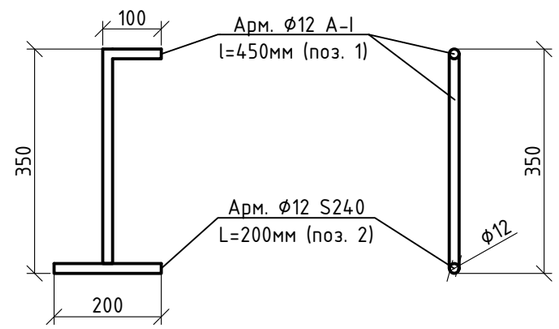

Спецификация на анкер А-1

Поз.	*Обозначение*	*Наименование*	*Кол-во*	Масса ед. кг.	*Прим.*
	Анкер А-1		88	0.58	51.04
1	СТ РК 2591-2014(214-210-0101-0004)	Ф12 S240 l=450 мм.	1	0.4	0.4
2	СТ РК 2591-2014(214-210-0101-0004)	Ф12 S240 l=200 мм.	1	0.18	0.18
	Прочие материалы				
	ГОСТ 7473-2010(212-101-0608)	Бетон кл. С12/15 XC0, XF1 $м^3$	0.75		F100, W4
	ГОСТ 2591-2014(214-210-0210)	Скрутка из арматура 2 4 S240 м.п.	10		

Отверстия размером до 90х150мм (перпендикулярно пустоте плиты) просверлить по месту не нарушая ребер жесткости плиты покрытия.
Анкер А-1 выполнить из 2-х стержней Ф12 S240, сваренных между собой, завести в пустоту плиты вдоль и повернуть поперек отверстия плиты перекрытия с последующим замоноличиванием бетоном кл. С12/15. Крепление анкера А-I к конструкциям производить с помощью скрутки из проволоки 2Ф4 Вр-I.

Изм.	Лист	№ Докум.	Подп.	Дата
ГИП		Штейнгауер Т.Н		
Исполнил		Нурмаханов		
Н.контроль		Сулимова Н		

ЗАКАЗ № АС

Капитальный ремонт здания КГКП "Ясли сад" "Дюмовочка" КГУ Отдел образования района имени Г.Мусурепова по адресу:СКО, район имени Г.Мусрепова, с.Новоишимское, ул.Ленина 8А

Ясли-сад

Стадия	Лист	Листов
РП	17	

Крепление распределительного бруса к ж/б пустотным плитам, разрез 1-1, анкер А-1, спецификация

"ПГС компания"

Согласовано

Взам. инв. №

Подп. и дата

Инв. № подл.

Формат А3А

Металлическая балка Б-1

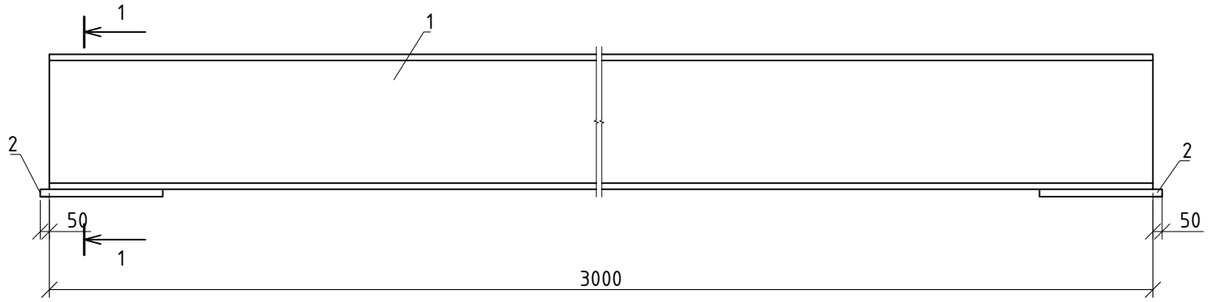

Узел установки двутавра

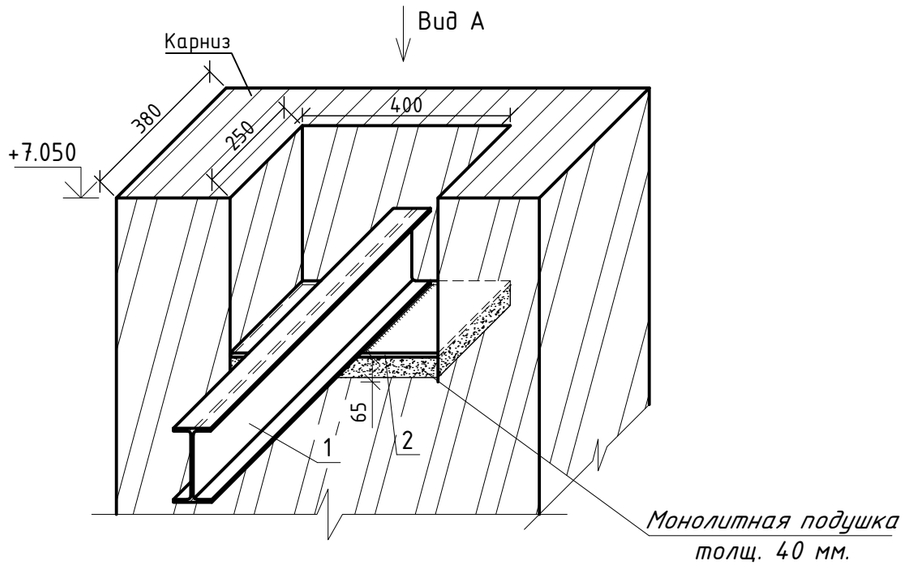

Спецификация на Б-1

№	Обозначение	Наименование	Кол-во	Масса кг	Прим.
Металлическая балка Б-1			4	109.55	438.20
1	ГОСТ 8239-89(214-202-0102-0001)	I 20Б1 l=3000 мм.	1	63	63.00
2	ГОСТ 19903-2015(214-101-0202-0013)	- 250x400x20мм	2	15.7	31.4
	ГОСТ 380-2005(214-101-0201-0013)	Металлический башмак 100x170h l=380мм t метала=10мм	1	13.13	13.13
	ГОСТ ISO 8992-2015(217-101-0107)	Болт М24x220	2	0.9	1.8
	ГОСТ ISO 8992-2015(217-101-0107)	Гайка М24x220	2	0.11	0.22
Монолитная подушка			8		
	ГОСТ 23279-2012(214-403-0101)	Сетка из арматуры Ø5 кл. Вр-I с размерами ячейки 50x50 мм, кг.	-	0.154	1.4
	ГОСТ 7473-2010(212-101-0401)	Бетон кл. С8/10 $м^3$	0,07		

Вид А

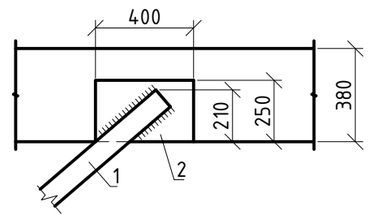

1-1

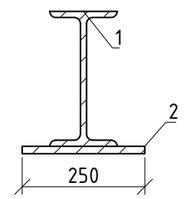

Все размеры и отметки уточнить по месту перед началом работ.
Сечение металлической балки Б-1 принято согласно альбома ТСК-СК "Стропила и кровля" выпуск 1-1.
Перед установкой металлической балки Б-1 в проектное положение необходимо устроить монолитную подушку 380x380 мм толщиной 40 мм из бетона кл. С8/10 с армированием сеткой из арматуры Ø5 класса Вр-I с размерами ячейки 50x50 мм. На монолитную подушку установить пластину для крепления металлической балки Б-1. Балку приварить к пластине. После установки Б-1 предусмотреть замоноличивание.
Сварка производится по контуру прилегания деталей непрерывным швом.
Сварные швы выполняются по ГОСТ 5264-88. Катет шва равен наименьшей толщине свариваемых деталей. Сварку производить электродами типа Э-42.
Все металлические элементы защищаются от коррозии покраской эмалью ПФ-115 по СТ РК ГОСТ Р 51691-2003 (236-203-0109) в два слоя, по грунтовке ПФ 0142 СТ РК ГОСТ Р 51691-2003(261-201-0305).
Расположении балок Б-1 см. АС-8

Изм.	Лист	№ Докум.	Подп.	Дата
ГИП		Штейнгауер Т.Н		
Исполнил		Нурмаханов		
Н.контроль		Сулимова Н		

ЗАКАЗ № АС

Капитальный ремонт здания КГКП "Ясли сад" "Дюмовочка" КГУ Отдел образования района имени Г.Мусурепова по адресу:СКО, район имени Г.Мусрепова, с.Новоишимское, ул.Ленина 8А

Ясли-сад

Стадия	Лист	Листов
РП	18	

Металлическая балка Б-1, узел установки двутавра, вид "А", сечение 1-1, спецификация

"ПГС компания"

Согласовано

Взам. инв. №

Подп. и дата

Инв. № подл.

Формат А3А

Вентшахты: ВШ-1 (4 шт)

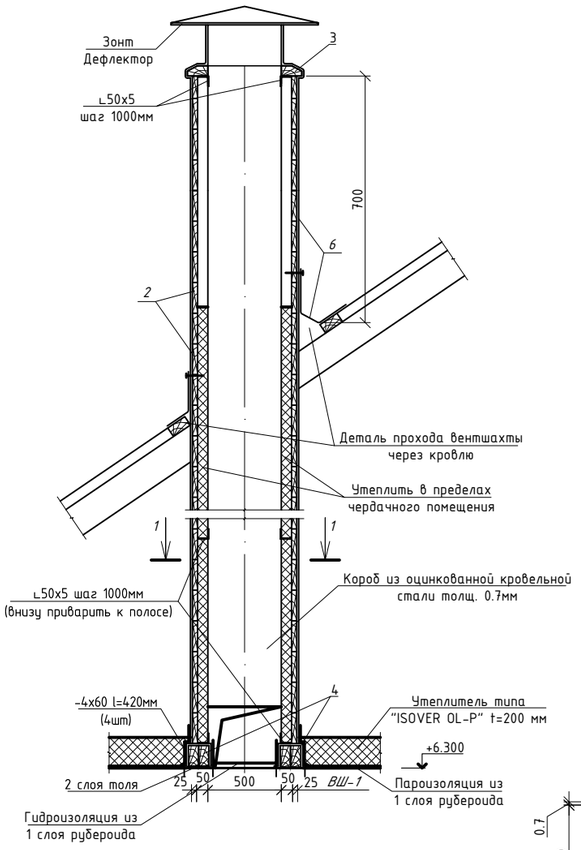

1-1 (ВШ-1)

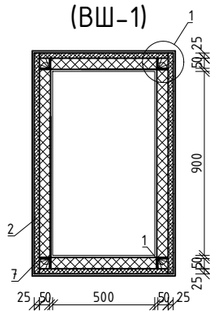

Деталь прохода вентшахты через кровлю

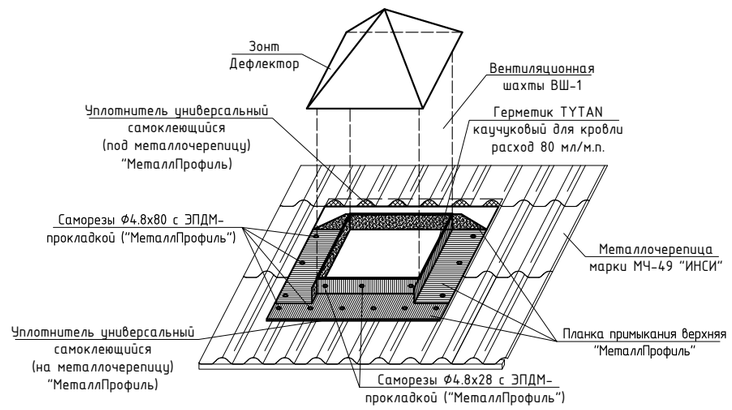

Деталь прохода канализационного стояка через кровлю

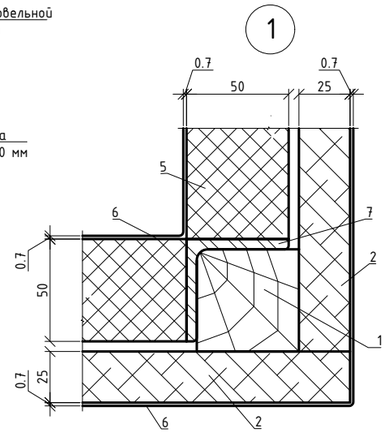

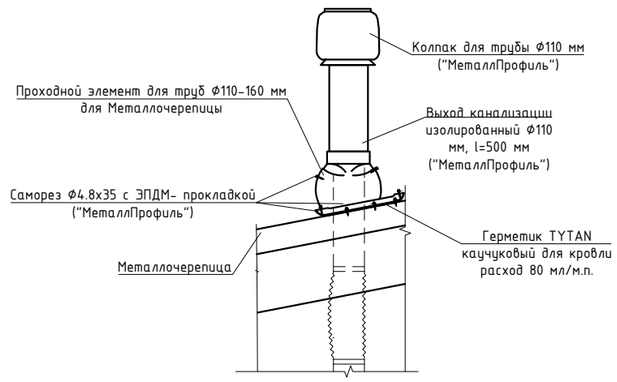

Спецификация на вентшахты

Марка поз.	Обозначение	Наименование	Кол.шт.	Масса ед., кг.	Примечание
	Вентиляционные шахты		4		
1	ГОСТ 8486-86(215-202-0502)	Бруски 50х50 $м^3$	0.031		
2	ГОСТ 8486-86(215-204-0302)	Доска 25х100 $м^3$	0,64		
3	ГОСТ 8486-86(215-202-0302)	Брусок 50х100 $м^3$	0.041		
4	ГОСТ 8486-86(215-202-0302)	Брусок 50х120 $м^3$	0,049		
	ГОСТ 10923-93(235-101-0603)	Пароизоляция 1 слой рубероида $м^2$	8.2		
	Прочие материалы				
5	СТ РК 3829-2022(234-101-0205)	Плиты минераловатные полужесткие G=125кг/м3, толщ. 50 мм $м^3$	0.31		
6	ГОСТ 14918-80(214-105-0102)	Сталь кровельная оцинкованная толщ. 0.7 мм $м^2$	8.2		
7	ГОСТ 8509-93(214-201-0102-0010)	Уголок каркаса ∟50х5 м.п.	12	3.77	45.2400
1	Зонт ЗП.00.000 (700х400)	ГОСТ 27242-87(246-301-0106)	1	0	0
	ГОСТ 535-2005(214-208-0102-0078)	-5х60 l=420 мм.	5	0.79	3.9500
	ГОСТ 10923-93(235-101-0901)	2 слоя толя ТГ-350 $м^2$	1		
	ГОСТ Р52146-2003(224-104-0308)	Кровельная сталь t=0.7 мм. с полимерным покрытием (в цвет кровли) $м^2$	4		
	ГОСТ 14918-80(224-105-0109)	Планка примыкания верхняя 250х147х2000 мм шт.	4		
	ГОСТ 1147-80(217-106-0101)	Саморез Ф4.8х28 с ЭПДМ-прокладкой шт.	34		
	ГОСТ 1147-80(217-106-0101)	Саморез Ф4.8х80 с ЭПДМ-прокладкой шт.	68		
	232-101-0602	Уплотнитель универсальный самоклеющийся м.п.	6		
	ГОСТ 25621-83(235-202-0122)	Герметик каучуковый для кровли (310 мл.) шт.	2		

Желоба, лотки, воронки и водосточные трубы устроить как единую водоприемную систему с соблюдением необходимых уклонов. (Лежащие фальцы загибать по направлению стока, лотки в нижней части заводить под желоба, колено и звенья водосточных труб вставлять один в другой, верхние внутрь нижних). Трубы, отводящие воду с кровли, должны быть подвешены вертикально на расстоянии не менее 120 мм от стены. Выпускные отверстия труб следует располагать не выше 0,4 над уровнем отмостки или тротуара.
Спецификация дано на одну вентшахту. Общее количество 4 штук.

Изм.	Лист	№ Докум.	Подп.	Дата	ЗАКАЗ № АС
					Капитальный ремонт здания КГКП "Ясли сад" "Дюмовочка" КГУ Отдел образования района имени Г.Мусурепова по адресу:СКО, район имени Г.Мусрепова, с.Новоишимское, ул.Ленина 8А
ГИП		Штейнгауер Т.Н			Ясли-сад — Стадия: РП; Лист: 19; Листов:
Исполнил		Нурмаханов			
Н.контроль		Сулимова Н			Вентшахты, узел 1, деталь прохода вентшахты через кровлю — "ПГС компания"

Согласовано

Взам. инв. №

Подп. и дата

Инв. № подл.

Формат А3А

Схема лестницы

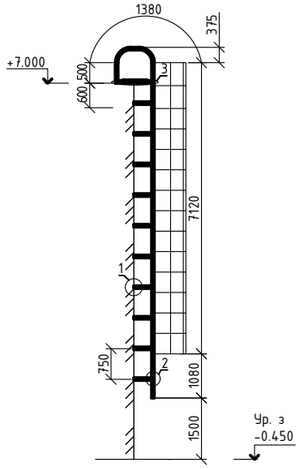

ЛМч-1

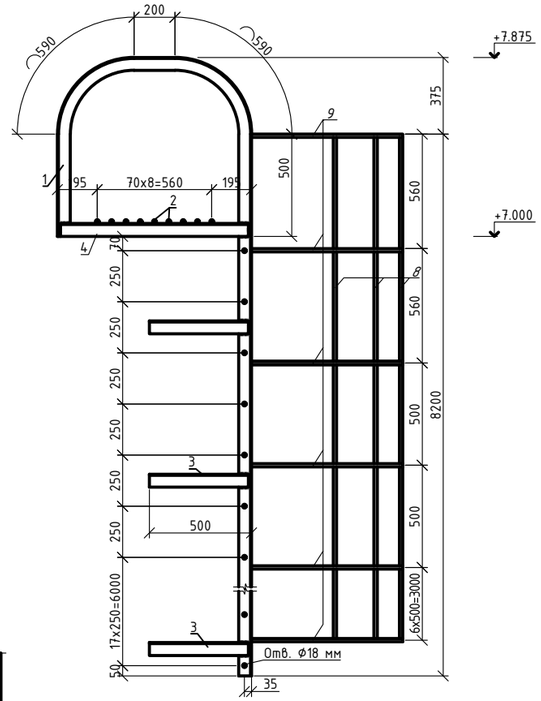

3

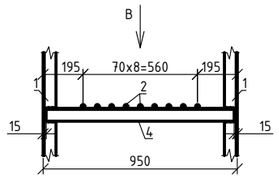

Вид В

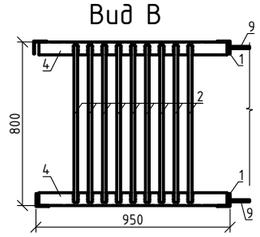

Вид А

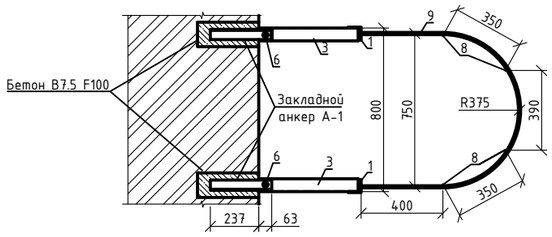

1

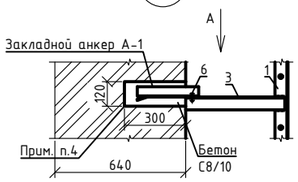

2

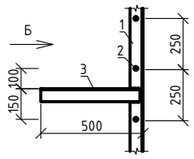

Вид Б

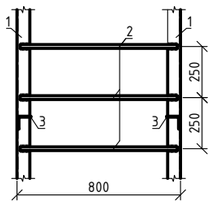

Закладной анкер А-1

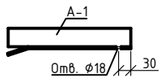

Спецификация на лестницу ЛМч-1

№	Обозначение	Наименование	Кол-во	Масса кг	Прим.
	ЛМч-1 (сборочные элементы)		2	261.0	522.00
1	ГОСТ 8509-93	L63x5, l=7450 мм шт	2	35.83	71.66
2	ГОСТ 2590-2006	⌀18 А240, l=770 мм шт	24	1.54	36.96
3	ГОСТ 8509-93	L63x5, l=500 мм шт	16	2.4	38.4
4	ГОСТ 8509-93	L63x5, l=920 мм шт	2	4.42	8.84
5	ГОСТ 5915-70	Гайка М16, шт	16	0.04	0.60
6	ГОСТ 7805-70	Болт М16, l=50 мм шт	16	0.11	1.82
7	ГОСТ 11371-78	Шайба 32x16,5x3 шт	32	0.01	0.36
8	СТ РК СТБ 1704-2011	⌀16 кл. S240 l=4920 мм.	4	11.24	44.96
9	СТ РК СТБ 1704-2011	⌀16 кл. S240 l=1980 мм.	10	3.12	31.20
А-1	ГОСТ 8509-93	L50x5, l=300 мм шт	20	1.31	26.20

Данный лист см. совместно с листом АС-32.

1. Сварка металлоконструкций производится контактно-точечной сваркой по ГОСТ 5264-80.
2. Сварку производить электродами Э-42 ГОСТ 9467-75. Высоту катета шва принимать по наименьшей толщине свариваемых элементов.
3. После изготовления (монтажа) металлические конструкции очистить от пыли, грязи, шлака, окалины, ржавчины, масла и окрасить эмалью ПФ-115 по ГОСТ 6465-75* в два слоя, по грунтовке ПФ 0142 ТУ 6-10-1698-78.
4. При установке закладного анкера обеспечить плотное прилегание поз. 3 к грани стены.
5. После установки закладных анкеров А-1 предусмотреть заделку бетоном кл. С8/10 – 0.4 м³

Изм.	Лист	№ Докум.	Подп.	Дата
ГИП		Штейнгауер Т.Н		
Исполнил		Нурмаханов		
Н.контроль		Сулимова Н		

ЗАКАЗ № АС

Капитальный ремонт здания КГКП "Ясли сад" "Дюмовочка" КГУ Отдел образования района имени Г.Мусрепова по адресу:СКО, район имени Г.Мусрепова, с.Новоишимское, ул.Ленина 8А

Ясли-сад

Стадия	Лист	Листов
РП	20	

Схема лестницы ЛМч-1, узел 1, вид А, закладной анкер А-1, узлы 2, 3, виды Б, В, спецификация

"ПГС компания"

Согласовано

Взам. инв. №

Подп. и дата

Инв. № подл.

Формат 3А4К

План

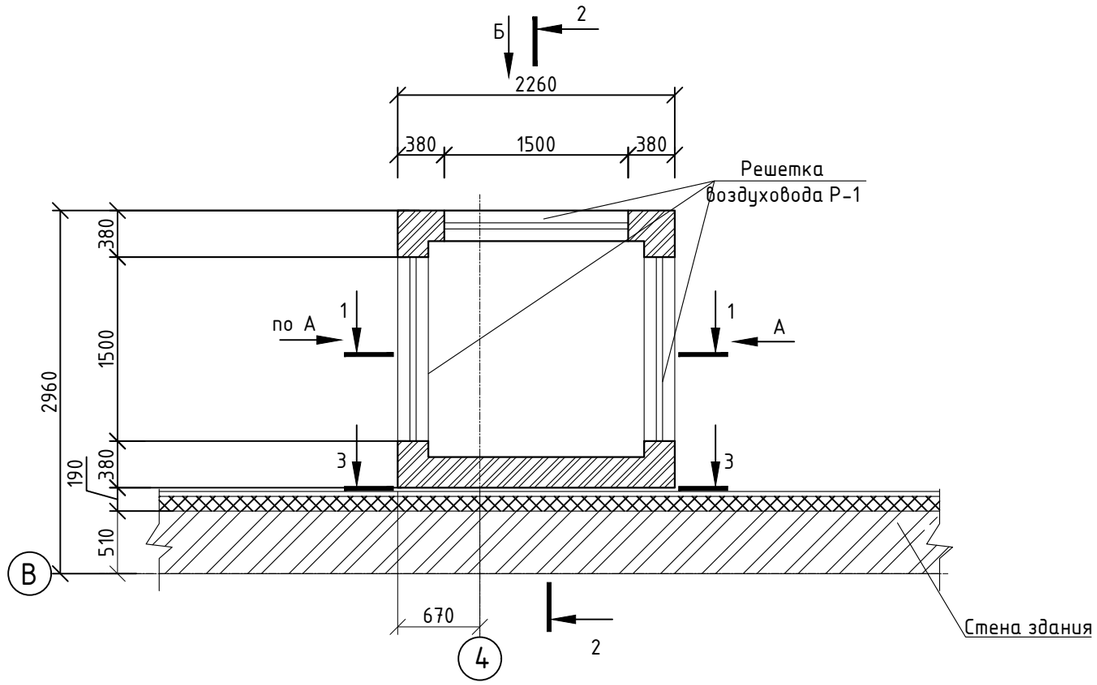

3-3

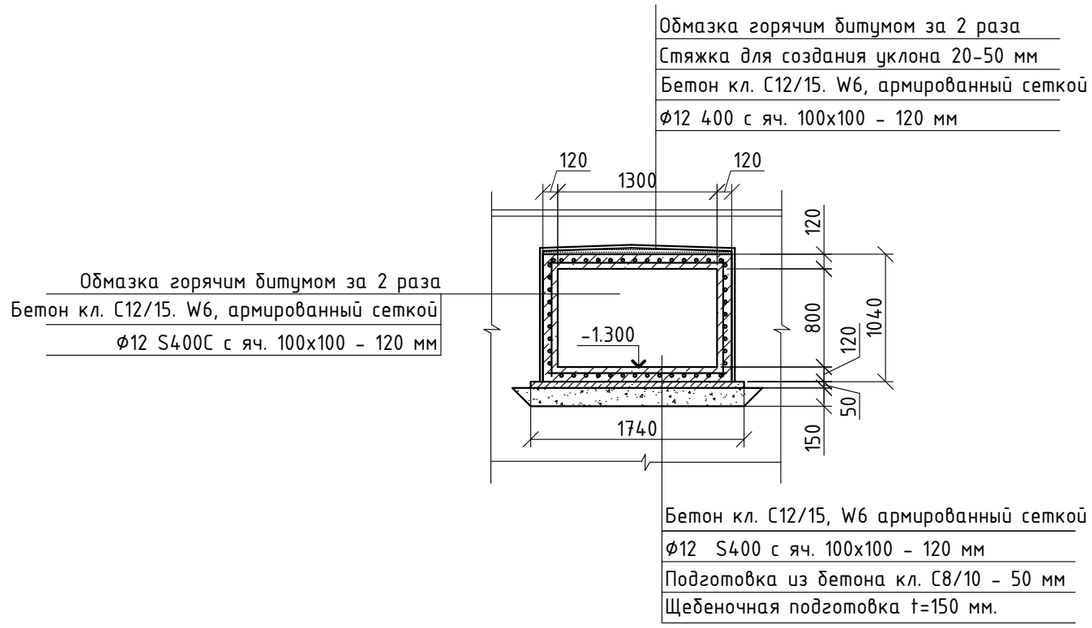

Решетка Р-1

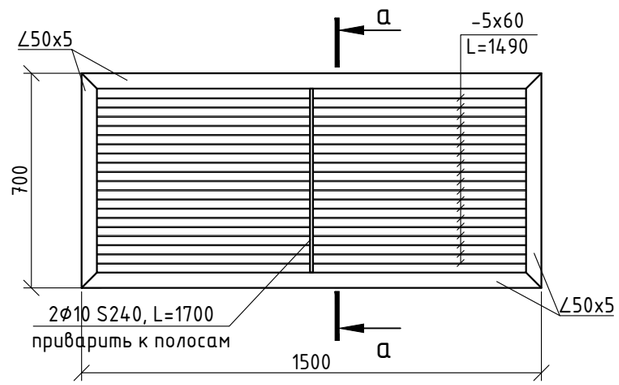

а-а

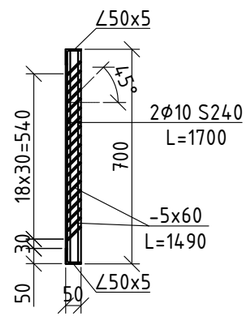

1. Марка стали металлических изделий Ст3пс6 по ГОСТ 380-2005. Сварку производить по контуру прилегания деталей непрерывным швом. Сварные швы по ГОСТ 5264-80*, катет шва равен наименьшей толщине свариваемых деталей, но не менее 6 мм. Электроды типа Э42 по ГОСТ 9467-75*.
2. Металлические элементы покрыть эмалью ПФ 115 ГОСТ 6465-75 в два слоя по грунтовке
3. Данный лист см. совместно с АС-5.

Спецификация воздухозаборной шахты

Поз.	Обозначение	Наименование	Кол-во	Масса тн	Прим.
	Решетка Р-1		3	78.81	236.42
∠50х5	ГОСТ 8509-93	∠50х5, м.п.	4.4	2.32	10.21
	СТ РК СТБ 1704-2011	10 S240 L=1700	2	1.05	2.10
-5х60	ГОСТ 19903-2005	-5х60 L=1490	19	3.5	66.50
	Прочие материалы				0.00
	СТ РК СТБ 1704-2011	Сетка из арм. 12 S400 с яч. 100х100, $м^2$	1,0	1,01	1.01
	ГОСТ 22245-90	Обмазка горячим битумом за 2 раза $м^2$	10.8		0.00
	ГОСТ 8267-93	Щебеночная подготовка (св. 20-40 мм),проливкой битумом до полного насыщения t=150 мм. $м^3$	0.69		0.00
		Бетон С12/15 , W6 , F100 $м^3$	0.112		
	СТ РК EN 206-2017	Подготовка из бетона С8/10 , W6, F100 $м^3$	0.02		

Согласовано

Взам. инв. №

Подп. и дата

Инв. № подл.

Изм.	Лист	№ Докум.	Подп.	Дата
ГИП		Штейнгауер Т.Н.		
Исполнил		Нурмаханов		
Н.контроль		Сулимова Н		

ЗАКАЗ № АС

Капитальный ремонт здания КГКП "Ясли сад" "Дюмовочка" КГУ Отдел образования района имени Г.Мусурепова по адресу:СКО, район имени Г.Мусрепова, с.Новоишимское, ул.Ленина 8А

Ясли-сад

Стадия	Лист	Листов
РП	21	

План расположения воздухозаборного канала, план выше отметки 0.000, сечение 1-1, а-а, решетка Р-1

"ПГС компания"

Формат А3А

Вид А

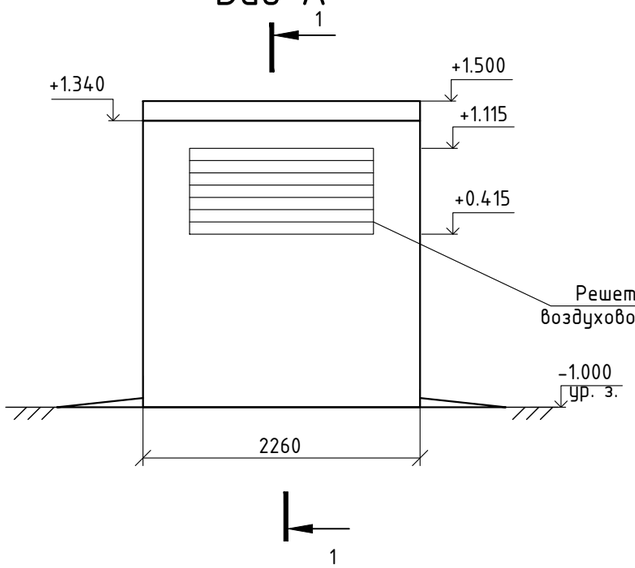

Вид Б

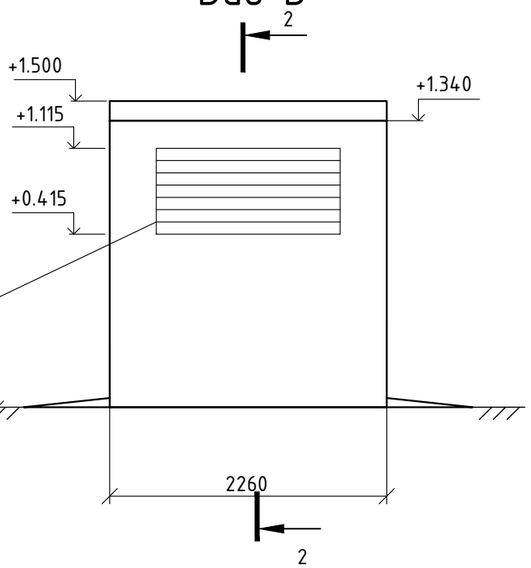

Решетка воздуховода Р-1

2-2

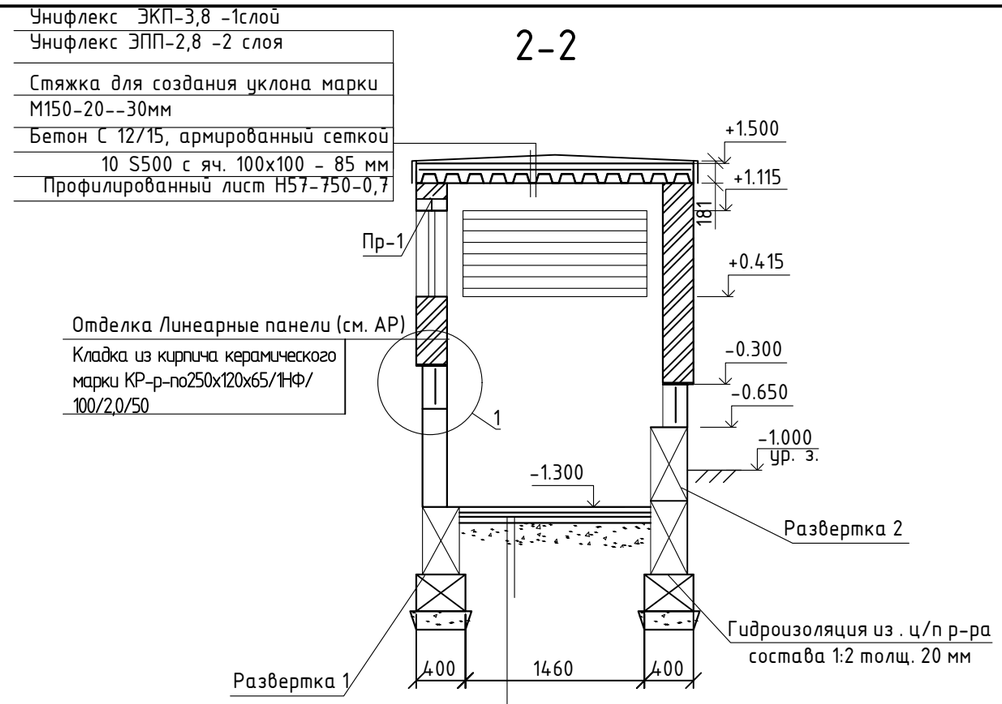

Бетон С 12/15, армированный сеткой 10 S240 с яч. 150х150 - 80 мм
Подготовка из бетона С 8/10 - 50 мм
Керамзит М400 - 200 мм

1-1

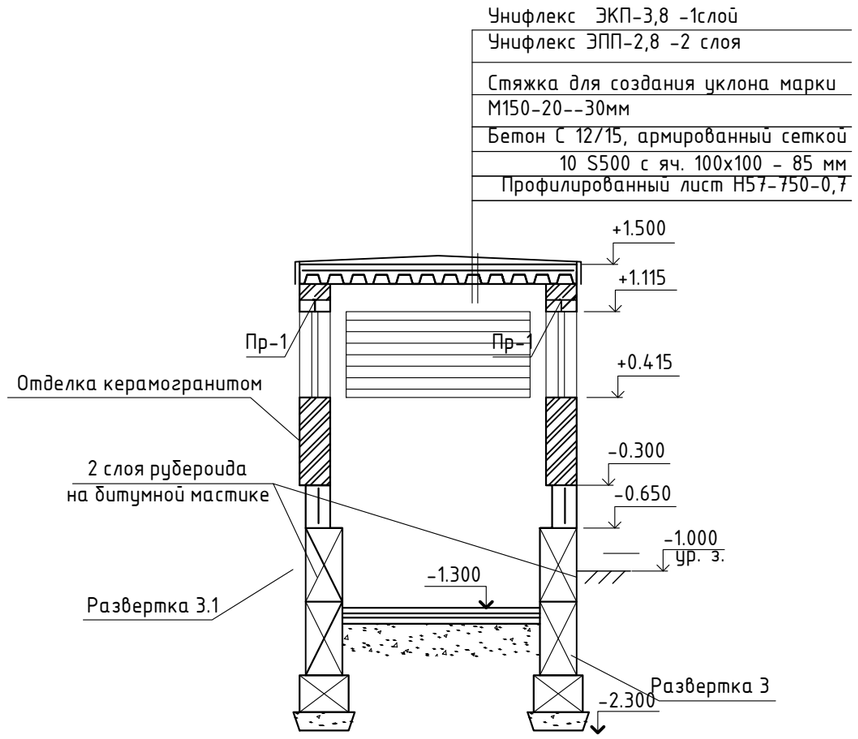

1

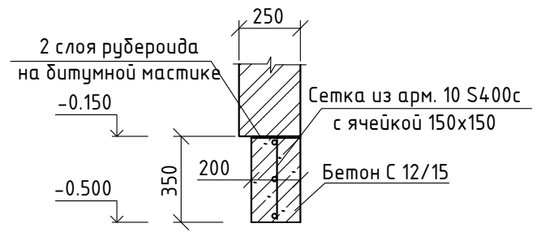

Раскладка фундаментных блоков

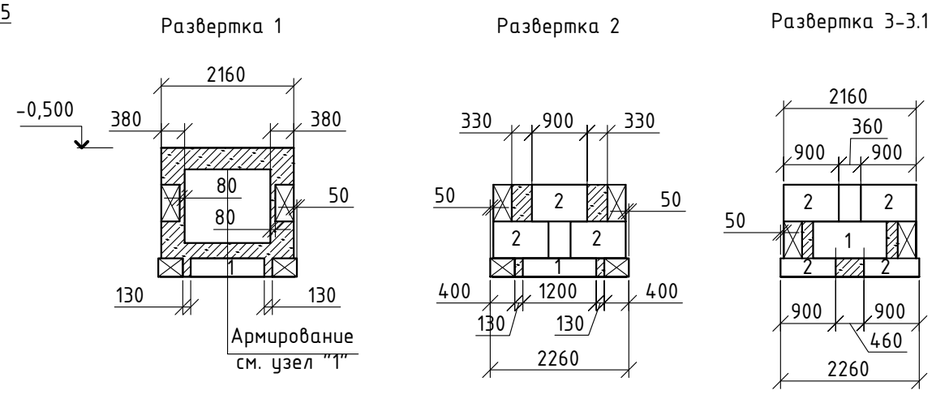

Изм.	Лист	№ Докум.	Подп.	Дата
ГИП		Штейнгауер Т.Н.		
Исполнил		Нурмаханов		
Н.контроль		Сулимова Н		

ЗАКАЗ № АС

Капитальный ремонт здания КГКП "Ясли сад" "Дюмовочка" КГУ Отдел образования района имени Г.Мусурепова по адресу:СКО, район имени Г.Мусрепова, с.Новоишимское, ул.Ленина 8А

Ясли-сад	Стадия	Лист	Листов
	РП	22	
Сечение 2-2, 3-3, вид А, Б	"ПГС компания"		

Согласовано

Взам. инв. №

Подп. и дата

Инв. № подл.

Формат А3А

Спецификация на шахту воздухозаборную

Поз.	Обозначение	Наименование	Кол-во	Масса тн	Прим.
	Блоки фундаментные				0.00
1	ГОСТ 13579-2018(221-102-0101-0023)	ФБС 12.4.3-Т , W6, F100	4	310	
2	ГОСТ 13579-2018(221-102-0101-0032)	ФБС 24.3.6-Т , W6, F100	11	970	
	ГОСТ 7473-2010 (212-101-0409)	Бетон С 8/10 , W6, F100 на заделки, $м^3$	1.9		
	Материалы				0.00
	ГОСТ 23279-2012(214-403-0102)	Сетка из арм. 10 S400 с яч. 150х150, $м^2$	3.2	8.64	27.65
	ГОСТ 7473-2010(212-101-0609)	Бетон С 12/15, W6 , F100 $м^3$	0.6		
	СТ РК 2591-2014(214-210-0201-0004)	12 S400с м.п.	5.7	0.888	5.06
	СТ РК 2591-2014(214-210-0101-0001)	6 S240 м.п.	2.52	0.222	0.56
	ГОСТ 530-2012(213-101-0101-0001)	Кладка из кирпича керамического маркиКР-р-по250х120х65/1НФ/100/2,0/50 $м^3$	4.3		0.00
Пр-1	ГОСТ 948-84(222-102-0102-0007)	2ПБ 17-2-п	6	71	426.00
	Материалы на днище шахты				
	ГОСТ 23279-2012(214-403-0102)	Сетка из арм. 10 S240 с яч. 150х150, $м^2$	3.1	3.11	9.64
	ГОСТ 7473-2010(212-101-0609)	Бетон С 12/15 , W6 , F100 $м^3$	0.25		
	ГОСТ 7473-2010 (212-101-0409)	Бетон С 8/10, W6 , F100 $м^3$	0.16		
	Монолитное перекрытие				0.00
	СТ РК EN 508-1-2012(224-102-0906)	Профилированный настил марки Н57-750-0.7 с полимерным покрытием $м^2$	5.11		
	ГОСТ 23279-2012(214-403-0102)	Сетка из арм. 10 S500 с яч. 100х100, $м^2$	5.11	13.57	69.34
	ГОСТ 7473-2010(212-101-0601)	Бетон С 12/15, $м^3$	0.82		F50
	ГОСТ 28013-98(212-401-0106)	ц/п стяжка марки М150 для создания уклона 20-30мм, м2	5,11		
	ГОСТ 30693-200(235-201-0101)	Грунтовка битумный праймер 1 слой, м2	6,33		
	ГОСТ 30547-97	Унифлекс ЭКП-3,8 -1 слой , м2	6,33		
	ГОСТ 30547-97	Унифлекс ЭПП-2,8 -2слоя, м2	6,33		

План кровли

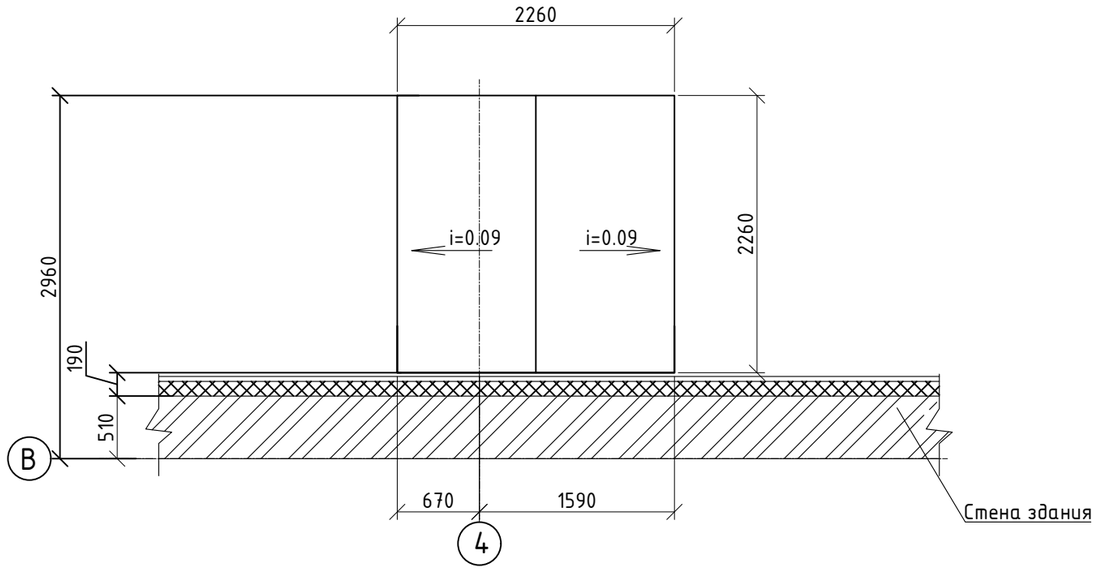

1. Марка стали металлических изделий Ст3пс6 по ГОСТ 380-88. Сварку производить по контуру прилегания деталей непрерывным швом. Сварные швы по ГОСТ 5264-80*, катет шва равен наименьшей толщине свариваемых деталей, но не менее 6мм. Электроды типа Э42 по ГОСТ 9467-75*. Металлические элементы покрыть эмалью ПФ 115 ГОСТ 6465-75 в два слоя по грунтовке ГФ-021
2. Данный лист см. совместно с АС-21-22.

Согласовано

Взам. инв. №

Подп. и дата

Инв. № подл.

Изм.	Лист	№ Докум.	Подп.	Дата
ГИП		Штейнгауер Т.Н.		
Исполнил		Нурмаханов		
Н.контроль		Сулимова Н		

ЗАКАЗ № АС

Капитальный ремонт здания КГКП "Ясли сад" "Дюмовочка" КГУ Отдел образования района имени Г.Мусурепова по адресу:СКО, район имени Г.Мусрепова, с.Новоишимское, ул.Ленина 8А

Ясли-сад

Стадия	Лист	Листов
РП	23	

Раскладка фундаментных блоков, узел 1, спецификация

"ПГС компания"

Формат А3А

План крыльца №1

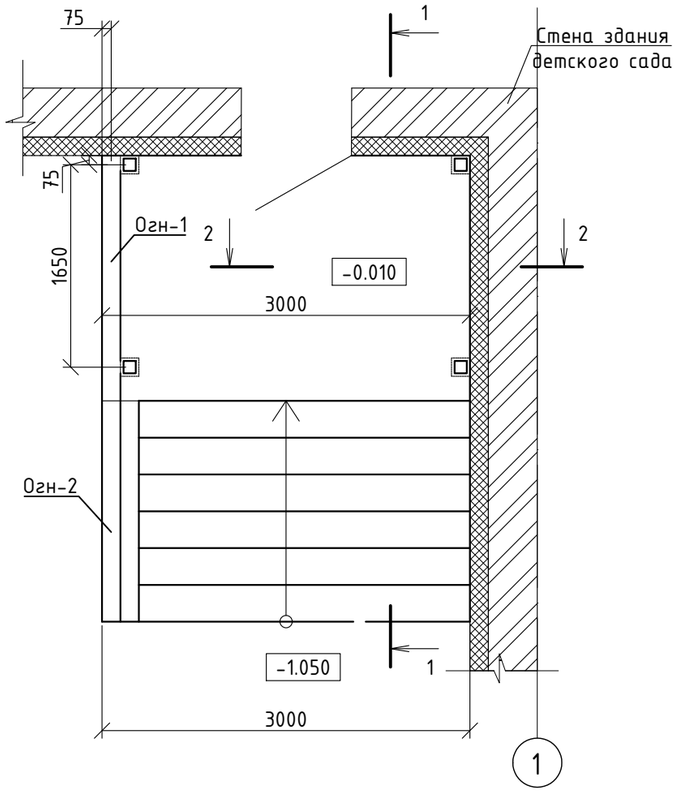

План кровли козырька

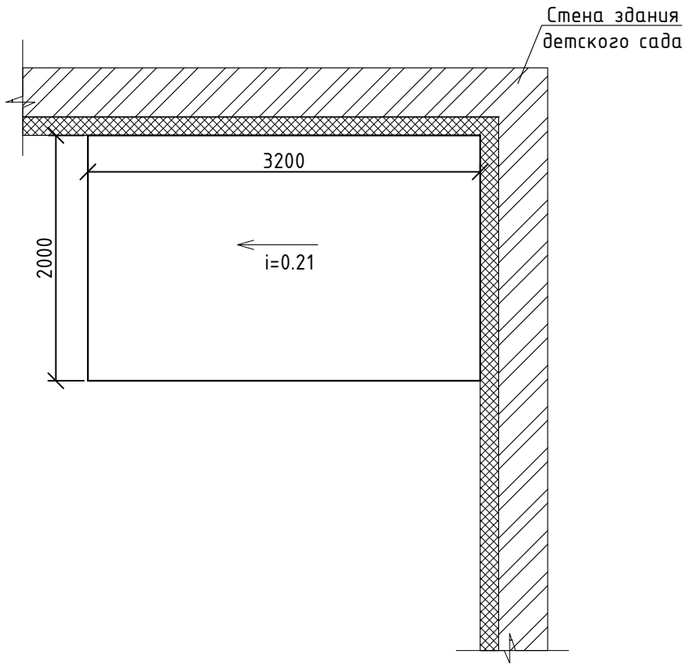

План расположения элементов каркаса козырька

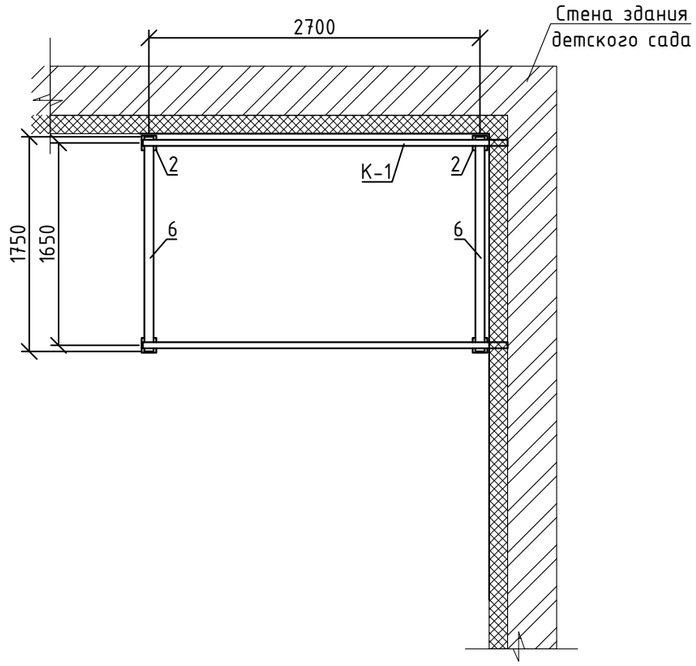

а-а

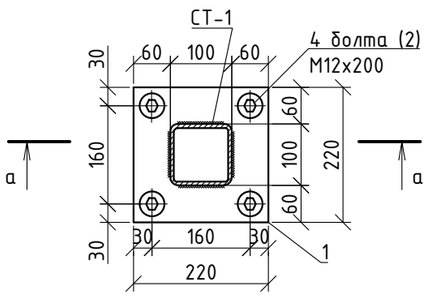

ЗД-1

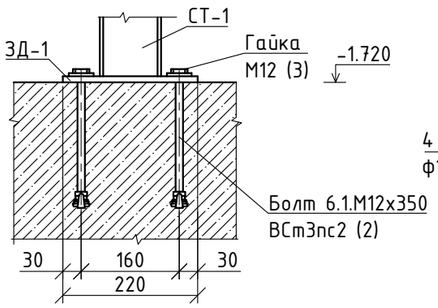

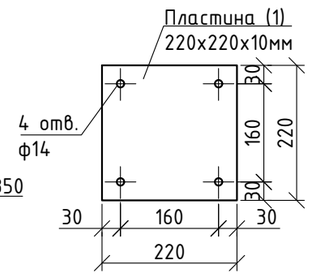

Данный лист см. совместно с АС-25,26.

1. Сварку производить электродами Э-42 ГОСТ 9467-75*. Обозначение узлов сварных соединений принято по ГОСТ 5264-80.
2. Поверхности металлических элементов после выполнения сварочных работ очистить от шлака и ржавчины и окрасить эмалью ПФ-115 ГОСТ 6465-76* за 2 раза по слою грунта ПФ-0142 ТУ 6-10-1698-78.

					ЗАКАЗ №		АС
					Капитальный ремонт здания КГКП "Ясли сад" "Дюмовочка" КГУ Отдел образования района имени Г.Мусурепова по адресу:СКО, район имени Г.Мусрепова, с.Новоишимское, ул.Ленина 8А		
Изм.	Лист	№ Докум.	Подп.	Дата			
					Ясли-сад	Стадия	Лист	Листов
ГИП		Штейнгауер Т.Н.				РП	24	
Исполнил		Нурмаханов						
Н.контроль		Сулимова Н			План крыльца №1, план кровли козырька, план расположения элементов каркаса козырька	"ПГС компания"		

Согласовано

Взам. инв. №

Подп. и дата

Инв. № подл.

Формат А3А

2-2

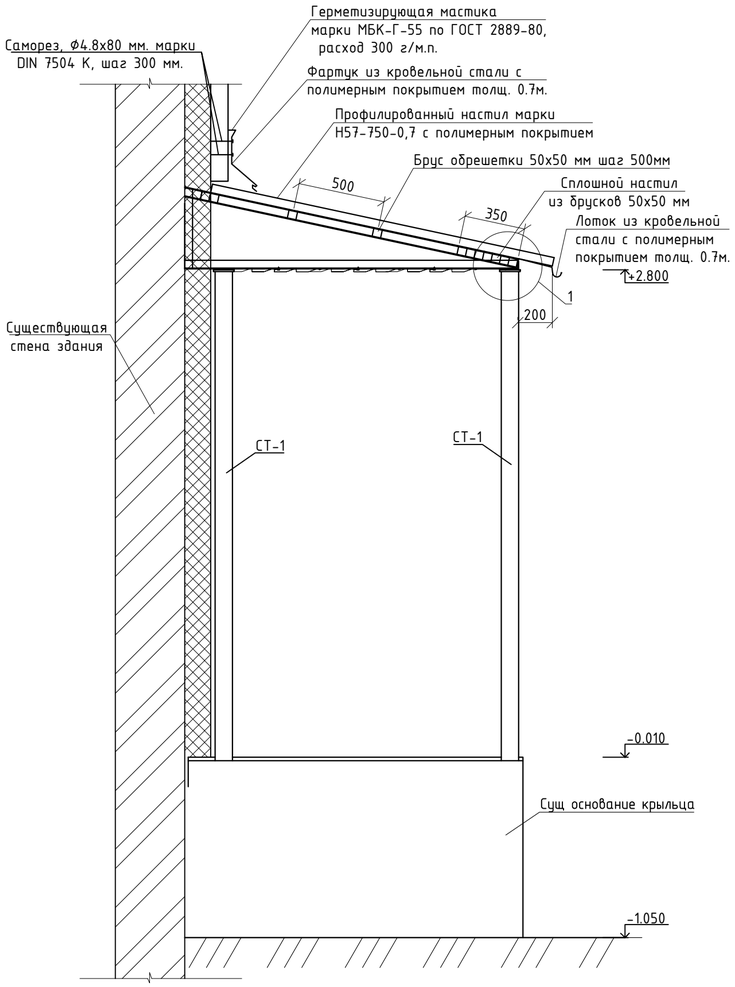

1-1

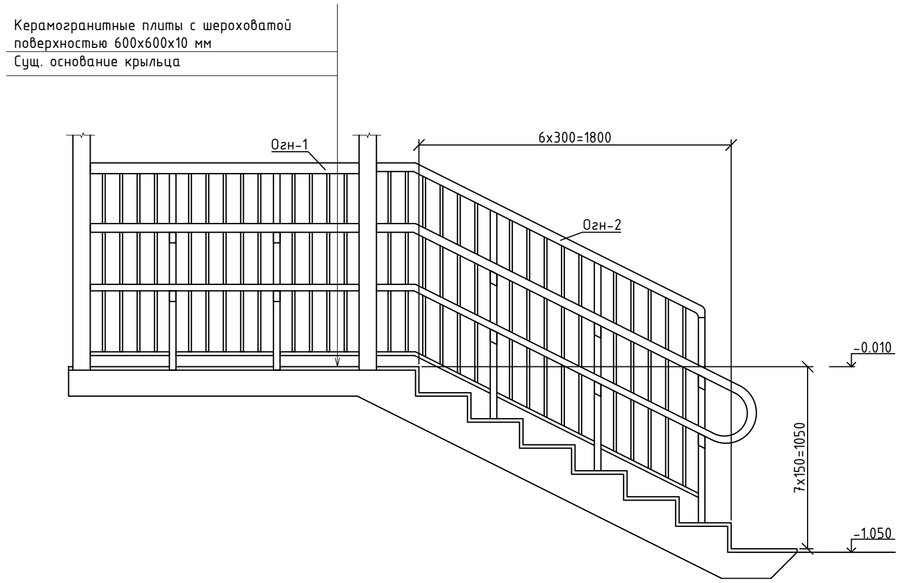

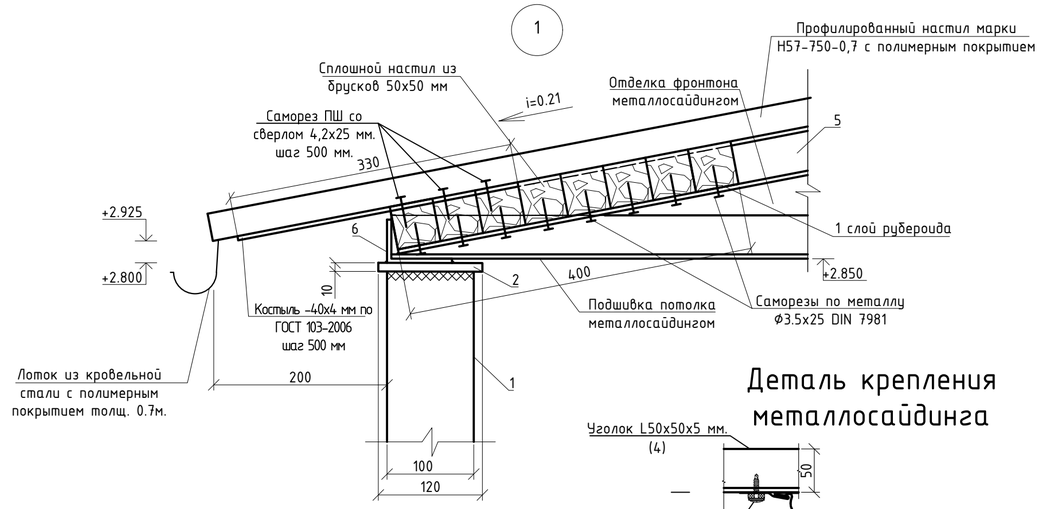

Деталь крепления металлосайдинга

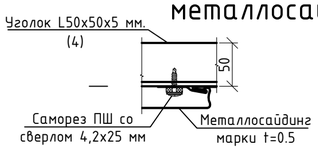

Фартук

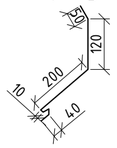

Лоток

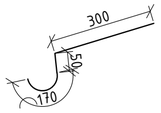

Указания по производству работ

1. Прогоны из уголков варить между собой швом с высотой катета 3 мм. Крепление деревянного бруса к уголкам выполнить саморезами по металлу Ф3.5х25 DIN 7981. Между брусом и уголком проложить гидроизолирующую прокладку из 1 слоя рубероида.
2. Подшивка потолка и отделка фронтона металлосайдингом показана условно. Крепление выполнять по профилям заводской поставки, по узлам завода изготовителя.
3. Для защиты деревянных конструкций выполнить пропитку от гниения и возгорания - биопиреном марки "Пирилакс-Prime". Расход 200 г/м^2. Огнебиозащитный состав наносится кистью или распылителем, толщ.покрытия 1,0мм.
4. Профнастил крепить кровельными саморезами Ф4.8х38 мм., Ф4.8х80 мм. марки DIN 7504 К с герметизирующей резиновой прокладкой. Вкручивать их нужно строго перпендикулярно покрытию, исключая возможные перекосы. Крепеж изделий производится по краям листа, посередине и в местах стыка. Нижний лист в уровне свеса крепить в каждый паз профнастила.
5. Сварку производить электродами Э-42 ГОСТ 9467-75*. Обозначение узлов сварных соединений принято по ГОСТ 5264-80.
6. Поверхности металлических элементов после выполнения сварочных работ очистить от шлака и ржавчины и окрасить эмалью ПФ-115 ГОСТ 6465-76* за 2 раза по слою грунта ПФ-0142 ТУ 6-10-1698-78.

Данный лист см. совместно с АС-24,26.

1. Сварку производить электродами Э-42 ГОСТ 9467-75*. Обозначение узлов сварных соединений принято по ГОСТ 5264-80.
2. Поверхности металлических элементов после выполнения сварочных работ очистить от шлака и ржавчины и окрасить эмалью ПФ-115 ГОСТ 6465-76* за 2 раза по слою грунта ПФ-0142 ТУ 6-10-1698-78.

Изм.	Лист	№ Докум.	Подп.	Дата				
ГИП		Штейнгауер Т.Н.			ЗАКАЗ №			АС
Исполнил		Нурмаханов			Капитальный ремонт здания КГКП "Ясли сад" "Дюмовочка" КГУ Отдел образования района имени Г.Мусрепова по адресу:СКО, район имени Г.Мусрепова, с.Новоишимское, ул.Ленина 8А			
Н.контроль		Сулимова Н			Ясли-сад	Стадия	Лист	Листов
						РП	25	
					Разрезы 1-1, 2-2	"ПГС компания"		

Согласовано

Взам. инв. №

Подп. и дата

Инв. № подл.

Формат А3А

Спецификация материала на крыльцо №1

Поз.	Обозначение	Наименование	Кол шт	Масса ед. кг	Приме-чание
	СТ-1				
1	ГОСТ 8639-82 (214-205-0103)	[] 100х100х6 мм l=3000 мм	4	51.66	259.00
2	ГОСТ 19903-2015 (214-101-0204)	- 120х120х10 мм	4	1.05	4.20
	Закладная деталь ЗД - 1		2	2.22	4.4
1	ГОСТ 19903-2015*(222-509-1004)	- 10х220х220 шт.	1	1.05	1.0500
2	ГОСТ 24379.1-2012 (217-101-0107)	Болт фундаментный с коническим концом 6.1.М12х350 ВСт3пс2 шт.	4	0.2700	1.0800
3	ГОСТ 5915-70 (217-101-0107)	Гайка М12 шт.	4	0.0154	0.0616
4	ГОСТ 11371-78 (217-101-0107)	Шайба М12 шт.	4	0.007	0.0268
	Козырек К-1		1	49.32	49.32
3	ГОСТ 8509-93 (214-201-0102)	L50х50х5 мм l=455 мм	2	1.71	3.42
4	ГОСТ 8509-93 (214-201-0102)	L50х50х5 мм l=1920 мм	2	7.24	14.48
5	ГОСТ 8509-93 (214-201-0102)	L50х50х5 мм l=1945 мм	2	7.33	14.66
6	ГОСТ 8509-93 (214-201-0102)	L75х50х5 мм l=1750 мм	2	8.38	16.76
	Прочие материалы				
	ГОСТ 24045-2016 (224-103-0913)	Профилированный настил марки Н57-750-0.7 с полимерным покрытием $м^2$	6.4		0.00
		Саморез, Ф4.8х38 мм. марки DIN 7504 K, шт.	60		0.00
		Саморез, Ф4.8х80 мм. марки DIN 7504 K, шт.	13		0.00
		Саморез по металлу Ф3.5х25 DIN 7981 шт.	40		0.00
		Саморез ПШ со сверлом 4,2х25 мм. шт.	30		0.00
	ГОСТ 24454-80* (215-202-0701)	Обрешетка 50х50h $м^3$	0.06		0.00
	ГОСТ 24454-80* (215-202-0701)	Сплошной настил из бруса 50х50h $м^3$	0.04		0.00
	ГОСТ 10923-93 (235-101-0603)	1 слой рубероида $м^2$	1		0.00
	ГОСТ 103-2006 (214-208-0101)	-40х4, l=330 мм шт.	5	0.42	2.10
	ГОСТ 34180-2017 (224-104-0308)	Фартук из кровельной стали с полимерным покрытием толщ. 0.7м. $м^2$	4.2		0.00
	ГОСТ 34180-2017 (224-104-0308)	Лоток из кровельной стали с полимерным покрытием толщ. 0.7м. $м^2$	4.2		0.00
	231-303-0101	Подшивка потолка металлосайдингом марки МП СК-14х226 t=0.45 $м^2$	4.8		0.00
	231-303-0101	Отделка фронтона металлосайдингом t=0.45 $м^2$	0.9		0.00
		Ограждения Огн			0.00
Огн-1	см. лист АС-36	Огн-1 (222-503-0201) шт.	1	31.76	31.76
Огн-2	см. лист АС-36	Огн-2 (222-503-0201) шт.	1	51.1	51.10

Спецификация материала на крыльцо №1

Поз.	Обозначение	Наименование	Кол шт	Масса ед. кг	Приме-чание
	ГОСТ 13996-2019 (233-202-0203)	Керамогранит с шероховатой поверхностью 600х600х9 мм для отделки горизонтальных поверхностей $м^2$	11.4		на клеевой основе
	ГОСТ 13996-2019 (233-202-0203)	Керамогранит 600х600х10 мм для отделки вертикальных поверхностей $м^2$	9.4		на клеевой основе

Согласовано

Взам. инв. №

Подп. и дата

Инв. № подл.

Данный лист см. совместно с АС-24,25

Изм.	Лист	№ Докум.	Подп.	Дата
ГИП		Штейнгауер Т.Н.		
Исполнил		Нурмаханов		
Н.контроль		Сулимова Н		

ЗАКАЗ № АС

Капитальный ремонт здания КГКП "Ясли сад" "Дюмовочка" КГУ Отдел образования района имени Г.Мусурепова по адресу:СКО, район имени Г.Мусрепова, с.Новоишимское, ул.Ленина 8А

Ясли-сад

Стадия	Лист	Листов
РП	26	

Спецификации

"ПГС компания"

Формат А3А

План крыльца №2

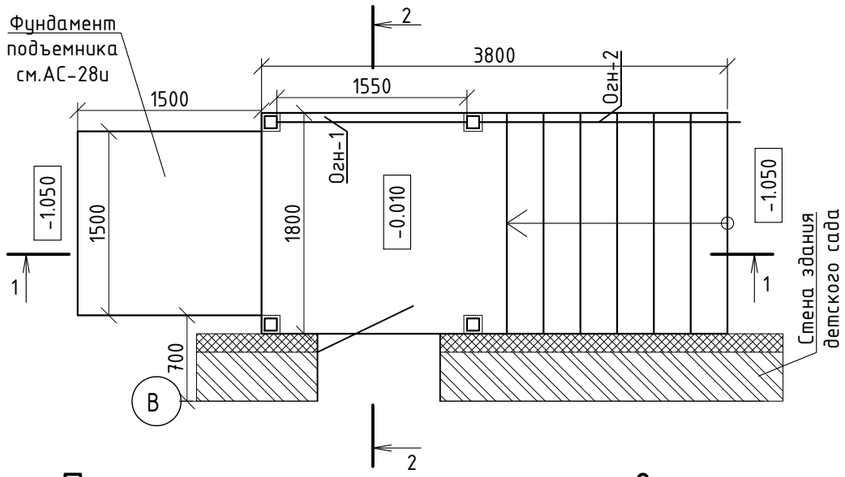

План расположения элементов каркаса козырька

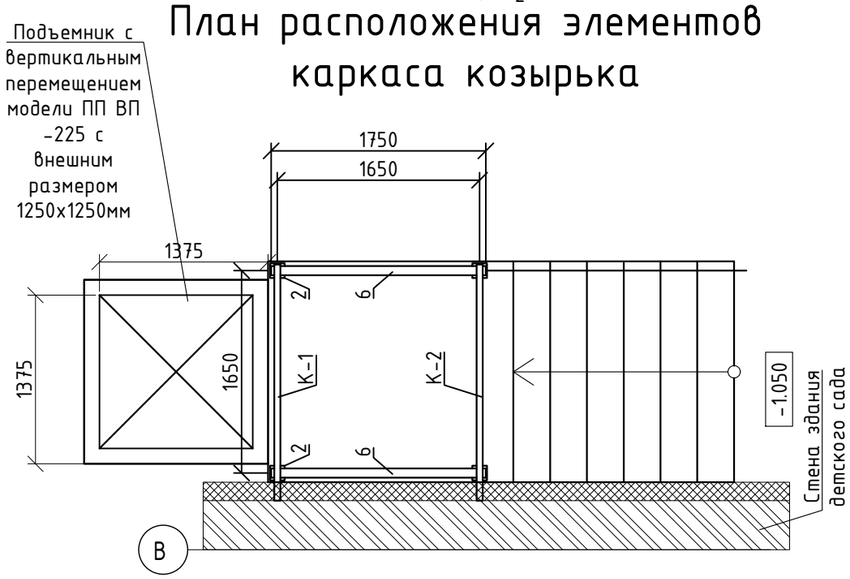

План кровли козырька

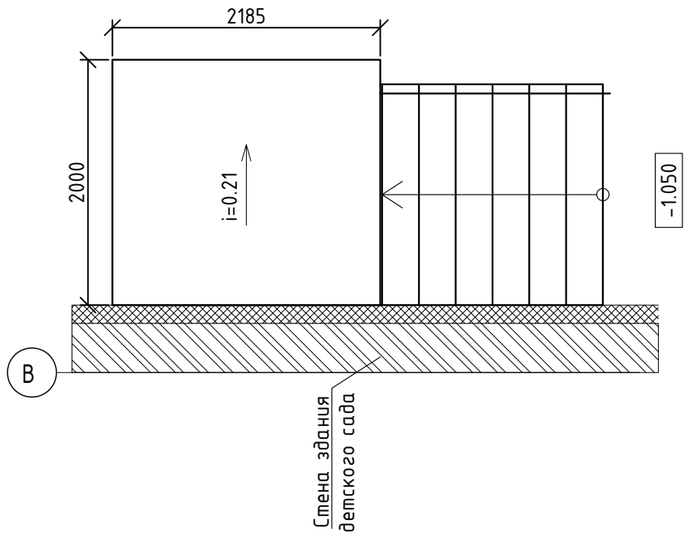

1-1

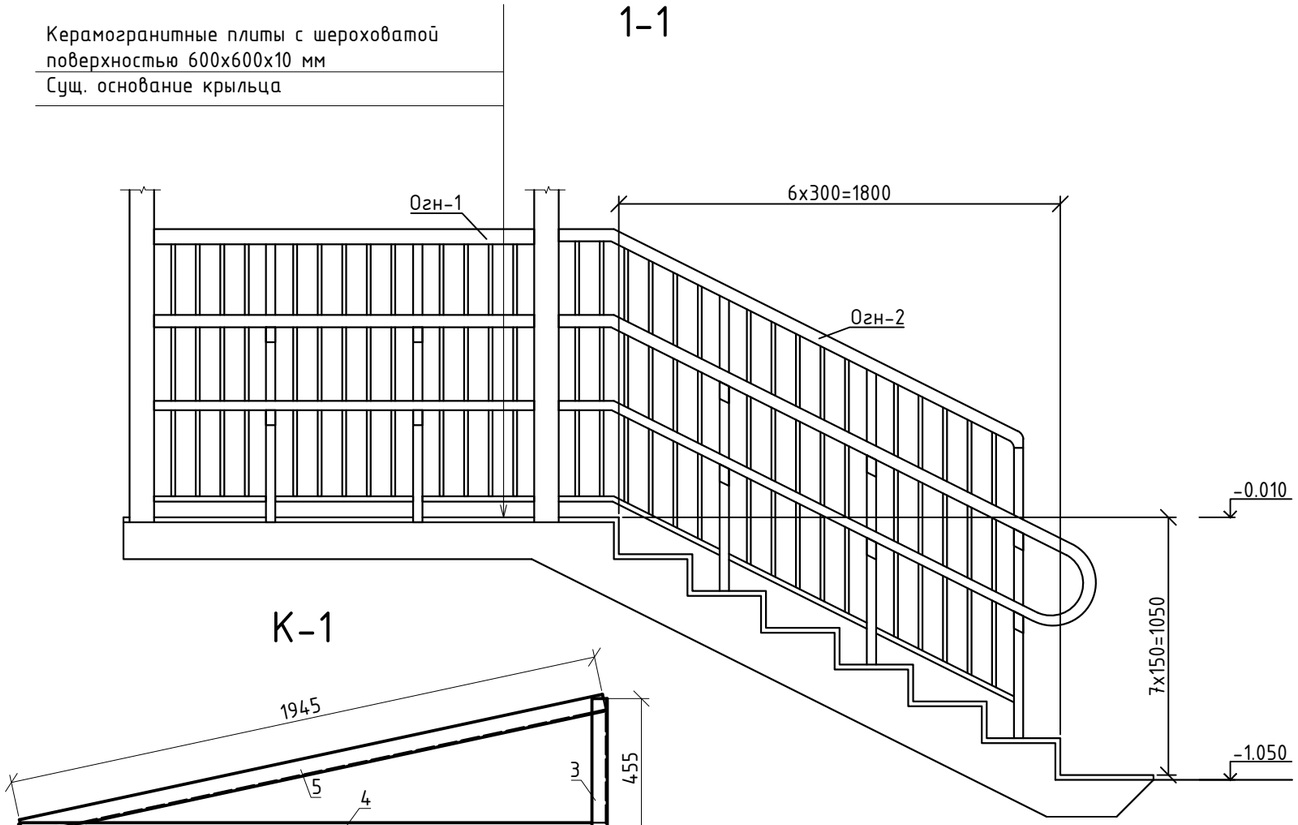

К-1

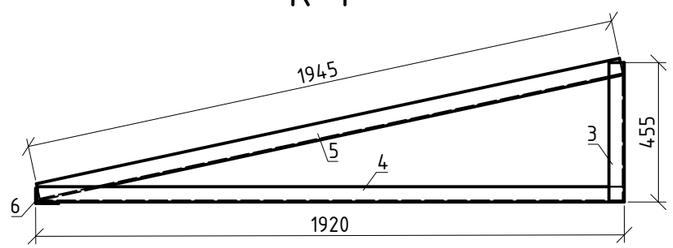

К-2

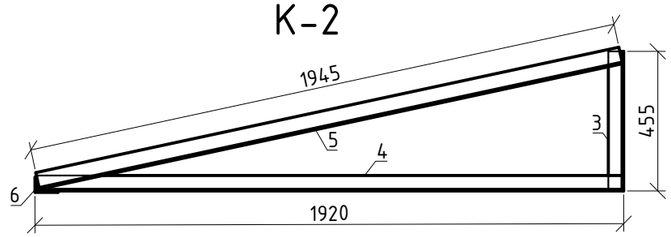

Данный лист смотреть совместно с АС-28,29.

1. Сварку производить электродами Э-42 ГОСТ 9467-75*. Обозначение узлов сварных соединений принято по ГОСТ 5264-80.
2. Поверхности металлических элементов после выполнения сварочных работ очистить от шлака и ржавчины и окрасить эмалью ПФ-115 ГОСТ 6465-76* за 2 раза по слою грунта ПФ-0142 ТУ 6-10-1698-78.

Изм.	Лист	№ Докум.	Подп.	Дата
ГИП		Штейнгауер Т.Н.		
Исполнил		Нурмаханов		
Н.контроль		Сулимова Н		

ЗАКАЗ № АС

Капитальный ремонт здания КГКП "Ясли сад" "Дюмовочка" КГУ Отдел образования района имени Г.Мусурепова по адресу:СКО, район имени Г.Мусрепова, с.Новоишимское, ул.Ленина 8А

Ясли-сад

Стадия	Лист	Листов
РП	27и	

План крыльца №2, план расположения элементов каркаса козырька, план кровли козырька, К-1, К-2, разрез 1-1

"ПГС компания"

Согласовано

Взам. инв. №

Подп. и дата

Инв. № подл.

Формат А3А

2-2

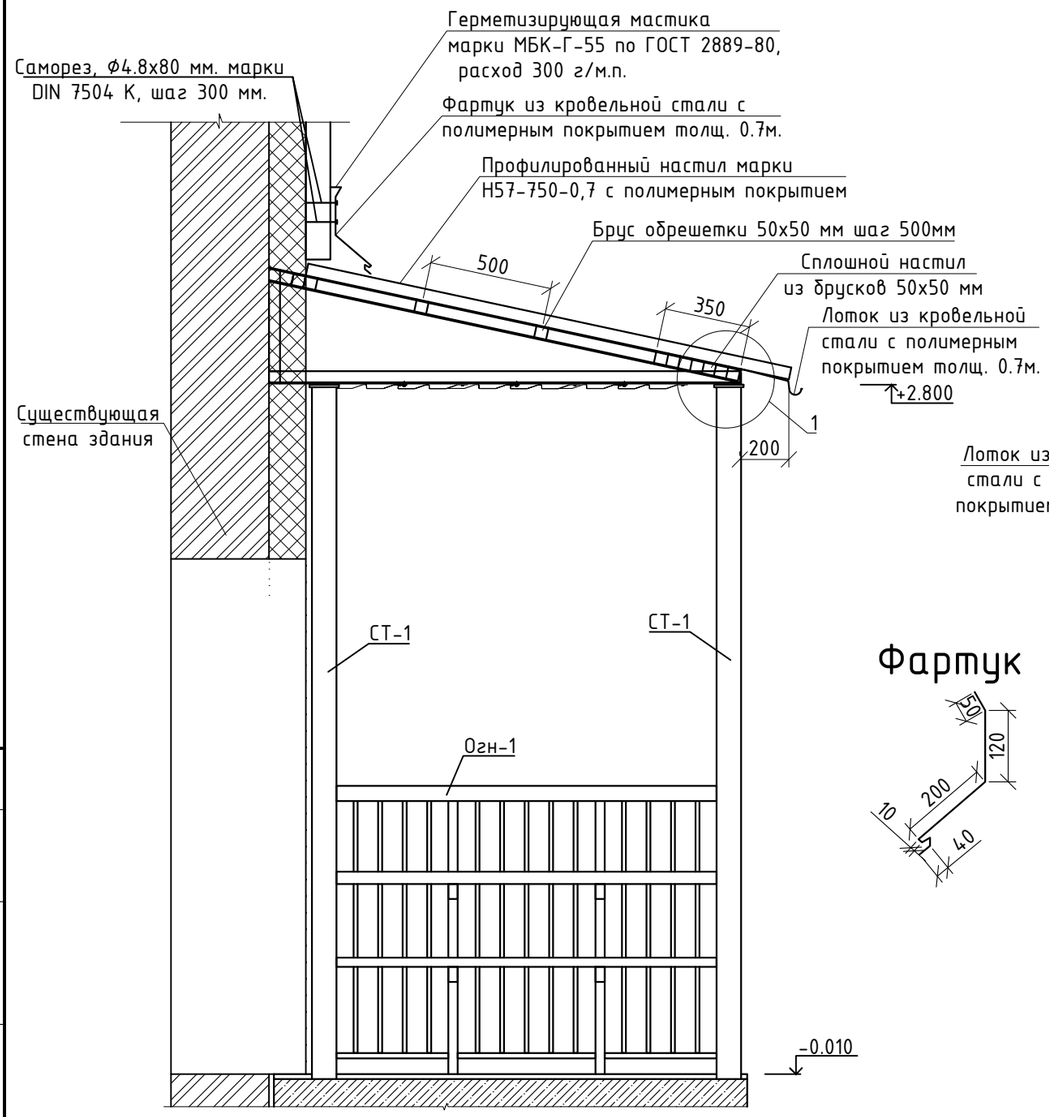

Сечение фундамента под подъемник ПП ВП-225 (Расход см.АС-29и)

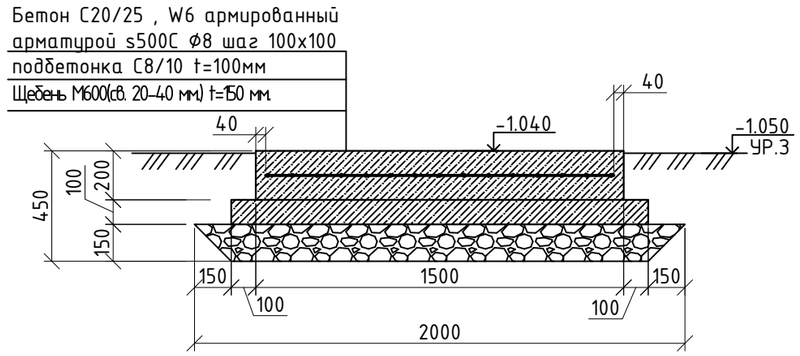

1

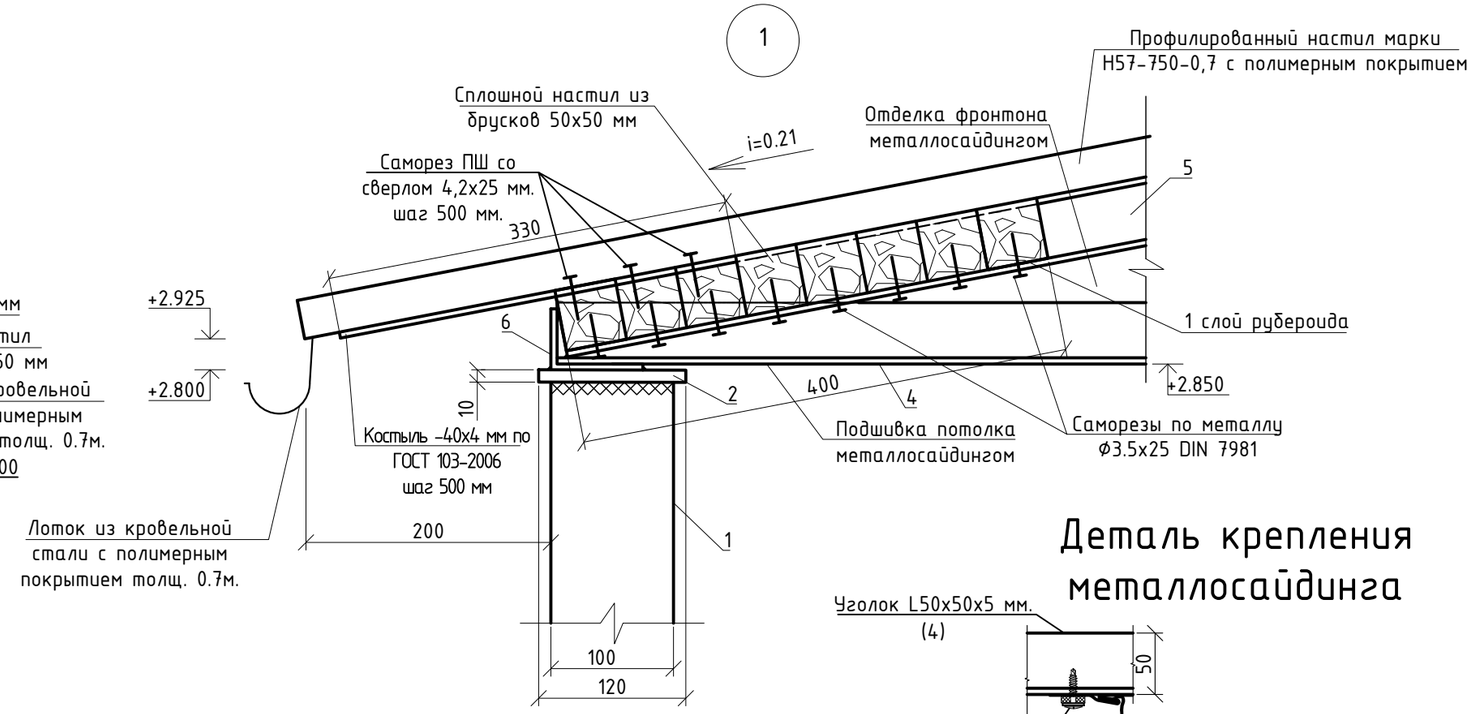

Деталь крепления металлосайдинга

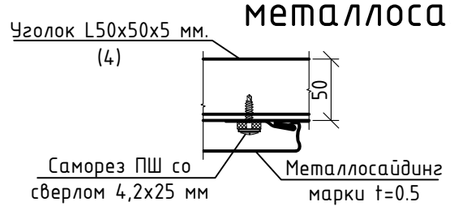

Фартук

Лоток

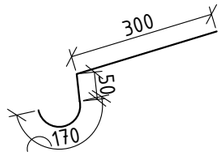

Указания по производству работ

1. Прогоны из уголков варить между собой швом с высотой катета 3 мм. Крепление деревянного бруса к уголкам выполнить саморезами по металлу Ф3.5х25 DIN 7981. Между брусом и уголком проложить гидроизолирующую прокладку из 1 слоя рубероида.
2. Подшивка потолка и отделка фронтона металлосайдингом показана условно. Крепление выполнять по профилям заводской поставки, по узлам завода изготовителя.
3. Для защиты деревянных конструкций выполнить пропитку от гниения и возгорания - биопиреном марки "Пирилакс-Prime". Расход 200 г/м^2. Огнебиозащитный состав наносится кистью или распылителем, толщ.покрытия 1,0мм.
4. Профнастил крепить кровельными саморезами Ф4.8х38 мм., Ф4.8х80 мм. марки DIN 7504 К с герметизирующей резиновой прокладкой. Вкручивать их нужно строго перпендикулярно покрытию, исключая возможные перекосы. Крепеж изделий производится по краям листа, посередине и в местах стыка. Нижний лист в уровне свеса крепить в каждый паз профнастила.
5. Сварку производить электродами Э-42 ГОСТ 9467-75*. Обозначение узлов сварных соединений принято по ГОСТ 5264-80.
6. Поверхности металлических элементов после выполнения сварочных работ очистить от шлака и ржавчины и окрасить эмалью ПФ-115 ГОСТ 6465-76* за 2 раза по слою грунта ПФ-0142 ТУ 6-10-1698-78. Демонтаж сущ. покрытия отделки в размере монтажа

Согласовано

Взам. инв. №

Подп. и дата

Инв. № подл.

Изм.	Лист	№ Докум.	Подп.	Дата
ГИП		Штейнгауер Т.Н		
Исполнил		Нурмаханов		
Н.контроль		Сулимова Н		

ЗАКАЗ № АС

Капитальный ремонт здания КГКП "Ясли сад" "Дюмовочка" КГУ Отдел образования района имени Г.Мусурепова по адресу:СКО, район имени Г.Мусрепова, с.Новоишимское, ул.Ленина 8А

Ясли-сад

Стадия	Лист	Листов
РП	28и	

Разрез 2-2, узлы.

"ПГС компания"

Данный лист смотреть совместно с АС-27,29.

Формат А3А

Спецификация материала на крыльцо №2

Поз.	Обозначение	Наименование	Кол шт	Масса ед. кг	Приме-чание
	СТ-1				
1	ГОСТ 8639-82 (214-205-0103)	[] 100x100x6 мм l=3760 мм	4	64.75	259.00
2	ГОСТ 19903-2015 (214-101-0204)	- 120x120x10 мм	4	1.05	4.20
	Закладная деталь ЗД - 1		4	2.22	8.88
1	ГОСТ 19903-2015*(222-509-1004)	- 10x220x220 шт.	1	1.05	1.0500
2	ГОСТ 24379.1-2012 (217-101-0107)	Болт фундаментный с коническим концом 6.1.М12х350 ВСт3пс2 шт.	4	0.2700	1.0800
3	ГОСТ 5915-70 (217-101-0107)	Гайка М12 шт.	4	0.0154	0.0616
4	ГОСТ 11371-78 (217-101-0107)	Шайба М12 шт.	4	0.007	0.0268
	Козырек К-1		1	49.32	49.32
3	ГОСТ 8509-93 (214-201-0102)	L50x50x5 мм l=455 мм	2	1.71	3.42
4	ГОСТ 8509-93 (214-201-0102)	L50x50x5 мм l=1920 мм	2	7.24	14.48
5	ГОСТ 8509-93 (214-201-0102)	L50x50x5 мм l=1945 мм	2	7.33	14.66
6	ГОСТ 8509-93 (214-201-0102)	L75x50x5 мм l=1750 мм	2	8.38	16.76
	Прочие материалы				
	ГОСТ 24045-2016 (224-103-0913)	Профилированный настил марки Н57-750-0.7 с полимерным покрытием $м^2$	4.8		0.00
		Саморез, Ф4.8х38 мм. марки DIN 7504 K, шт.	60		0.00
		Саморез, Ф4.8х80 мм. марки DIN 7504 K, шт.	13		0.00
		Саморез по металлу Ф3.5х25 DIN 7981 шт.	40		0.00
		Саморез ПШ со сверлом 4,2х25 мм. шт.	30		0.00
	ГОСТ 24454-80* (215-202-0701)	Обрешетка 50х50h $м^3$	0.06		0.00
	ГОСТ 24454-80* (215-202-0701)	Сплошной настил из бруса 50х50h $м^3$	0.04		0.00
	ГОСТ 10923-93 (235-101-0603)	1 слой рубероида $м^2$	1		0.00
	ГОСТ 103-2006 (214-208-0101)	-40х4, l=330 мм шт.	5	0.42	2.10
	ГОСТ 34180-2017 (224-104-0308)	Фартук из кровельной стали с полимерным покрытием толщ. 0.7м. $м^2$	2.2		0.00
	ГОСТ 34180-2017 (224-104-0308)	Лоток из кровельной стали с полимерным покрытием толщ. 0.7м. $м^2$	2.2		0.00
	231-303-0101	Подшивка потолка металлосайдингом марки МП СК-14х226 t=0.45 $м^2$	4.8		0.00
	231-303-0101	Отделка фронтона металлосайдингом t=0.45 $м^2$	0.9		0.00
		Ограждения Огн			0.00
Огн-1	см. лист АС-36	Огн-1 (222-503-0201) шт.	1	31.76	31,76
Огн-2	см. лист АС-36	Огн-2 (222-503-0201) шт.	1	51.1	51.10

Спецификация материала на крыльцо №2

№	Обозначение	Наименование	Кол-во	Масса, кг	Примечание
	ГОСТ 13996-2019 (233-202-0203)	Керамогранит с шероховатой поверхностью 600х600х10 мм для отделки горизонтальных поверхностей $м^2$	9.15		на клеевой основе
	ГОСТ 13996-2019 (233-202-0203)	Керамогранит 600х600х10 мм для отделки вертикальных поверхностей $м^2$	6.4		на клеевой основе
	516-201-0101	Вертикальный подьемник ПП ВП-225	1		
	Фундамент подьемника				
	СТ РК EN 206-2017 (212-201-0902)	Бетон С20/25 . W6, F100 $м^3$	0.45		
	СТ РК EN 206-2017 (212-201-0401)	Бетон С8/10 , W6, F100 $м^3$	0.26		
	ГОСТ 8267-93 (211-201-0606)	Щебень М600(св. 20-40 мм.) битум до полного насыщения t=150 мм.	0.55		
	СТ РК СТБ 1704-2011 (214-210-0501)	Ф8 S500С 100х100 м.п	42	0,395	16,6

Технические характеристики базового комплекта ПП ВП -225 :

-грузоподъёмность не более 225 кг.
-скорость движения платформы- 0,15м/сек. с плавным стартом и остановкой
-крепление ПТУ-анкерное к стене и полу, либо сварочное к металлоконструкции
-источник питания-230 В переменного тока, 50 Гц
-мощность 1100 Вт
-атмосферостойкое изготовление-По 1 Р54
-уровень акустического давления- Lpa: 58 дБ(А)
-оборудование соответствует требованиям ТУ 4835-001-21571385-2015
-защита от поражения акустическим током-класс 1
-режим работы-S3: 2 мин. работы/8 мин. паузы

Габаритные характеристики ПП ВП-225:

-Высота подъёма max - 2000 мм
-Стандартный размер 800х1250мм
-внешний размер 1250х1250мм

Данный лист см. совместно с АС-27-28.

Изм.	Лист	№ Докум.	Подп.	Дата
ГИП		Штейнгауер Т.Н.		
Исполнил		Нурмаханов		
Н.контроль		Сулимова Н		

ЗАКАЗ № АС

Капитальный ремонт здания КГКП "Ясли сад" "Дюмовочка" КГУ Отдел образования района имени Г.Мусурепова по адресу:СКО, район имени Г.Мусрепова, с.Новоишимское, ул.Ленина 8А

Ясли-сад	Стадия	Лист	Листов
	РП	29и	
Спецификации	"ПГС компания"		

Согласовано

Взам. инв. №

Подп. и дата

Инв. № подл.

Формат А3А

План крыльца №3

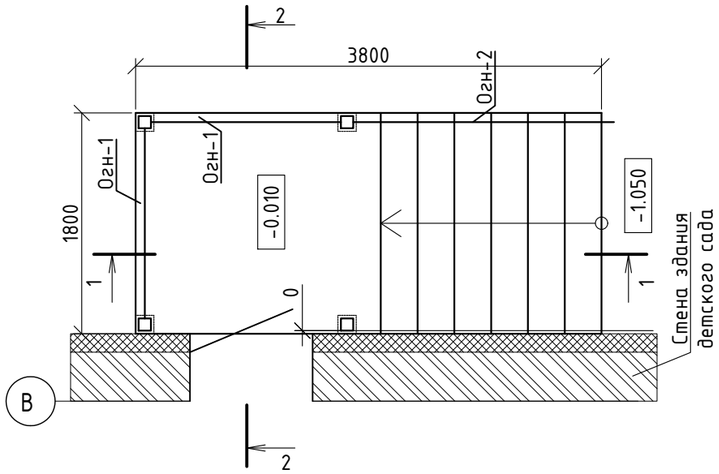

План расположения элементов каркаса козырька

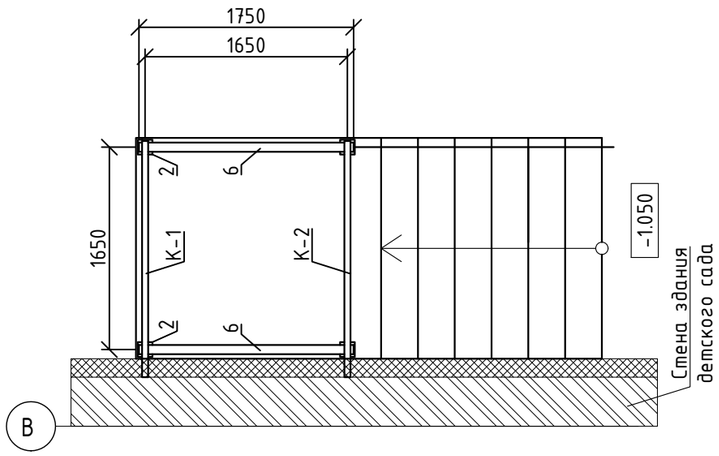

План кровли козырька

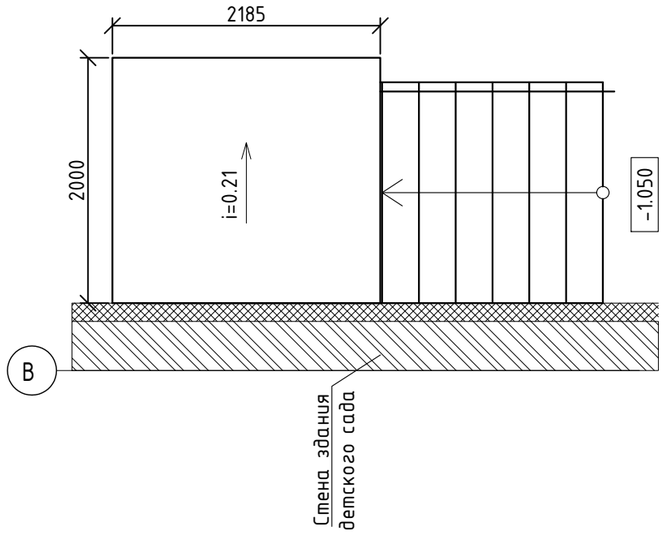

1-1

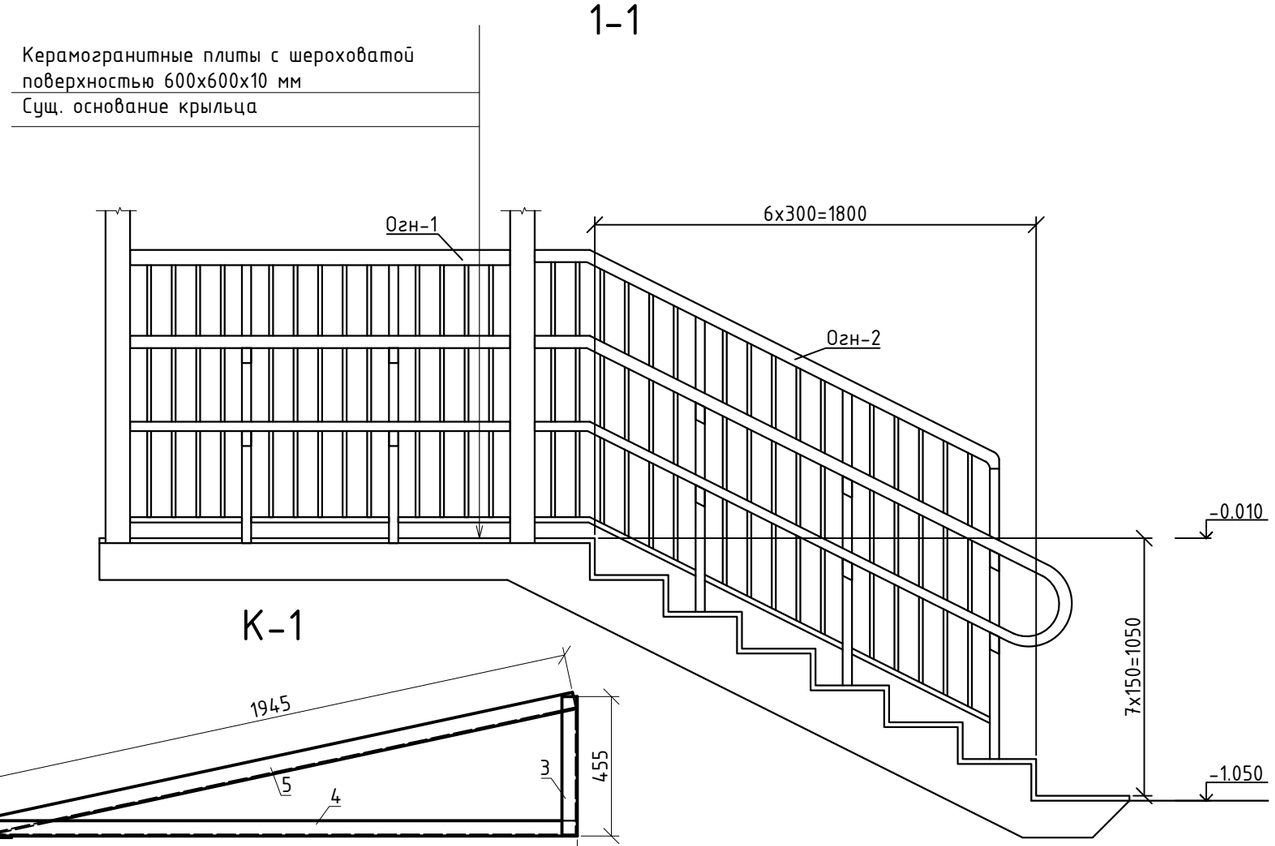

К-1

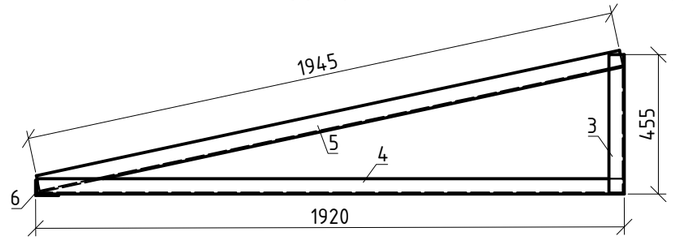

К-2

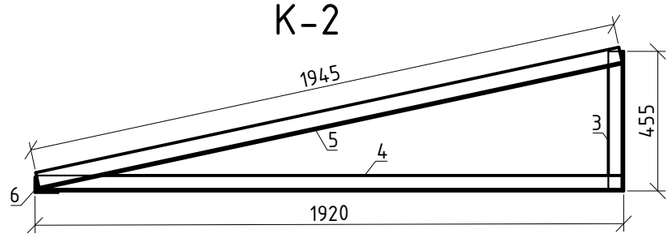

Данный лист смотреть совместно с АС-31,32.

1. Сварку производить электродами Э-42 ГОСТ 9467-75*. Обозначение узлов сварных соединений принято по ГОСТ 5264-80.
2. Поверхности металлических элементов после выполнения сварочных работ очистить от шлака и ржавчины и окрасить эмалью ПФ-115 ГОСТ 6465-76* за 2 раза по слою грунта ПФ-0142 ТУ 6-10-1698-78.

Изм.	Лист	№ Докум.	Подп.	Дата
ГИП		Штейнгауер Т.Н.		
Исполнил		Нурмаханов		
Н.контроль		Сулимова Н		

ЗАКАЗ № АС

Капитальный ремонт здания КГКП "Ясли сад" "Дюмовочка" КГУ Отдел образования района имени Г.Мусурепова по адресу:СКО, район имени Г.Мусрепова, с.Новоишимское, ул.Ленина 8А

Ясли-сад

Стадия	Лист	Листов
РП	30	

План крыльца №3, план расположения элементов каркаса козырька, план кровли козырька, К-1, К-2, разрез 1-1

"ПГС компания"

Согласовано

Взам. инв. №

Подп. и дата

Инв. № подл.

Формат А3А

2-2

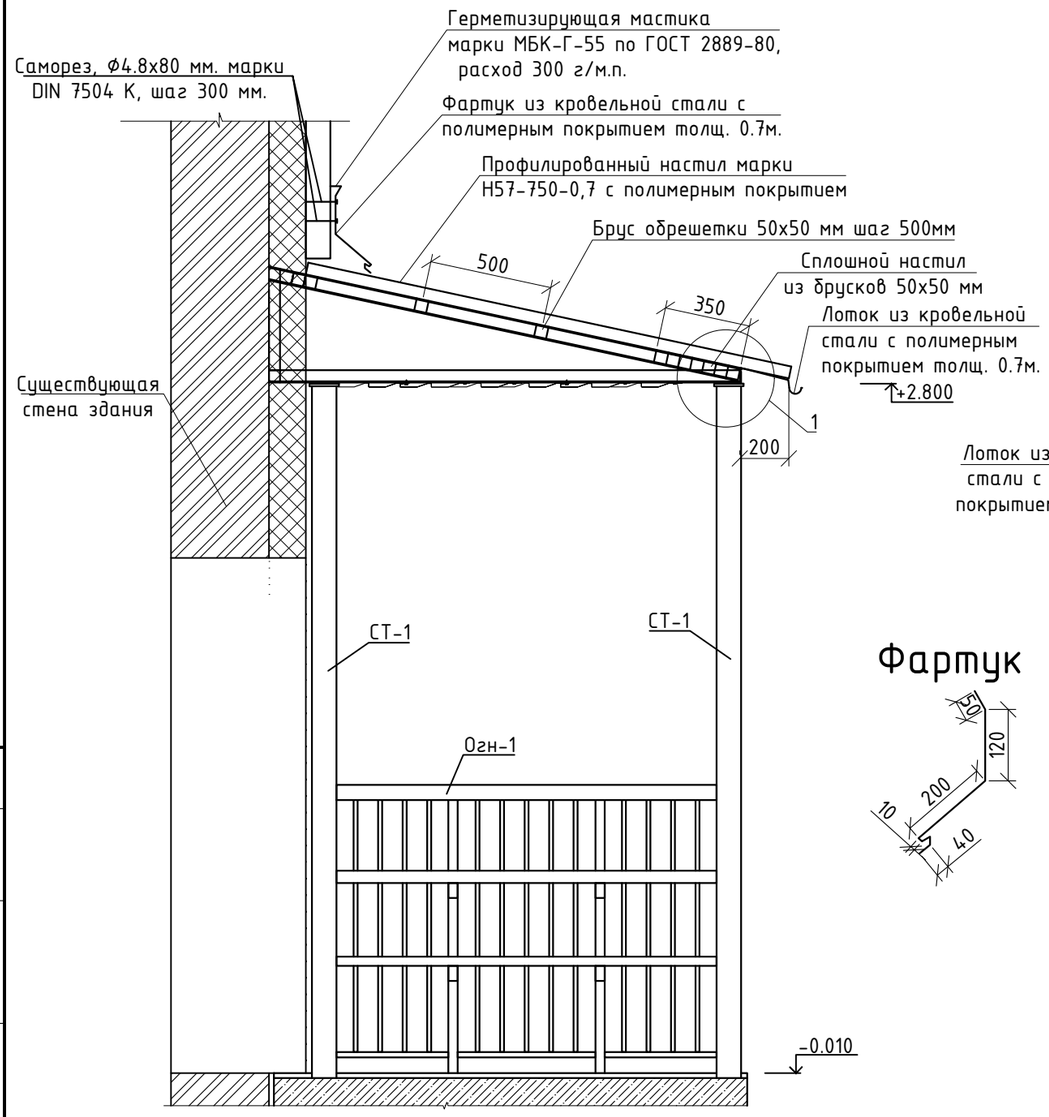

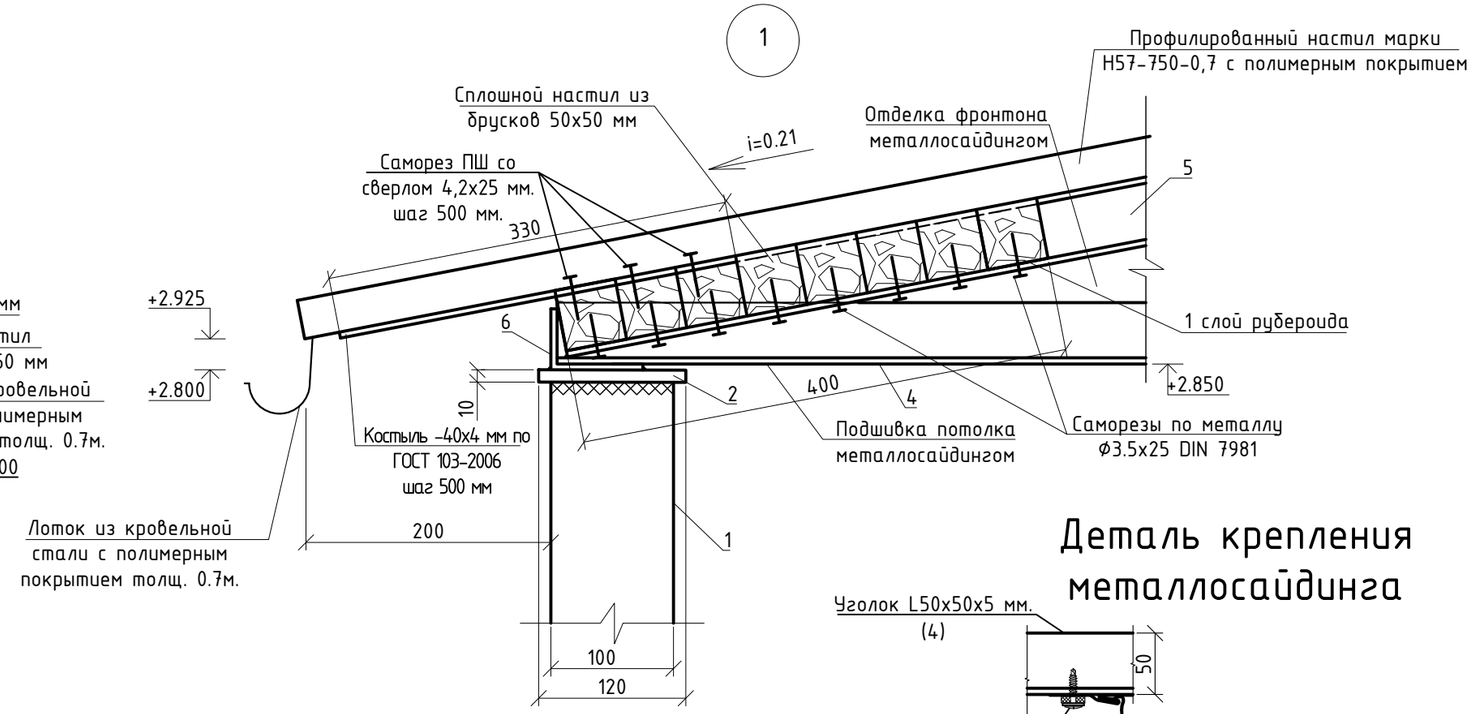

Деталь крепления металлосайдинга

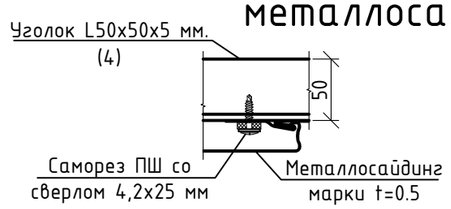

Фартук

Лоток

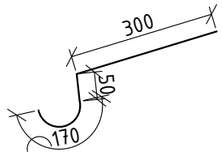

Указания по производству работ

1. Прогоны из уголков варить между собой швом с высотой катета 3 мм. Крепление деревянного бруса к уголкам выполнить саморезами по металлу Ф3.5х25 DIN 7981. Между брусом и уголком проложить гидроизолирующую прокладку из 1 слоя рубероида.
2. Подшивка потолка и отделка фронтона металлосайдингом показана условно. Крепление выполнять по профилям заводской поставки, по узлам завода изготовителя.
3. Для защиты деревянных конструкций выполнить пропитку от гниения и возгорания - биопиреном марки "Пирилакс-Prime". Расход 200 г/м^2. Огнебиозащитный состав наносится кистью или распылителем, толщ.покрытия 1,0мм.
4. Профнастил крепить кровельными саморезами Ф4.8х38 мм., Ф4.8х80 мм. марки DIN 7504 К с герметизирующей резиновой прокладкой. Вкручивать их нужно строго перпендикулярно покрытию, исключая возможные перекосы. Крепеж изделий производится по краям листа, посередине и в местах стыка. Нижний лист в уровне свеса крепить в каждый паз профнастила.
5. Сварку производить электродами Э-42 ГОСТ 9467-75*. Обозначение узлов сварных соединений принято по ГОСТ 5264-80.
6. Поверхности металлических элементов после выполнения сварочных работ очистить от шлака и ржавчины и окрасить эмалью ПФ-115 ГОСТ 6465-76* за 2 раза по слою грунта ПФ-0142 ТУ 6-10-1698-78.

Данный лист смотреть совместно с АС-30,32.

Изм.	Лист	№ Докум.	Подп.	Дата
ГИП		Штейнгауер Т.Н		
Исполнил		Нурмаханов		
Н.контроль		Сулимова Н		

ЗАКАЗ № АС

Капитальный ремонт здания КГКП "Ясли сад" "Дюмовочка" КГУ Отдел образования района имени Г.Мусурепова по адресу:СКО, район имени Г.Мусрепова, с.Новоишимское, ул.Ленина 8А

Ясли-сад	Стадия	Лист	Листов
	РП	31	
Разрез 2-2, узлы.	"ПГС компания"		

Согласовано

Взам. инв. №

Подп. и дата

Инв. № подл.

Формат А3А

Спецификация материала на крыльцо №3

Поз.	Обозначение	Наименование	Кол шт	Масса ед. кг	Приме-чание
	СТ-1				
1	ГОСТ 8639-82 (214-205-0103)	[] 100x100x6 мм l=3760 мм	4	64.75	259.00
2	ГОСТ 19903-2015 (214-101-0204)	- 120x120x10 мм	4	1.05	4.20
	Закладная деталь ЗД - 1		4	2.22	8.88
1	ГОСТ 19903-2015*(222-509-1004)	- 10x220x220 шт.	1	1.05	1.0500
2	ГОСТ 24379.1-2012 (217-101-0107)	Болт фундаментный с коническим концом 6.1.М12х350 ВСт3пс2 шт.	4	0.2700	1.0800
3	ГОСТ 5915-70 (217-101-0107)	Гайка М12 шт.	4	0.0154	0.0616
4	ГОСТ 11371-78 (217-101-0107)	Шайба М12 шт.	4	0.007	0.0268
	Козырек К-1		1	49.32	49.32
3	ГОСТ 8509-93 (214-201-0102)	L50x50x5 мм l=455 мм	2	1.71	3.42
4	ГОСТ 8509-93 (214-201-0102)	L50x50x5 мм l=1920 мм	2	7.24	14.48
5	ГОСТ 8509-93 (214-201-0102)	L50x50x5 мм l=1945 мм	2	7.33	14.66
6	ГОСТ 8509-93 (214-201-0102)	L75x50x5 мм l=1750 мм	2	8.38	16.76
	Прочие материалы				
	ГОСТ 24045-2016 (224-103-0913)	Профилированный настил марки Н57-750-0.7 с полимерным покрытием $м^2$	4.8		0.00
		Саморез, Ф4.8х38 мм. марки DIN 7504 K, шт.	60		0.00
		Саморез, Ф4.8х80 мм. марки DIN 7504 K, шт.	13		0.00
		Саморез по металлу Ф3.5х25 DIN 7981 шт.	40		0.00
		Саморез ПШ со сверлом 4,2х25 мм. шт.	30		0.00
	ГОСТ 24454-80* (215-202-0701)	Обрешетка 50х50h $м^3$	0.06		0.00
	ГОСТ 24454-80* (215-202-0701)	Сплошной настил из бруса 50х50h $м^3$	0.04		0.00
	ГОСТ 10923-93 (235-101-0603)	1 слой рубероида $м^2$	1		0.00
	ГОСТ 103-2006 (214-208-0101)	-40х4, l=330 мм шт.	5	0.42	2.10
	ГОСТ 34180-2017 (224-104-0308)	Фартук из кровельной стали с полимерным покрытием толщ. 0.7м. $м^2$	2.2		0.00
	ГОСТ 34180-2017 (224-104-0308)	Лоток из кровельной стали с полимерным покрытием толщ. 0.7м. $м^2$	2.2		0.00
	231-303-0101	Подшивка потолка металлосайдингом марки МП СК-14х226 t=0.5 $м^2$	4.8		0.00
	231-303-0101	Отделка фронтона металлосайдингом t=0.5 $м^2$	0.9		0.00
		Ограждения Огн			0.00
Огн-1	см. лист АС-36	Огн-1 шт.	2	31.76	63.52
Огн-2	см. лист АС-36	Огн-2 шт.	1	51.1	51.10

Спецификация материала на крыльцо №3

№	Обозначение	Наименование	Кол-во	Масса, кг	Примечание
	ГОСТ 13996-2019 (233-202-0203)	Керамогранит с шероховатой поверхностью 600х600х10 мм для отделки горизонтальных поверхностей $м^2$	6.9	0	на клеевой основе
	ГОСТ 13996-2019 (233-202-0203)	Керамогранит 600х600х10 мм для отделки вертикальных поверхностей $м^2$	6.4	0	на клеевой основе

Согласовано

Взам. инв. №

Подп. и дата

Инв. № подл.

Данный лист см. совместно с АС-30,31.

Изм.	Лист	№ Докум.	Подп.	Дата
ГИП		Штейнгауер Т.Н.		
Исполнил		Нурмаханов		
Н.контроль		Сулимова Н		

ЗАКАЗ № АС

Капитальный ремонт здания КГКП "Ясли сад" "Дюмовочка" КГУ Отдел образования района имени Г.Мусурепова по адресу:СКО, район имени Г.Мусрепова, с.Новоишимское, ул.Ленина 8А

Ясли-сад

Стадия	Лист	Листов
РП	32	

Спецификации

"ПГС компания"

Формат А3А

План крыльца №4

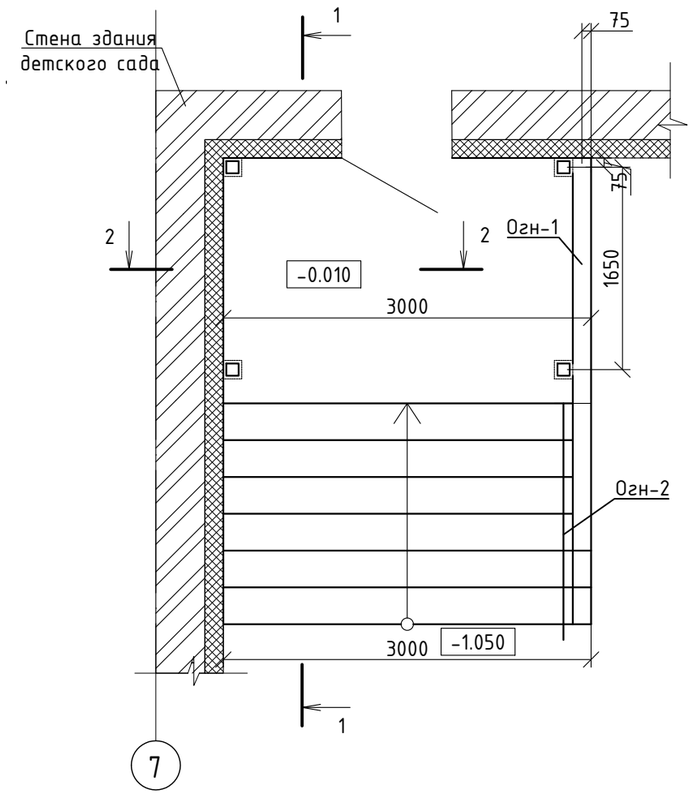

План кровли козырька

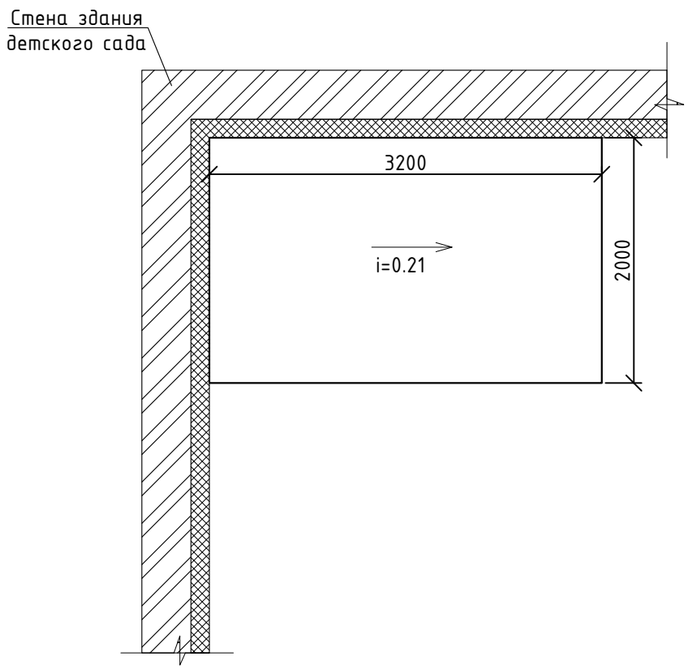

План расположения элементов каркаса козырька

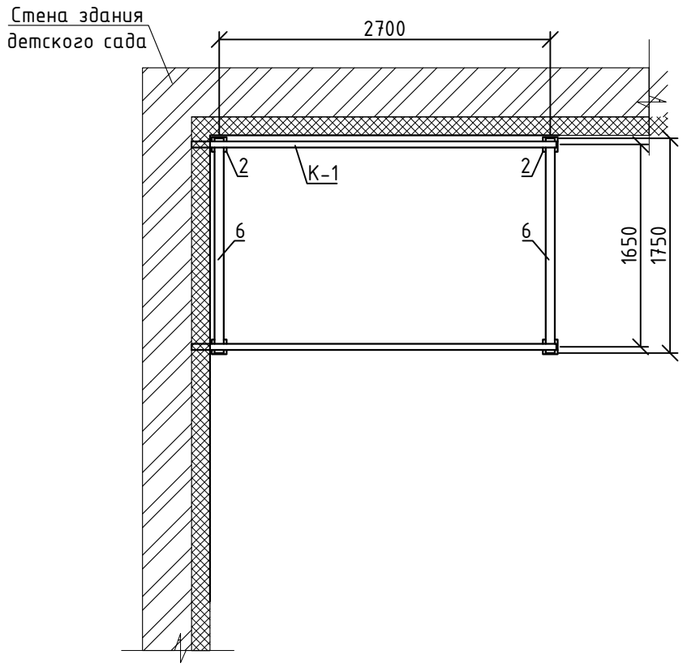

а-а

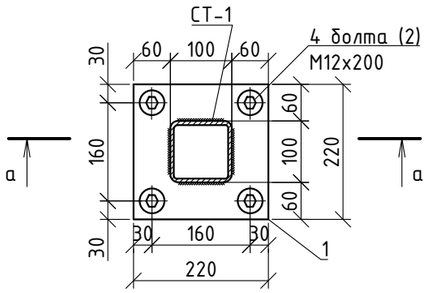

ЗД-1

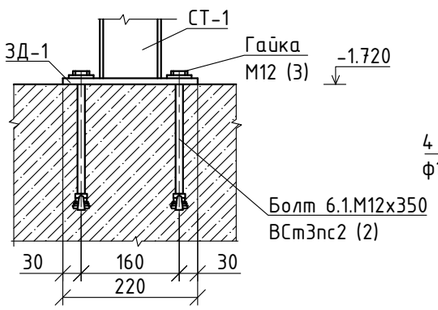

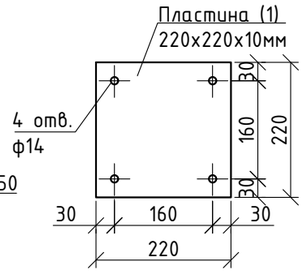

Данный лист см. совместно с АС-34,35.

1. Сварку производить электродами Э-42 ГОСТ 9467-75*. Обозначение узлов сварных соединений принято по ГОСТ 5264-80.
2. Поверхности металлических элементов после выполнения сварочных работ очистить от шлака и ржавчины и окрасить эмалью ПФ-115 ГОСТ 6465-76* за 2 раза по слою грунта ПФ-0142 ТУ 6-10-1698-78.

					ЗАКАЗ №		АС
					Капитальный ремонт здания КГКП "Ясли сад" "Дюмовочка" КГУ Отдел образования района имени Г.Мусурепова по адресу:СКО, район имени Г.Мусрепова, с.Новоишимское, ул.Ленина 8А		
Изм.	Лист	№ Докум.	Подп.	Дата			
					Ясли-сад	Стадия	Лист	Листов
ГИП		Штейнгауер Т.Н.				РП	33	
Исполнил		Нурмаханов						
Н.контроль		Сулимова Н			План крыльца №4, план кровли козырька, план расположения элементов каркаса козырька	"ПГС компания"		

Согласовано

Взам. инв. №

Подп. и дата

Инв. № подл.

Формат А3А

2-2

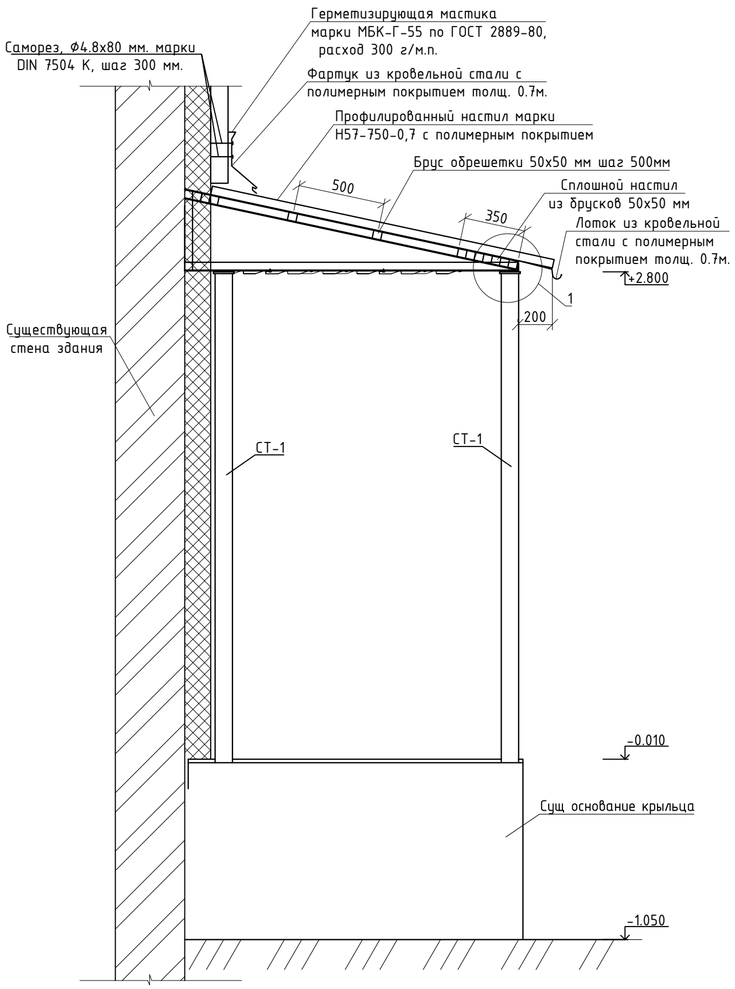

1-1

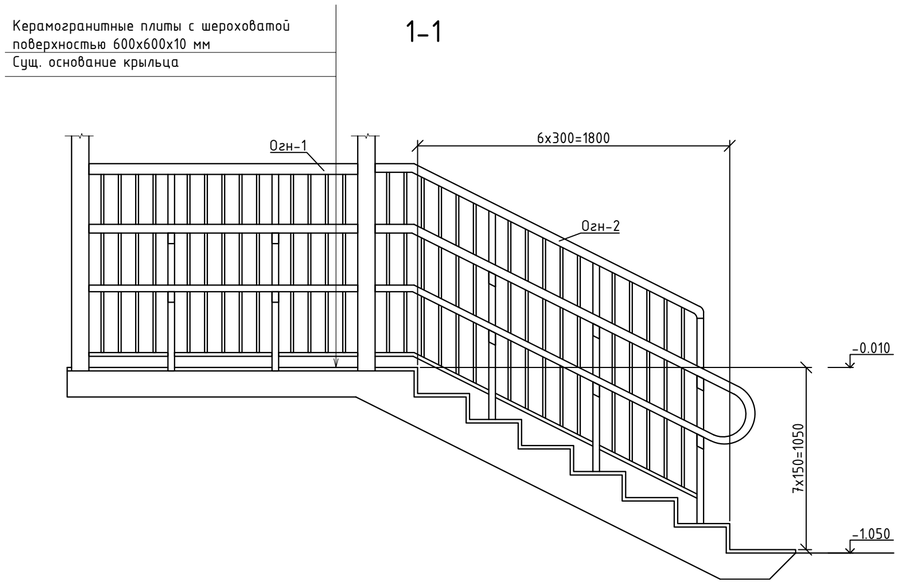

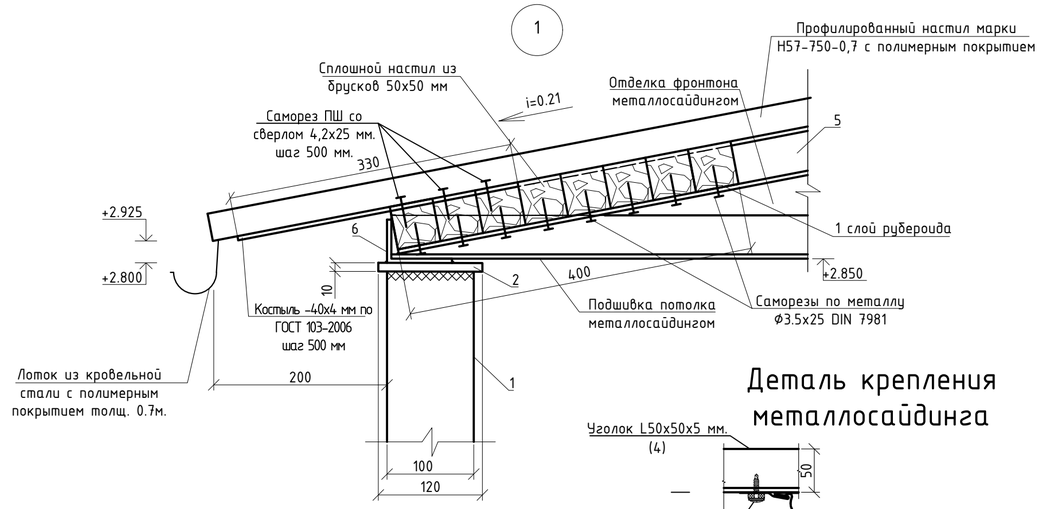

Деталь крепления металлосайдинга

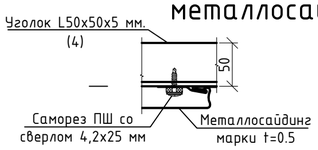

Фартук

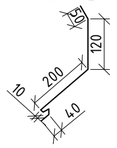

Лоток

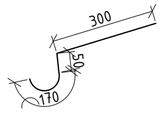

Указания по производству работ

1. Прогоны из уголков варить между собой швом с высотой катета 3 мм. Крепление деревянного бруса к уголкам выполнить саморезами по металлу Ф3.5х25 DIN 7981. Между брусом и уголком проложить гидроизолирующую прокладку из 1 слоя рубероида.
2. Подшивка потолка и отделка фронтона металлосайдингом показана условно. Крепление выполнять по профилям заводской поставки, по узлам завода изготовителя.
3. Для защиты деревянных конструкций выполнить пропитку от гниения и возгорания - биопиреном марки "Пирилакс-Prime". Расход 200 г/м^2. Огнебиозащитный состав наносится кистью или распылителем, толщ.покрытия 1,0мм.
4. Профнастил крепить кровельными саморезами Ф4.8х38 мм., Ф4.8х80 мм. марки DIN 7504 К с герметизирующей резиновой прокладкой. Вкручивать их нужно строго перпендикулярно покрытию, исключая возможные перекосы. Крепеж изделий производится по краям листа, посередине и в местах стыка. Нижний лист в уровне свеса крепить в каждый паз профнастила.
5. Сварку производить электродами Э-42 ГОСТ 9467-75*. Обозначение узлов сварных соединений принято по ГОСТ 5264-80.
6. Поверхности металлических элементов после выполнения сварочных работ очистить от шлака и ржавчины и окрасить эмалью ПФ-115 ГОСТ 6465-76* за 2 раза по слою грунта ПФ-0142 ТУ 6-10-1698-78.

Данный лист см. совместно с АС-33,35.

1. Сварку производить электродами Э-42 ГОСТ 9467-75*. Обозначение узлов сварных соединений принято по ГОСТ 5264-80.
2. Поверхности металлических элементов после выполнения сварочных работ очистить от шлака и ржавчины и окрасить эмалью ПФ-115 ГОСТ 6465-76* за 2 раза по слою грунта ПФ-0142 ТУ 6-10-1698-78.

Изм.	Лист	№ Докум.	Подп.	Дата				
ГИП		Штейнгауер Т.Н.			ЗАКАЗ №			АС
Исполнил		Нурмаханов			Капитальный ремонт здания КГКП "Ясли сад" "Дюмовочка" КГУ Отдел образования района имени Г.Мусрепова по адресу:СКО, район имени Г.Мусрепова, с.Новоишимское, ул.Ленина 8А			
Н.контроль		Сулимова Н			Ясли-сад	Стадия	Лист	Листов
						РП	34	
					Разрезы 1-1, 2-2	"ПГС компания"		

Согласовано

Взам. инв. №

Подп. и дата

Инв. № подл.

Формат А3А

Спецификация материала на крыльцо №4

Поз.	Обозначение	Наименование	Кол шт	Масса ед. кг	Приме-чание
	СТ-1				
1	ГОСТ 8639-82 (214-205-0103)	[] 100х100х6 мм l=3000 мм	4	51.66	259.00
2	ГОСТ 19903-2015 (214-101-0204)	- 120х120х10 мм	4	1.05	4.20
	Закладная деталь ЗД - 1		4	2.22	8.8800
1	ГОСТ 19903-2015*(222-509-1004)	- 10х220х220 шт.	1	1.05	1.0500
2	ГОСТ 24379.1-2012 (217-101-0107)	Болт фундаментный с коническим концом 6.1.М12х350 ВСт3пс2 шт.	4	0.2700	1.0800
3	ГОСТ 5915-70 (217-101-0107)	Гайка М12 шт.	4	0.0154	0.0616
4	ГОСТ 11371-78 (217-101-0107)	Шайба М12 шт.	4	0.007	0.0268
	Козырек К-1		1	49.32	49.32
3	ГОСТ 8509-93	L50х50х5 мм l=455 мм	2	1.71	3.42
4	ГОСТ 8509-93	L50х50х5 мм l=1920 мм	2	7.24	14.48
5	ГОСТ 8509-93	L50х50х5 мм l=1945 мм	2	7.33	14.66
6	ГОСТ 8510-86 (214-201-0302-0006)	L75х50х5 мм l=1750 мм	2	8.38	16.76
	Прочие материалы				
	ГОСТ 24045-2016 (224-103-0913)	Профилированный настил марки Н57-750-0.7 с полимерным покрытием $м^2$	6.4		0.00
		Саморез, Ф4.8х38 мм. марки DIN 7504 K, шт.	60		0.00
		Саморез, Ф4.8х80 мм. марки DIN 7504 K, шт.	13		0.00
		Саморез по металлу Ф3.5х25 DIN 7981 шт.	40		0.00
		Саморез ПШ со сверлом 4,2х25 мм. шт.	30		0.00
	ГОСТ 24454-80* (215-202-0701)	Обрешетка 50х50h $м^3$	0.06		0.00
	ГОСТ 24454-80* (215-202-0701)	Сплошной настил из бруса 50х50h $м^3$	0.04		0.00
	ГОСТ 10923-93 (235-101-0603)	1 слой рубероида $м^2$	1		0.00
	ГОСТ 103-2006 (214-208-0101)	-40х4, l=330 мм шт.	5	0.42	2.10
	ГОСТ 34180-2017 (224-104-0308)	Фартук из кровельной стали с полимерным покрытием толщ. 0.7м. $м^2$	4.2		0.00
	ГОСТ 34180-2017 (224-104-0308)	Лоток из кровельной стали с полимерным покрытием толщ. 0.7м. $м^2$	4.2		0.00
	231-303-0101	Подшивка потолка металлосайдингом марки МП СК-14х226 t=0.5 $м^2$	4.8		0.00
	231-303-0101	Отделка фронтона металлосайдингом t=0.5 $м^2$	0.9		0.00
		Ограждения Огн			0.00
Огн-1	см. лист АС-36	Огн-1 шт.	1	31.76	31.76
Огн-2	см. лист АС-36	Огн-2 шт.	1	51.1	51.10

Спецификация материала на крыльцо №4

Поз.	Обозначение	Наименование	Кол шт	Масса ед. кг	Приме-чание
	ГОСТ 13996-2019 (233-202-0203)	Керамогранит с шероховатой поверхностью 600х600х10 мм для отделки горизонтальных поверхностей $м^2$	11.4		на клеевой основе
	ГОСТ 13996-2019 (233-202-0203)	Керамогранит 600х600х10 мм для отделки вертикальных поверхностей $м^2$	9.4		на клеевой основе

Демонтаж сущ. покрытия отделки в размере монтажа

Согласовано

Взам. инв. №

Подп. и дата

Инв. № подл.

Данный лист см. совместно с АС 33,34.

Изм.	Лист	№ Докум.	Подп.	Дата
ГИП		Штейнгауер Т.Н.		
Исполнил		Нурмаханов		
Н.контроль		Сулимова Н		

ЗАКАЗ № АС

Капитальный ремонт здания КГКП "Ясли сад" "Дюмовочка" КГУ Отдел образования района имени Г.Мусурепова по адресу:СКО, район имени Г.Мусрепова, с.Новоишимское, ул.Ленина 8А

Ясли-сад

Стадия	Лист	Листов
РП	35	

Спецификации

"ПГС компания"

Формат А3А

Ограждение Огн-2

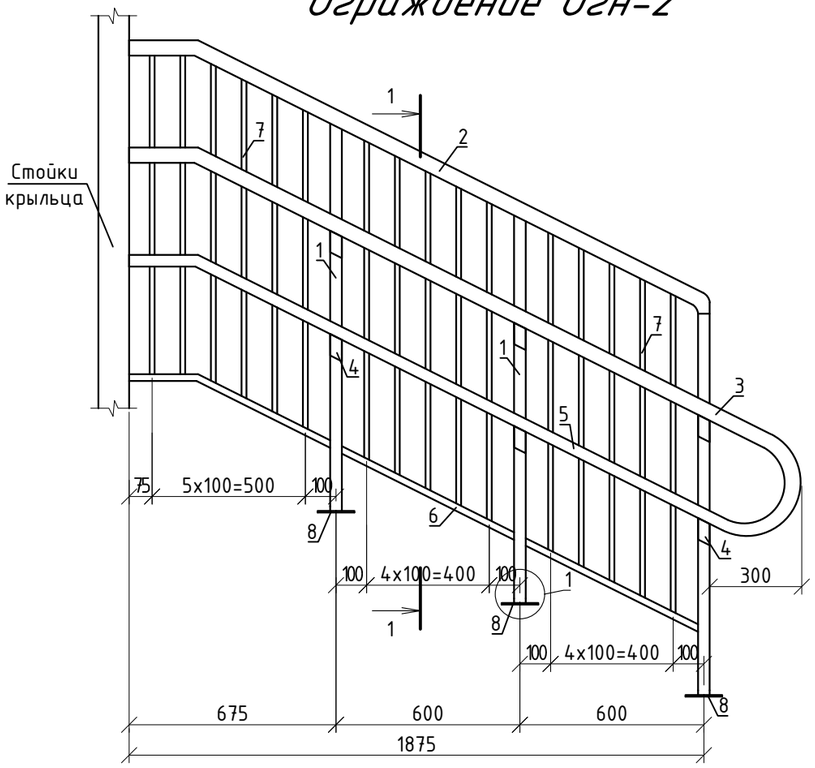

Ограждение Огн-1

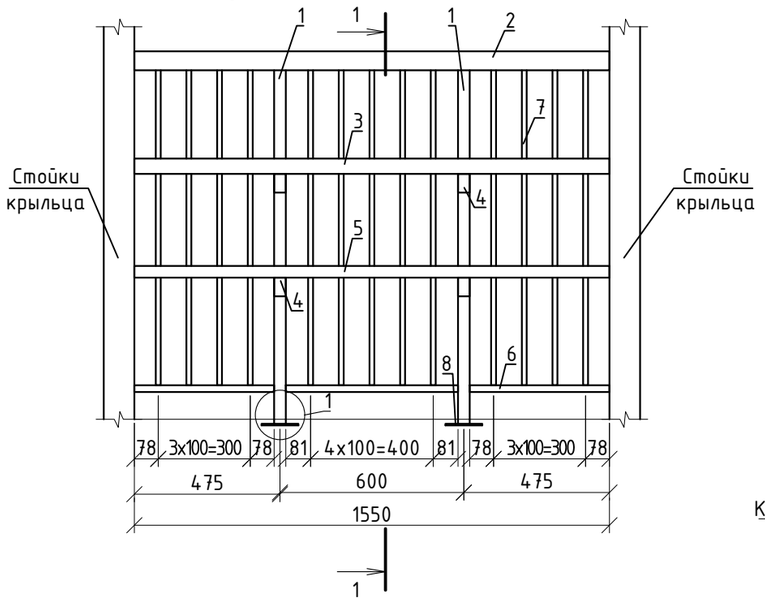

1-1

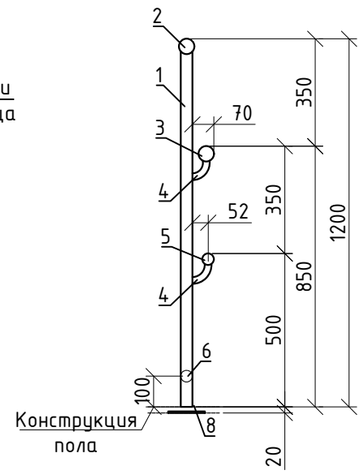

Спецификация на ограждения Огн-1, Огн-2

№	Обозначение	Наименование	Кол-во	Масса, кг	Примечание
		Огн-1	1	31.76	31.76
1	ГОСТ 11068-81 (241-105-0128)	Труба Ф38х3.0 L=1135 мм	2	2.94	5.88
2	ГОСТ 11068-81 (241-105-0140)	Труба Ф51х3.0 L=1550 мм	1	5.5	5.50
3	ГОСТ 11068-81 (241-105-0140)	Труба Ф51х3.0 L=1550 мм	1	5.5	5.50
4	ГОСТ 11068-81 (241-105-0128)	Труба Ф38х3.0 L=100 мм	4	0.26	1.04
5	ГОСТ 11068-81 (241-105-0128)	Труба Ф38х2.5 L=1550 мм	1	0.42	0.42
6	ГОСТ 11068-81 (241-105-0128)	Труба Ф38х3.0 м.п.	1.5	2.59	3.88
7	ГОСТ 11068-81 (241-105-0106)	Труба Ф16х1.6 L=1030 мм	13	0.59	7.67
8	ГОСТ 19903-2015 (214-101-0201)	-5х120х120 шт.	2	0.57	1.14
9	ГОСТ 28778-90 (217-101-0401)	Анкерный болт БСР 10х100 У3 шт.	8	0.09	0.72
		Огн-2	1	51.10	51.1
1	ГОСТ 11068-81 (241-105-0128)	Труба Ф38х3.0 L=1135 мм	3	2.94	8.82
2	ГОСТ 11068-81 (241-105-0140)	Труба Ф51х3.0 L=2100 мм	1	7.46	7.46
3	ГОСТ 11068-81 (241-105-0140)	Труба Ф51х3.0 L=2850 мм	1	10.12	10.12
4	ГОСТ 11068-81 (241-105-0128)	Труба Ф38х3.0 L=100 мм	6	0.26	1.56
5	ГОСТ 11068-81 (241-105-0128)	Труба Ф38х3.0 L=2160мм	1	5.6	5.60
6	ГОСТ 11068-81 (241-105-0128)	Труба Ф38х3.0 м.п.	2.05	2.59	5.31
7	ГОСТ 11068-81 (241-105-0106)	Труба Ф16х1.6 L=1030 мм	16	0.59	9.44
8	ГОСТ 19903-2015 (214-101-0201)	-5х120х120 шт.	3	0.57	1.71
9	ГОСТ 28778-90 (217-101-0401)	Анкерный болт БСР 10х100 У3 шт.	12	0.09	1.08

Демонтаж сущ. покрытия отделки в размере монтажа

1. Сварку производить электродами Э-42 ГОСТ 9467-75*. Обозначение узлов сварных соединений принято по ГОСТ 5264-80.
2. Поверхности металлических элементов после выполнения сварочных работ очистить от шлака и ржавчины и окрасить эмалью ПФ-115 ГОСТ 6465-76* за 2 раза по слою грунта ПФ-0142 ТУ 6-10-1698-78.

Изм.	Лист	№ Докум.	Подп.	Дата
ГИП		Штейнгауер Т.Н.		
Исполнил		Нурмаханов		
Н.контроль		Сулимова Н		

ЗАКАЗ № АС

Капитальный ремонт здания КГКП "Ясли сад" "Дюмовочка" КГУ Отдел образования района имени Г.Мусурепова по адресу:СКО, район имени Г.Мусрепова, с.Новоишимское, ул.Ленина 8А

Ясли-сад

Стадия	Лист	Листов
РП	36	

Ограждение Оге-1,Огн-2, сечение 1-1 ,спецификация

"ПГС компания"

Согласовано

Взам. инв. №

Подп. и дата

Инв. № подл.

Формат А3А