Республика Казахстан

ТОО "ПГС Компания"

Лицензия: № 17003220

Заказ:81-2024

Капитальный ремонт здания КГКП ясли-сад "Дюймовочка" КГУ "Отдел образования района имени Г.Мусрепова" по адресу: СКО, район имени Г. Мусрепова, с. Новоишимское, ул. Ленина 8А

Пожарная сигнализация

Том 2 (Альбом 5)

г. Петропавловск

2024 г.

Республика Казахстан
ТОО "ПГС Компания"
Лицензия: №17003220

Заказ № 81-2024
Заказчик: КГКП ясли сад "Дюймовочка" КГУ "Отдел образования района имени Г.Мусрепова"

Капитальный ремонт здания КГКП ясли-сад "Дюймовочка" КГУ "Отдел образования района имени Г.Мусрепова" по адресу: СКО, район имени Г. Мусрепова, с. Новоишимское, ул. Ленина 8А

Пожарная сигнализация

Том 2 (Альбом 5)

Директор ТОО "ПГС Компания" Штейнгауер Т.Н.

Главный инженер проекта Штейнгауер Т.Н.

г. Петропавловск
2024 г.

Ведомость чертежей тома ПС

N	Наименование	Примечание
1,2	Общие данные	2 листа
3	Структурная схема ПС и СОУЭ	
4	План расположения ПС подвала	
5	План расположения ПС 1-го этажа	
6	Экспликация помещений й-го этажа	
7	План расположения ПС 2-го этажа	
8	План расположения СОУЭ подвала	
9	План расположения СОУЭ 1-го этажа	
10	Экспликация помещений й-го этажа	
11	План расположения СОУЭ 2-го этажа	

Ведомость ссылочных и прилагаемых документов

Обозначение	Наименование	Примечание
	Ссылочные документы	
ГОСТ 21.1101-2013	СПДС. Основные требования к проектной и рабочей	
	документации	
РД 78.ВО.01.-99	Технические средства систем безопасности объектов.	
	Обозначения условные графические элементов систем.	
СН РК 2.02-02-2023	Пожарная автоматика зданий и сооружений	
СП РК 2.02-102-2022	Пожарная автоматика зданий и сооружений	
	Прилагаемые документы	
2024-ПС.СО	Спецификация оборудования и материалов	

Настоящий рабочий проект разработан в соответствии с государственными нормативными требованиями и межгосударственными нормативами. действующими в Республике Казахстан.

Главный инженер проекта /Штейнгауер

Условные графические обозначения оборудования системы АПС и СОУЭ

Обозначение		Наименование	Примечание
	ВТМ	Ручной пожарный извещатель	
	ВТМ	Элемент дистанционного управления	
	ВТН	Извещатель пожарный дымовой	
	ВТНІ	Извещатель пожарный дымовой линейный	
	ВТК	Извещатель тепловой	
	BIAL	Оповещатель световой охранно-пожарный "Выход"	
	BIAD	Речевой оповещатель	
		Блок разветвительно-изолирующий	
	SC	Блок сигнально-пусковой	
	UPS1	Резервированный источник питания	
	ARK	ППКОПУ С2000-М	
	HI	Блок индикации С2000-БКИ	
	ARK1	Контроллер двухпроводной линии связи	
Ethernet		Преобразователь интерфейсов RS-485/RS232	
		Персональный компьютер	
	UPS2	Источник бесперебойного питания	
	БЗК исп.01	Блок защитный коммутационный	
	ШУЗ RS	Шкаф управления задвижкой	

Согласовано

АС	Булекбаев	08.23
ВК/ОВ	Болатбек	08.23

Взам.инв. N

Подпись и дата

Инв.N подл.

Изм.	Кол.уч.	Лист	№док	Подп.	Дата
ГИП		Штейнгауер			01.03.24
Исполнил		Невреева			01.03.24
Н.контроль		Сулимова			01.03.24

ЗАКАЗ № ПС

Капитальный ремонт здания КГКП ясли-сад "Дюймовочка" КГУ "Отдел образования района имени Г.Мусрепова" по адресу: СКО, район имени Г.Мусрепова, с.Новоишимское, ул.Ленина 8А

Ясли-сад

Стадия	Лист	Листов
РП	1	11

Общие данные

"ПГС Компания"
Лицензия №17003220

Формат А3

Пожарная сигнализация

Проектом предусматривается пожарная сигнализация детского сада.

В качестве приемной станции пожарной сигнализации в проекте предусматривается применение пульта контроля и управления "С 2000М", который устанавливается в бухгалтерии на стене на высоте 0,8-1,5м от уровня пола до низа оборудования.

Питание приемно-контрольных приборов осуществляется от резервированных источников питания постоянного тока со встроенными аккумуляторными батареями. В случае исчезновения основного питания приборы получают питание от встроенной аккумуляторной батареи постоянного тока.

Для формирования сигналов о пожаре в проекте применяются автоматические пожарные извещатели: дымовые ДИП 34-А-04, тепловые С2000 ИП и ручные ИПР-513-3ам (исп.01).

Автоматические пожарные извещатели устанавливаются на потолке согласно СП РК 2.02-102-2022. Пожарные извещатели устанавливаются на расстоянии не менее 0,5м от светильников и не менее 1,0м от вентиляционных отверстий для исключения ложных срабатываний.

Ручные пожарные извещатели устанавливаются на стене на высоте 1,5м от уровня пола возле эвакуационных выходов.

Шлейфы пожарной сигнализации выполняются кабелем КПСнг(А)-FRHF 1х2х1 и прокладываются открыто по потолку и стенам в кабель-канале.

Оповещение о пожаре

На объекте необходимо предусмотреть систему оповещения и управления эвакуацией 3 типа в соответсвии с таб.3 СН РК 2.02-02-2023 (садик расчитан на 120 мест, здание из 2х этажей) .

В качестве комплекса речевого оповещения и трансляции применяются блоки речевого оповещения "Рупор-300", световой указатель "ВЫХОД".

Общая активная выходная мощность составляет 1200Вт. Оборудование позволяет осуществлять трансляцию объявлений в пределах здания с помощью микрофонной консоли iTC T621 A, которая устанавливается на посту службы безопасности.

Запуск системы оповещения возможен в ручном режиме, а так же в автоматическом режиме от приборов пожарной сигнализации.

Проектом предусматривается контроль всех линий оповещения на обрыв и короткое замыкание с помощью адресных модулей контроля линий Рупор 300МК.

В пульте контроля и управления С2000М необходимо реализовать сценарий (алгоритм) речевого оповещения:

- Вначале оповещается служба безопасности здания на посту охраны. При этом дежурный имеет возможность приостановить процесс оповещения, для выяснения ситуации;
- При подтверждении угрозы алгоритм необходимо продолжить. Речевое оповещение о пожаре должно транслироваться на трех языках: казахском(обязательно), русском, английском.

Электроснабжение оборудования системы оповещения и трансляции выполнено от существующей сети электроснабжения по 1 категории надежности электроснабжения. На время переключения АВР предусматриваются 2 аккумулятора на 17 А*ч, установленные в блоке "Рупор 300".

Система звукового оповещения выполнена на основе приборов С2000 ОПЗ. Звуковые оповещатели устанавливаются на высоте 2,3м от уровня пола.

Система светового оповещения выполнена на основе приборов С2000 ОСТ(табло «Выход»). Световые оповещатели должны быть установлены над эвакуационными выходами.

Сети оповещения выполняются кабелем КПСнг(А)-FRHF 1х2х1,5 и КПСнг(А)-FRHF 1х2х0,5 открыто в кабель-канале.

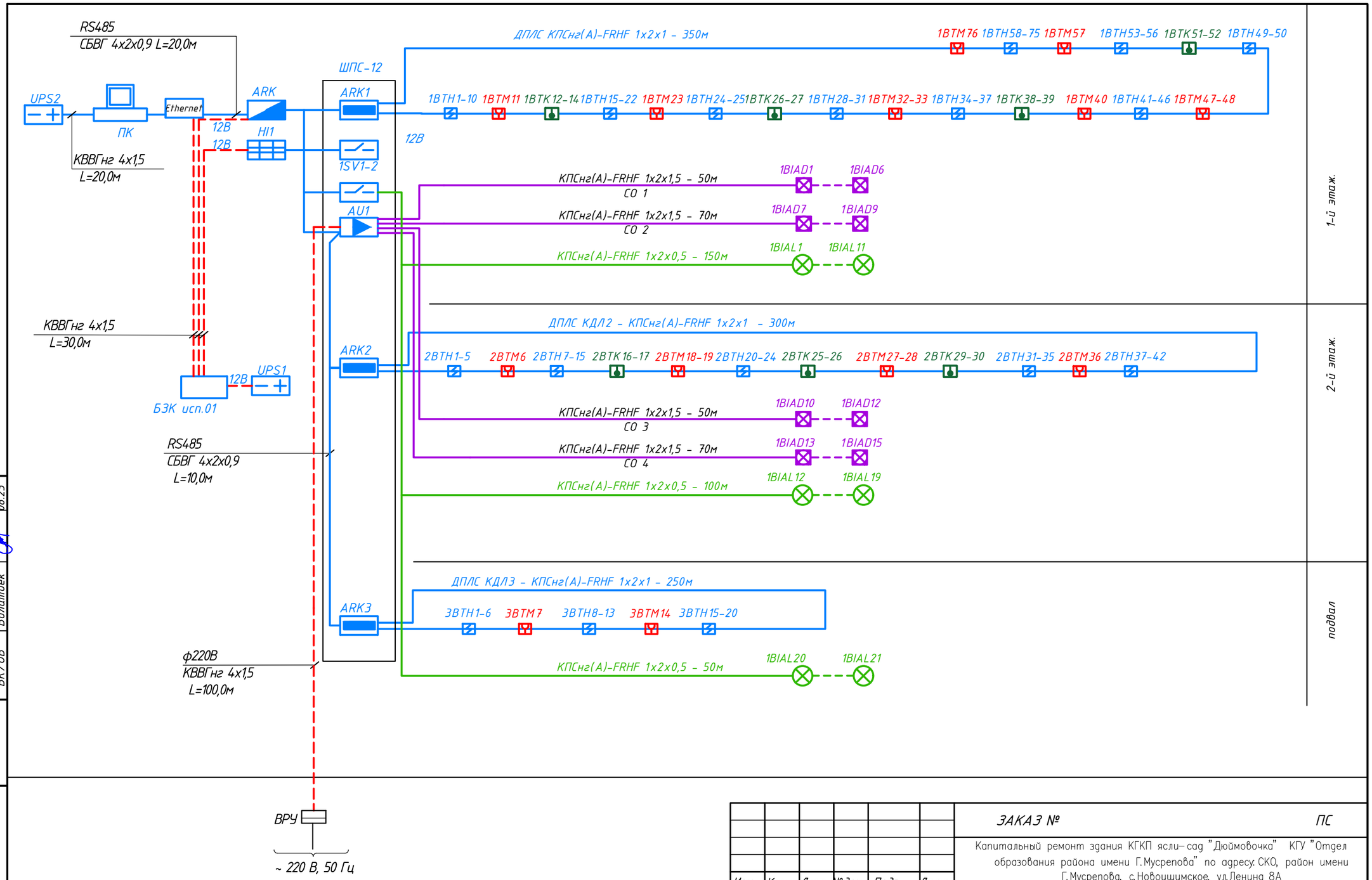

Согласовано

АС	Булекбаев	08.23
ВК/ОВ	Болатбек	08.23

Взам.инв. N

Подпись и дата

Инв.N подл.

Изм.	Кол.уч.	Лист	№ док	Подп.	Дата
ГИП		Штейнгауер			01.03.24
Исполнил		Невреева			01.03.24
Н.контроль		Сулимова			01.03.24

ЗАКАЗ № ПС

Капитальный ремонт здания КГКП ясли-сад "Дюймовочка" КГУ "Отдел образования района имени Г.Мусрепова" по адресу: СКО, район имени Г.Мусрепова, с.Новоишимское, ул.Ленина 8А

Ясли-сад

Стадия	Лист	Листов
РП	3	

Структурная схема ПС и СОУЭ

"ПГС Компания"
Лицензия №17003220

Формат А3

Отделочный план подвала

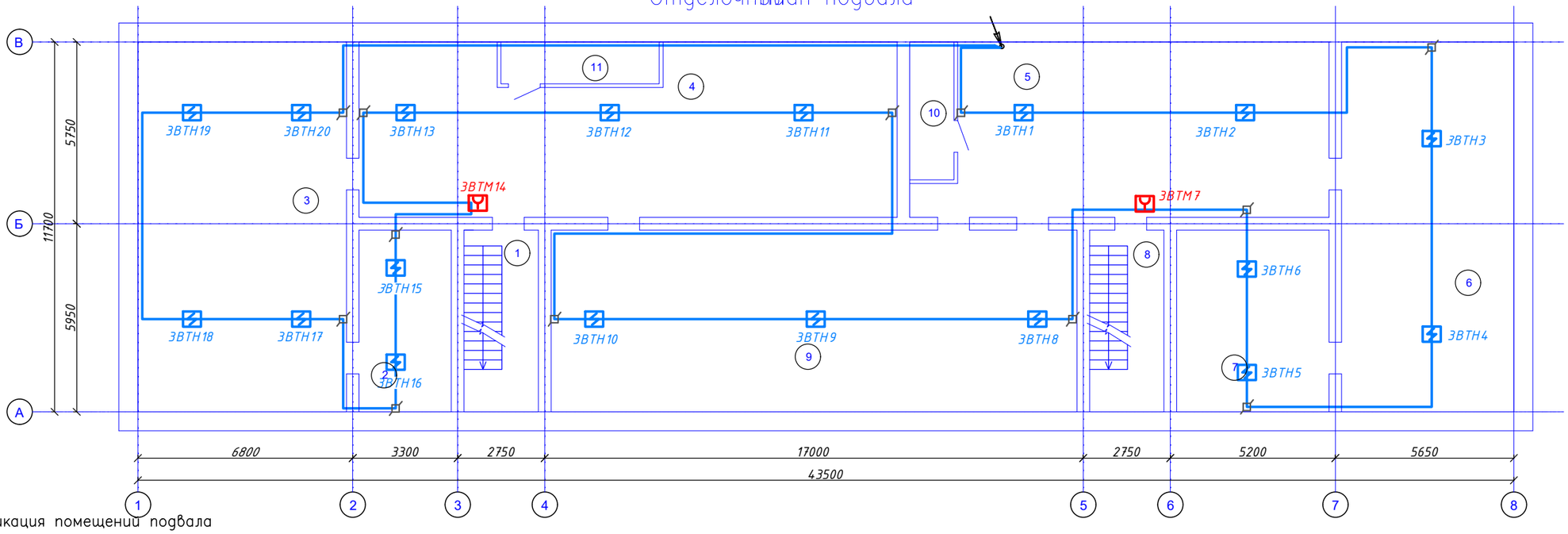

Экспликация помещений подвала

Номер помещения	Наименование	Площадь, м²	Кат. помещения
1	Лестничная клетка	13,4	Д
2	Подвал	17,4	Д
3	Подвал	65,6	Д
4	Подвал	88,6	Д
5	Подвал	68,9	Д
6	Подвал	62,7	Д
7	Подвал	17,9	Д
8	Лестничная клетка	13,4	Д
9	Подвал	97,2	Д
10	Узел управления	6,1	Д
11	Венткамера	6,6	Д

Согласовано

АС Рулеколаев 08.23

ВК/ОВ Болатдек 08.23

Взам. инв. №

Подп. и дата

Инв. № подл.

Изм.	Кол.уч.	Лист	№док	Подп.	Дата
ГИП		Штейнгауер			01.03.24
Исполнил		Невреева			01.03.24
Н.контроль		Сулимова			01.03.24

ЗАКАЗ № ПС

Капитальный ремонт здания КГКП ясли-сад "Дюймовочка" КГУ "Отдел образования района имени Г.Мусрепова" по адресу: СКО, район имени Г.Мусрепова, с.Новоишимское, ул.Ленина 8А

Ясли-сад

Стадия	Лист	Листов
РП	4	

План расположения ПС подвала

"ПГС Компания"
Лицензия №17003220

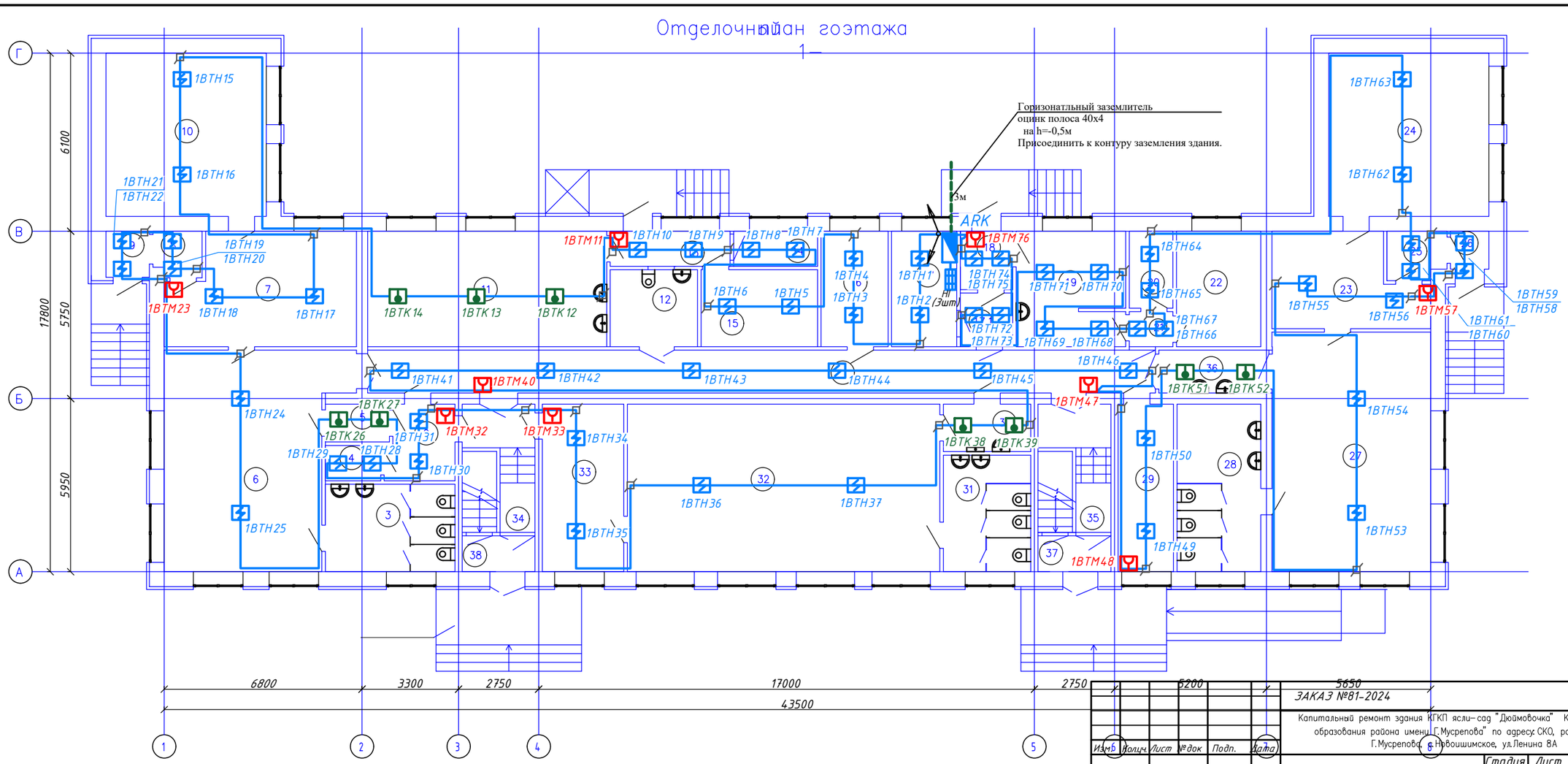

Изм.	Кол.уч.	Лист	№док	Подп.	Дата
ГИП	Штейнгауер				010324
Исполнил	Невреева				010324
Н.контроль	Сулимова				010324

ЗАКАЗ №81-2024

ПС

Капитальный ремонт здания КГКП ясли-сад "Дюймовочка" КГУ "Отдел образования района имени Г.Мусрепова" по адресу: СКО, район имени Г.Мусрепова, с.Новоишимское, ул.Ленина 8А

Ясли-сад

Стадия	Лист	Листов
РП	5	

План расположения ПС
1 этажа

"ПГС Компания"
Лицензия №17003220

Согласовано

Согласовано

АС Булекбаев 08.23

ВК/ОВ Болатбек 08.23

Взам. инв. №

Подп. и дата

Инв. № подл.

Экспликация помещений 1-го этажа

Номер помещения	Наименование	Площадь, м²	Кат. помещения
1	Коридор	33.2	Д
2	Коридор	2.8	Д
3	Туалетная	13,35	Д
4	Электрощитовая	1.2	В4
5	Буфетная	2,8	В4
6	Групповая средней группы	25.8	В4
7	Раздевальная	16.1	В4
8	Тамбур	2,8	Д
9	Тамбур	1.7	Д
10	Спальная	31.4	В4
11	Кухня	29.7	Г
12	Сан. узел общий (для МГН и персонала так же ЗОНА БЕЗОПАСНОСТИ для МГН)	8.7	Д
13	Тамбур	5.0	Д
14	Подсобная	5.6	В4
15	Склад	11.6	В4
16	Бухгалтерия	9.11	В4
17	Медпункт	8.87	В4
17.1	Коридор	3.31	В4
18	Тамбур	3.7	Д
19	Гладильная, сушильная	7.8	В4
20	Помещение чистого белья	3.6	В4
21	Коридор	1.7	Д
22	Прачечная	7.8	В4
23	Раздевалка	16.6	В4
24	Спальная	30.5	В4
25	Тамбур	3.6	Д
26	Тамбур	1.9	Д
27	Групповая старшей группы	46.4	В4
28	Туалетная	17.4	Д
29	Служебное помещение	10,6	В4

Экспликация помещений 1-го этажа

Номер помещения	Наименование	Площадь, м²	Кат. помещения
30	Буфетная	3.4	В4
31	Туалетная	12.4	Д
32	Групповая со спальней зоной для младшей группы	62.9	В4
33	Раздевалка	15.1	В4
34	Лестничная клетка	14,38	Д
35	Лестничная клетка	14,38	Д
36	Буфетная	5,52	В4
37	Тамбур	3.08	Д
38	Тамбур	3.08	Д

Согласовано

Согласовано

АС Булекбаев 08.23

Взам. инв. №

Подп. и дата

Инв. № подл.

Изм.	Кол.уч.	Лист	№ док	Подп.	Дата
ГИП		Штейнгауер			01.03.24
Исполнил		Невреева			01.03.24
Н.контроль		Сулимова			01.03.24

ЗАКАЗ №81-2024 ПС

Капитальный ремонт здания КГКП ясли-сад "Дюймовочка" КГУ "Отдел образования района имени Г.Мусрепова" по адресу: СКО, район имени Г.Мусрепова, с.Новоишимское, ул.Ленина 8А

Ясли-сад

Стадия	Лист	Листов
РП	6	

Экспликация помещений 1 этажа

"ПГС Компания"
Лицензия №17003220

Отделочный план 2-го этажа

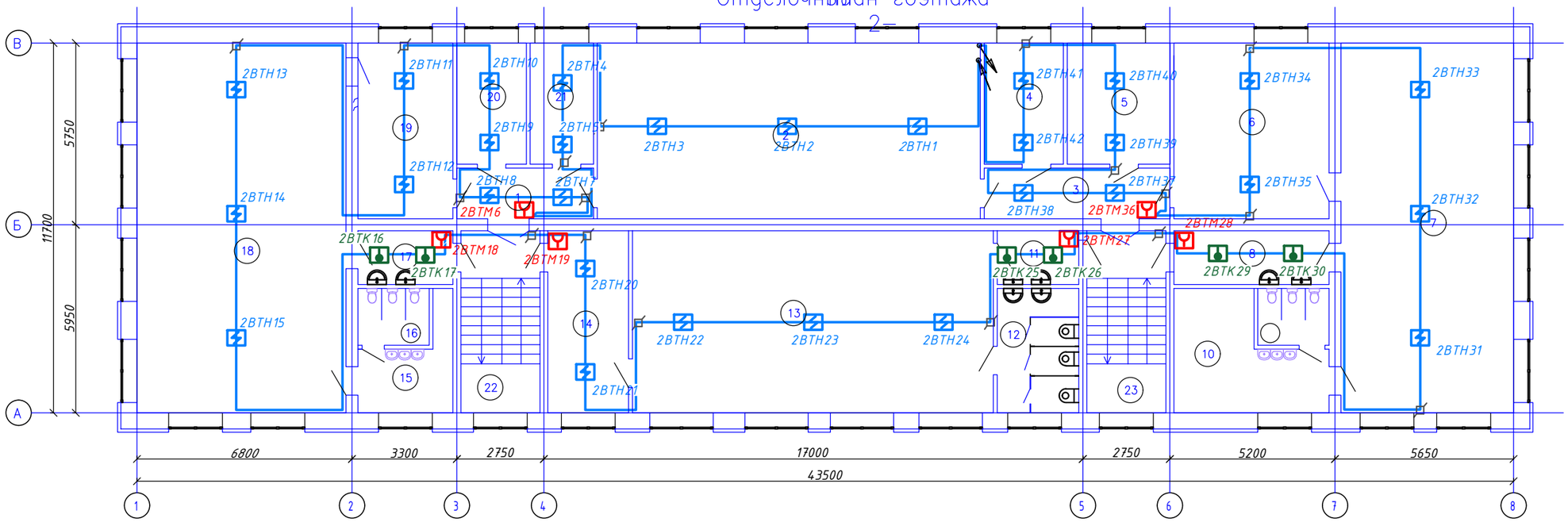

Экспликация помещений 2-го этажа

Номер помещения	Наименование	Площадь, м²	Кат. помещения
1	Коридор	6,0	Д
2	Акт. зал	77.7	В4
3	Коридор	6.0	Д
4	Кабинет	8.2	В4
5	Кабинет	9.8	В4
6	Раздевальная	16.4	В4
7	Групповая со спальней зоной для старшей группы	62.7	В4
8	Буфетная	4.3	В4
9	Туалетная	2.2	Д
10	Умывальная	8.7	Д
11	Буфетная	4.4	В4

Экспликация помещений 2-го этажа

Номер помещения	Наименование	Площадь, м²	Кат. помещения
12	Туалетная	13.0	Д
13	Групповая со спальней зоной для младшей группы	61.5	В4
14	Раздевальная	13.8	В4
15	Умывальная	8.5	Д
16	Туалетная	2.2	Д
17	Буфетная	4.3	В4
18	Групповая со спальней зоной для старшей группы	76.6	В4
19	Раздевальная	16,8	В4
20	Кабинет	9.0	В4
21	Кабинет	8.2	В4
22	Лестничная клетка	14,38	Д

Экспликация помещений 2-го этажа

Номер помещения	Наименование	Площадь, м²	Кат. помещения
23	Лестничная клетка	14,38	Д

Согласовано
Булекбаев 08.23
Болатбек 08.23
АС
ВК/ОВ

Взам. инв. №
Подп. и дата
Инв. № подл.

Изм.	Кол.уч.	Лист	№ док.	Подп.	Дата
ГИП		Штейнгауер			01.03.24
Исполнил		Невреева			01.03.24
Н.контроль		Сулимова			01.03.24

ЗАКАЗ №81-2024 ПС

Капитальный ремонт здания КГКП ясли-сад "Дюймовочка" КГУ "Отдел образования района имени Г.Мусрепова" по адресу: СКО, район имени Г.Мусрепова, с.Новоишимское, ул.Ленина 8А

Ясли-сад

Стадия	Лист	Листов
РП	7	

План расположения ПС 2 этажа

"ПГС Компания"
Лицензия №17003220

Отделочный план подвала

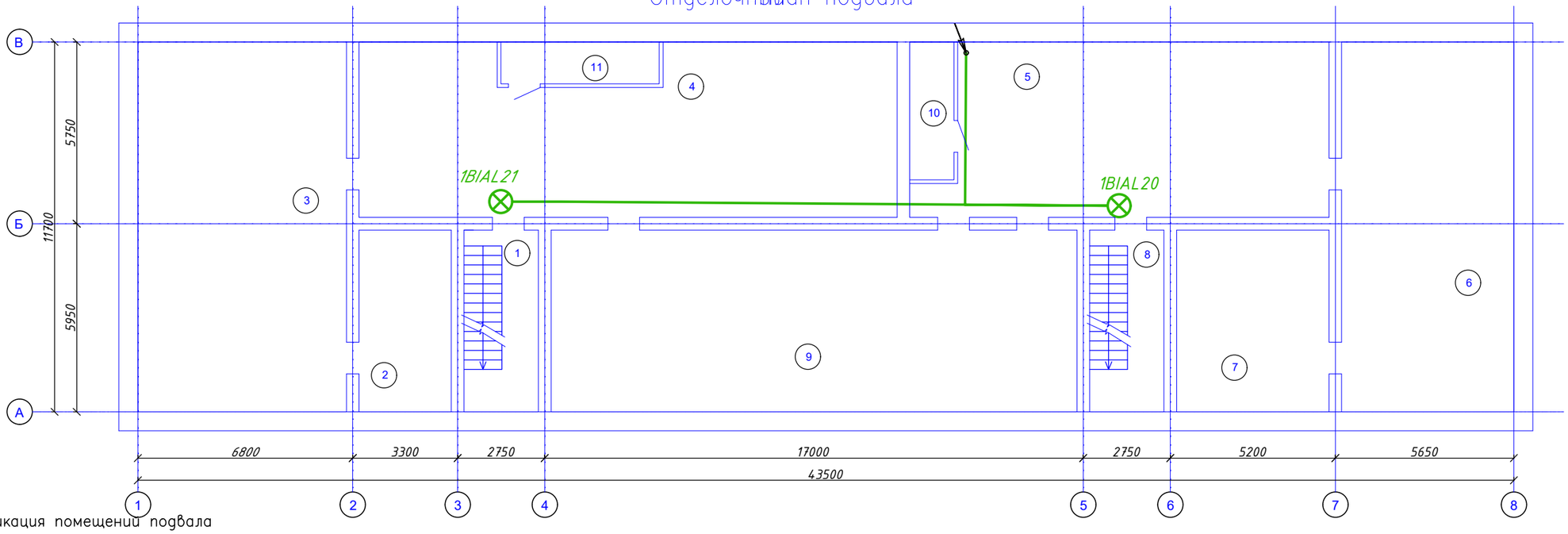

Экспликация помещений подвала

Номер помещения	Наименование	Площадь, м²	Кат. помещения
1	Лестничная клетка	13,4	Д
2	Подвал	17,4	Д
3	Подвал	65,6	Д
4	Подвал	88,6	Д
5	Подвал	68,9	Д
6	Подвал	62,7	Д
7	Подвал	17,9	Д
8	Лестничная клетка	13,4	Д
9	Подвал	97,2	Д
10	Узел управления	6,1	Д
11	Венткамера	6,6	Д

Согласовано

АС Булекбаев 08.23

ВК/ОВ Болатбек 08.23

Взам. инв. №

Подп. и дата

Инв. № подл.

Изм.	Кол.уч.	Лист	№док	Подп.	Дата
ГИП		Штейнгауер			01.03.24
Исполнил		Невреева			01.03.24
Н.контроль		Сулимова			01.03.24

ЗАКАЗ №81-2024 ПС

Капитальный ремонт здания КГКП ясли-сад "Дюймовочка" КГУ "Отдел образования района имени Г.Мусрепова" по адресу: СКО, район имени Г.Мусрепова, с.Новоишимское, ул.Ленина 8А

Ясли-сад

Стадия	Лист	Листов
РП	8	

План расположения СОУЭ подвала

"ПГС Компания"
Лицензия №17003220

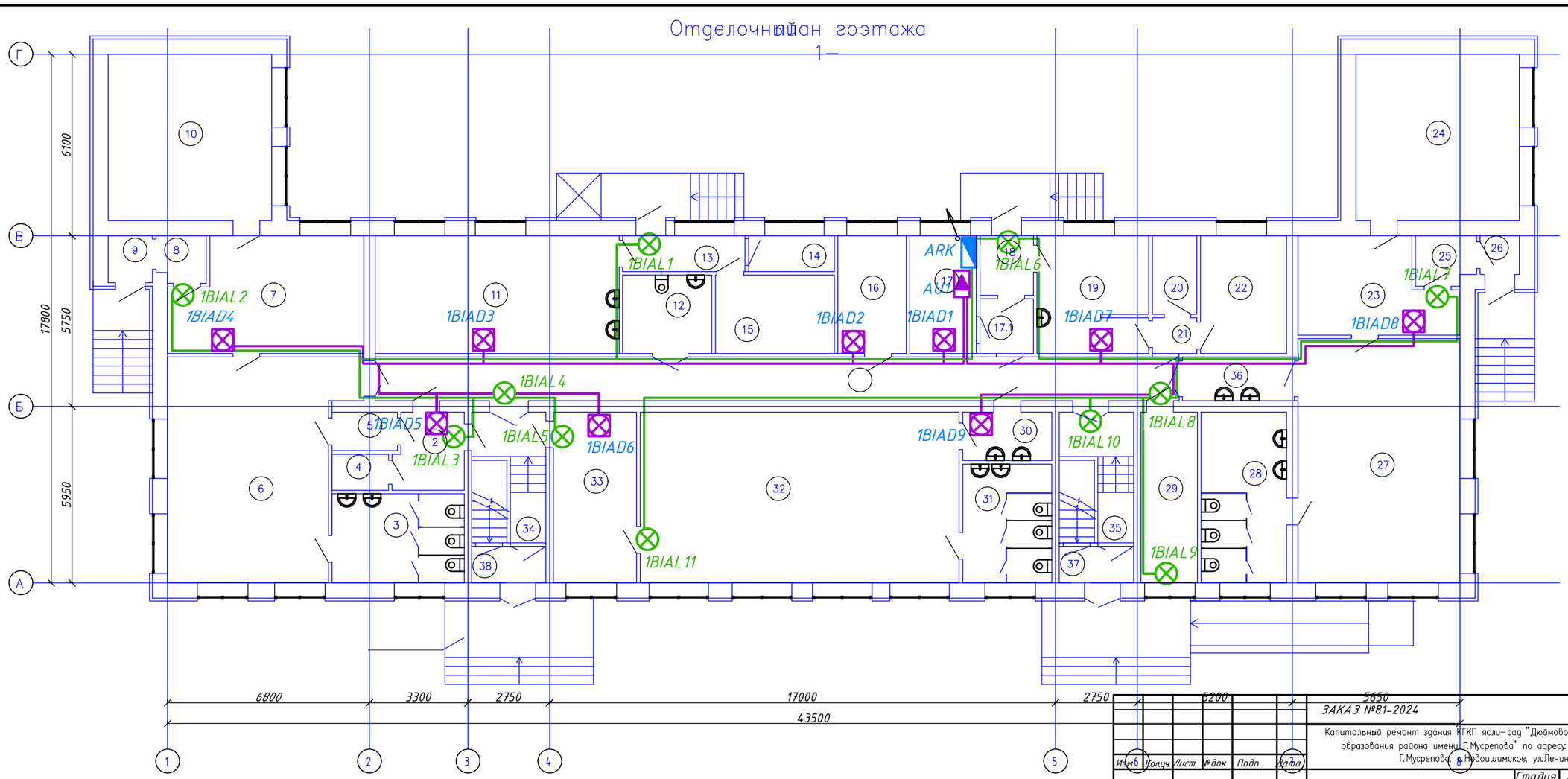

Изм.	Кол.уч.	Лист	№док	Подп.	Дата
ГИП		Штейнгауер			01.03.24
Исполнил		Невреева			01.03.24
Н.контроль		Сулимова			01.03.24

ЗАКАЗ №81-2024

ПС

Капитальный ремонт здания КГКП ясли-сад "Дюймовочка" КГУ "Отдел образования района имени Г.Мусрепова" по адресу: СКО, район имени Г.Мусрепова, с.Новоишимское, ул.Ленина 8А

Ясли-сад

Стадия	Лист	Листов
РП	9	

План расположения СОУЭ 1 этажа

"ПГС Компания" Лицензия №17003220

Согласовано

АС	Булекбаев	08.23
ВК/ОВ	Болатбек	08.23

Взам. инв. №

Подп. и дата

Инв. № подл.

Экспликация помещений 1-го этажа

Номер помещения	Наименование	Площадь, м²	Кат. помещения
1	Коридор	33.2	Д
2	Коридор	2.8	Д
3	Туалетная	13,35	Д
4	Электрощитовая	1.2	В4
5	Буфетная	2,8	В4
6	Групповая средней группы	25.8	В4
7	Раздевальная	16.1	В4
8	Тамбур	2,8	Д
9	Тамбур	1.7	Д
10	Спальная	31.4	В4
11	Кухня	29.7	Г
12	Сан. узел общий (для МГН и персонала так же ЗОНА БЕЗОПАСНОСТИ для МГН)	8.7	Д
13	Тамбур	5.0	Д
14	Подсобная	5.6	В4
15	Склад	11.6	В4
16	Бухгалтерия	9.11	В4
17	Медпункт	8.87	В4
17.1	Коридор	3.31	В4
18	Тамбур	3.7	Д
19	Гладильная, сушильная	7.8	В4
20	Помещение чистого белья	3.6	В4
21	Коридор	1.7	Д
22	Прачечная	7.8	В4
23	Раздевалка	16.6	В4
24	Спальная	30.5	В4
25	Тамбур	3.6	Д
26	Тамбур	1.9	Д
27	Групповая старшей группы	46.4	В4
28	Туалетная	17.4	Д
29	Служебное помещение	10,6	В4

Экспликация помещений 1-го этажа

Номер помещения	Наименование	Площадь, м²	Кат. помещения
30	Буфетная	3.4	В4
31	Туалетная	12.4	Д
32	Групповая со спальней зоной для младшей группы	62.9	В4
33	Раздевалка	15.1	В4
34	Лестничная клетка	14,38	Д
35	Лестничная клетка	14,38	Д
36	Буфетная	5,52	В4
37	Тамбур	3.08	Д
38	Тамбур	3.08	Д

Согласовано

Согласовано

АС	Булекбаев	08.23
ВК/ОВ	Болатбек	08.23

Взам. инв. №

Подп. и дата

Инв. № подл.

Изм.	Кол.уч.	Лист	№ док	Подп.	Дата
ГИП		Штейнгауер			01.03.24
Исполнил		Невреева			01.03.24
Н.контроль		Сулимова			01.03.24

ЗАКАЗ №81-2024 ПС

Капитальный ремонт здания КГКП ясли-сад "Дюймовочка" КГУ "Отдел образования района имени Г.Мусрепова" по адресу: СКО, район имени Г.Мусрепова, с.Новоишимское, ул.Ленина 8А

Ясли-сад

Стадия	Лист	Листов
РП	10	

Экспликация помещений 1 этажа

"ПГС Компания"
Лицензия №17003220

Отделочный план 2-го этажа

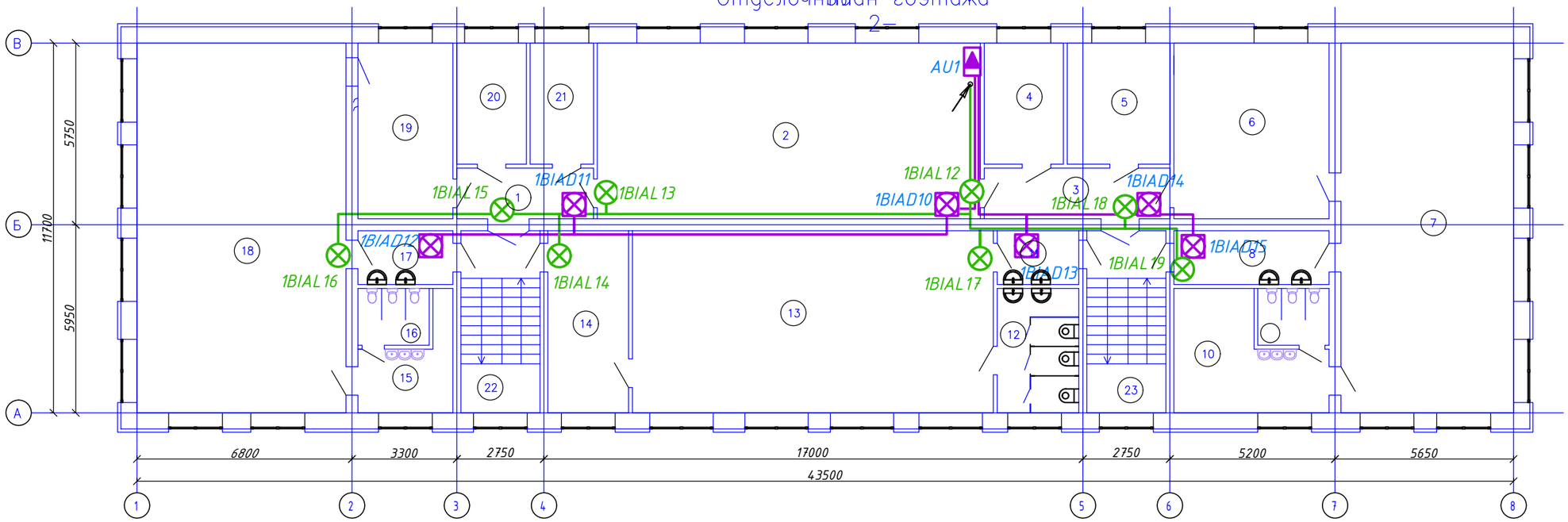

Экспликация помещений 2-го этажа

Номер помещения	Наименование	Площадь, м²	Кат. помещения
1	Коридор	6,0	Д
2	Акт. зал	77.7	В4
3	Коридор	6.0	Д
4	Кабинет	8.2	В4
5	Кабинет	9.8	В4
6	Раздевальная	16.4	В4
7	Групповая со спальней зоной для старшей группы	62.7	В4
8	Буфетная	4.3	В4
9	Туалетная	2.2	Д
10	Умывальная	8.7	Д
11	Буфетная	4.4	В4

Экспликация помещений 2-го этажа

Номер помещения	Наименование	Площадь, м²	Кат. помещения
12	Туалетная	13.0	Д
13	Групповая со спальней зоной для младшей группы	61.5	В4
14	Раздевальная	13.8	В4
15	Умывальная	8.5	Д
16	Туалетная	2.2	Д
17	Буфетная	4.3	В4
18	Групповая со спальней зоной для старшей группы	76.6	В4
19	Раздевальная	16,8	В4
20	Кабинет	9.0	В4
21	Кабинет	8.2	В4
22	Лестничная клетка	14,38	Д

Экспликация помещений 2-го этажа

Номер помещения	Наименование	Площадь, м²	Кат. помещения
23	Лестничная клетка	14,38	Д

Согласовано

АС	Булекбаев	08.23
ВК/ОВ	Болатбек	08.23

Взам. инв. №

Подп. и дата

Инв. № подл.

Изм.	Кол.уч.	Лист	№ док.	Подп.	Дата
ГИП		Штейнгауер			01.03.24
Исполнил		Невреева			01.03.24
Н.контроль		Сулимова			01.03.24

ЗАКАЗ №81-2024 ПС

Капитальный ремонт здания КГКП ясли-сад "Дюймовочка" КГУ "Отдел образования района имени Г.Мусрепова" по адресу: СКО, район имени Г.Мусрепова, с.Новоишимское, ул.Ленина 8А

Ясли-сад

Стадия	Лист	Листов
РП	11	

План расположения СОУЭ 2 этажа

"ПГС Компания"
Лицензия №17003220

Позиция	Наименование и техническая характеристика	Тип, марка, обозначение документа, опросного листа	Код оборудования, изделия, материала	Поставщик	Единица изме-рения	Коли-чество	Масса единицы кг	Примечания
1	2	3	4	5	6	7	8	9
	1. Оборудование. Пожарная сигнализация							
1.1	Пульт контроля и управления охранно-пожарный	С 2000М	248-306-0821	ЗАО НВП "Болид"	шт.	1	0,9	ARK
1.2	Блок индикации с клавиатуры	С 2000БКИ	541-801-8101006	ЗАО НВП "Болид"	шт.	1	0,9	
1.3	Блок защитный коммутационный	С 2000БЗК (исп.01)	247-211-2204	ЗАО НВП "Болид"	шт.	1	0,9	
1.4	Резервированный источник питания со встроенной	РИП-12 исп.50	248-306-0305	ЗАО НВП "Болид"	шт.	1	8	GB1
	аккумуляторной батареей 17Ач; 12В; 3А							
1.5	Аккумуляторная батарея; 12В, 17А/ч;	АКБ 12В, 17А/ч;	248-306-0382	ЗАО НВП "Болид"	шт.	4	8	
1.6								
1.7	Автоматический выключатель ВА 47-29 1Р 2А		247-204-0704		шт.	1		
1.8	Шкаф с резерв. источником питания для монтажа пожарной автом.	ШПС-12	248-307-0202	ЗАО НВП "Болид"	шт.	1		
1.9	Блок сигнально-пусковой	С 2000СП1 (исп.01)	248-303-0701	ЗАО НВП "Болид"	шт.	1	0,9	
1.10	Блок сигнально-пусковой	С 2000СП1	248-303-0701	ЗАО НВП "Болид"	шт.	1	0,9	
1.11	Контроллер двухпроводной линии связи	С 2000КДЛ	248-306-0822	ЗАО НВП "Болид"	шт.	3	0,2	
1.12	Извещатель пожарный ручной адресный	ИПР-513-3ам (исп.01)	248-302-0512	"ТД ТИНКО"	шт.	19	0,098	с учетом 10% запаса
				г. Москва				
1.13	Извещатель пожарный дымовой адресный	ДИП 34-А-04	248-302-0210	ТОО "Эгида Group"	шт.	117	0,9	с учетом 10% запаса
				г.Алматы				
1.14	Извещатель пожарный тепловой	С2000 ИП-03	248-302-0110	Болид	шт	17		с учетом 10% запаса
1.15	Блок разветвительно-изолирующий	Бриз	248-306-0701	ЗАО НВП "Болид"	шт.	74	0,098	
1.16	Оповещатель световой табличный "Кристалл-12"	"Кристалл-12"	248-304-0101	ЗАО НВП "Болид"	шт.	23	0,06	

Взам. инв. № | Подпись и дата | Инв. № подл.

Изм.	Кол.уч.	Лист	№ док	Подп.	Дата
ГИП		Штейнгауер			01.03.24
Исполнил		Невреева			01.03.24
Н.контроль		Сулимова			01.03.24

ЗАКАЗ №81-2024 .СПОС

Капитальный ремонт здания КГКП ясли-сад "Дюймовочка" КГУ "Отдел образования района имени Г.Мусрепова" по адресу: СКО, район имени Г.Мусрепова, с.Новоишимское, ул.Ленина 8А

Ясли-сад

Стадия	Лист	Листов
РП	1	3

Здание АБК
Спецификация оборудования, изделий и материалов.

"ПГС Компания"
Лицензия №17003220

Позиция	Наименование и техническая характеристика	Тип, марка, обозначение документа, опросного листа	Код оборудования, изделия, материала	Поставщик	Единица измерения	Количество	Масса единицы кг	Примечания
1	2	3	4	5	6	7	8	9
1.17	Оповещатель пожарный речевой настенный	ОПР-С103.1	248-202-0212	"ЕС ТРЕЙД"	шт.	15	0,55	
				оборудование связи				
1.18	Блок речевого оповещения	Рупор-300	541-801-8101-0023	ЗАО НВП "Болид"	шт.	1		
1.18	Модуль адресный контроля линии оповещения	Рупор-300 МК	541-801-8101-0024	"ЕС ТРЕЙД"	шт.	4	0,3	
				оборудование связи				
1.19	Преобразователь интерфейсов RS-485/RS232 IP40 102x107x39мм 28В	С2000 Ethernet	248-303-1309	ЗАО НВП "Болид"	шт.	1	0,3	
1.20	Системный блок Intel Core i5-13400 8Gb DDR4/256Gb	ASUS Expert Center D7	521-101-401039		шт.	1		
	SSD + 1Tb HDD / Win 11Edu							
1.21	Монитор диагональ 23,8"	HP P24 G5 FHD	521-101-0411009		шт.	1		
1.22	Клавиатура компьютерная+мышь DX-120, USB	Genius KM-125	521-101-0401012		шт.	1		
1.23	Источник бесперебойного питания	UPS Santak 2000/1200	522-101-244005	торговая сеть	шт.	1	0,3	

Взам. инв. №

Подпись и дата

Инв. № подл.

Позиция	Наименование и техническая характеристика	Тип, марка, обозначение документа, опросного листа	Код оборудования, изделия, материала	Поставщик	Единица измерения	Количество	Масса единицы кг	Примечания
1	2	3	4	5	6	7	8	9
	2. Кабельно-проводниковая продукция							
2.1	Кабель для систем ОПС и СОУЭ огнестойкий, с низким	КПСнг(А)-FRHF 1х2х1	243-305-0709		м	900,0		
	дымо и газовыделением							
2.2	Кабель для систем ОПС и СОУЭ огнестойкий, с низким	КПСнг(А)-FRHF 1х2х0,5	243-305-0705		м	300,0		
	дымо и газовыделением							
2.3	Кабель для систем ОПС и СОУЭ огнестойкий, с низким	КПСнг(А)-FRHF 1х2х1,5	243-305-0711		м	240,0		
	дымо и газовыделением							
2.4	Кабель огнестойкий парной скрутки	СБВГ 4х2х0,9	243-215-0103		м	30,0		
2.5	Кабель огнестойкий силовой общей скрутки	КВВГнг 4х1,5	243-1201-3903		м	30,0		
	3 Изделия и материалы.							
3.1	Кабель-канал 25х10		243-907-0105	ТОО "Интер-	м	1200,0		
				электрокомплект"				
3.2	Кабель-канал 40х25		243-907-0108	ТОО "Интер-	м	300,0		
				электрокомплект"				
3.3	Трубка изоляционная ПВХ	ХВТ6УХЛ2,5	261-107-0782		м	10,0	0,016	
	4. Заземление							
4.1	Сталь полосовая разм 40 х 4 мм	ГОСТ 103-2006	252-301-1465		м	20	1.26	

Взам. инв. №

Подпись и дата

Инв. № подл.