Приложение за № 1 к Спецификации за №_____от
_____._____._____

ПОСТАВЩИК
ООО «Русэлпром. Электрические машины»

_____

_____2024 г.

СОГЛАСОВАНО
Главный конструктор ООО «Русэлпром.СЭЗ»

_____ Сафроненков Ю. А.

_____ 2024 г.

ПОКУПАТЕЛЬ

«_____»

_____/_____/
должность

_____

ТЕХНИЧЕСКОЕ ЗАДАНИЕ ГАЕИ.520309.380
от 28.03.24 г.

1 НАИМЕНОВАНИЕ И ОБЛАСТЬ ПРИМЕНЕНИЯ

1.1 Настоящее техническое задание распространяется на двигатель асинхронный АОД-1000-8У1 (в дальнейшем именуемый «двигатель») трёхфазного тока с короткозамкнутым ротором, изготавливаемый для поставок на внутренний рынок и на экспорт.

1.2 Двигатель предназначен для привода различных механизмов, не требующих регулирования частоты вращения (насосов, вентиляторов, дымососов и т.п.), эксплуатируемых в условиях умеренного климата

Не допускается применение двигателей для привода дробилок и механизмов, работающих в режиме реверса.

2 ТЕХНИЧЕСКИЕ ТРЕБОВАНИЯ

2.1 Двигатели должны изготавливаться в соответствии с требованиями настоящего технического задания и во всем неоговоренном ТУ3381-007-00213109-2002 для двигателя АОД-1000-8У1.

2.2 Основные параметры двигателей должны соответствовать таблице. Допустимые отклонения параметров по ГОСТ IEC 60034-1-2014.

Наименование параметра	Значение параметра
Номинальная мощность, кВт	1000
Номинальное напряжение, В	6000
Номинальная частота эл.тока, Гц	50
Номинальный ток статора, А	121,2
Номинальная синхронная частота вращения, об/мин	750
Номинальный коэфф.мощности (cos φ), о.е.	0,83
Номинальный коэфф. полезного действия, %	95,6
Отношение макс. момента к номинальному,о.е.	2,0
Отношение пускового момента к номинальному,о.е.	1,3
Отношение пускового тока к номинальному о.е.	6,0
Допустимый маховый момент механизма, кг м^2	20000

2.3 Габаритные, установочные, присоединительные размеры и масса двигателей должны соответствовать приложению к настоящему техническому заданию.

2.4 Маркировка.

2.4.1 Обозначение документа на поставку при маркировке двигателя – ГОСТ IEC 60034-1-2014.

2.5 Гарантии изготовителя.

2.5.1 Гарантийный срок эксплуатации двигателя – 12 месяцев, но не более 18 месяцев со дня отгрузки с завода-изготовителя потребителю.

3 ПОРЯДОК КОНТРОЛЯ И ПРИЁМКИ

3.1 Двигатели должны выдержать контрольные испытания по ГОСТ IEC 60034-1-2014.

Исполнитель Фролова Ю.Ю.

Начальник бюро Осинцева О.Н.

Приложение за № 2 к Спецификации за №_____от

_____._____._____

ПРИЛОЖЕННИЕ к ТЗ ГАЕИ.520309.380

ГАБАРИТНЫЕ, УСТАНОВОЧНЫЕ, ПРИСОЕДИНИТЕЛЬНЫЕ РАЗМЕРЫ

И МАССА ДВИГАТЕЛЯ АОД-1000-8У1

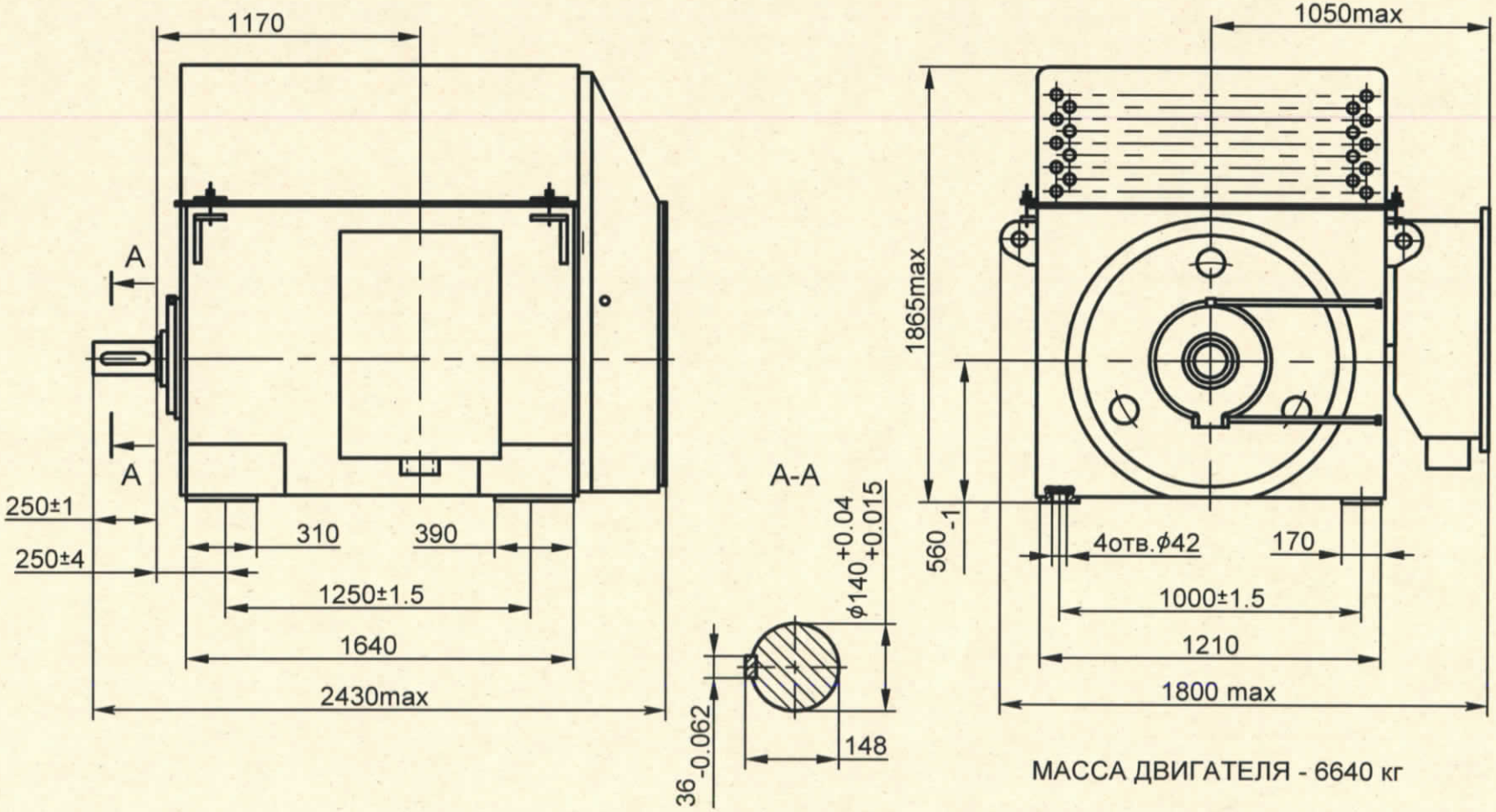

МАССА ДВИГАТЕЛЯ - 6640 кг