ТОО «STROYCONSALTING»

Государственная лицензия 20013489

Рабочий проект

Строительство газоснабжения к 780 земельным участкам в с.Жана Омир Теректинского района ЗКО.

Том 3

Альбом 2

Архитектурно-строительные решения

Директор: *Кусайнова Д.А.*

Главный инженер проекта: *Утежанов А.М.*

Заказчик: ГУ "Отдел архитектуры градостроительства и строительства Теректинского района

Уральск – 2023 г.

ВЕДОМОСТЬ ЧЕРТЕЖЕЙ

ЛИСТ	НАИМЕНОВАНИЕ	ПРИМЕЧАНИЕ
1	Общие данные	
2	План. Спецификация металлических изделий	
3	План фундаментов. Спецификация элементов фундамента	
4		

Антикоррозийные мероприятия:

Антикоррозийную защиту стальных анкерных и сварных соединений следует выполнять в соответствии с требованиями СП РК 2.01-101-2013 "Защита строительных конструкций от коррозии". Все металлические элементы покрыть эмалью ПФ 170 по ГОСТ 926-82 за 2 раза по грунтовке ГФ-021.

Все бетонные и железобетонные конструкции ниже отм. 0.000 выполнять из бетона на сульфатостойком цементе марки W8. На все бетонные поверхности соприкасающиеся с грунтом применить оклеечную гидроизоляцию технониколь(метод наплавления).

Сварку металлических конструкций вести электродами Э42 ГОСТ 9467-75.

Указания по производству работ

Все работы выполнять в полном соответствии с требованиями СП РК 5.01-101-2013 "Земляные сооружения, основания и фундаменты", СП РК 5.03-107-2013 "Несущие и ограждающие конструкции", СНиП РК 5.04-18-2002 "Металлические конструкции", СП РК 2.04-108-2014 "Изоляционные и отделочные покрытия", СНиП 3.04.03-85 "Защита строительных конструкций и сооружений от коррозии". При производстве работ обеспечить их высокое качество с применением высококачественных материалов.

Мероприятия по охране окружающей среды

Ограждения для ГРПШ отрицательного воздействия на окружающую среду не оказывает, вредных выбросов в атмосферу нет. Сточные воды отводятся в проектируемый септик. Сброс сточных вод в водоемы отсутствует. Излишний строительный грунт вывозится в места, специально для это предусмотреные, мусор - на свалку.

Антисейсмичные мероприятия :

Антисейсмические мероприятия выполнены в соответствии с требованиями СП РК 2.03.30-2017 «Строительство в сейсмических районах» с учетом требований 7-ми балльной сейсмичности площадки строительства. Предусмотреть уплотнение грунта под фундаменты.

Проект разработан в соответствии с действующими на территории Республики Казахстан государственными нормами, правилами и стандартами и обеспечивает безопасную для жизни и здоровья людей эксплуатацию объекта при соблюдении мероприятий предусмотренных рабочими чертежами

Главный инженер проекта Утежанов А.М.

Общие указания

Проектом предусмотрено строительство фундамена и ограждения для ГРПШ. Фундамент размерами 871х1456мм из бетона кл. С12/15/F150/W8/СС (сульфатостойкий)

По номенклатурному виду и просадочным свойствам в пределах площадки до глубины 3,0 м, выделено 4 инженерно-геологических элемента;

ИГЭ-1 - суглинок непросадочный, от твёрдой до текучепластичной консистенции, мощностью 0,5 - 2,85 м;

ИГЭ-2 - супесь непросадочная, от твёрдой до текучей консистенции, мощностью 0,5-2,9 м;

ИГЭ-3 - песок пылеватый, средней плотности, от малой степени водонасыщения до насыщенного водой, вскрытой мощностью 0,3-2,85 м;

ИГЭ-4 - песок мелкий, рыхлый, от малой степени водонасыщения до насыщенного водой, мощностью 0,6-2,9 м.

С поверхности земли повсеместно залегают насыпные грунты, мощностью 0,1-1,0 м.

Подземные воды, пройденными выработками вскрыты на глубинах 1,2-2,8 м, т.е. на высотных отметках 150,91-152,65м, в основном, в центральной части п. Шиели.

Учитывая тип грунтовых условий (III) сейсмичность площадки строительства составляет 7 баллов

Нормативная глубина промерзания, м: для суглинка - 1,08;

для супеси, песка пылеватого, мелкого - 1,33;

Согласовано

Ведущ. ГСН Кашбаев

Взам. инв.№

Подп. и дата

Инв.№ подл.

Изм.	Кол.уч	Лист	№док	Подпись	Дата
ГИП		Утежанов			
Разраб.		Макаров			
Проверил		Утежанов			

22-АС

Строительство газоснабжения к 780 земельным участкам в с.Жана Омир Теректинского района ЗКО

Стадия	Лист	Листов
РП	1	3

Общие данные

ТОО "STROYCONSALTING" г. Уральск

Формат А3

План М1:50

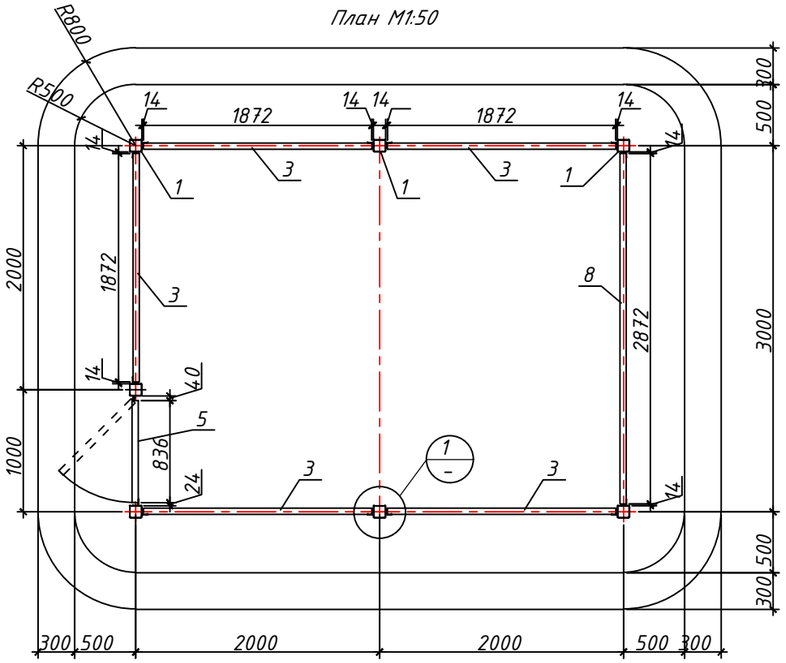

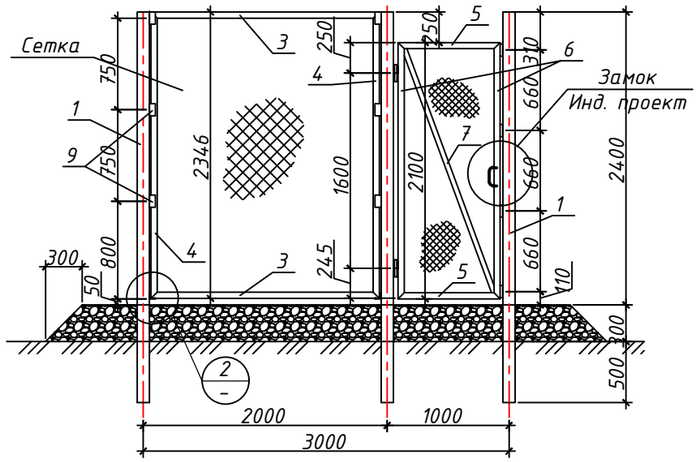

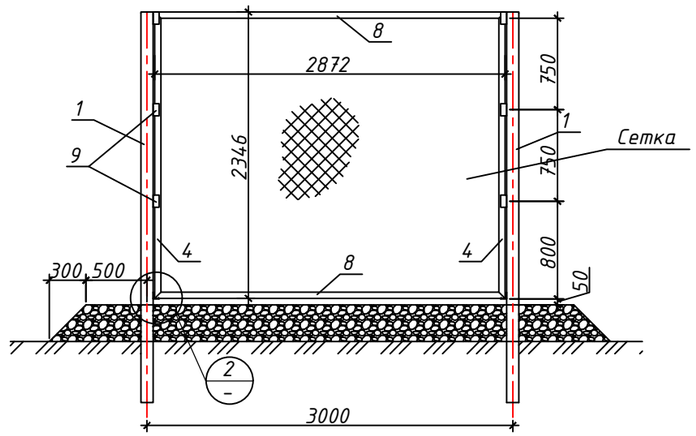

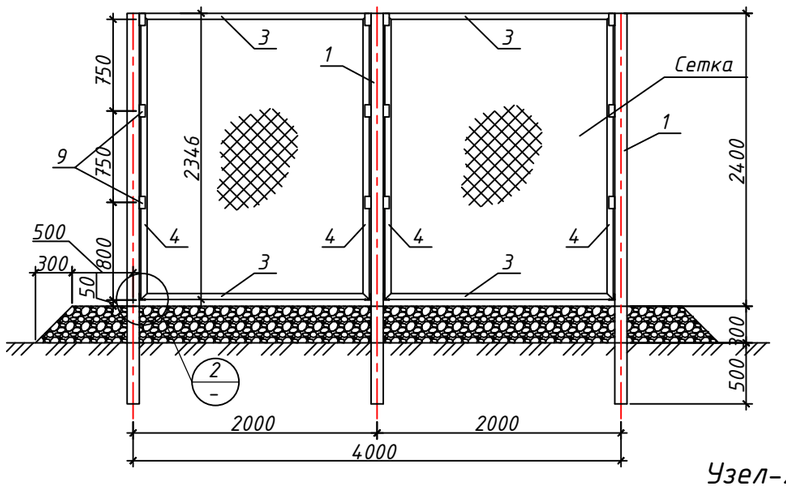

Спецификация металлических изделий

Позиция	Обозначение	Наименование		Кол-во	Масса ед. кг	Масса общ. кг
1	ГОСТ 8639-82	□50х50х3,0	L=3200мм	7	13,72	96,54
2	ГОСТ 8509-93	L 30х3,0	L=80мм	12	0,11	1,31
3	ГОСТ 8509-93	L 30х3,0	L=1872мм	10	2,55	25,46
4	ГОСТ 8509-93	L 30х3,0	L=2346мм	12	3,19	38,29
5	ГОСТ 8509-93	L 30х3,0	L=836мм	2	1,14	2,27
6	ГОСТ 8509-93	L 30х3,0	L=2100мм	2	2,86	5,71
7	ГОСТ 8509-93	L 30х3,0	L=2190мм	1	2,98	2,98
8	ГОСТ 8509-93	L 30х3,0	L=2872мм	2	3,91	7,81
9	ГОСТ 8509-93	L 30х3,0	L=100мм	40	0,14	5,44
	ГОСТ 5336-80	Сетка 1-Р-60-3,0	$м^2$	29,83	2,0	59,66
		Петля Ф20х140		2		

Примечание:
1. Общее количество ограждений -1 шт.

Узел-1 М1:10

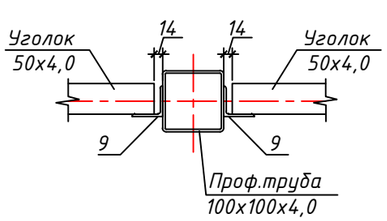

Узел-2 М1:10

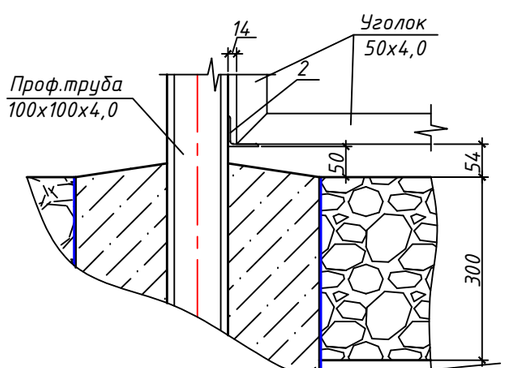

Изм.	Кол.уч	Лист	№док	Подпись	Дата	22-АС		
						Строительство газоснабжения к 780 земельным участкам в с.Жана Омир Теректинского района ЗКО		
ГИП		Утежанов				Ограждение ГСГО-(00-13), ГРПШ-13-2Н-У1, ГРПШ-07-2У1	Стадия: РП	Лист: 2 / Листов: 3
Разраб.		Макаров						
Проверил		Утежанов				План М1:50. Спецификация металлических изделий	ТОО "STROYCONSALTING" г. Уральск	

Формат А3

Ф-1.
М1:10

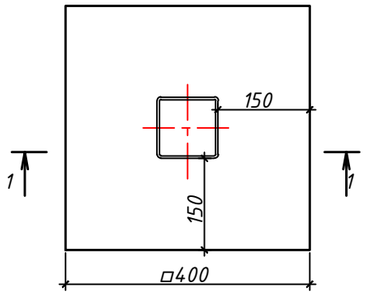

Спецификация элементов фундамента Ф-1 (на 1 ед., всего 12ед.)

Позиция	Обозначение	Наименование		Кол-во	Масса ед. кг	Масса общ. кг
		Бетон кл.С16/20-F50-W8	$м^3$	0,136		
		Щебень	$м^3$	0,01		
		ПГС	$м^3$	0,016		
	Гидроизоляция			Кол-во	Масса ед. кг	Примечания
	Обмазочная гидроизоляция	Горячий битум	$м^2$	1,36		

Разрез 1-1 М1:10

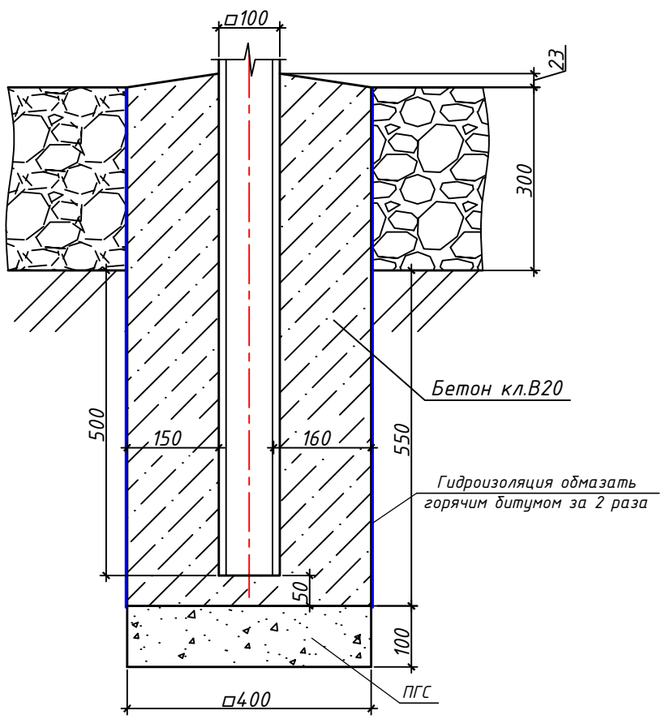

План фундаментов М1:100

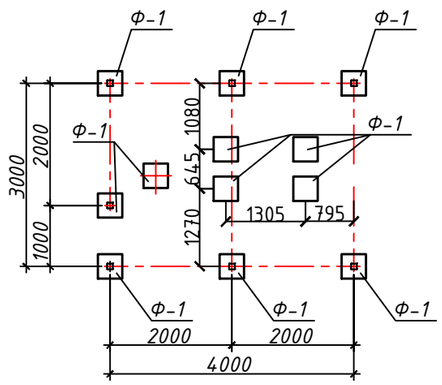

Примечание:

1. Общее количество фундаментов Ф-1 - 12 шт.(7 стоек ограждения, 1 стойка-опора под трубу, 4 фундамента под опоры ГРПШ)
2. Габариты ГРПШ 1305х645мм

						22-АС
Изм.	Кол.уч	Лист	№док	Подпись	Дата	Строительство газоснабжения к 780 земельным участкам в с.Жана Омир Теректинского района ЗКО
ГИП		Утежанов			05.18	Стадия: РП; Лист: 3; Листов: 3
Разраб.		Низкулов			05.18	
Норм.контр.		Шукеев			05.18	План фундаментов. Спецификация элементов фундамента
Проверил		Утежанов			05.18	ТОО "STROYCONSALTING" г. Уральск

Формат А3