Приложение 2
кприказу Министра индустрии
и инфраструктурного развития
Республики Казахстан
от 8 февраля 2021 года №53
Утвержден приказом
Министра по инвестициям и развитию
Республики Казахстан
от 24 апреля 2017 года № 234
форма

Акт приемки объекта в эксплуатацию

«17» 12 **2024 г.**

Заказчик: Государственное коммунальное предприятие «Костанайская теплоэнергетическая компания» акимата города Костаная государственного учреждения «Отдел жилищно-коммунального хозяйства, пассажирского транспорта и автомобильных дорог акимата города Костаная» директора Аужанова А.К, Костанай, ул. Бородина 231, БИН 980840000863;тел.8(7142) 57 70 01

фамилия, имя, отчество (при его наличии) ИИН, телефон-для физических лиц, наименование организации – для юридических лиц, БИН, телефон, почтовый индекс, область, город, район, населенный пункт, наименование улицы, номер дома/здания (стационарного помещения)

на основании:

Декларации о соответствии (прилагается) от «15» 11 2024 года

ТОО «Акмолатранстехмонтаж» и ТОО «Корпорация QR», директор Кушубаев М. Ш., г. Астана, ул. Қараменде би Шакаулы дом 4, БИН 960440000756, тел. 87052409847

дата подписания декларации, наименование подрядной (генподрядной) организации, фамилия, имя, отчество (при его наличии) руководителя, юридический адрес, БИН, телефон

Заключения о качестве строительно-монтажных работ (прилагается)
от «25» 11 2024 года ТОО «NeoCenter» директор Мейрамгалиев Есеней Мухтарович, РК, Северо-Казахстанская область, Кызылжарский район, с.Бесколь, Комарова, 5, 5, тел. 87776091155.
эксперт Ташев Олжас Хайргельдинович, аттестаты KZ56VJE00044294 от 05.02.2019г.; Мейрамгалиев Е.М. KZ48VJE00071695 от 17.01.2022 г., Пимонов В.Б. KZ53VJE00063942 от 30.03.2021г.

дата подписания заключения, наименование организации, фамилия, имя, отчество (при его наличии) экспертов технического надзора, № и дата получения аттестатов, БИН, телефон

Заключения о соответствии выполненных работ проекту (прилагается)
от «25» 11 2024 года ТОО "Промстройпроект", директор Едревский С.А., эксперт по авторскому надзору Рагулина И.Б., приказ №29 от 07.06.2024 г., г. Костанай, ул. Каирбекова, 73, БИН 041040002273 тел. 8-7142-533-244

датаподписания заключения, наименование организации, фамилия, имя, отчество (при его наличии) экспертов авторского, № и дата получения аттестатов, БИН, телефон

произведя осмотр готовности предъявленного подрядчиком (генеральным подрядчиком) к приемке в эксплуатацию объекта: **Строительно - монтажные работы по проекту: «Реконструкция участка тепломагистрали ТМ-23 от ТК23.08 по ул. Чкалова до проектируемой ТК-1 по ул. Гашека в Костанае»**

наименование объекта и вид строительства (новое, расширение, реконструкция, техническое перевооружение, модернизация, капитальный ремонт), уровень ответственности, техническая и технологическая сложность, объекта

по адресу: Костанайская область, г. Костанай, ул. Чкалова

(область, район, населенный пункт, микрорайон, квартал, улица, номер дома (корпуса)

проверив комплектность исполнительной технической документации «____»_____ 2024 года, дата ознакомления, подтверждает что:

1.Строительство объекта осуществлено на основании:

1) Решение о предоставлении соответствующего права на землю выдано Акиматом города Костаная Костанайской области (Постановление о публичном сервитуте на землю) от 28.12.2023 года №2554

документ, подтверждающий наступление юридических фактов (юридических составов), основания которое возникает, изменяются или прекращаются права на земельный участок, в том числе договоры, решение судов, правовые акты исполнительных органов, свидетельство о праве на наследство, передаточный акт или разделительный баланс при реорганизации негосударственных юридических лиц, владеющих земельным участком на праве собственности или выкупивших право временного возмездного землепользования (аренды).

либо решения о реконструкции (перепланировке, переоборудовании) помещений (отдельных частей) существующих зданий от « 22 »01. 2024 года № 95 Акимат города Костаная

наименование органа вынесшего решение

2) талона о приеме уведомления о начале строительно-монтажных работ Государственное учреждение «Управление государственного архитектурно-строительного контроля акимата Костанайской области» от 17.09.2024 г. № KZ15REA000041475

наименование органа принявшего уведомление, дата и № принятия талона

3) проекта (проектно-сметной документации) разработанного генеральным проектировщиком ТОО «Промстройпроект» рабочий проект 24.3-883/23

наименование проектной организации, номер проекта

утвержденного ГКП «КТЭК» акимата города Костаная ГУ «Отдел ЖКХ, ПТ и АД акимата города Костаная» №358 от 27.05.2024 года

дата и номер проекта, наименование организации, утвердившей (переутвердившей) проект и дата утверждения

2.Строительно-монтажные работы осуществлены в сроки:
начало работ август 2024 г.;
месяц, год
окончание работ ноябрь 2024 г.;
месяц, год

при продолжительности строительства, месяц:
по норме или по проекту организации строительства, месяц: 3;
фактически, месяц: 4.
3. Объект (комплекс) имеет следующие основные технико-экономические показатели (мощность, производительность, производственная площадь, протяженность, вместимость, объем, пропускная способность, провозная способность, число рабочих

мест и тому подобное, заполняется по всем объектам (кроме жилых домов) в единицах измерения соответственно целевой продукции или основным видам услуг):

Мощность, производительность и так далее	Единица измерения	По проекту		Фактически	
		общая (с учетом ранее принятых)	в том числе пускового комплекса или очереди	общая (с учетом ранее принятых)	в том числе пускового комплекса или очереди
Протяженность тепловых сетей в двухтрубном исполнении	км	0,229	0,229	0,229	0,229
Ду530х8,0 мм	км	0,161	0,161	0,161	0,161
Ду273х7,0 мм	км	0,0555	0,0555	0,0555	0,0555
Ду219х12,5 мм	км	0,0125	0,0125	0,0125	0,0125

Выпуск продукции (оказания услуг), предусмотренной проектом в объеме, соответствующем нормам освоения проектных мощностей в начальный период_____

факт начала выпуска продукции с указанием объема

Жилой дом имеет следующие показатели:

Показатели	Един.измерения	По проекту	Фактически
Общая площадь	метр в квадрате (далее - $м^2$)		
Число этажей	этаж		
Общий строительный объем	метр в кубе (далее - $м^3$)		
В том числе подземной части	$м^3$		
Площадь встроенных, встроенно-пристроенных и пристроенных помещений	$м^2$		

Показатели	По проекту			Фактически		
	число квартир	площадь квартир, $м^2$		число квартир	площадь квартир, $м^2$	
		общая	жилая		общая	жилая
Всего квартир, в том числе: однокомнатных двухкомнатных трехкомнатных четырехкомнатных и более						

4. Технологические и архитектурно-строительные решения по объекту характеризуются следующими данными:

Протяженность реконструируемой тепловой сети L= 0,229 км. Проектом выполнена реконструкция участка тепломагистрали ТМ23 от ТК 23.08 по ул. Чкалова до проектируемой ТК-1 по ул. Гашека в г. Костанае. Водяная тепломагистраль, 2-х трубная схема сети. Теплоноситель – горячая вода с параметрами 95°С – 70°С. Регулирование отпуска тепловой энергии принято центральное из труб стальных с изоляцией минераловатными плитами (подземно, в канале), три тепловые камеры типовые, из сборного железобетона..

краткие технические характеристики по особенностям его размещения, по основным материалам и конструкциям, инженерному и технологическому оборудованию

5. На объекте установлено предусмотренное проектом оборудование в количестве согласно актам о его приемке после индивидуального испытания и комплексного опробования;

6. Наружные инженерные коммуникации(холодное и горячее водоснабжение, канализация, теплоснабжение, газоснабжение, электроснабжение и связь) обеспечивают нормальную эксплуатацию объекта (здания, сооружения, помещения) и приняты городскими эксплуатационными организациями;

7. Сметная стоимость объекта по утвержденному проекту (проектно-сметной документации):
всего: - 232137,0 тысяч тенге,
в том числе строительно-монтажных работ – 186387,0 тысяч тенге;
оборудования, инструмента и инвентаря – 8259,0 тысяч тенге;
прочие затраты – 37491,0 тысяч тенге.

8. Сметная стоимость основных фондов, принимаемых в эксплуатацию – 220179,8 тысяч тенге; в том числе:
стоимость строительно-монтажных работ – 211920,8 тысяч тенге;
стоимость оборудования, инструмента и инвентаря – 8259,0 тысяч тенге;
Прочие затраты – 0 тысяч тенге.

9. Доля местного содержания предусмотрена в проектно-сметной документации % и фактически применено % (на объектах, финансируемых за счет государственных инвестиций и средств квазигосударственного сектора);

10. Класс энергоэффективности здания _____;

11. Объект построен в соответствии с утвержденным проектом (проектно-сметной документацией) и требованиями государственных нормативных документов в области архитектуры, градостроительства и строительства

РЕШИЛ:
Строительно - монтажные работы по проекту: «Реконструкция участка тепломагистрали ТМ-23 от ТК23.08 по ул. Чкалова до проектируемой ТК-1 по ул. Гашека в Костанае»

Заказчик: в лице директора **Аужанова Азамата Канатовича** _____

фамилия, имя, отчество (при его наличии), подпись руководителя

«17» 12 2024 г. Место печати (при наличии)

Технический надзор_

1) аттестованный (-ые) эксперт (-ы)

_____

(фамилия, имя, отчество (при его наличии) эксперта, специализация аттестата, подпись, дата

« » 2024 г. Место печати (при наличии)

2) Аккредитованная организация ТОО «NeoCenter», в лице директора Мейрамгалиева Есенея Мухтаровича_____

(наименование организации) имеющей в своем составе аттестованного (-ых) эксперта (-ов), фамилия, имя, отчество (при его наличии) руководителя, подпись, дата

«17» 12 2024 г. Место печати (при наличии)

Эксперт:

специализация аттестата:

Ташев О.Х. аттестат KZ56VJE00044294 от 05.02.2019г. в части технологического оборудования_____

«17» 12 2024 г. Место печати (при наличии)

Мейрамгалиев Е.М. KZ48VJE00071695 от 17.01.2022 г. в части несущих и ограждающих конструкций_____

«17» 12 2024 г. Место печати (при наличии)

Пимонов В.Б. KZ53VJE00063942 от 30.03.2021г. в части инженерных сетей_____

(фамилия, имя, отчество (при его наличии) эксперта, специализация аттестата), подпись, дата

«17» 12 2024 г. Место печати (при наличии)

Авторский надзор:

1) Разработчик проекта, ТОО «Промстройпроект», в лице директор Едревский С.А._____

(наименование организации, фамилия, имя, отчество (при его наличии), подпись, дата

«17» 12 2024 г. Место печати (при наличии)

Эксперт по авторскому надзору Рагулина И.Б., приказ № 29 от 07.06.2024 г._____

«17» 12 2024 г. Место печати (при наличии)

2) Организация:

« » 2024 г. Место печати (при наличии)

Эксперт _____

(наименование организации) имеющей в своем составе аттестованного (-ых) эксперта (-ов), фамилия, имя, отчество (при его наличии) руководителя, подпись, дата

« » 2024 г. Место печати (при наличии)

3) аттестованный (-ые) эксперт(ы)

(фамилия, имя, отчество (при его наличии) эксперта, специализация аттестата), подпись, дата

Подрядчик (генеральный подрядчик) в лице директора ТОО «Акмолатранстехмонтаж» и ТОО «Корпорация QR», в лице директора Кушубаев М.Ш.

фамилия, имя, отчество (при его наличии), подпись руководителя

«17» 12 2024 г. Место печати (при наличии)

Приложение 14 к акту приемки
объекта в эксплуатацию

Технические характеристики объекта (тепловая трасса)

№ п/п	Наименование	Единицы измерения	Количество, протяженность	Примечание
1	Протяженность тепловой трассы	м	229	
	Протяженность воздушной прокладки:	м		
	1) на эстакадах	м		
	2) на опорах	м	229	
	Количество опор	шт		
	Протяженность подземной прокладки:	м	229	
	1) в проходных каналах	м	229	
	2) в полупроходных каналах	м		
	3) бесканальная прокладка	м		
2	Количество колодцев (камер)	шт	2	
3	Количество компенсаторов	шт	4	
4	Количество вводов	шт		
5	Количество задвижек	шт		

Горизонтальный разрез колодца (камеры)	Вертикальный разрез колодца (камеры)
Масштаб _____	Масштаб _____
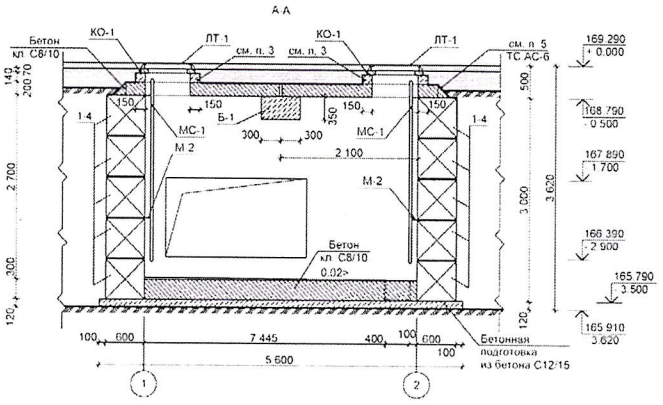	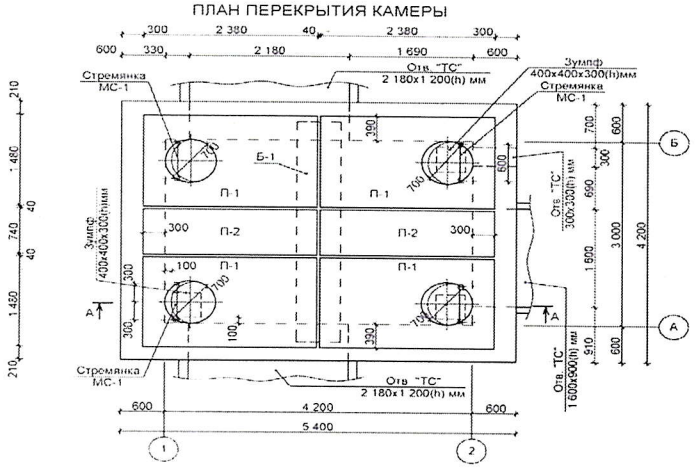

Спецификация

№ п/п	Наименование	Марка	Материал	Диаметр (мм) (размеры)	Количество	Примечание
						Скачать

Схема привязки колодца (камеры) к постоянным точкам-ориентирам

			Скачать

Скачать

Заказчик Аутанов А.Б.

фамилия, имя, отчество (при его наличии), подпись руководителя

Место печати (при наличии)

Авторский надзор Рагулина Ирина Борисовна

фамилия, имя, отчество (при его наличии), подпись эксперта

Место печати (при наличии)