Приложение 1
к приказу Министра
индустрии и инфраструктурного развития
Республики Казахстан
от 9 августа 2019 года № 632
Утвержден
приказом Министра по инвестициям и развитию
Республики Казахстан
от 24 апреля 2017 года
№ 234 Форма

Акт приемки объекта в эксплуатацию

«____» _____ 2024 года

Заказчик: **ГУ «Управление коммунального хозяйства города Астана»**, **БИН 240140011067,+77172556954, руководитель Сыздыков Ерлан Амангельдыевич, 010000, г.Астана, район «Сарыарка» ул. Бейбитшилик, д.11,**

фамилия, имя, отчество (при его наличии) ИИН, телефон – для физических лиц, наименование организации – для юридических лиц, БИН, телефон, почтовый индекс, область, город, район, населенный пункт, наименование улицы, номер дома/здания (стационарного помещения)

на основании:

Декларации о соответствии (прилагается) от «____» _____ 2024 года

ТОО «АСКАДИ», БИН 040940005921,+77172251599, исполнительный директор Акшалов Серикжан Сейтжанович, г. Астана, район Байконыр, ул. А369, дом 7/1

дата декларации, наименование подрядной (генподрядной) организации, БИН, телефон, фамилия, имя, отчество (при наличии) руководителя, юридический адрес

Заключения о качестве строительно-монтажных работ (прилагается) от «___» ___2024 г.,

ТОО «АТЛАНТИС-ПВ», эксперт технического надзора Костюк Валери Юрьевич, аттестат KZ96VJE0004454, дата выдачи 18.02.2019г., БИН 40840006470, +77015168628

дата подписания заключения, наименование организации, фамилия, имя, отчество (при его наличии) экспертов технического надзора, № и дата получения аттестатов

Заключения о соответствии выполненных работ проекту (прилагается) от «__» __ 2024г.,

ТОО «АЛМАТЫПРОЕКТЭНЕРГОСТРОЙ», БИН061040012086, +77172533828, эксперт авторского надзора Верховцов Андрей Владимирович, приказ № 36-24 от 18.06.2024 года

дата заключения, наименование организации, БИН, телефон, фамилия, имя, отчество (при наличии) экспертов авторского надзора, № и дата получения аттестатов

произведя осмотр готовности предъявленного подрядчиком (генеральным подрядчиком) к приемке в эксплуатацию объекта:

«Строительство магистрального канализационного коллектора по ул. Ушконыр от р. Сарыбулак до существующего коллектора Д=500мм (ЯАМС) в районе здания по пер. Шынтас 1а к5 в г. Астане» 1 очередь. Объект относится к 1 (повышенному) уровню ответственности и являются технически сложным

наименование объект, вид строительства (новое, расширение, реконструкция, техническое перевооружение, модернизация, (капитальный ремонт) уровень ответственности, техническая и технологическая сложность объекта по адресу

Республика Казахстан, город Астана, правый берег руки Есиль, район улиц Ушконыр, Тайбурыл, КНС-№10

область, район, населенный пункт, микрорайон, квартал, улица, номер дома (корпуса)

проверив комплектность исполнительной технической документации, в том числе посредством электронного модуля исполнительной документации «___» _____ 2024 года, дата ознакомления подтверждает, что:

1. Строительство объекта осуществлено на основании:
   1) правоустанавливающего документа на земельный участок:

Выписка из постановления Акимата №510-479 от 07.03.2023 года

документ, подтверждающий наступление юридических фактов (юридических составов), на основании которых возникают, изменяются или прекращаются права на земельный участок, в том числе договоры, решения судов, правовые акты исполнительных органов, свидетельство о праве на наследство, передаточный акт или разделительный баланс при реорганизации негосударственных юридических лиц, владеющих земельным участком на праве собственности или выкупивших право временного возмездного землепользования (аренды)

либо решения о реконструкции (перепланировке, переоборудовании) помещений (отдельных частей) существующих зданий от « » 20 года №

наименование органа, вынесшего решение

   2) талона о приеме уведомления о начале или прекращении осуществления деятельности или определенных действий

ГУ «Управление контроля и качества городской среды города Астаны», талон №KZ26REA00411390 от 15.08.2024 года

наименование органа, принявшего уведомление, дата и № принятия талона

3) проекта (проектно-сметной документации)

ТОО «АЛМАТЫПРОЕКТЭНЕРГОСТРОЙ», рабочий проект №2022/51

наименование проектной организации, номер проекта

утвержденного (й) **ГУ «Управление коммунального хозяйства города Астаны», приказ №06-12/179 от 19.10.2023 года**

наименование организации утвердившей (переутвердившей) проект и дата утверждения

2. Строительно-монтажные работы осуществлены в сроки:

начало работ **август 2024 г.**;
(месяц, год)

окончание работ **ноябрь 2024 г.**
(месяц, год)

при продолжительности строительства, месяц:

по норме или по проекту организации строительства, месяц**: 4,5 месяца**;

фактически, месяц: **4 месяца**.

3. Объект (комплекс) имеет следующие основные технико-экономические показатели (мощность, производительность, производственная площадь, протяженность, вместимость, объем, пропускная способность, провозная способность, число рабочих мест и тому подобное, заполняется по всем объектам (кроме жилых домов) в единицах измерения соответственно целевой продукции или основным видам услуг):

Мощность, производительность и так далее	Ед. изм.	По проекту		Фактически	
		Общая (с учётом ранее принятых)	в т.ч. пускового комплекса или очереди	Общая (с учётом ранее принятых)	в т.ч. пускового комплекса или очереди
Канализация К1 участок от Ксущ- К14. Канализация К1 участок от 14-16	м	556,9 84,6	556,9 84,6	531,1 79,6	531,1 79,6
Протяженность коллекторов: ø800 ø500	м	641,5 84,6 556,9	641,5 84,6 556,9	610,7 79,6 531,1	610,7 79,6 531,1

Выпуск продукции (оказания услуг), предусмотренной проектом в объеме, соответствующем нормам освоения проектных мощностей в начальный период _____;

факт начала выпуска продукции с указанием объема.

Жилой дом имеет следующие показатели:

Показатели	Единица измерения	По проекту	Фактически
Общая площадь	метр в квадрате (далее – м2)		
Число этажей	этаж		
Общий строительный объем	метр в кубе (далее – м3)		
В том числе подземной части	м3		
Площадь встроенных, встроенно- пристроенных и пристроенных помещений	м2		

Показатели	По проекту		Фактически			
	число квартир	площадь квартир, м2	число квартир		площадь квартир, м2	
		общая	жилая		общая	жилая
Всего квартир, в том числе: однокомнатных						

двухкомнатных трехкомнатных четырехкомнатных и более						

4. Технологические и архитектурно-строительные решения по объекту характеризуется следующими данными:

Коллектор выполнен из труб железобетонных раструбных ТС 50.25-3 и ТС 80.25-3-Пх (4,5) с футеровкой по ГОСТ 6482-2011 и уложен на грунтовое спрофилированное основание с песчаной подготовкой толщиной 100 мм.

При пересечении коллектора с р. Сары Булак, подъездными путями и автодорогой ул.Ушконыр предусмотрена бестраншейная прокладка трубопровода, выполнена методом горизонтального бурения (ГБ) бурошнековыми машинами в стальном футляре Ø820х10мм /проходки ГБ на 4 участках длиною 39.2м, 22.8м, 17.2м и 19.5м/. На остальных участках трассы коллектора трубопровод проложен открытым способом с укреплением стенок шпунтами.

Колодцы на сети канализации выполнены по ТПР 902-09-22.84 из сборных железобетонных элементов по с. 3.900.1-14 Выполнена рекультивация плодородного слоя земли. Люки колодцев, расположенных на незастроенной территории установлены на 200мм выше поверхности земли. Вокруг колодцев произведена отмостка из бетона по щебеночному основанию в 100 мм (М 400, фракции 20-40мм).

Траншея на участках пересечения с существующими подземными и надземными коммуникациями выполнена вручную, засыпана песчаным грунтом до половины диаметра вышележащего трубопровода по 0.5 м с каждой стороны от точки пересечения, крутизна откосов 1:1. Разработку траншей вблизи существующих сетей выполняли с учетом их сохранности, в присутствии представителей собственников сетей.

В мокрых грунтах при расчетном уровне грунтовых вод выше дна колодца предусмотрена гидроизоляция дна и стен колодца - для песчаных грунтов, для глинистых грунтов отметка верха гидроизоляции выполнена по проекту с учетом капиллярного поднятия грунтовых вод.

Наружную поверхность рабочей части колодцев покрыта гидроизоляцией для бетонных и ж/б конструкций "Пенетрон" за 2 раза. Внутри колодцев выполнена заделка швов между кольцами, кольцами и днищем, кольцами и перекрытием гидроизоляцией "Пенекрит" за 2 раза. Внутренняя гидроизоляция нанесена после обваловки колодцев. Все бетонные и железобетонные изделия выполнены на сульфатостойком портландцементе.

(краткие технические характеристики по особенностям его размещения, по основным материалам и конструкциям, инженерному и технологическому оборудованию)

5. На объекте установлено предусмотренное проектом оборудование в количестве согласно актам о его приемке после индивидуального испытания и комплексного опробования;

6. Наружные инженерные коммуникации (холодное и горячее водоснабжение, канализация, теплоснабжение) обеспечивают нормальную эксплуатацию объекта (здания, сооружения, помещения) и приняты городскими эксплуатационными организациями;

7. Сметная стоимость по утвержденному проекту (проектной - сметной документации):
всего **1 170 920,134** тысяч тенге, в том числе:
стоимость строительно-монтажных работ **1 000 715,027** тысяч тенге;
стоимость оборудования, инструмента и инвентаря **0** тысяч тенге;
стоимость прочих затрат **170 205,107** тысяч тенге.

8. Сметная стоимость основных фондов, принимаемых в эксплуатацию
всего **1 141 001,332** тысяч тенге, в том числе:
стоимость строительно-монтажных работ **978 419,929** тысяч тенге;
стоимость оборудования, инструмента и инвентаря **0,0** тысяч тенге.
стоимость прочих затрат **162 581,403** тысяч тенге.

9. Доля местного содержания предусмотрена в проектно-сметной документации 53,8% и фактически применено _____% (на объектах финансируемых за счет государственных инвестиций и средств квазигосударственного сектора);

10. Класс энергоэффективности здания _____;

11. Объект построен в соответствии с утвержденным проектом (проектно-сметной документацией) и требованиями государственных нормативных документов в области архитектуры, градостроительства и строительства.

РЕШИЛ:

«Строительство магистрального канализационного коллектора по ул. Ушконыр от р. Сарыбулак до существующего коллектора Д=500мм (ЯАМС) в районе здания по пер. Шынтас 1а к5 в г. Астане» 1 очередь.

наименование объекта (комплекса)

ПРИНЯТЬ В ЭКСПЛУАТАЦИЮ

Заказчик: **ГУ «Управление коммунального хозяйства города Астана»**

Руководитель **Сыздыков Ерлан Амангельдыевич**

фамилия, имя, отчество (при наличии) руководителя

место печати (при наличии)

Технический надзор:

1) аттестованный эксперт

аттестат KZ96VJE0004454 от 18.02.2019г. **Костюк Валерий Юрьевич**

(фамилия, имя, отчество (при его наличии) эксперта, специализация аттестата, подпись, дата

2) аккредитованная организация **ТОО «Атлантис-ПВ»**

Директор **Аипов Арман Мейрамович**

наименование организации, имеющей в своем составе аттестованного(-ых) эксперта(-ов), фамилия, имя, отчество (при наличии), руководителя, подпись, дата

место печати (при наличии)

3) аттестованный эксперт: в части технологического оборудования, в части инженерных сетей, в части несущих и ограждающих конструкций

Эксперт технического надзора

аттестат KZ96VJE0004454 от 18.02.2019г. **Костюк Валерий Юрьевич**

(фамилия, имя, отчество (при наличии) эксперта, специализация аттестата) подпись, дата

место печати (при наличии)

Авторский надзор:

1) разработчик проекта **ТОО «АЛМАТЫПРОЕКТЭНЕРГОСТРОЙ»**

Директор **Ковехов Владимир Валерьевич**

наименование организации, фамилия, имя, отчество (при наличии), должность, подпись, дата

место печати (при наличии)

2) организация: **ТОО «АЛМАТЫПРОЕКТЭНЕРГОСТРОЙ»**

Директор **Ковехов Владимир Валерьевич**

(наименование организации) имеющей в своем составе аттестованного (-ых) эксперта (-ов), фамилия, имя, отчество (при его наличии) руководителя, подпись, дата

место печати (при наличии)

3) аттестованный эксперт:

эксперт авторского надзора

приказ № 36-24 от 18.06.2024 года **Верховцов Андрей Владимирович**

фамилия, имя, отчество (при наличии) эксперта, специализация аттестата эксперта, подпись, дата

место печати (при наличии)

Подрядчик (генеральный подрядчик): **ТОО «АСКАДИ»**

Исполнительный директор **Акшалов Серикжан Сейтжанович**

фамилия, имя, отчество (при наличии) руководителя, подпись, дата

Приложение 13 к акту приемки
объекта в эксплуатацию
форма

Технические характеристики объекта (сети, водоводы, коллекторы и тому подобное)

№ п/п	Наименование	Единицы измерения	Количество, протяженность	Примечание
1	2	3	4	5
Канализация				
1	Коллекторы (общая протяженность)	м	640,7	
	1) Труба Ø500 мм	м	531,1	
	2) Труба Ø 800 мм	м	79,6	
	3) Стальной кожух Ø 820 мм	м	66,5	
2	Смотровой колодец	шт	12	

Горизонтальный разрез колодца	Вертикальный разрез колодца
Масштаб _____	Масштаб _____

Спецификация

№ п/п	Наименование	Марка	Материал	Диаметр (мм)	Количество	Примечание
1	Труба	ТС 50.25-3 (4,5)	Железобетонная безнапорная раструбная	Ø500 мм	339	
2	Труба	ТС 80.25-3 Пх (4.5)	Железобетонная безнапорная раструбная с футеровкой	Ø800 мм	79,6	
3	Труба	ПЭ 100 SDR17 ø500	Полиэтиленовая	Ø500 мм	192,1	
4	Труба	Ст.820х10мм	Стальная электросварная прямошовная	Ø820 мм	66,5	

Схема привязки колодца к постоянным точкам-ориентирам

Вертикальный разрез колодца

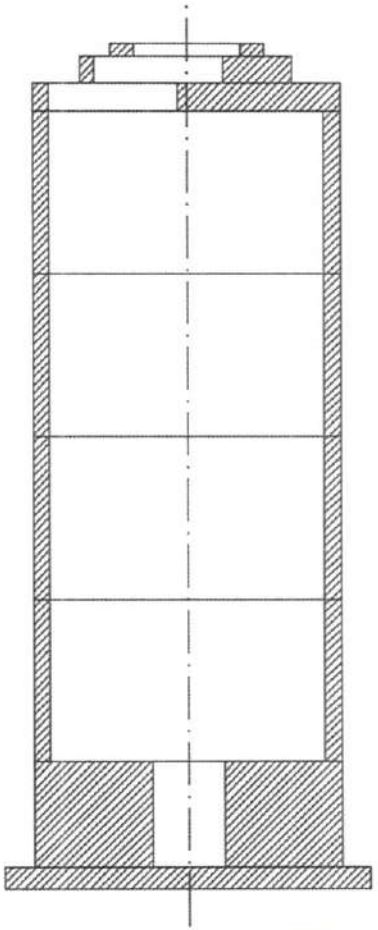

Горизонтальный разрез колодца

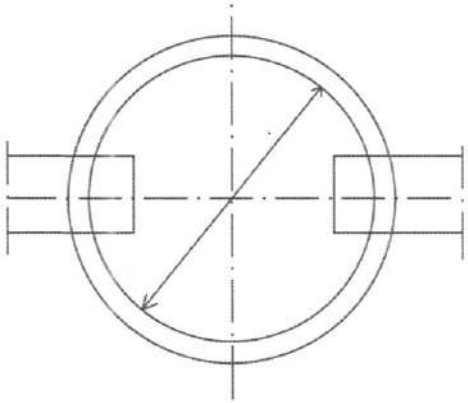

Заказчик

ГУ «Управление коммунального хозяйства города Астана» **Сыздыков Ерлан Амангельдыевич**

(фамилия, имя, отчество (при наличии), подпись руководителя)

М.П. «_____» _____2024 г.

Авторский надзор:

ТОО «АЛМАТЫПРОЕКТЭНЕРГОСТРОЙ»

Эксперт авторского надзора **Верховцов Андрей Владимирович**

(фамилия, имя, отчество (при наличии) эксперта, специализация аттестата, подпись эксперта)

М.П. «_____» _____2024 г.