ТАРАЗЛИДЕРСТРОЙ
строительная компания

ТОО «Тараз Лидер Строй»
БИН 100740000401
АО Нурбанк
БИК NURSKZKX
ИИК KZ3984913KZ001838915

Заказчик: КГУ "Отдел образования города Тараз, управления образования Жамбылской области"

РАБОЧИЙ ПРОЕКТ

«Капитальный ремонт здания средней школы №54 города Тараз Жамбылской области»

Часть проекта: ГП

Книга 2

Альбом 1

г.Тараз - 2023 г.

ТАРАЗЛИДЕРСТРОЙ
строительная компания

ТОО «Тараз Лидер Строй»
БИН 100740000401
АО Нурбанк
БИК NURSKZKX
ИИК KZ3984913KZ001838915

Заказчик: КГУ "Отдел образования города Тараз, управления образования Жамбылской области"

РАБОЧИЙ ПРОЕКТ

"Капитальный ремонт здания средней школы №54 города Тараз Жамбылской области"

Часть проекта: ГП

Директор по проектированию ТОО "ТаразЛидерСтрой" В. Саламатин

Главный инженер проекта Булатов Д

г.Тараз - 2023 г.

Ведомость основных комплектов рабочих чертежей

Обозначение	Наименование	Примечание
ГП	Генеральный план	
АС	Архитектурно-строительные решения	
ОВ	Отопление и вентиляция	
ВК	Водопровод и канализация	
ЭОМ	Электроосвещение и оборудование	
ПС	Пожарная сигнализация	
СС	Сети связи	

Ведомость чертежей основного комплекта ГП

Лист	*Наименование*	*Примечание*
1	*Общие данные (Начало)*	
2	*Общие данные (Продолжение)*	
3	*Общие данные (Окончание)*	
4	*План демонтажных работ М1:1000*	
5	*Разбивочный план М1:1000*	
6	*План организации рельефа М1:1000*	
7	*План земляных масс М1:1000*	
8	*План благоустройства М1:1000*	
9	*План разметки футбольного поля*	
10	*План разметки баскетбольной площадки*	
11	*План разметки волейбольной площадки*	
12	*План покрытий М1:1000*	
13	*Узлы сопряжения дорожек и площадок. Узел сопряжения существующего пандуса с тротуарной плиткой. Узел 1,2 бортового пандуса*	
14	*План ливневой канализации М1:1000*	
15	*План существующих инженерных сетей М1:1000*	

Технические решения, принятые в рабочих чертежах основного комплекта марки ГП, соответствуют требованиям экологических, санитарно-гигиенических противопожарных и других норм, действующих на территории РК, и обеспечивают безопасную для жизни и здоровья людей эксплуатацию объекта при соблюдении предусмотренных проектом мероприятий

Главный инженер проекта Булатов Д.

Технико-экономические показатели

№№ п/п	*Наименование*	*Ед. изм.*	*Количество*				*Примеч.*
			на уч-ке	*%*	*вне уч-ка*	*%*	
1	*Площадь участка, в т.ч.*	*м²*	*39152.00*	*100*	-	-	
2	*Площадь застройки*	*м²*	*6426.00*	*16.41*	-	-	
3	*Площадь проездов, дорожек и площадок.*	*м²*	*13231.41*	*33.79*	-	-	
4	*Площадь озеленения*	*м²*	*18623.37*	*47.57*	-	-	
5	*Прочая площадь (отмостки, бордюры, паребрики)*	*м²*	*871.22*	*2.23*	-	-	

Ведомость ссылочных и прилагаемых документов

Обозначение	Наименование	Примеч.
ГОСТ 21.508-93	Правила выполнения рабочей документации генеральных планов предприятий, сооружений и жилищно-гражданских объектов	
ГОСТ 21.204-93	Условные графические обозначения и изображения элементов генеральных планов и сооружений транспорта	
СН РК 1.02-03-2022	Порядок разработки, согласования, утверждения и состав проектной документации настроительство	
СП РК 3.02-111-2012 (изм. 24.10.2023)	Общеобразовательные учреждения	
СН РК 3.02-11-2011	Общеобразовательные учреждения	
СН РК 3.01-01-2013 (изм. 07.06.2024)	Градостроительство. Планировка и застройка городских и сельских населенных пунктов	
СП РК 3.01-101-2013 (изм. 07.06.2024)	Градостроительство. Планировка и застройка городских и сельских населенных пунктов	
СН РК 3.01-05-2013	Благоустройство территорий населенных пунктов	
СП РК 3.01-105-2013	Благоустройство территорий населенных пунктов	
СП РК 3.02-119-2014	Проектирование открытых спортивных сооружений	
СП РК 3.02-119-2014	Проектирование открытых спортивных сооружений	
УСН РК 8.02-03-2024	Сборник укрупненных показателей сметной стоимости конструктивных элементов объектов непроизводственного назначения	
СП РК 3.06-101-2012	Проектирование зданий и сооружений с учетом доступности для маломобильных групп населения. Общие положения	
Приказ Министра по чрезвычайным ситуациям Республики Казахстан от 17 августа 2021 года № 405.	Технический регламент "Общие требования к пожарной безопасности"	

Согласовано: Булатов Д. | Сергиенка Т | Байменова Ж. | Хакимов | Хакимов | Хакимов | Инж. СС | Инж. ОВ | Инж. ПС | Инж. ЭОМ | Инж. АС | Инж. ВК | Инж. ГП

Взам. инв. N | Подпись и дата | Инв. N подл.

Изм.	Кол. уч.	Лист	№ док.	Подп.	Дата	-ГП		
						Капитальный ремонт здания средней школы №54 города Тараз Жамбылской области.		
ГИП		Булатов Д.				*Здание школы*	*Стадия*	*Лист*	*Листов*
Проверил.		*Войт А.*					*РП*	*1*	*15*
Н. Контроль		*Войт А.*				*Общие данные (Начало)*	*ТОО "ТаразЛидерСтрой"*		
Исполнил		Дашиев А							

Общие указания

Рабочий проект разработан «Капитальный ремонт здания средней школы №54 города Тараз Жамбылской области» на основании:

-задания на проектирование предоставленного и утвержденного заказчиком от 12.07.2023г.;

-АПЗ №KZ62VUA01068000 от 01.02.2024г., выданным КГУ " Отдел архитектуры и градостроительства города Тараз";

-ГосАкт №203729 от 12.05.2014

- климатический район — IVГ,
- средняя температура наружного воздуха наиболее холодной пятидневки обеспеченностью 0.92 — минус 21.1° С,
- сейсмичность площадки — 8 баллов,
- скоростной напор ветра — 0.77 кПа,
- вес снегового покрова — 0,5 кПа.

Участок составляет 3.9152га (39152.00 м2)

Система координат декартова

Система высот Балтийская.

Рельеф участка проектируемого объекта «Капитальный ремонт здания средней школы №54 города Тараз Жамбылской области» относительно не ровный с общим незначительным уклоном на северо-восток.

Генеральный план разработан с учетом требований ГОСТ 21.508-93 "Правила выполнения рабочей документации генеральных планов предприятий, сооружений и жилищно-гражданских объектов", ГОСТ 21.204-93 "Условные графические обозначения и изображения элементов генеральных планов и сооружений транспорта", СН РК 1.02-03-2022 "Порядок разработки, согласования, утверждения и состав проектной документации настроительство", СП РК 3.02-111-2012 (изм. 24.10.2023) "Общеобразовательные учреждения", СН РК 3.02-11-2011 "Общеобразовательные учреждения", СН РК 3.01-01-2013 (изм. 07.06.2024) "Градостроительство. Планировка и застройка городских и сельских населенных пунктов", СП РК 3.01-101-2013 (изм. 07.06.2024) "Градостроительство. Планировка и застройка городских и сельских населенных пунктов", СН РК 3.01-05-2013 "Благоустройство территорий населенных пунктов", СП РК 3.01-105-2013 "Благоустройство территорий населенных пунктов", СП РК 3.02-119-2014 "Проектирование открытых спортивных сооружений", СП РК 3.02-119-2014 "Проектирование открытых спортивных сооружений", УСН РК 8.02-03-2024 "Сборник укрупненных показателей сметной стоимости конструктивных элементов объектов непроизводственного назначения", СП РК 3.06-101-2012 "Проектирование зданий и сооружений с учетом доступности для маломобильных групп населения. Общие положения", Приказ Министра по чрезвычайным ситуациям Республики Казахстан от 17 августа 2021 года № 405. Технический регламент "Общие требования к пожарной безопасности"

Размеры даны в метрах.

На территории средней школы расположены существующие здания и сооружения:

Здание средней школы на 1200 мест; Уборная на 12 очков; котельная; трансформаторная площадка; ГРПШ; ограждение территории школы;

Территория школы имеет существующее ограждение из кованных решетчатых панелей высотой 2м не требующее замены.

Благоустройство территории школы выполнить сеяным газоном и естественным травяным покровом. На территории благоустройства предусмотрена посадка лиственных, хвойных деревьев и кустарников (Карагач перистоветвистый, Ель низкорослая, Азалия низкорослая (кустарник), Карагач приземистый (живая изгородь)), а так же пересадка существующих лиственных и хвойных деревьев. Вокруг спортивной зоны предусмотрены зеленые насаждения (деревья, кустарники). На территории школы предусмотрены малые архитектурные формы такие как: скамейки для отдыха, урны. На территории школы предусмотрены площадки для подвижных игр 1 классов, площадки для подвижных игр 2-4 классов, площадки для подвижных игр 5-9 классов, площадками для отдыха старших классов являются спортивные площадки.

На территории школы предусмотрена спортивная зона в которую входит: футбольное поле, баскетбольная площадка, волебольная площадка, площадки для настольного тениса, беговая дорожка на 100м, полоса препятствий, площадка для занятия гимнастикой, плац для начальной военной подготовки. Все площадки оборудованы специализированным оборудованием в зависимости от площадок. Футбольное поле, баскетбольная площадка, волейбольная площадка, площадки для настольного тенияса ограждаются сетчатым забором высотой 3м. Доступ к площадкам осуществляется через предусмотренные калитки. Между зданием и спортивной зоной высажены зелёные насаждения (деревья, кустарники). Разметку спортивных площадок выполнить полиуретановой двухкомпонентной краской белого цвета (на футбольном поле в зимнее время года заменить на полиуретановую двухкомпонентную краску синего цвета) ширину и дину линий разметки принять в зависимости от вида спортивной площадки выполнить в соответствии с СП РК 3.02-119-2014 Проектирование открытых спортивных сооружений.

На территории школы имеется существующая хозяйственная зона в которую входит: существующая котельная, существующая Трансформаторная подстанция, существующее ГРПШ и площадка ТБО. Данным рабочим проектом предусматривается ограждение хозяйственной зоны с воротами для доступа транспорта, разворотной площадкой и калиткой.

Проезжую часть вокруг школы покрыть асфальтобетонным покрытием, тротуары выполнить из бетонной плитки, детские игровые площадки, спортивные площадки покрыть тартановым покрытием для уменьшения возможных травм. Футбольное поле покрывается искусственным газоном.

Отвод воды от зданий, со спортивных, детских и площадок для отдыха организовать естественным уклоном по дорогам и через ливневую канализацию (лотки) в зону зеленых насаждений.

Для пожарных машин предусмотрен круговой объезд вокруг здания и подъезды к ниму по асфальтобетонным дорогам шириной 6м. Так же на территории школы имеются резервуары с водой для пожаротушения.

За территорией школы имеются существующие парковочные места для преподавателей, учеников старших классов и посетителей в количестве 29 штук в том числе 2 места для МГН. Количество парковочных мест принято в соответствии СП РК 3.01-101-2013 Градостроительство. Планировка и застройка городских и сельских населенных пунктов»(изм.07.06.2024). Приложение Д. Таблица Д.1 - Норма обеспеченности парковочными местами, пункт 2.4. (Общеобразовательные школы, интернатные организации образования, гимназии, лицеи и т.д.) Парковочные места расположить на растоянии 50м от здания школы.

Для МГН имеются 2 парковочных места. Для доступа в здание школы имеется существующий пандус. Для перемещения по территории школы МГН предусмотреть бордюрные пандусы с предупредительными полосами и тактильную плитку для слабовидящих.

Ситуационная схема

						-ГП		
						Капитальный ремонт здания средней школы №54 города Тараз Жамбылской области.		
Изм.	Кол. уч.	Лист	№ док.	Подп.	Дата			
ГИП		Булатов Д.				Здание школы	Стадия	Лист	Листов
Проверил.		Войт А.					РП	2	15
Н. Контроль		Войт А.				Общие данные (Окончание)	ТОО "ТаразЛидерСтрой"		
Исполнил		Дашиев А							

Согласовано: Булатов Д. Сергиенка Т Байменова Ж. Хакимов Хакимов

Согласовано: ГИП Инж. ВК Инж. СС Инж. АС Инж. ЭОМ Инж. ОВ Инж. ПС

Инв. N подл. Подпись и дата Взам. инв. N

Расчет парковочных мест

Расчет парковочных мест выполнен в соответствии СП РК 3.01-101-2013 Градостроительство. Планировка и застройка городских и сельских населенных пунктов»(изм.07.06.2024).

Приложение Д. Таблица Д.1 - Норма обеспеченности парковочными местами, пункт 2.4. (Общеобразовательные школы, интернатные организации образования, гимназии, лицеи и т.д.)

Расчет выполняется из расчета 1 парковочное место для 8 преподавателей в одну смену и 1 парковочное место на 13 учащихся старших классов.

В соответствии со справкой в средней школе №54 одна смена в которой работают 104 преподавателя. В старших классах (10-11) обучается 200 человек.

В соответствии с данными по расчет выполняется по формулам:

Количество преподавателей/8=количество парковочных мест для преподавателей.

Количество учащихся старших классов/13=количество парковочных мест для учащихся старших классов.

Количество парковочных мест для преподавателей+количество парковочных мест для учащихся старших классов=количество парковочных мест для парковки.

104/8=13

200/13=15,38 (принимаем 16 парковочных мест)

13+16=32

По расчеты принимаем 29 парковочных в том числе 2 места для МГН. Общее количество парковочных мест 29.

В непосредственной близости от парковки имеется существующая площадка для парковки школьного автобуса.

Расчет детских площадок для подвижных игр и тихого отдыха

Расчет детских площадок для тихого отдыха и подвижных игр принят согласно СП РК 3.02-111-2012* «Общеобразовательные организации». Пункт 4.2.10*

Для обучающихся старших классов зоной отдыха служат площадки спортивной зоны.

Расчет площадок для подвижных игр для начальной школы (с 2 по 4 классы) выполняется из расчета 50 м2 на каждый класс, для детей 6 летнего возраста (1 классы) и предшкольные классы - не менее 100 м2 (4 м2 на одного ученика), для основной школы (с 5 по 9 классы) - не менее 25 м2 на каждый класс.

Расчет площадок для тихого отдыха основной школы принимаются для 75% обучающихся из расчета не менее 25 м2 на каждый класс.

Для обучающихся старших классов зоной отдыха служат площадки спортивной зоны.

В соответствии с заданием на проектирование в наполняемость классов 25 человек, количество классов в параллели 4. Согласно официальному письму от заказчика наполняемость 1-4 классов 25 человек.

В соответствии с данными по расчет выполняется по формулам:

Площадки для подвижных игр.

Для начальной школы (с 2 по 4 классы) - 3 класса начальной школы*количество классов в параллели= количество классов (на каждый класс по одно площадке 50м2)

Для детей 6 летнего возраста (1 классы) - 25 детей 6 летнего возраста (1 классы)*4 м2= площадь площадки для каждого класса

Для предшкольных классов - 25 детей предшкольных классов *4 м2= площадь площадки для каждого класса

Для тихого отдыха основной школы

5 классов основной школы (с 5 по 9 классы)*4 класса в параллели=количество классов основной школы

Количество классов основной школы*75%=Расчетное количество классов

25 м2*Расчетное количество классов=Площадь площадки для тихого отдыха основной школы

Площадки для подвижных игр.

3*4=12 классов по 50м2 на класс (600м2 общая площадь площадок для подвижных игр начальной школы (с 2 по 4 классы)).

25*4=100м2 на каждый класс (принимаем 100м2 на каждый класс) (400м2 общая площадь площадок для подвижных игр детей 6 летнего возраста (1 классы)).

25*4=100м2 на каждый класс (принимаем 100м2 на каждый класс) (400м2 общая площадь площадок для подвижных игр детей предшкольных классов)).

Площадки для тихого отдыха

5*4=20 классов

20*75%=15 расчетных классов

15* 25=375м2

| Согласовано: | | |

План демонтажных работ М1:1000

С

Ю

Условные обозначения

- Красная линия
- Водопровод, прокладываемый в траншее
- Канализация, прокладываемая в траншее
- Теплосеть, в непроходном канале
- Линия электропередач надземная, на высоких опорах
- Здания (сооружения): надземные
- Здания (сооружения): нависающие части здания
- Здания (сооружения): навес
- Ограждения с воротами
- Площадка, дорожка, тротуар с плиточным покрытием
- Откос: насыпь (Грунт, 30°)
- Лоток: неукрепленный
- Элемент плана земляных масс
- Направление уклона
- Уклоноуказатель (4 / 77.93)
- Горизонталь проектные
- Дерево
- Кустарник: обычный
- Кустарник: в живой изгороди (стриженый)
- Газон
- Автомобильная дорога
- Граница зоны санитарной охраны
- Санитарно защитная зона
- Демонтируемый водопровод, прокладываемый в траншее
- Демонтируемая канализация, прокладываемая в траншее
- Демонтируемая теплосеть, в непроходном канале
- Демонтируемая линия электропередач надземная, на высоких опорах
- Демонтируемое здания (сооружения): надземные
- Демонтируемое здания (сооружения): нависающие части здания
- Демонтируемый здания (сооружения): навес
- Демонтируемое ограждения с воротами
- Демонтируемая площадка, дорожка, тротуар с плиточным покрытием
- Демонтируемое дерево
- Демонтируемый кустарник: обычный
- Демонтируемый кустарник: в живой изгороди (стриженый)
- Демонтируемая автомобильна дорога
- Демонтаж дерево
- Демонтаж автомобильная дорога

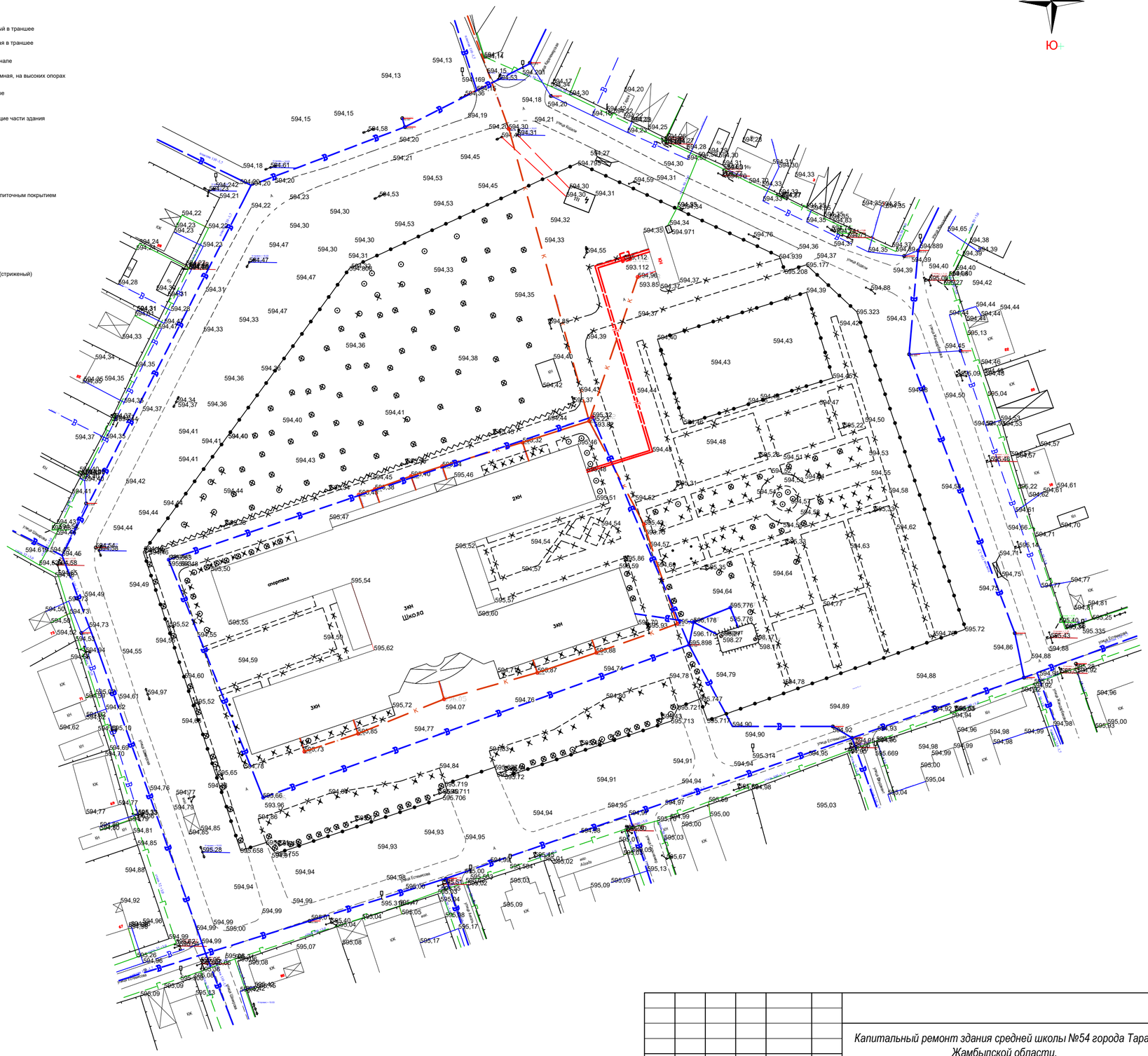

Примечание:

1. Объемы демонтажных работ смотреть дефектный акт согласованный заказчиком КГУ "Отдел образования г.Тараз" Заместитель руководителя Г.Малибекова от 12.07.2025г.

						-ГП		
Изм.	Кол. уч.	Лист	№ док.	Подп.	Дата	Капитальный ремонт здания средней школы №54 города Тараз Жамбылской области.		
ГИП		Булатов Д.				Здание школы	Стадия	Лист	Листов
Проверил.		Войт А.					РП	4	15
Н. Контроль		Войт А.				План демонтажных работ М1:1000	ТОО "ТаразЛидерСтрой"		
Исполнил		Дашиев А							

Согласовано:
ГИП Булатов Д.
Инж. АС Сергиенко Т
Инж. ОВ Байменова Ж.
Инж. ВК Байменова Ж.
Инж. ЭОМ Хакимов
Инж. ПС Хакимов
Инж. СС Хакимов

Согласовано:

Взам. инв. N

Подпись и дата

Инв. N подл.

Разбивочный план М1:1000

Ведомость жилых и общественных зданий и сооружений

№ по ГП	Наименование	Этажность	Кол-во зданий	Площадь, м² Застройки: Здания	Площадь, м² Застройки: Всего	Площадь, м² Общая: Здания	Площадь, м² Общая: Всего	Строительный объем, м³: Здания	Строительный объем, м³: Всего	Примечание
	Здания и сооружения									
1	Здание школы на 1200 учебных мест	3	1	6236.2	6236.2	-	-	-	-	Сущ.
	Физкультурно спортивная зона									
2	Мини футбольное поле	-	1	1350.00	1350.00	-	-	-	-	Индивидуал.
3	Баскетбольная площадка	-	1	420.00	420.00	-	-	-	-	Индивидуал.
4	Волейбольная площадка	-	1	360.00	360.00	-	-	-	-	Индивидуал.
5	Площадка для настольного тениса	-	3	34.875	104.625	-	-	-	-	Индивидуал.
6	Площадка для занятий гимнастикой	-	1	600.00	600.00	-	-	-	-	Индивидуал.
7	Полоса препятствий	-	1	600.00	600.00	-	-	-	-	Индивидуал.
8	Беговая дорожка на 100м	-	1	600.00	600.00	-	-	-	-	Индивидуал.
9	Платц	-	1	144.00	144.00	-	-	-	-	Индивидуал.
	Зона отдыха									
10	Площадка для дошкольного класса (0 класс)	-	2	100.00	200.00	-	-	-	-	Индивидуал.
11	Площадка для подвижных игр для 1 класса	-	2	100.00	200.00	-	-	-	-	Индивидуал.
12	Площадка для подвижных игр для 2-4 классов	-	6	100.00	600.00	-	-	-	-	Индивидуал.
13	Площадка для тихого отдыха для 5-9 классов	-	1	1863.00	1863.00	-	-	-	-	Индивидуал.
	Хозяйственная зона									
14	Уборочная на 12 мест	1	1	45.60	45.60	-	-	-	-	Сущ.
15	Котельная	1	1	82.80	82.80	-	-	-	-	Сущ.
16	Трансформаторная подстанция	1	1	57.40	57.40	-	-	-	-	Сущ.
17	ГРПШ	-	1	4.00	4.00	-	-	-	-	Сущ.
18	Площадка ТБО	-	1	12.00	12.00	-	-	-	-	Индивидуал.
	Сооружения для парковки автотранспорта места для остановки школьного автобуса									
19	Парковка для преподователей и посетителей на 29	-	1	385.00	385.00	-	-	-	-	Сущ.
20	Площадка для остановки школьных автобусов	-	1	265.00	265.00	-	-	-	-	Сущ.
	Зона для торжественных построений									
21	Площадка для Торжественных построений	-	1	1100.00	1100.00	-	-	-	-	Индивидуал.
	Сооружения для пожаротушения									
22	Резервуары для пожаротушения	-	1	86.00	86.00	-	-	-	-	Сущ.

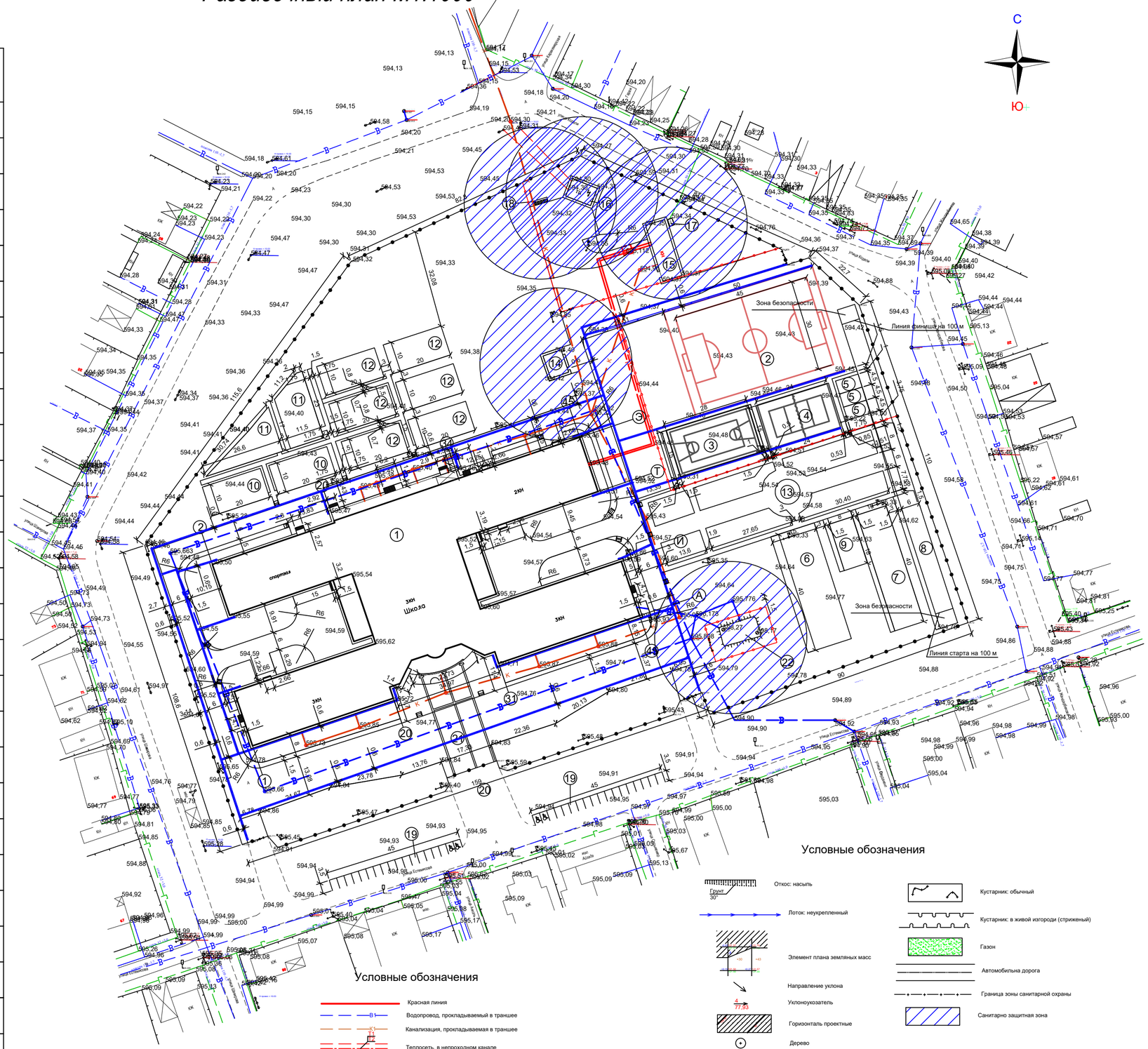

Условные обозначения

- Красная линия
- Водопровод, прокладываемый в траншее
- Канализация, прокладываемая в траншее
- Теплосеть, в непроходном канале
- Линия электропередач надземная, на высоких опорах
- Здания (сооружения): надземные
- Здания (сооружения): нависающие части здания
- Здания (сооружения): навес
- Ограждения с воротами
- Площадка, дорожка, тротуар с плиточным покрытием

Условные обозначения

- Откос: насыпь
- Лоток: неукрепленный
- Элемент плана земляных масс
- Направление уклона
- Уклоноуказатель
- Горизонталь проектные
- Дерево
- Кустарник: обычный
- Кустарник: в живой изгороди (стриженый)
- Газон
- Автомобильна дорога
- Граница зоны санитарной охраны
- Санитарно защитная зона

Изм.	Кол. уч.	Лист	№ док.	Подп.	Дата
ГИП		Булатов Д.			
Проверил.		Войт А.			
Н. Контроль		Войт А.			
Исполнил		Дашиев А			

-ГП

Капитальный ремонт здания средней школы №54 города Тараз Жамбылской области.

Здание школы

Стадия	Лист	Листов
РП	5	15

Разбивочный план М1:1000

ТОО "ТаразЛидерСтрой"

Согласовано: Инж. СС Хакимов
Согласовано: Байменова Ж. Инж. ВК; Хакимов Инж. ЭОМ; Хакимов Инж. ПС
Согласовано: Булатов Д. ГИП; Сергиенка Т Инж. АС; Байменова Ж. Инж. ОВ
Взам. инв. N
Подпись и дата
Инв. N подл.

План организации рельефа М1:1000

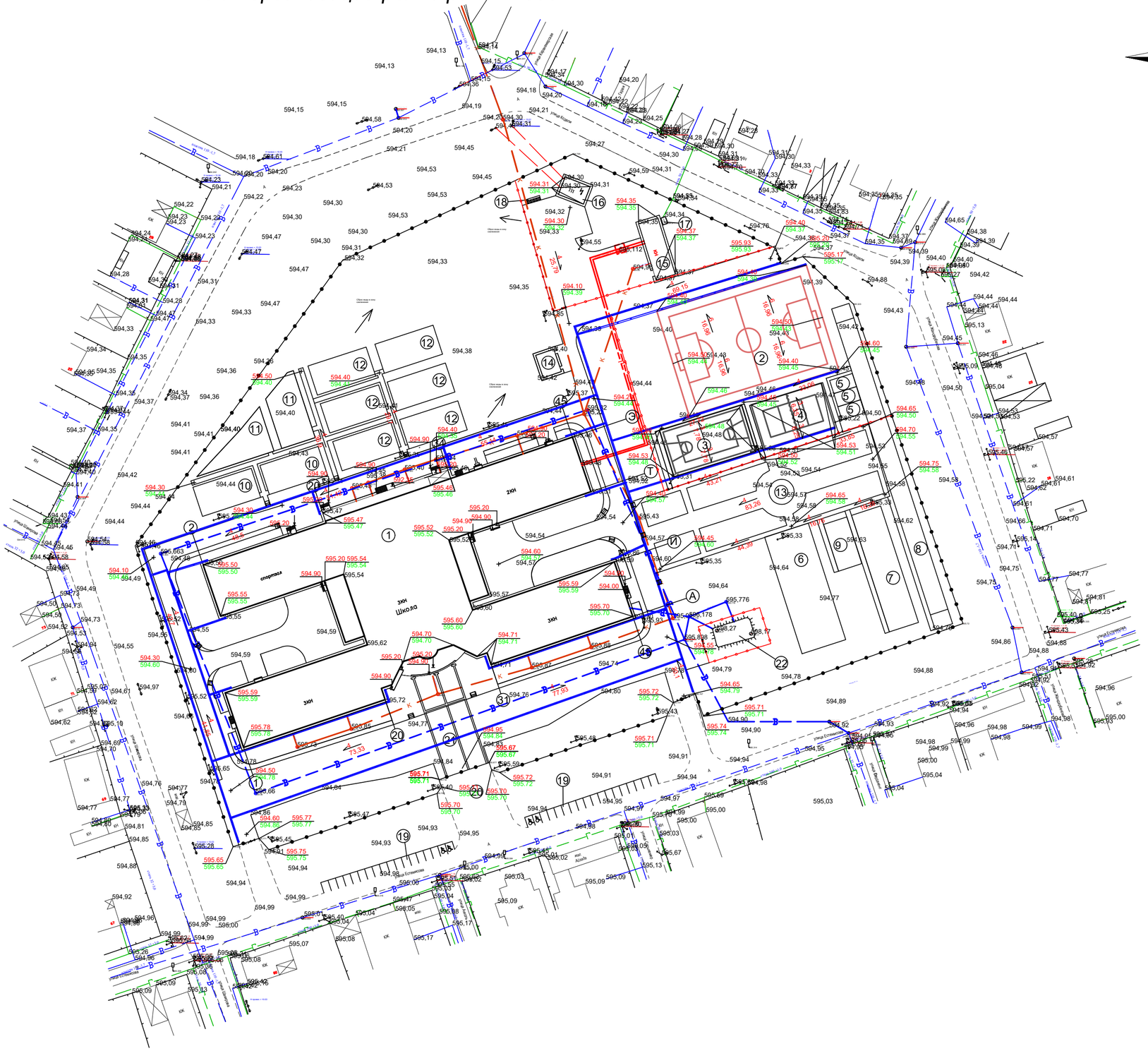

Согласовано:			
ГИП	Булатов Д.		
Инж. АС	Сергиенко Т		
Инж. ОВ	Байменова Ж.		
Инж. ВК	Байменова Ж.		
Инж. ЭОМ	Хакимов		
Инж. ПС	Хакимов		
Инж. СС	Хакимов		

Согласовано:

Взам. инв. N

Подпись и дата

Инв. N подл.

Изм.	Кол. уч.	Лист	№ док.	Подп.	Дата	-ГП		
						Капитальный ремонт здания средней школы №54 города Тараз Жамбылской области.		
ГИП		Булатов Д.				Здание школы	Стадия	Лист	Листов
Проверил.		Войт А.					РП	6	15
Н. Контроль		Войт А.							
Исполнил		Дашиев А				План организации рельефа М1:1000	ТОО "ТаразЛидерСтрой"		

План земляных масс М1:1000

ВЕДОМОСТЬ ОБЪЕМОВ ЗЕМЛЯНЫХ МАСС

Наименование грунта	Количество, $м^3$				Примечание
	Территория школы		Территория вне школы		
	Насыпь (+)	Выемка (-)	Насыпь (+)	Выемка (-)	
1 Грунт планировки территории	905	2139	-	-	
2 Вытесненный грунт	-	6112	-	-	
в т.ч. при устройстве:	-	-	-	-	
а) подземные части зданий (сооружений)	-	-	-	-	
б) автомобильных дорог	-	(3860)	-	-	
в) ж.-д. аутей	-	-	-	-	
г) подземных сетей	-	-	-	-	
д) водоотводных сооружений	-	(304)	-	-	
е) плодородной почвы на участках озеленения		(1948)	-	-	
3 Грунт для устройства земляного полотна автодорог	-	-	-	-	
4 Грунт для устройства земляного полотна ж.-д. путей	-	-	-	-	
5 Грунт для устройства высоких полов зданий и обвалования сооружений	-	-	-	-	
6 Поправка на уплотнение (остаточное разрыхление)	91	-	-	-	
Всего пригодного грунта	995	8251	-	-	
7 Избыток природного грунта	7256	-	-	-	
8 Грунт, непригодный для устройства насыпи основания зданий (сооружений), подлежащий удалению с территории	-	-	-	-	
9 Плодородный грунт. Всего	-	1948	-	-	
в т.ч.:	-	-	-	-	
а) используемый для озеленения территории	1948	-	-	-	
б) недостаток (избыток) плодородного грунта	-	-	-	-	
10 Итого перерабатываемого грунта плодородной почвы на участках	10119	10119	-	-	

Насыпь (+)	--	--	--	--	6.88	14.77	37.30	34.00	30.00	34.00	42.00	85.50	7.25	1.75	--	--	--	25.75	35.77	35.64	35.63	41.49	91.62	111.21	107.51	82.71	43.98	904.76
Выемка (–)	54.62	104.41	163.05	186.16	139.01	94.27	54.00	42.50	76.09	60.86	48.60	65.00	102.25	138.25	170.00	188.00	187.73	131.81	74.50	25.00	14.00	12.00	--	6.00	--	--	--	2138.11

Согласовано:		
Инж. СС	Хакимов	
Инж. ВК	Байменова Ж.	
Инж. ЭОМ	Хакимов	
Инж. ПС	Хакимов	
ГИП	Булатов Д.	
Инж. АС	Сергиенка Т	
Инж. ОВ	Байменова Ж.	
Взам. инв. N		
Подпись и дата		
Инв. N подл.		

Изм.	Кол. уч.	Лист	№ док.	Подп.	Дата	-ГП
						Капитальный ремонт здания средней школы №54 города Тараз Жамбылской области.
ГИП		Булатов Д.				Здание школы — Стадия: РП; Лист: 7; Листов: 15
Проверил.		Войт А.				
Н. Контроль		Войт А.				
Исполнил		Дашиев А				План земляных масс М1:1000 — ТОО "ТаразЛидерСтрой"

План благоустройства М1:1000

Ведомость малых архитектурных форм и переносных изделий.

№ по ГП	Обозначение	Наименование	Кол.	Примечание
1		Скамья на чугунных опорах с деревянным настилом, модель: СК-2 шт.	50	УСН РК 8.02-03-2024 8601-0302-0102
2		Урна на треноге (0,40 м х 0,34 м х 0,50 м) шт.	25	УСН РК 8.02-03-2024 8601-0303-0201
3		Качалка на пружине "Машинка" шт.	10	УСН РК 8.02-03-2024 8601-0104-0503
4		Детская горка «Дельфин» шт.	10	УСН РК 8.02-03-2024 8601-0102-0113
5		Качели подвесные двойные, сиденья со спинкой шт.	10	УСН РК 8.02-03-2024 8601-0104-0407
6		Веранда "Звездопад" шт.	10	УСН РК 8.02-03-2024 8601-0106-0401
7		Ворота футбольные игровые (5,0х2,0) шт.	2	УСН РК 8.02-03-2024 8601-0805-0104
8		Стойка баскетбольная (2 шт) (1200х800х3500) шт.	1	УСН РК 8.02-03-2024 8601-0209-0106
9		Стойка баскетбольная (2 шт) (1200х800х3500) шт.	1	УСН РК 8.02-03-2024 8601-0805-0104
10		Спортивное бревно-"зигзаг" шт.	1	УСН РК 8.02-03-2024 8601-0207-0303
11		Брусья-лабиринт,марка 1 шт.	1	УСН РК 8.02-03-2024 8601-0213-0101
12		Спортивное бревно с 1 подъемом шт.	1	УСН РК 8.02-03-2024 8601-0207-0301
13		Рукоход двухуровневый с турником шт.	1	УСН РК 8.02-03-2024 8601-0203-0104
14		Двухсекционный турник с лестницей шт.	1	УСН РК 8.02-03-2024 8601-0202-0102
15		Спортивное бревно-"баланс" шт.	1	УСН РК 8.02-03-2024 8601-0207-0304
16		Калитка распашная из сетчатых панелей 3D размером проема 1,0 м х 2,5 м, с металлическими стойками шт.	10	УСН РК 8.02-03-2024 8601-0605-0404
17		Ворота распашные, из панелей с прутками 3D размером проема 3,0 м х 2,5 м, с металлическими стойками шт.	5	УСН РК 8.02-03-2024 8601-0605-0404
18		Ограждение из сетчатых панелей из сварной сетки с квадратными ячейками ячейками, с металлическими стойками тип 2ПМ - 30.12 Высотой 3м п.м.	326	УСН РК 8.02-03-2024 8601-0602-0304
19		Вышка судейская (2,26х1,0х0,68) шт.	1	УСН РК 8.02-03-2024 8601-0215-0101
20		Контейнер для ТБО с крышкой шт.	4	УСН РК 8.02-03-2024 8601-0307-0404
21		Навес над мусорными баками на 4 шт. шт.	1	УСН РК 8.02-03-2024 8601-0307-0105

Ведомость элементов озеленения.

№ по ГП		Возраст, лет	Количество на участке	Количество вне участка	Примечание
1	Сеяный газон м2	-	6333.61	-	
2	Естественный травяной покров м2	-	10939.76	-	
3	Искусственный газон м2	-	1350.00	-	
4	Карагач перистоветвистый с комом шт.	-	81	-	
5	Ель низкорослая с комом шт.	-	42	-	
6	Азалия низкорослая (кустарник) с комом шт.	-	29	-	
7	Карагач приземистый с комом. (живая изгородь) п.м.	-	610	-	
8	Пересадка Карагач перистоветвистый с комом шт.	-	148	-	
9	Пересадка Ель низкорослая с комом шт.	-	67	-	

Согласовано:
Инж. СС Хакимов
Согласовано:
Инж. ВК Баймекова Ж. | Инж. ЭОМ Хакимов | Инж. ПС Хакимов
Согласовано:
ГИП Булатов Д. | Инж. АС Сергиенко Т | Инж. ОВ Баймекова Ж.

Взам. инв. N
Подпись и дата
Инв. N подл.

Изм.	Кол. уч.	Лист	№ док.	Подп.	Дата
ГИП		Булатов Д.			
Проверил.		Войт А.			
Н. Контроль		Войт А.			
Исполнил		Дашиев А			

-ГП

Капитальный ремонт здания средней школы №54 города Тараз Жамбылской области.

Здание школы

Стадия	Лист	Листов
РП	8	15

План благоустройства М1:1000

ТОО "ТаразЛидерСтрой"

Футбольное поле

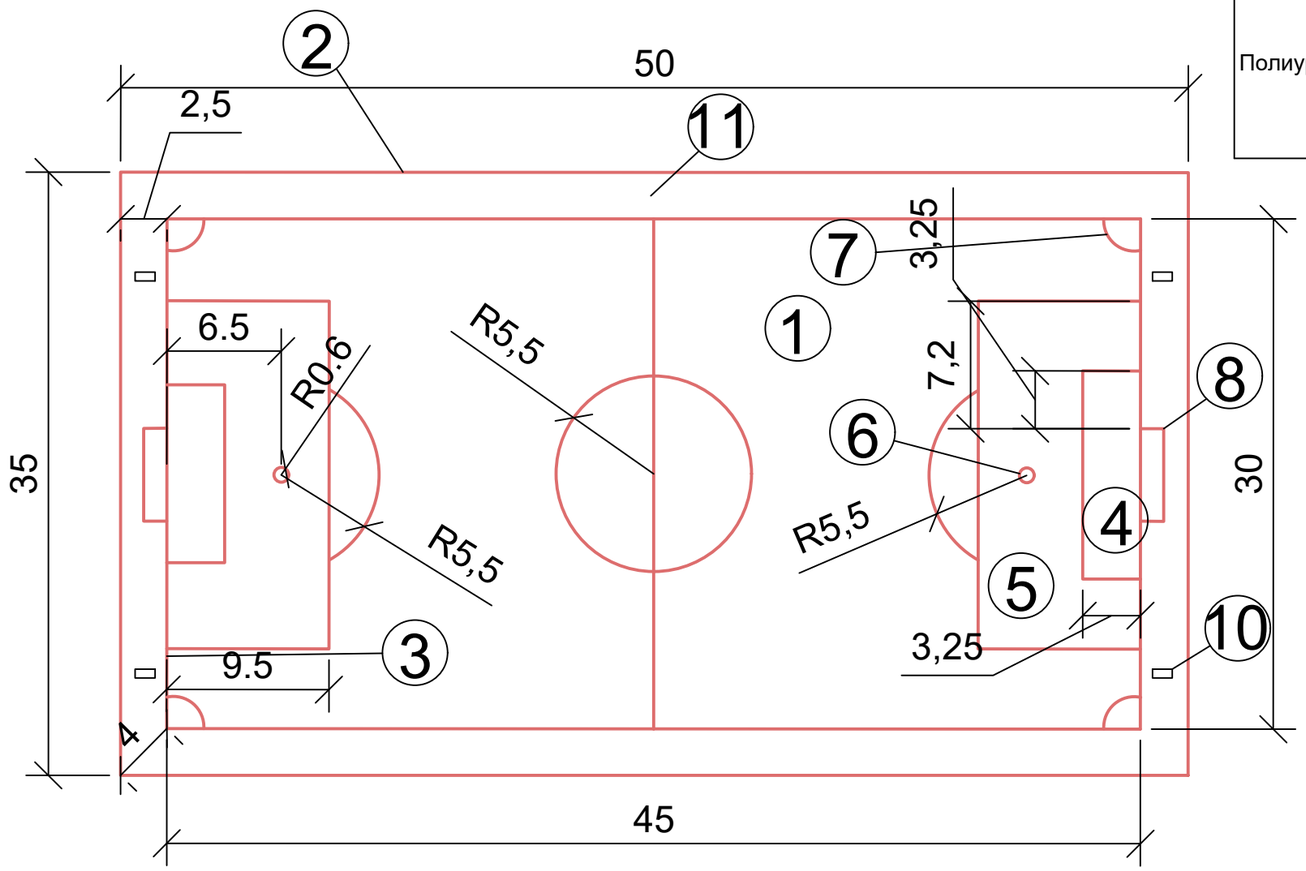

Спецификация разметки футбольного поля

Наименование	Ширина линии м	Длина разметки п.м.	Примечание
Полиуретановая двухкомпонентная краска п.м.	0.12	566.00	В летнее время года размечать поле краской белого цвета. В зимнее время года размечать поле синей краской

Спецификация футбольного поля

№	Наименование	Примечание
1	Поле для игры	
2	Боковые линии	Ширина линии 0.12м
3	Линии ворот	
4	Площадь ворот	
5	Штрафная площадка	
6	Отметка штрафного удара	Ширина линии 0.12м
7	Угловой сектор	
8	Ворота	
9	Поллиния, ограничивающая расположение игроков защищающейся команды при угловом ударее для игры	
10	Свободная площадь за пределами поля для игры (на одной с ним отметке)	

Согласовано:
Хакимов
Инж. СС

Согласовано:
Байменова Ж.
Хакимов
Хакимов
Инж. ВК
Инж. ЭОМ
Инж. ПС

Согласовано:
Булатов Д.
Сергиенко Т
Байменова Ж.
ГИП
Инж. АС
Инж. ОВ

Взам. инв. N
Подпись и дата
Инв. N подл.

Изм.	Кол. уч.	Лист	№ док.	Подп.	Дата
ГИП		Булатов Д.			
Проверил.		Войт А.			
Н. Контроль		Войт А.			
Исполнил		Дашиев А			

-ГП

Капитальный ремонт здания средней школы №54 города Тараз Жамбылской области.

Здание школы

Стадия	Лист	Листов
РП	9	15

План разметки футбольного поля

ТОО "ТаразЛидерСтрой"

Баскетбольная площадка

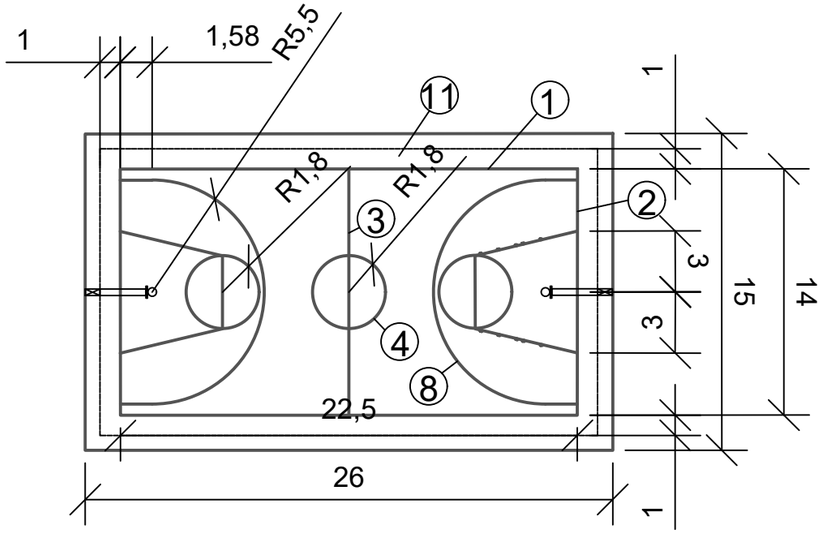

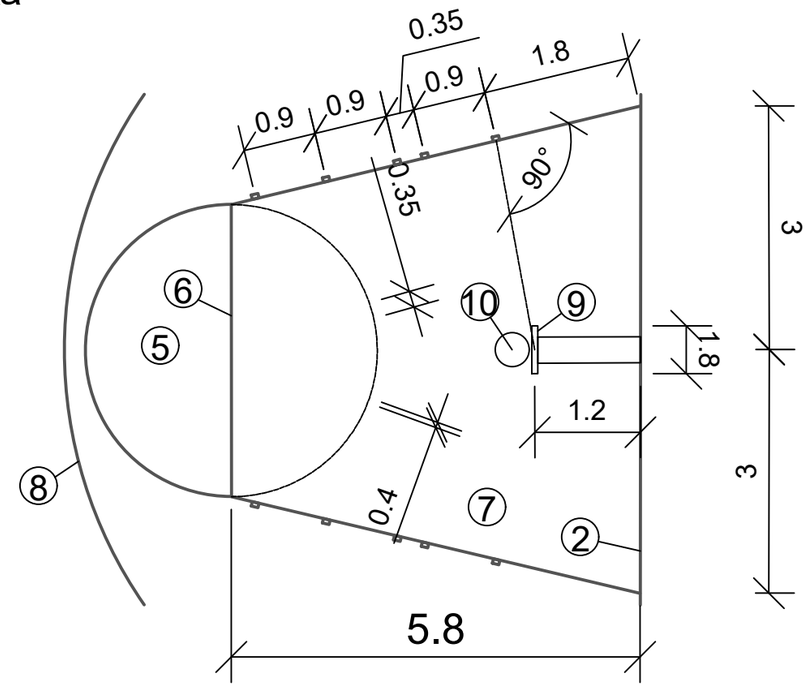

Спецификация баскетбольной площадки

№	Наименование	Примечание
1	Боковая линия	Ширина линии 0.15м
2	Лицевая линия	Ширина линии 0.05м
3	Центральная линия	Ширина линии 0.05м
4	Центральный круг	
5	Область штрафного броска	
6	Линия штрафных бросков	Ширина линии 0.05м
7	Трехсекундная зона	
8	Линия трехочковых бросков	Ширина линии 0.05м
9	Щит	
10	Кольцо с корзиной	
11	Зона безопасности	

Спецификация разметки баскетбольной площадки

Наименование	Ширина линии м	Длина разметки п.м.	Примечание
Полиуретановая двухкомпонентная краска п.м.	0.15	45.00	Площадку разметить краской белого цвета.
Полиуретановая двухкомпонентная краска п.м.	0.05	245.00	Площадку разметить краской белого цвета.

Изм.	Кол. уч.	Лист	№ док.	Подп.	Дата	-ГП		
						Капитальный ремонт здания средней школы №54 города Тараз Жамбылской области.		
ГИП		Булатов Д.				*Здание школы*	*Стадия*	*Лист*	*Листов*
Проверил.		*Войт А.*					*РП*	*10*	*15*
Н. Контроль		*Войт А.*				*План разметки баскетбольной площадки*	*ТОО "ТаразЛидерСтрой"*		
Исполнил		Дашиев А							

Согласовано:
ГИП Булатов Д.
Инж. АС Сергиенка Т
Инж. ОВ Байменова Ж.
Инж. ВК Байменова Ж.
Инж. ЭОМ Хакимов
Инж. ПС Хакимов
Инж. СС Хакимов
Согласовано:
Согласовано:
Взам. инв. N
Подпись и дата
Инв. N подл.

Волейбольная площадка

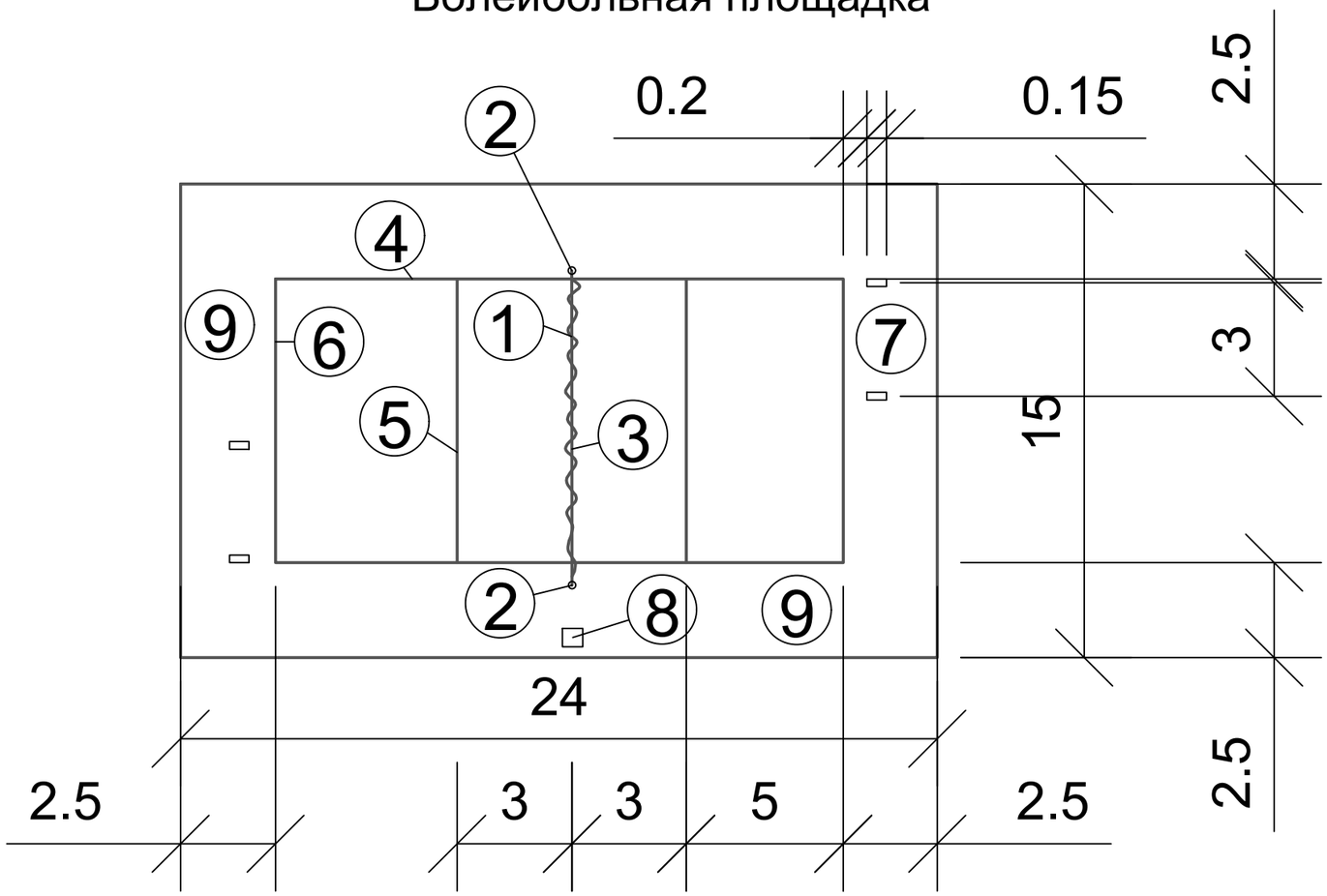

Спецификация волейбольной площадки

№	Наименование	Примечание
1	Сетка	
2	Стойка	
3	Средняя линия	Ширина линии 0.05м
4	Боковая линия	Ширина линии 0.05м
5	Линия нападения	Ширина линии 0.05м
6	Лицевая линия	Ширина линии 0.05м
7	Место подачи	
8	Судейская вышка	
9	Зона безопасности	

Спецификация разметки волейбольной площадки

Наименование	Ширина линии м	Длина разметки п.м.	Примечание
Полиуретановая двухкомпонентная краска п.м.	0.05	105.00	Площадку разметить краской белого цвета.

Изм.	Кол. уч.	Лист	№ док.	Подп.	Дата
ГИП		Булатов Д.			
Проверил.		Войт А.			
Н. Контроль		Войт А.			
Исполнил		Дашиев А			

-ГП

Капитальный ремонт здания средней школы №54 города Тараз Жамбылской области.

Здание школы

Стадия	Лист	Листов
РП	11	15

План разметки волейбольной площадки

ТОО "ТаразЛидерСтрой"

Согласовано:
ГИП Булатов Д.
Инж. АС Сергиенка Т
Инж. ОВ Байменова Ж.
Согласовано:
Инж. ВК Байменова Ж.
Инж. ЭОМ Хакимов
Инж. ПС Хакимов
Согласовано:
Инж. СС Хакимов

Взам. инв. N
Подпись и дата
Инв. N подл.

Разбивочный план М1:1000

Ведомость тротуаров, дорожек и площадок.

Наименование	Тип	Площадь покрытия, м²	Площ. покр. вне участка, м²	Примечание
Площадь асфальтобетонных покрытий проездов, м²	I	7229.44	-	
Бортовой бетонный камень по ГОСТ 6665-2023, пм		925п.м	-	БР 100.30.15
Площадь бетонных плиток покрытий проездов, м²	II	2518.36	-	
Тартановое покрытие ГОСТ Р58726-2019., м²	III	3483.61	-	
Отмостка (асфальтобетон) шир.750мм., м²	IV	472.22	-	
Бортовой бетонный камень по ГОСТ 6665-2023, пм		2090п.м	-	БР 100.20.8
Резиновый борт по ГОСТ Р58726-2019, пм		1578п.м	-	БР 100.26.5.8

Ведомость тактильной плитки

Наименование	Тип	Ед. изм.	Колличество
Тактильная плитка Шахматная - 500х500 мм* по ГОСТ Р 52875-2018,t=7 мм шт.		м2/шт.	2.25/9
Тактильная плитка полоса - 500х500 мм* по ГОСТ Р 52875-2018,t=7 мм шт.		м2/шт.	52.5/210

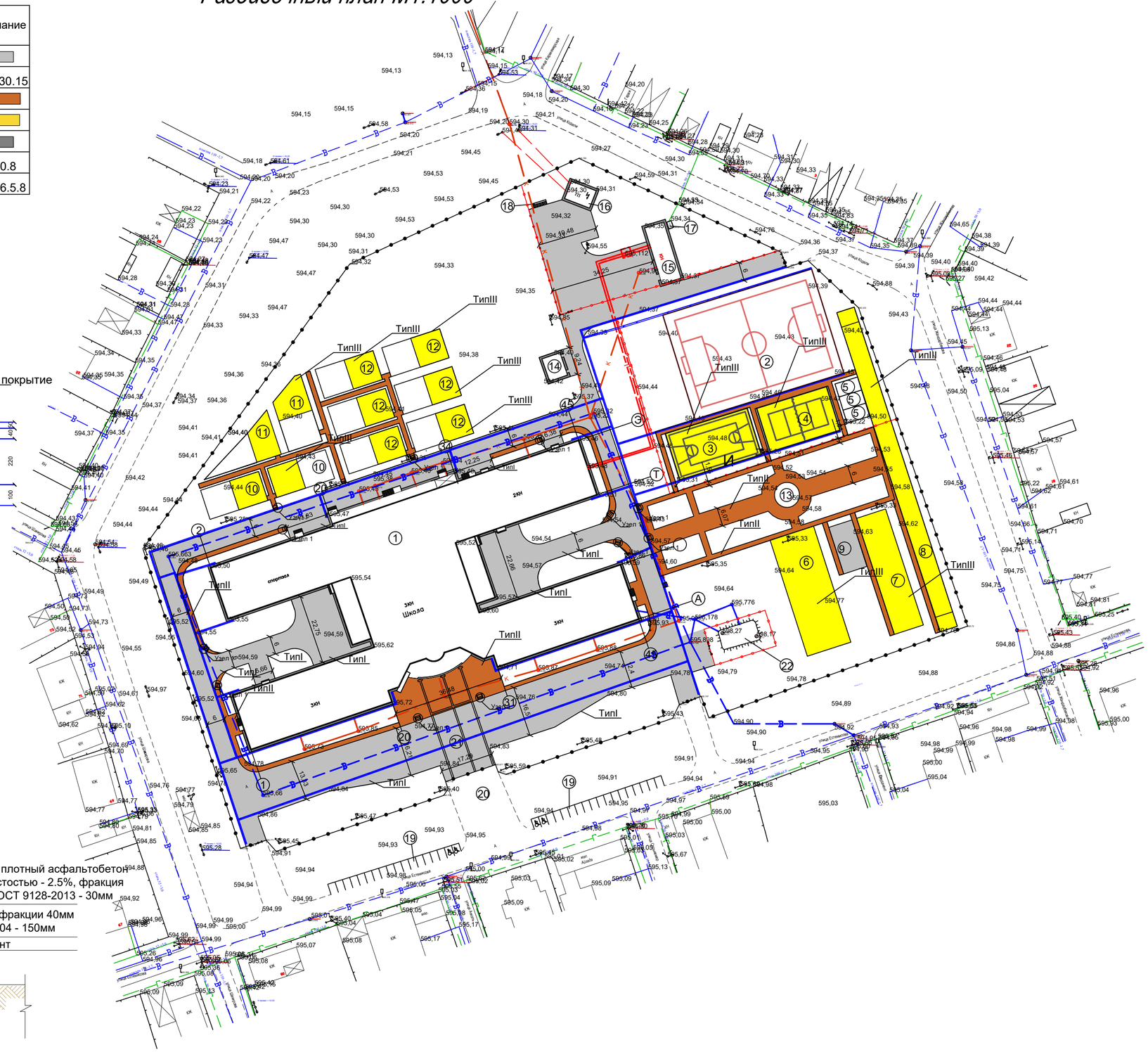

Однослойное асфальтобетонное покрытие дорог, разворотных площадок

Тип I

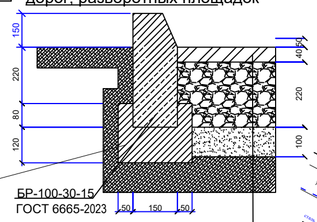

Бетон кл. С 8/10
ГОСТ 26633-2015

БР-100-30-15
ГОСТ 6665-2023

Мелкозернистый, плотный асфальтобетон с остаточной пристостью - 2.5%, фракция частиц 20мм AI ГОСТ 9128-2013 -40мм

Щебень средней фракции 40мм по СТ РК 1284-2004 -220мм

Песок фракции 1.25мм ГОСТ 8736-2014 -100мм

Уплотнённый грунт основания

Конструкция покрытия площадок из бетонных плиток.
Тип II.

Плитки бетонные тротуарные
марки 2К.6 из бетона кл. С20/25
по ГОСТ 17608-2017 - 60мм;
Песок фракции 1.25мм по ГОСТ 8736-2014 - 100мм;
Уплотненный грунт

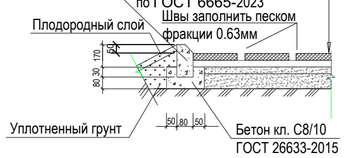

Искусственный газон (синтетический)

Искусственный газон (синтетический)
Мелкозернистый, пористые асфальтобетон с остаточной пристостью - 5.0%, фракция частиц 20мм AI ГОСТ 9128-2013 -40мм
Асфальтобетон крупнозернистый плотный асфальтобетон с остаточной пристостью - 2.5%, фракция частиц 20мм AI ГОСТ 9128-2013 -50мм
Щебень средней фракции 40мм по СТ РК 1284-2004 -150мм
Песок фракции 1.25мм ГОСТ 8736-2014 -200мм
Уплотнённый грунт

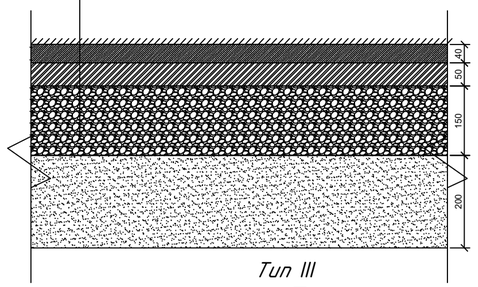

Тип III

Тип-IV (отмостка)

Мелкозернистый, плотный асфальтобетон с остаточной пристостью - 2.5%, фракция частиц 20мм AI ГОСТ 9128-2013 - 30мм

Щебень средней фракции 40мм по СТ РК 1284-2004 - 150мм

Уплотненный грунт

Тартановое покрытие

Тартановое покрытие ГОСТ Р58726-2019 -15
Бетон С10/12,5 ГОСТ Р 59300-2021 -80
Песчано гравийная смесь песок фракции 1.25мм гравий фракции 20мм ГОСТ 23735-2014 150
Уплотнённый грунт

Рб 100*26*5,8
ГОСТ Р58726-2019

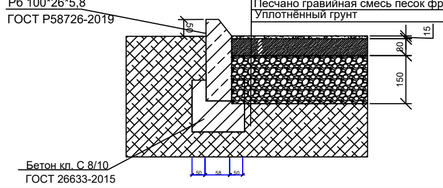

Бетон кл. С 8/10
ГОСТ 26633-2015

Согласовано: Хакимов — Инж. СС
Согласовано: Байменова Ж. — Инж. ВК; Хакимов — Инж. ЭОМ; Хакимов — Инж. ПС
Согласовано: Булатов Д. — ГИП; Сергиенко Т — Инж. АС; Байменова Ж. — Инж. ОВ

Взам. инв. N
Подпись и дата
Инв. N подл.

Изм.	Кол. уч.	Лист	№ док.	Подп.	Дата
ГИП		Булатов Д.			
Проверил.		Войт А.			
Н. Контроль		Войт А.			
Исполнил		Дашиев А			

-ГП

Капитальный ремонт здания средней школы №54 города Тараз Жамбылской области.

Здание школы

Стадия	Лист	Листов
РП	12	15

Разбивочный план М1:1000

ТОО "ТаразЛидерСтрой"

Узел сопряжения существующего пандуса и бетонной плитки

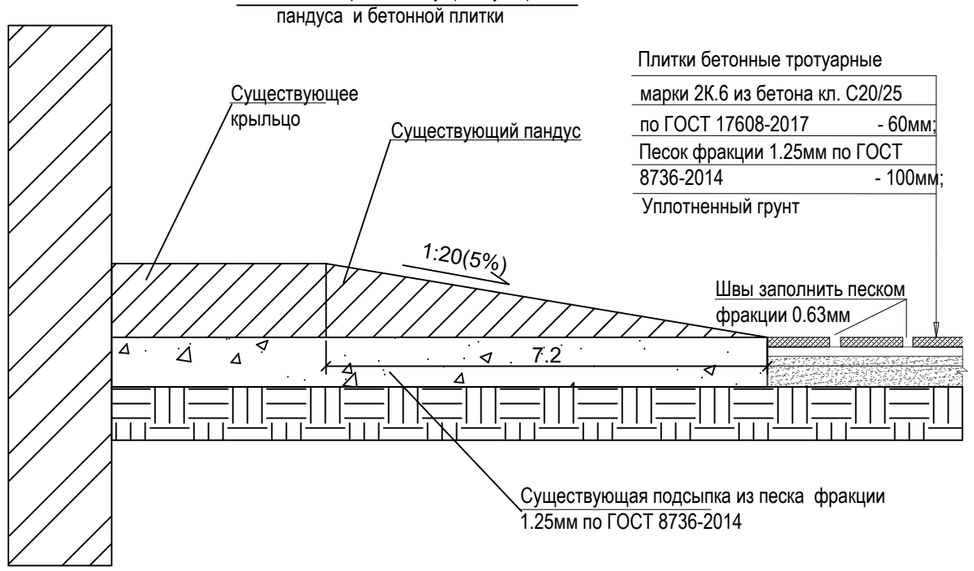

Узел сопряжения тартанового покрытия и бетонной плитки

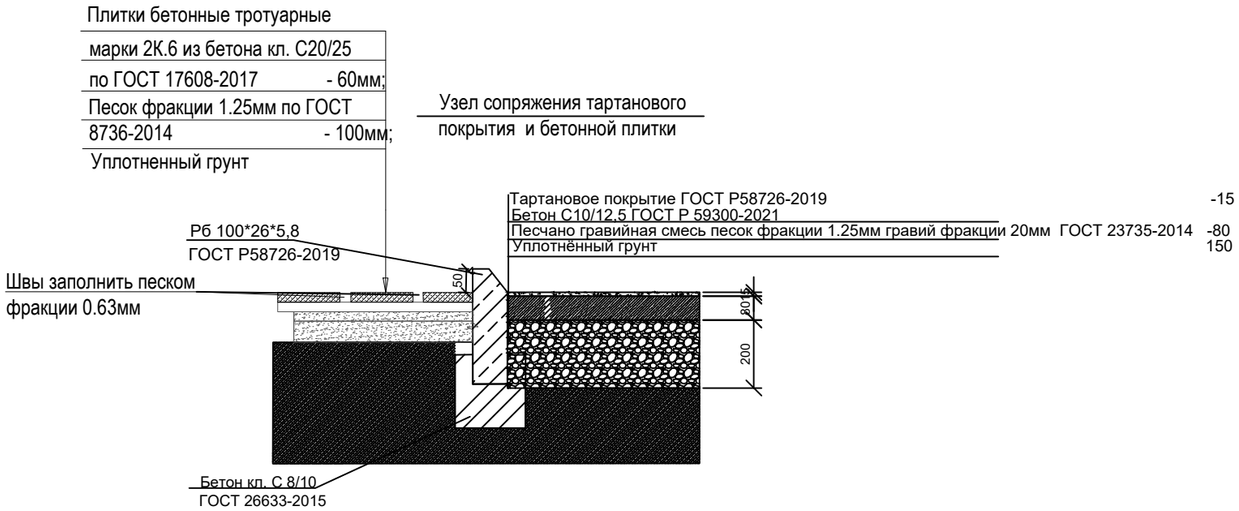

Узел 1
Бортовой пандус

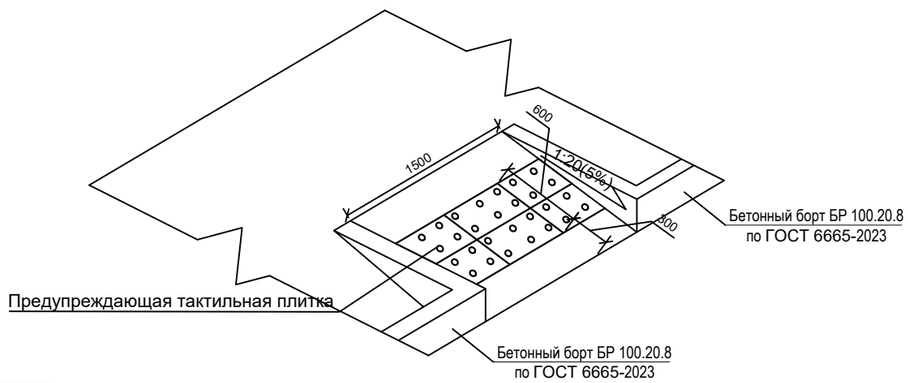

Узел 2
Бортовой пандус

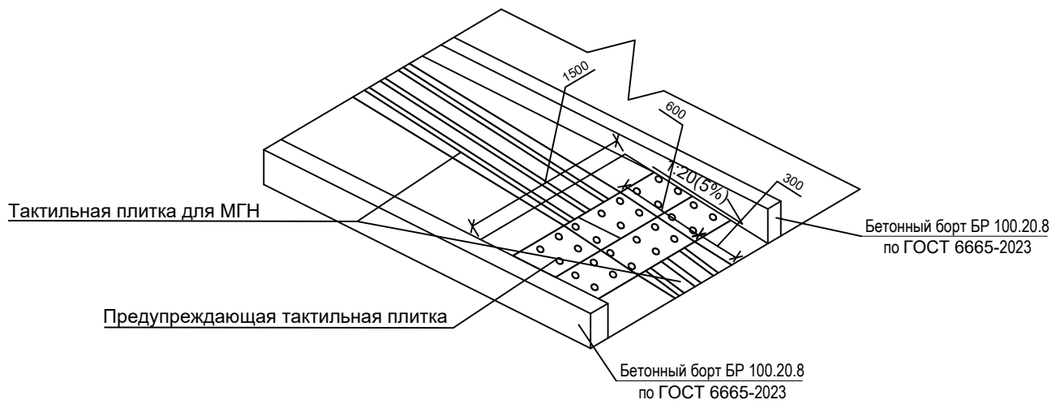

Узел сопряжения Асфальтобетонного покрытия и бетонной плитки

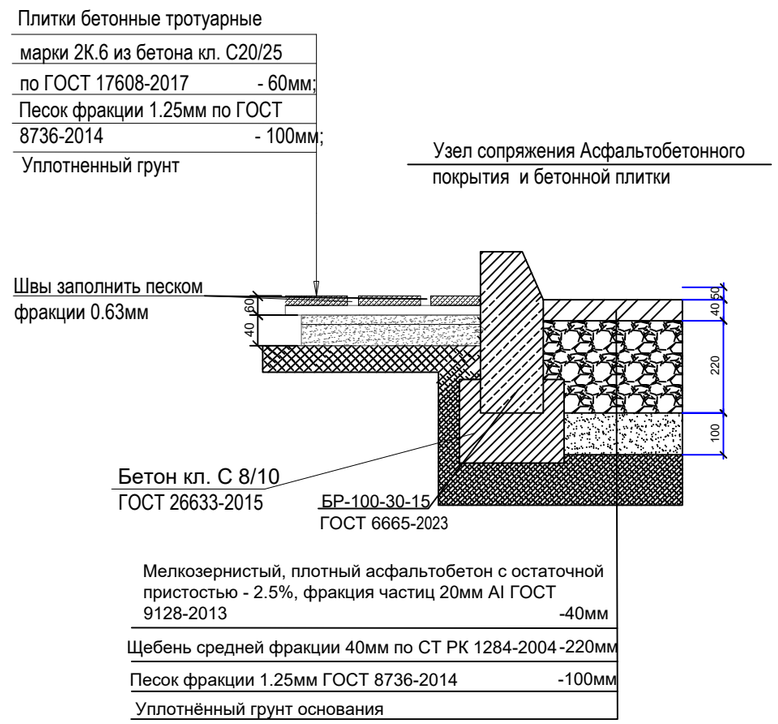

						-ГП		
						Капитальный ремонт здания средней школы №54 города Тараз Жамбылской области.		
Изм.	*Кол. уч.*	*Лист*	*№ док.*	*Подп.*	*Дата*			
ГИП		Булатов Д.				*Здание школы*	*Стадия*	*Лист*	*Листов*
Проверил.		*Войт А.*					РП	13	15
Н. Контроль		*Войт А.*				*Узлы сопряжения дорожек и площадок. Узел сопряжения существующего пандуса с тротуарной плиткой. Узел 1,2 бортового пандуса*	*ТОО "ТаразЛидерСтрой"*		
Исполнил		Дашиев А						

Согласовано:
ГИП Булатов Д.
Инж. АС *Сергиенка Т*
Инж. ОВ Байменова Ж.
Инж. ВК Байменова Ж.
Инж. ЭОМ Хакимов
Инж. ПС Хакимов
Инж. СС Хакимов
Согласовано:
Взам. инв. N
Подпись и дата
Инв. N подл.

План ливневой канализации М1:1000

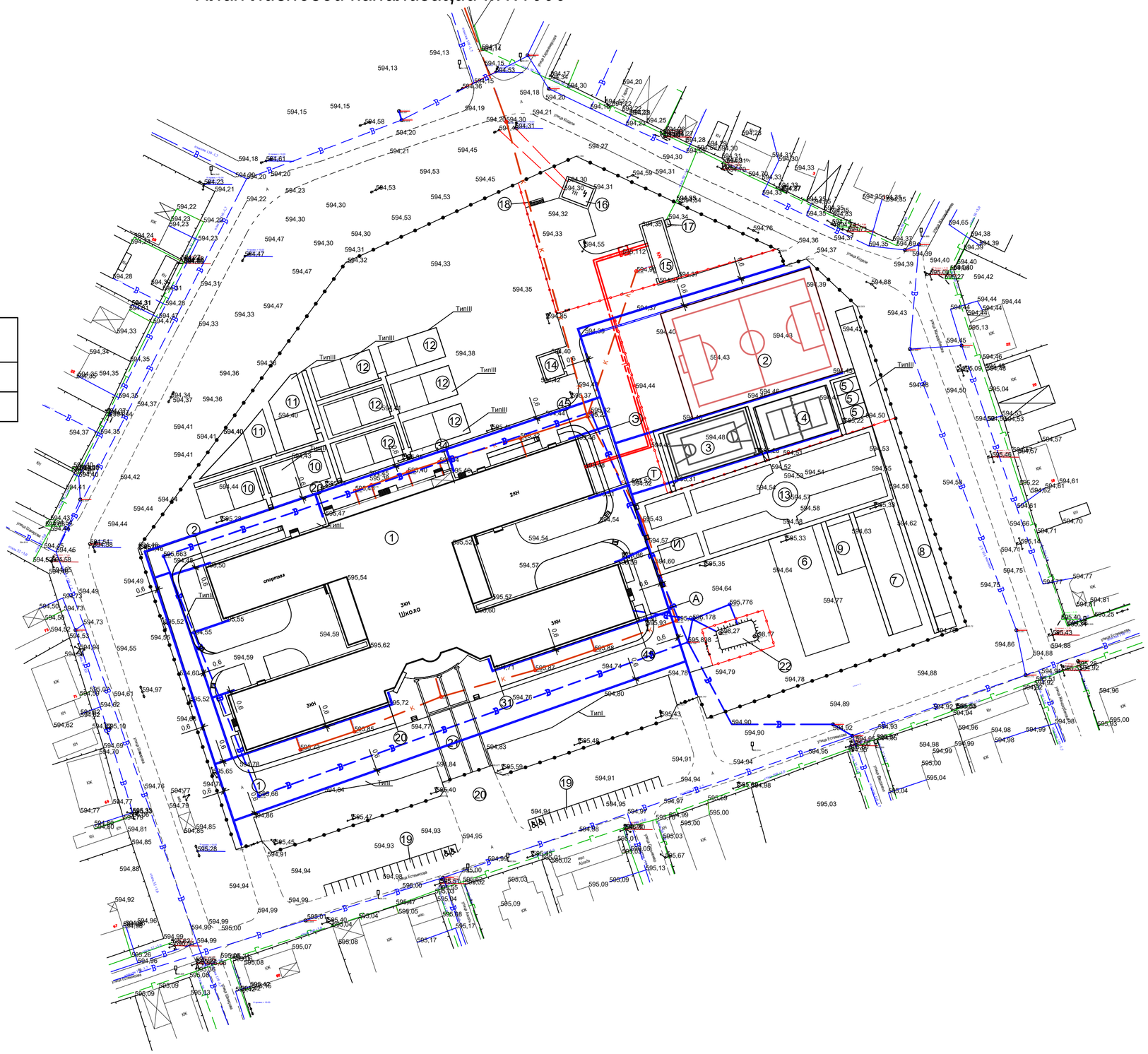

Спецификация лотков

Поз.	Условное обозначение	Наименование	Кол.	Примечание
1		Лоток ГОСТ 32955-2014 ЛВБу-30,44,51	992 п.м.	L=1000 244-603-0328 H=510 244-603-0502
2		Решётка бетонная для водоотводных лотков ГОСТ 32955-2014	992 п.м.	244-603-0502

Разрез схема Лоток водоотводный бетонный BetoMax Drive дождеприемный (узел А)

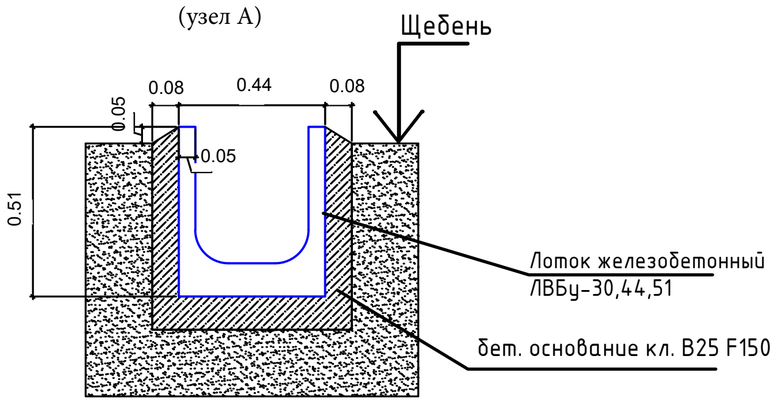

Согласовано:

Инж. СС	Хакимов	
Инж. ВК	Баймекова Ж.	
Инж. ЭОМ	Хакимов	
Инж. ПС	Хакимов	

Согласовано:

ГИП	Булатов Д.	
Инж. АС	Сергиенко Т	
Инж. ОВ	Баймекова Ж.	

Взам. инв. N

Подпись и дата

Инв. N подл.

Изм.	Кол. уч.	Лист	№ док.	Подп.	Дата
ГИП		Булатов Д.			
Проверил.		Войт А.			
Н. Контроль		Войт А.			
Исполнил		Дашиев А			

-ГП

Капитальный ремонт здания средней школы №54 города Тараз Жамбылской области.

Здание школы

Стадия	Лист	Листов
РП	14	15

План ливневой канализации М1:1000

ТОО "ТаразЛидерСтрой"

План существующих инженерных сетей М1:1000

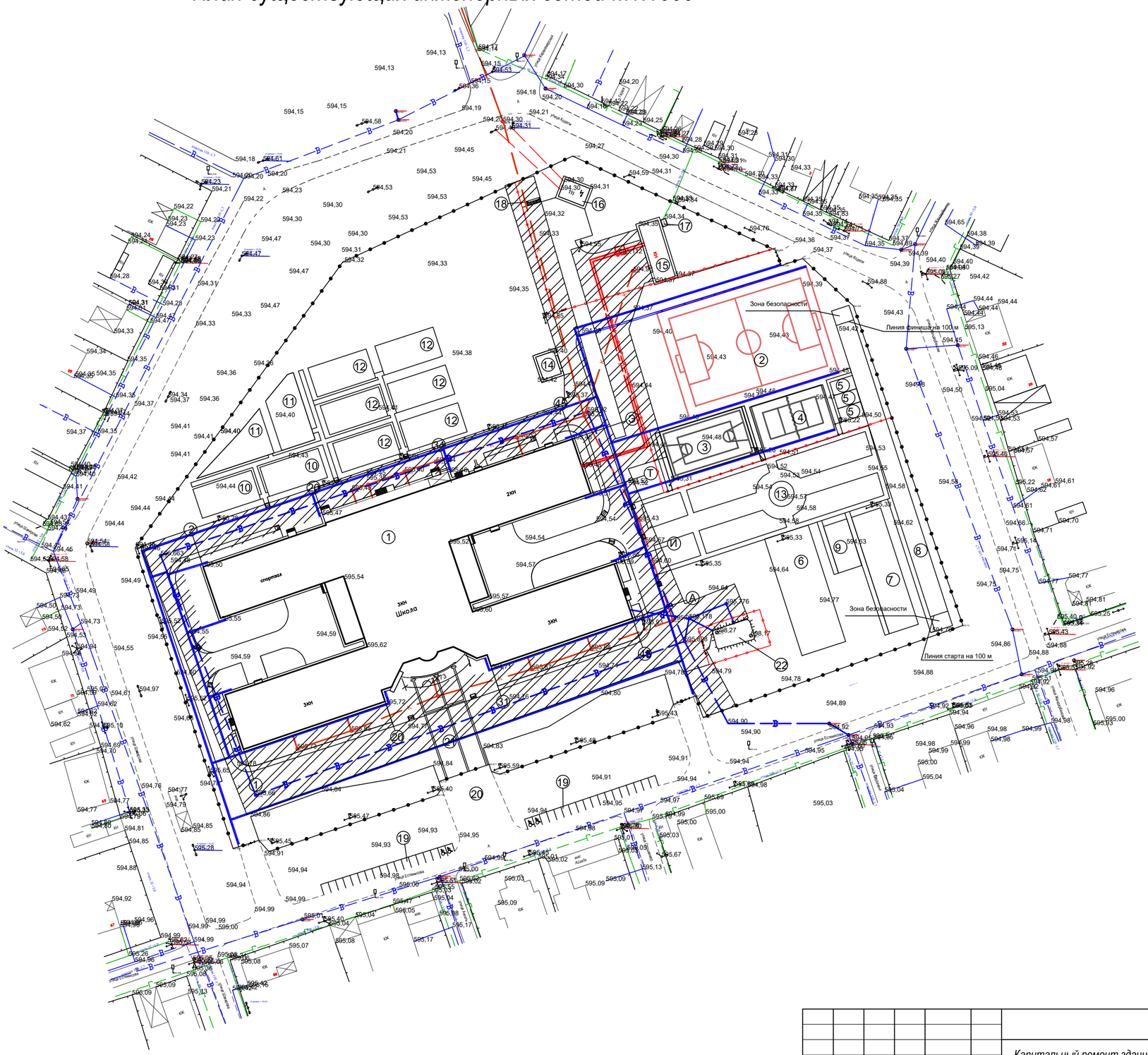
Зона безопасности
Линия финиша на 100 м
Зона безопасности
Линия старта на 100 м
спортзал
ЗКН
ЗКН
ЗКН