ЖШС "ПСГ Альтернатива"
Лицензия №17018764
БСН 060140001369

ПСГ Альтернатива
Архитектурно - Проектная Фирма
Тел.: +7 705 650 49 60
email:tooalternativa@mail.ru

ТОО "ПСГ Альтернатива"
Лицензия №17018764
БИН 060140001369

«Капитальный ремонт здания «КГУ Специальная школа-интернат №2» с переоборудованием под «Реабилитационный центр для детей с инвалидностью»» по адресу: СКО, г.Петропавловск, ул. 314-й Стрелковой дивизии, д.158 (без наружных инженерных сетей).

Рабочий проект

201/11.2024-ВК

Том 3

Альбом 5

2024 год

ЖШС "ПСГ Альтернатива"
Лицензия №17018764
БСН 060140001369

ПСГ Альтернатива
Архитектурно - Проектная Фирма
Тел.: +7 705 650 49 60
email:tooalternativa@mail.ru

ТОО "ПСГ Альтернатива"
Лицензия №17018764
БИН 060140001369

«Капитальный ремонт здания «КГУ Специальная школа-интернат №2» с переоборудованием под «Реабилитационный центр для детей с инвалидностью»» по адресу: СКО, г.Петропавловск, ул. 314-й Стрелковой дивизии, д.158 (без наружных инженерных сетей).

Рабочий проект

201/11.2024-ВК

Том 3

Альбом 5

Директор — Обыденный А.Н.

ГИП — Обыденный А.Н.

2024 год

Ведомость рабочих чертежей основного комплекта

Лист	Наименование	Примечание
1-2	Общие данные	
3	План подвала с сетями В1,Т3,В2	
4	План 1 этажа с сетями В1,Т3,В2	
5	План 2 этажа с сетями В1,Т3,В2	
6	План 3 этажа с сетями В1,Т3,В2	
7	План подвала с сетями К1	
8	План 1 этажа с сетями К1	
9	План 2 этажа с сетями К1	
10	План 3 этажа с сетями К1	
11	Схема сетей В1,Т3,Т4	
12	Схема сетей В2	
13	Схема сетей К1	
14	Схема пожарного щита	
15	Схема водомерного узла	

Основные показатели систем водоснабжения и канализации

Наименование системы	Требуемое давление на вводе, МПа	Расчетный расход				Установленная мощность электродвигателей, кВт	Примечание
		$м^3$/сут	$м^3$/час	л/с	При пожаре л/с		
Хозяйственно-питьевой водопровод	0,20	10,00	2,20	1,09			
в т.ч. холодн.водопровод		6,60	1,43	0,75			
в т.ч. горяч.водопровод		3,40	1,57	0,82			
Канализация		10,00	2,20	2,69			
Противопожарный водопровод					5,00		

Настоящий проект выполнен в соответствии с действующими нормами и правилами и соответствует требованиям экологических, противопожарных, санитарно-гигиенических норм и правил безопасности для жизни людей при соблюдении предусмотренных рабочими чертежами мероприятий.

Главный инженер проекта Обыденный А.Н.

ОБЩИЕ УКАЗАНИЯ

Данный рабочий проект по объекту: "Капитальный ремонт здания "КГУ Специальная школа-интернат №2" с переоборудованием под "Реабилитационный центр для детей с инвалидностью" по адресу: СКО, г.Петропавловск, ул. 314-й Стрелковой дивизии, д.158(без наружных инженерных сетей)", разработан на основании:

- Задания на проектирование;
- Архитектурно планировочного задания № KZ60RUA01032831 от 14.02.2025г.;
- ГОСТ 21.601-2011 "Правила выполнения рабочей документации внутренних систем водоснабжения и канализации"
- СН РК 1.02-03-2022 "Порядок разработки, согласования, утверждения и состав проектно-сметной документации на строительство";
- СП РК 4.01-101-2012 "Внутренний водопровод и канализация зданий и сооружений";
- ГОСТ 21.101-97* "СПДС. Основные требования к проектной и рабочей документации";
- ГОСТ 21.704-2011 "СПДС. Правила выполнения рабочей документации наружных сетей водоснабжения и канализации".

Проектом предусмотрено строительство следующих систем:

- Хозяйственно-питьевой водопровод (В1), водопровод горячей воды (Т3) циркуляционного водопровода (Т4), хозяйственно-бытовой канализации (К1).
- Внутренняя сеть холодного водоснабжения служит для подачи воды на хозяйственно-питьевые нужды к санитарным приборам.

Запитан хозяйственно-питьевой водопровод от существующих сетей водоснабжения.

Сеть хозяйственно-питьевого водопровода в здании запроектирована тупиковая. Водопроводная сеть выполнена из полипропиленовых труб PP-R не армированная SDR7,4 PN16 ГОСТ 32415-2013.

Прокладка трубопроводов осуществляется по стенам, и по полу, на каждом ответвлении предусмотрена установка отсекающих кранов.

- Водопровод горячей воды (Т3) служит для подачи горячей воды к санитарным приборам, приготовление горячей воды производится в тепловом узле. Водопроводная сеть выполнена из полипропиленовых труб PP-R армированная Ф20,Ф25,Ф32 и Ф40мм по ГОСТ 32415-2013 с установкой необходимой арматуры.
- Циркуляционный водопровод (Т4) служит для рециркуляции горячей воды. Выполнен из труб PP-R армированная Ф25мм.

Пожарные краны расположены таким образом, чтобы любая точка помещения орошалась двумя струями. Пожарные краны размещаются в пожарных шкафах. В каждом пожарном шкафу предусматривается установка двух ручных огнетушителей, также предусмотрен углекислотный огнетушитель в щитовой. Система противопожарного водопровода запроектирована закольцованной, водозаполненной, противопожарный водопровод монтируется из труб стальных водогазопроводных по ГОСТ 3262-75*.

- Трубопроводы окрашиваются масляной краской за 2 раза.
- Хозяйственно-бытовая канализация (К1) служит для отвода одноименных стоков от санитарных приборов в наружные сети канализации. Сеть укладывается под полом с устройством лючков для прочистки канализационных сетей в местах установки ревизии и прочисток с устройством гидроизоляции.

Минимальный уклон канализационной сети Ø50 - 0.03, Ø100 - 0.02. На сети канализации для устранения засоров запроектированы ревизии Ф100 мм.

За относительную отметку 0.000 принять уровень чистого пола первого этажа.

- Трубопроводы на планах условно отнесены от стен.
- Согласно СП РК4.01-101-2012 Заделку зазора между трубопроводами и строительными конструкциями выполнить из пластичных эластичных материалов.
- Установку санитарных приборов производить согласно СП РК 4.01-102-2013 "Внутренние санитарно - технические системы".
- Производство работ по прокладке и испытанию трубопроводов выполнить в соответствии с требованиями СН РК 4.01-01-2013, СП РК4.01-102-2013 "Внутренние санитарно - технические системы".

Согласовано
Инженер АД
Инженер ТС
Инженер НВК
Взам. инв. №
Подпись и дата
Инв. № подл.

Изм.	Кол.	Лист	№док.	Подпись	Дата
ГИП		Обыденный А.Н.			12.24
Разраб.		Ахметзянов И.З.			12.24
Проверил		Обыденный А.Н.			12.24
Н.контр.		Обыденный А.Н.			12.24

Заказ: №201/11.2024-ВК

"Капитальный ремонт здания "КГУ Специальная школа-интернат№2" с переоборудованием под "Реабилитационный центр для детей с инволидностью" по адресу: СКО, г.Петропавловск, ул. 314-й Стрелковой дивизии, д.158 (без наружных инженерных сетей).

Реабилитационный центр

Стадия	Лист	Листов
РП	1	15

Общие данные (начало)

ТОО "Альтернатива"
Лицензия № 17018764
г. Петропавловск

Формат А3

Ведомость ссылочных и прилагаемых документов

Обозначение	Наименование	Примечание
	Ссылочные	
Серия 2.492-1	Типовые конструкции и детали зданий и сооружений. Вводы водопровода, водомерные узлы.	
Серия 4.900-9	Типовые УД. Детяли креплений санприборов и трубопроводов	
	Прилагаемые	
№201/11.2024-ВК.СО	Спецификация материалов, изделий и оборудования	2 листа

ИСПЫТАНИЯ ТРУБОПРОВОДОВ И СООРУЖЕНИЙ

В процессе проведения приемочного испытания должна быть определена утечка воды из трубопровода, при этом, величина утечки не должна выходить за пределы, указанные в СП РК 4.01-101-2012 "Внутренний водопровод и канализация зданий сооружений".

Предварительное испытательное гидравлическое давление равно расчетному рабочему давлению, умноженному на коэффициент 1,5: 0,2х1,5=0,3 МПа

Приемочное испытательное давление равно: 0,2х1,3=0,3 МПа

ПРОМЫВКА И ДЕЗИНФЕКЦИЯ ТРУБОПРОВОДА

После испытания трубопровод подвергают промывке и дезинфекции. Согласно СН РК 4.01-03-2013 гидравлическую промывку осуществлять подачей по трубопроводу вместе с водой сжатого воздуха в количестве не менее 50% расхода воды.

Воздух следует вводить в трубопровод под давлением, превышающим внутреннее давление в трубопроводе на 0,05-0,15 МПа. Скорость движения воздушной смеси принимается в пределах от 2 до 3 м/с.

После очистки и промывки трубопровод подлежит дезинфекции хлорированием при концентрации активного хлора 75-100 мг/л (г/м^3) со временем контакта хлорной воды в трубопроводе не менее 6 часов.

Для осуществления контроля за содержанием активного хлора по длине трубопровода в процессе его заполнения хлорной водой через каждые 500 м следует устанавливать временные пробоотборные стояки (диаметр не менее 100 мм) с запорной арматурой, выводимой выше поверхности земли, которые также используют для выпуска воздуха по мере заполнения трубопровода. Введение хлорного раствора в трубопровод следует продолжать до тех пор, пока в точках, наиболее удаленных от места подачи хлорной извести станет вытекать вода с содержанием активного хлора не менее 50% заданного. С этого момента подачу хлорного раствора необходимо прекратить в течение расчетного времени контакта.

После окончания контакта хлорную воду сбрасывают через водовыпускные колодцы в канализационные колодцы и промывают трубопровод чистой водой до тех пор, пока концентрация остаточного хлора в воде не снизится до 0,3 мг/л и вода будет соответствовать требованиям ПП РК №71 от 17.02.2017г "Об утверждении санитарных правил "Санитарно-эпидемиологические требования к водоисточникам, местам водозабора для хозяйственно-питьевых целей, хозяйственно-питьевому водоснабжению и местам культурно-бытового водопользования и безопасности водных объектов".

К сдаче трубопровода в эксплуатацию должны быть составлены:

- акты на скрытые работы (по основаниям, опорам и строительным конструкциям);
- акты наружного осмотра трубопроводов и элементов (узлов, колодцев и т.д.);
- акты на испытание на прочность и плотность трубопроводов;
- акты на соответствие выполненных работ проекту;
- акты входного контроля качества труб и соединительных деталей.

Согласовано: Инженер АД, Инженер ТС, Инженер НВК

Взам. инв. №

Подпись и дата

Инв. № подл.

Изм.	Кол.	Лист	№док.	Подпись	Дата
ГИП		Обыденный А.Н.			12.24
Разраб.		Ахметзянов И.З.			12.24
Проверил		Обыденный А.Н.			12.24
Н.контр.		Обыденный А.Н.			12.24

Заказ: №201/11.2024-ВК

"Капитальный ремонт здания "КГУ Специальная школа-интернат№2" с переоборудованием под "Реабилитационный центр для детей с инвалидностью" по адресу: СКО, г.Петропавловск, ул. 314-й Стрелковой дивизии, д.158 (без наружных инженерных сетей).

Реабилитационный центр

Стадия	Лист	Листов
РП	2	

Общие данные (окончание)

ТОО "Альтернатива"
Лицензия № 17018764
г. Петропавловск

Экспликация помещений

Номер помещения	Наименование	Площадь, м²	Кат. помещения
001	Складское помещение	75,29	
002	Складское помещение	108,75	
003	Лестничная клетка	12,47	
004	Складское помещение	22,40	
005	Помещение	4,13	
006	Складское помещение	4,91	
007	Складское помещение	15,51	
008	Помещение	3,50	
009	Складское помещение	11,68	
010	Подвальное помещение	4,02	
011	Подвальное помещение	26,32	
012	Подвальное помещение	68,79	
013	Подвальное помещение	26,32	
014	Подвальное помещение	24,53	
015	Подвальное помещение	9,19	
016	Эл. щитовая	5,51	
017	Подвальное помещение	13,66	
018	Лестничная клетка	12,47	
019	Подвальное помещение	2,03	
020	Подвальное помещение	19,20	
021	с/у служ.	7,87	
022	Подвальное помещение	13,85	
023	Подвальное помещение	16,46	
024	Тех. помещение	3,01	
025	Помещение	18,53	
026	Подвальное помещение	26,32	
027	Подвальное помещение	26,27	
028	Подвальное помещение	20,83	
030	Бойлерная	2,59	

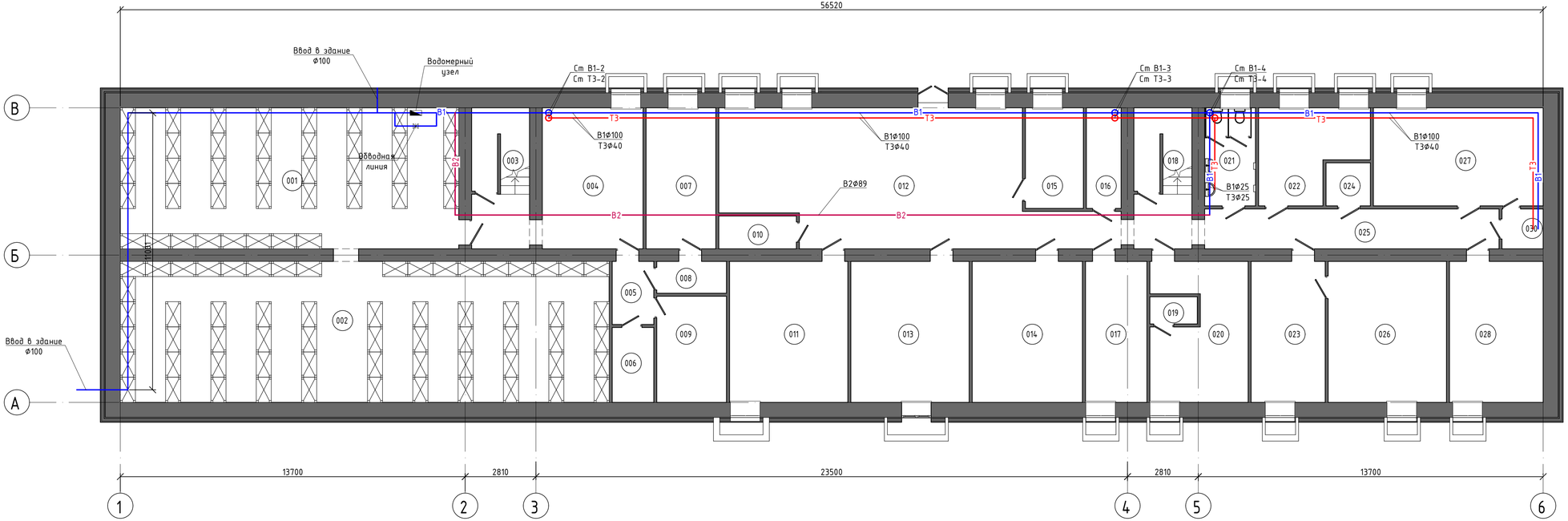

В1 — Т3 — В2 — Т4

Изм.	Кол.	Лист	№док.	Подпись	Дата
ГИП		Обыденный А.Н.			12.24
Разраб.		Ахметзянов И.З.			12.24
Проверил		Обыденный А.Н.			12.24
Н.контр.		Обыденный А.Н.			12.24

Заказ: №201/11.2024-ВК

"Капитальный ремонт здания "КГУ Специальная школа-интернат№2" с переоборудованием под "Реабилитационный центр для детей с инвалидностью" по адресу СКО, г.Петропавловск, ул. 314-й Стрелковой дивизии, д.158 (без наружных инженерных сетей).

Реабилитационный центр

Стадия	Лист	Листов
РП	3	

План сетей подвала

ТОО "Альтернатива"
Лицензия № 17018764
г. Петропавловск

Согласовано
Инженер А.Д.
Инженер ТС
Инженер ВВК

Взам. инв. №

Подпись и дата

Инв. № подл.

Копировал

Формат 4А4

Экспликация помещений

Номер помещения	Наименование	Площадь, м²	Кат. помещения
101	Зал адаптивной и лечебной физкультуры	75,23	
102	Зал адаптивной и лечебной физкультуры	76,40	
103	Тамбур	1,83	
104	Лестничная клетка	10,37	
105	Раздевалка	9,54	
106	Коридор	7,38	
107	Раздевалка	9,54	
108	Гардероб	25,38	
109	Коридор	10,58	
110	Сенсорная интеграция	45,21	
111	Коридор	6,98	
112	Тамбур	5,51	
113	Вестибюль	66,85	
114	Приёмная	19,47	
115	Кабинет директора	25,63	
116	с/у жен.	8,86	
117	Коридор	10,03	
118	с/у для МГН	4,22	
119	Тамбур	1,83	
120	Лестничная клетка	10,38	
121	Душ	4,31	
122	Конференц. зал для консультаций (собраний с родителями)	66,50	
123	с/у муж.	9,87	
124	Коридор	16,04	
125	Кабинет педиатра, медицинский пункт	17,46	
126	Вспомогательное помещение	38,05	
127	Кабинет невропотолога, психиатра	24,87	

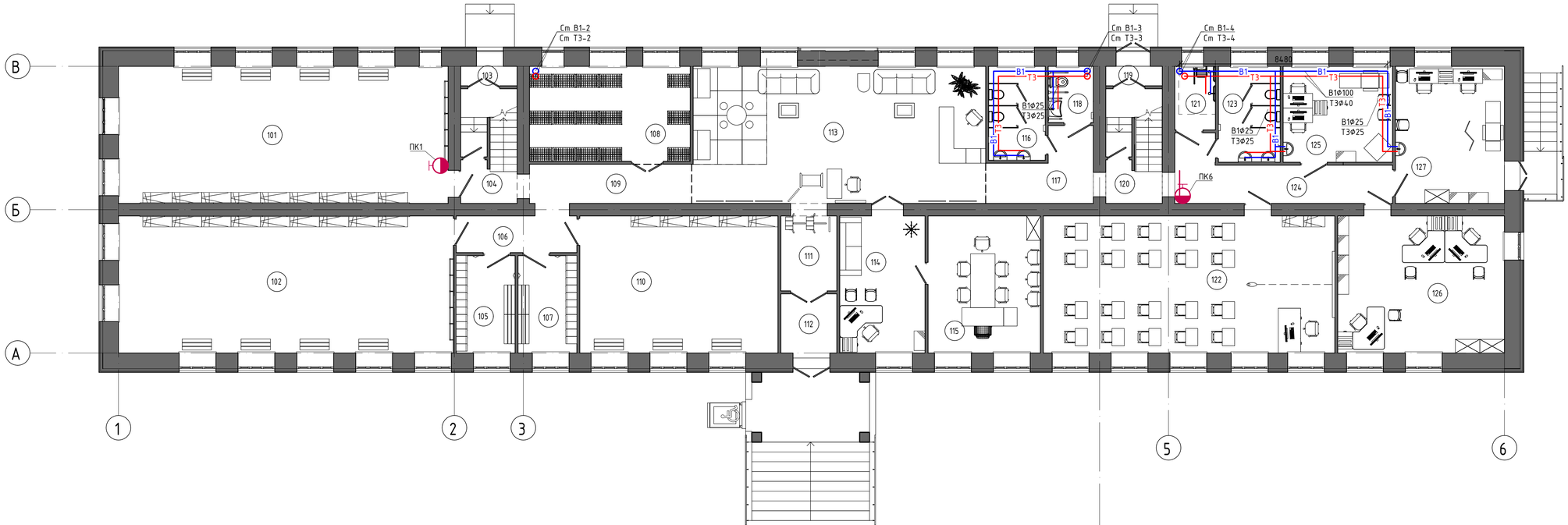

В1 — Т3
В2 — Т4

Изм.	Кол.	Лист	№док.	Подпись	Дата
ГИП		Обыденный А.Н.			12.24
Разраб.		Ахметзянов И.З.			12.24
Проверил		Обыденный А.Н.			12.24
Н.контр.		Обыденный А.Н.			12.24

Заказ: №201/11.2024-ВК

"Капитальный ремонт здания "КГУ Специальная школа-интернат№2" с переоборудованием под "Реабилитационный центр для детей с инвалидностью" по адресу СКО, г.Петропавловск, ул. 314-й Стрелковой дивизии, д.58 (без наружных инженерных сетей).

Реабилитационный центр

Стадия	Лист	Листов
РП	4	

План сетей первого этажа

ТОО "Альтернатива"
Лицензия № 17018764
г. Петропавловск

Согласовано
Инженер А.Д.
Инженер ТС
Инженер НВК

Взам. инв. №

Подпись и дата

Инв. № подл.

Копировал

Формат 4А4

Экспликация помещений

Номер помещения	Наименование	Площадь, м²	Кат. помещения
201	Кабинет АВА терапии для групповых занятий на 4-8 человек	24,39	
202	Кабинет АВА терапии для групповых занятий на 4-8 человек	24,39	
203	Кабинет АВА терапии для индивидуальных занятий	18,88	
204	Кабинет АВА терапии для индивидуальных занятий	18,64	
205	Коридор	13,45	
206	Коридор	7,04	
207	Кабинет АВА терапии для индивидуальных занятий	16,28	
208	Кабинет АВА терапии для индивидуальных занятий	24,28	
209	Лестничная клетка	12,87	
210	Мягкая комната	14,77	
211	с/у муж.	7,08	
212	Кабинет учителя дефиктолога	25,15	
213	Кабинет логопеда	16,94	
214	Коридор	3,30	
215	Кабинет учителя дефектолога	17,82	
216	Кабинет раннего вмешательства для психолога	33,73	
217	Коридор	40,72	
218	Рекреация	38,38	
219	Кабинет столярного дела	40,84	
220	с/у для МГН	4,43	
221	Кабинет музыкальной терапии	39,17	
222	Лестничная клетка	12,87	
223	с/у жен.	7,08	
224	Кабинет раннего вмешательства для индд. занятий дефектолога	26,18	
225	Коридор	10,77	
226	Кабинет логопеда	17,42	
227	Коридор	7,13	
228	Кабинет психолога	18,90	
229	Мастерская для швейного дела	38,05	
230	Кабинет психолога	24,39	

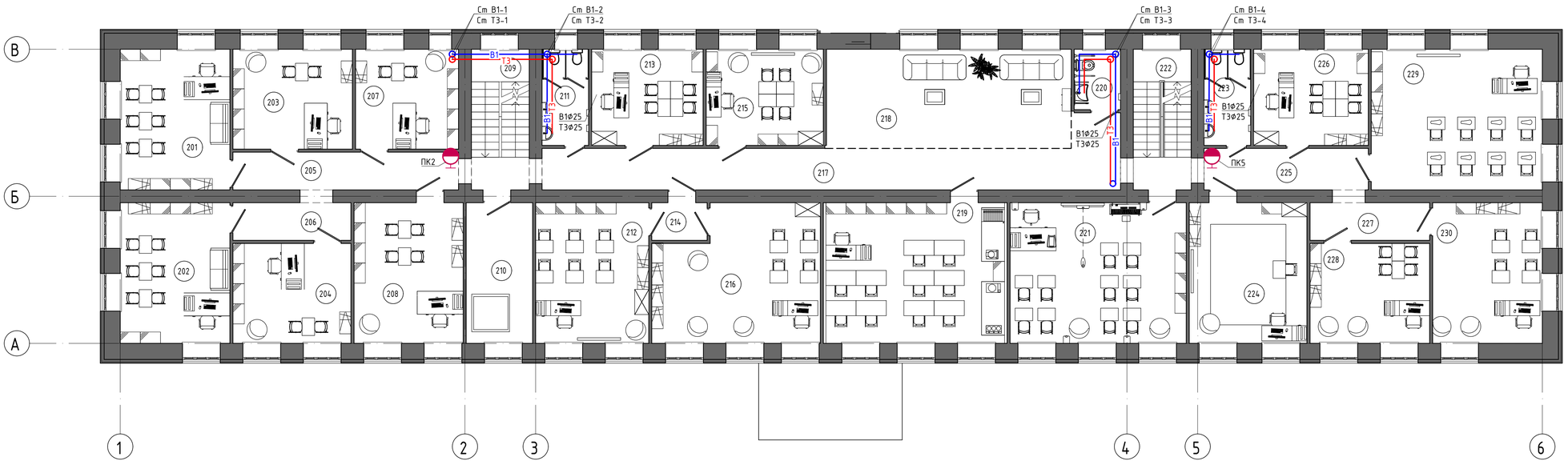

В1

В2

Т3

Т4

Изм.	Кол.	Лист	№док.	Подпись	Дата
ГИП		Обыденный А.Н.			12.24
Разраб.		Ахметзянов И.З.			12.24
Проверил		Обыденный А.Н.			12.24
Н.контр.		Обыденный А.Н.			12.24

Заказ: №201/11.2024-ВК

"Капитальный ремонт здания "КГУ Специальная школа-интернат№2" с переоборудованием под "Реабилитационный центр для детей с инвалидностью" по адресу СКО, г.Петропавловск, ул. 314-й Стрелковой дивизии, д.58 (без наружных инженерных сетей).

Реабилитационный центр

Стадия	Лист	Листов
РП	5	

План сете второго этажа

ТОО "Альтернатива"
Лицензия № 17018764
г. Петропавловск

Согласовано
Инженер АД
Инженер ТС
Инженер НВК

Взам. инв. №

Подпись и дата

Инв. № подл.

Копировал

Формат 4А4

Экспликация помещений

Номер помещения	Наименование	Площадь, м²	Кат. помещения
301	Кабинет юриста и менеджера по госзакупам, инспектора по кадрам	37,80	
302	Кабинет Зам. директора	24,45	
303	Архив	18,36	
304	Тех. помещение	7,57	
305	Подсобное помещение	9,56	
306	Коридор	10,84	
307	Коридор	17,94	
308	Бухгалтерия	17,53	
309	с/у служ.	7,08	
310	Лестничная клетка	12,87	
311	Кабинет зав. хоз.	10,69	
312	с/у жен.	7,08	
313	Кабинет для роботов	27,14	
314	Гончарная мастерская (на 5 мест)	26,58	
315	Коридор	3,42	
316	Кабинет робототехники и LEGO	34,16	
317	Коридор	40,55	
318	Рекреация	36,92	
319	Кабинет социально-бытовой ориентации	38,05	
320	с/у жен.	9,60	
321	с/у для МГН	4,43	
322	Кабинет Арт-терапии	40,84	
323	Лестничная клетка	12,87	
324	с/у муж.	7,08	
325	Кабинет психолога	17,08	
326	Коридор	10,62	
327	Коридор	10,10	
328	Сенсорная комната	26,75	
329	Учебно методический кабинет	38,55	
330	Проекционная	38,44	

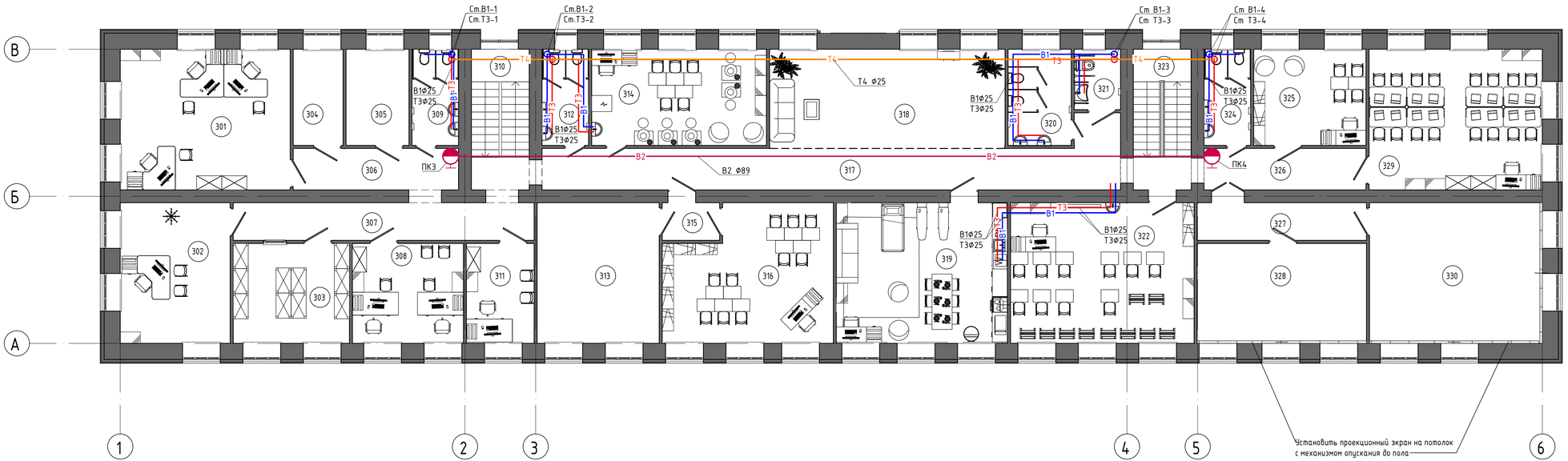

В1 — Т3 — Т4 — В2

Изм.	Кол.	Лист	№док.	Подпись	Дата
ГИП		Обыденный А.Н.			12.24
Разраб.		Ахметзянов И.З.			12.24
Проверил		Обыденный А.Н.			12.24
Н.контр.		Обыденный А.Н.			12.24

Заказ: №201/11.2024-ВК

"Капитальный ремонт здания "КГУ Специальная школа-интернат№2" с переоборудованием под "Реабилитационный центр для детей с инвалидностью" по адресу СКО, г.Петропавловск, ул. 314-й Стрелковой дивизии, д.158 (без наружных инженерных сетей).

Реабилитационный центр

Стадия	Лист	Листов
РП	6	

План сетей третьего этажа

ТОО "Альтернатива"
Лицензия № 17018764
г. Петропавловск

Согласовано
Инженер АД
Инженер ТС
Инженер НВК

Взам. инв. №

Подпись и дата

Инв. № подл.

Копировал

Формат 4А4

Экспликация помещений

Номер помещения	Наименование	Площадь, м²	Кат. помещения
001	Складское помещение	75,29	
002	Складское помещение	108,75	
003	Лестничная клетка	12,47	
004	Складское помещение	22,40	
005	Помещение	4,13	
006	Складское помещение	4,91	
007	Складское помещение	15,51	
008	Помещение	3,50	
009	Складское помещение	11,68	
010	Подвальное помещение	4,02	
011	Подвальное помещение	26,32	
012	Подвальное помещение	68,79	
013	Подвальное помещение	26,32	
014	Подвальное помещение	24,53	
015	Подвальное помещение	9,19	
016	Эл. щитовая	5,51	
017	Подвальное помещение	13,66	
018	Лестничная клетка	12,47	
019	Подвальное помещение	2,03	
020	Подвальное помещение	19,20	
021	с/у служ.	7,87	
022	Подвальное помещение	13,85	
023	Подвальное помещение	16,46	
024	Тех. помещение	3,01	
025	Помещение	18,53	
026	Подвальное помещение	26,32	
027	Подвальное помещение	26,27	
028	Подвальное помещение	20,83	
030	Бойлерная	2,59	

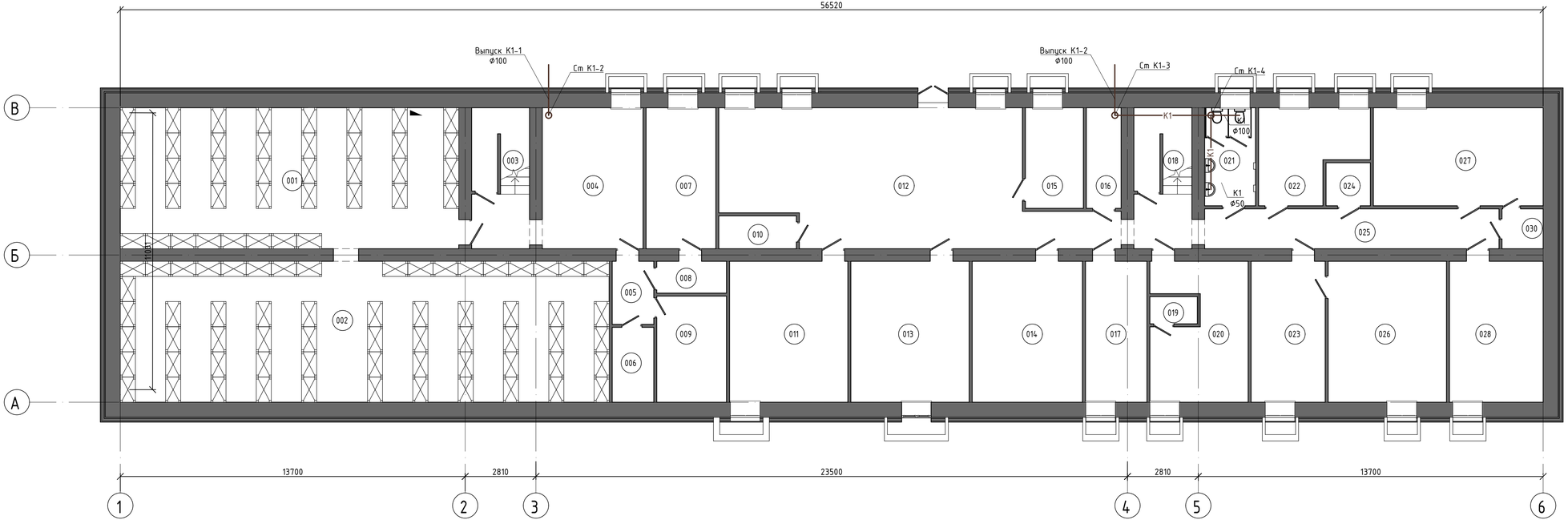

Условные обозначения

Хозяйственно-питевой водопровод

Противопожарный водопровод

К1 Хозяйственно-бытлвая канализация

Водопровод горячей воды

Циркуляционный водопровод

Согласовано
Инженер А.Д.
Инженер ТС
Инженер НВК

Взам. инв. №

Подпись и дата

Инв. № подл.

Изм.	Кол.	Лист	№док.	Подпись	Дата
ГИП		Обыденный А.Н.			12.24
Разраб.		Ахметзянов И.З.			12.24
Проверил		Обыденный А.Н.			12.24
Н.контр.		Обыденный А.Н.			12.24

Заказ: №201/11.2024-ВК

"Капитальный ремонт здания "КГУ Специальная школа-интернат№2" с переоборудованием под "Реабилитационный центр для детей с инвалидностью" по адресу: СКО, г.Петропавловск, ул. 314-й Стрелковой дивизии, д.158 (без наружных инженерных сетей).

Реабилитационный центр

Стадия	Лист	Листов
РП	7	

ТОО "Альтернатива"
Лицензия № 17018764
г. Петропавловск

Копировал

Формат 4А4

Экспликация помещений

Номер помещения	Наименование	Площадь, м²	Кат. помещения
101	Зал адаптивной и лечебной физкультуры	75,23	
102	Зал адаптивной и лечебной физкультуры	76,40	
103	Тамбур	1,83	
104	Лестничная клетка	10,37	
105	Раздевалка	9,54	
106	Коридор	7,38	
107	Раздевалка	9,54	
108	Гардероб	25,38	
109	Коридор	10,58	
110	Сенсорная интеграция	45,21	
111	Коридор	6,98	
112	Тамбур	5,51	
113	Вестибюль	66,85	
114	Приёмная	19,47	
115	Кабинет директора	25,63	
116	с/у жен.	8,86	
117	Коридор	10,03	
118	с/у для МГН	4,22	
119	Тамбур	1,83	
120	Лестничная клетка	10,38	
121	Душ	4,31	
122	Конференц. зал для консультаций (собраний с родителями)	66,50	
123	с/у муж.	9,87	
124	Коридор	16,04	
125	Кабинет педиатра, медицинский пункт	17,46	
126	Вспомогательное помещение	38,05	
127	Кабинет невропотолога, психиатра	24,87	

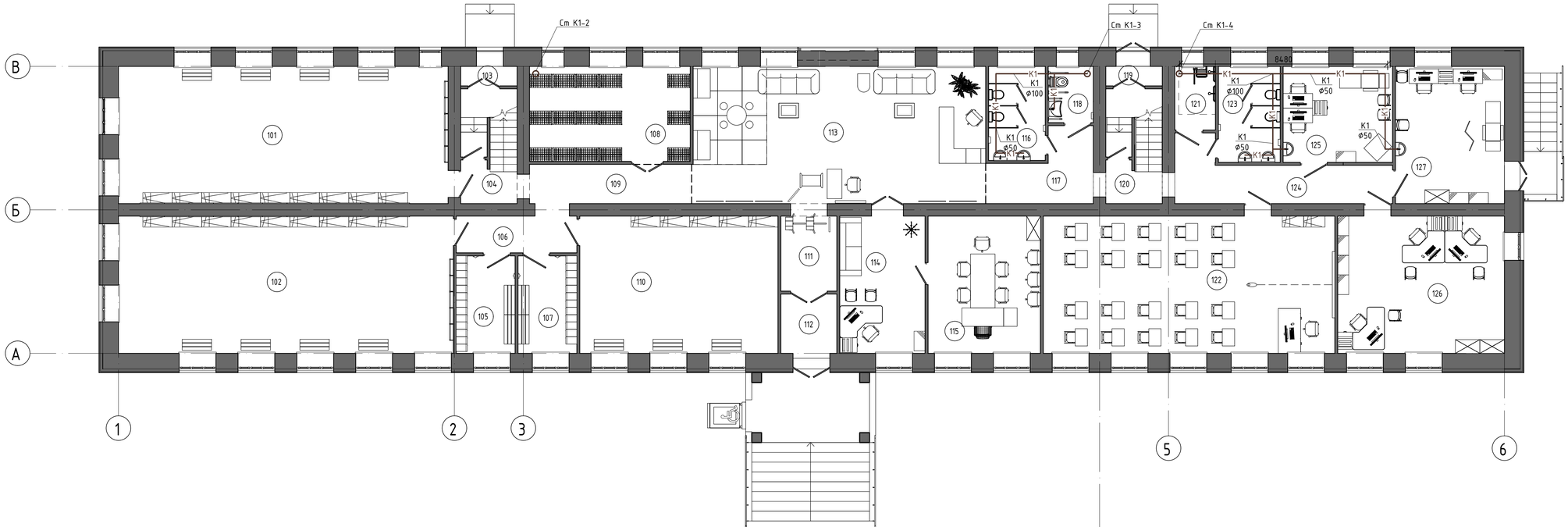

Условные обозначения

Хозяйственно-питевой водопровод

Противопожарный водопровод

К1 — Хозяйственно-бытлвая канализация

Водопровод горячей воды

Циркуляционный водопровод

Изм.	Кол.	Лист	№док.	Подпись	Дата
ГИП		Обыденный А.Н.			12.24
Разраб.		Ахметзянов И.З.			12.24
Проверил		Обыденный А.Н.			12.24
Н.контр.		Обыденный А.Н.			12.24

Заказ: №201/11.2024-ВК

"Капитальный ремонт здания "КГУ Специальная школа-интернат№2" с переоборудованием под "Реабилитационный центр для детей с инвалидностью" по адресу СКО, г.Петропавловск, ул. 314-й Стрелковой дивизии, д.158 (без наружных инженерных сетей).

Реабилитационный центр

Стадия	Лист	Листов
РП	8	

ТОО "Альтернатива"
Лицензия № 17018764
г. Петропавловск

Согласовано
Инженер А.Д.
Инженер ТС
Инженер НВК

Взам. инв. №

Подпись и дата

Инв. № подл.

Копировал

Формат 4А4

Экспликация помещений

Номер помещения	Наименование	Площадь, м²	Кат. помещения
201	Кабинет АВА терапии для группових занятий на 4-8 человек	24,39	
202	Кабинет АВА терапии для группових занятий на 4-8 человек	24,39	
203	Кабинет АВА терапии для индивидуальных занятий	18,88	
204	Кабинет АВА терапии для индивидуальных занятий	18,64	
205	Коридор	13,45	
206	Коридор	7,04	
207	Кабинет АВА терапии для индивидуальных занятий	16,28	
208	Кабинет АВА терапии для индивидуальных занятий	24,28	
209	Лестничная клетка	12,87	
210	Мягкая комната	14,77	
211	с/у муж.	7,08	
212	Кабинет учителя дефиктолога	25,15	
213	Кабинет логопеда	16,94	
214	Коридор	3,30	
215	Кабинет учителя дефектолога	17,82	
216	Кабинет раннего вмешательства для психолога	33,73	
217	Коридор	40,72	
218	Рекреация	38,38	
219	Кабинет столярного дела	40,84	
220	с/у для МГН	4,43	
221	Кабинет музыкальной терапии	39,17	
222	Лестничная клетка	12,87	
223	с/у жен.	7,08	
224	Кабинет раннего вмешательства для индд. занятий дефектолога	26,18	
225	Коридор	10,77	
226	Кабинет логопеда	17,42	
227	Коридор	7,13	
228	Кабинет психолога	18,90	
229	Мастерская для швейного дела	38,05	
230	Кабинет психолога	24,39	

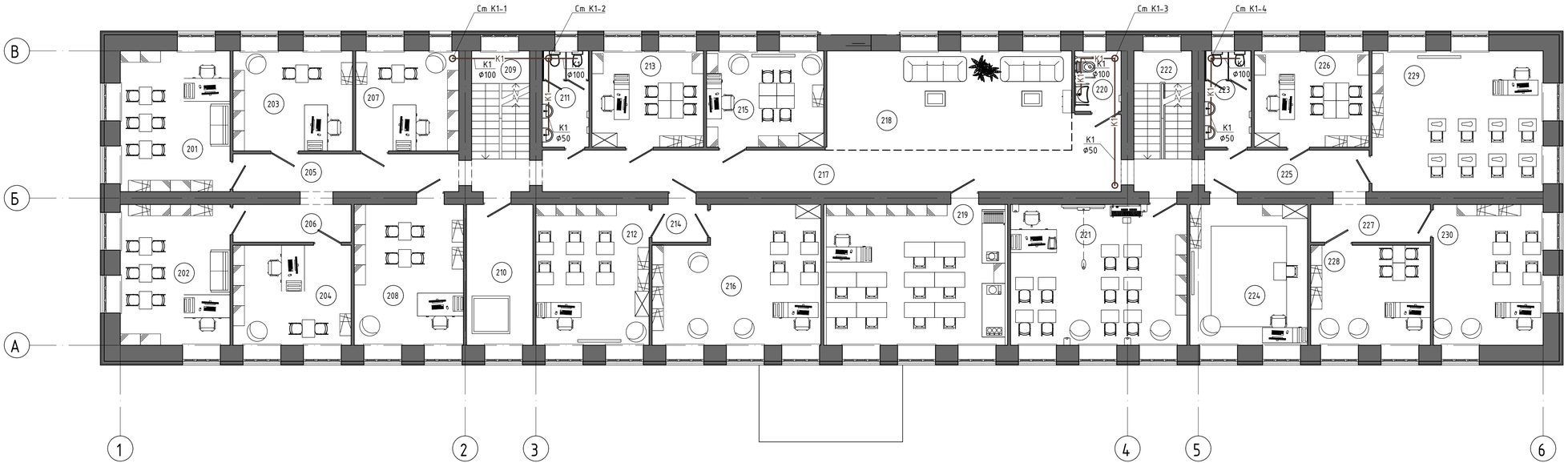

Условные обозначения

Хозяйственно-питевой водопровод

Противопожарный водопровод

К1 — Хозяйственно-бытлвая канализация

Водопровод горячей воды

Циркуляционный водопровод

Изм.	Кол.	Лист	№док.	Подпись	Дата
ГИП		Обыденный А.Н.			12.24
Разраб.		Ахметзянов И.З.			12.24
Проверил		Обыденный А.Н.			12.24
Н.контр.		Обыденный А.Н.			12.24

Заказ: №201/11.2024-ВК

"Капитальный ремонт здания "КГУ Специальная школа-интернат№2" с переоборудованием под "Реабилитационный центр для детей с инвалидностью" по адресу СКО, г.Петропавловск, ул. 314-й Стрелковой дивизии, д.158 (без наружних инженерных сетей).

Реабилитационный центр

Стадия	Лист	Листов
РП	10	

ТОО "Альтернатива"
Лицензия № 17018764
г. Петропавловск

Согласовано
Инженер АД
Инженер ТС
Инженер НВК

Взам. инв. №

Подпись и дата

Инв. № подл.

Копировал

Формат 4А4

Экспликация помещений

Номер помещения	Наименование	Площадь, м²	Кат. помещения
201	Кабинет АВА терапии для группових занятий на 4-8 человек	24,39	
202	Кабинет АВА терапии для группових занятий на 4-8 человек	24,39	
203	Кабинет АВА терапии для индивидуальных занятий	18,88	
204	Кабинет АВА терапии для индивидуальных занятий	18,64	
205	Коридор	13,45	
206	Коридор	7,04	
207	Кабинет АВА терапии для индивидуальных занятий	16,28	
208	Кабинет АВА терапии для индивидуальных занятий	24,28	
209	Лестничная клетка	12,87	
210	Мягкая комната	14,77	
211	с/у муж.	7,08	
212	Кабинет учителя дефиктолога	25,15	
213	Кабинет логопеда	16,94	
214	Коридор	3,30	
215	Кабинет учителя дефектолога	17,82	
216	Кабинет раннего вмешательства для психолога	33,73	
217	Коридор	40,72	
218	Рекреация	38,38	
219	Кабинет столярного дела	40,84	
220	с/у для МГН	4,43	
221	Кабинет музыкальной терапии	39,17	
222	Лестничная клетка	12,87	
223	с/у жен.	7,08	
224	Кабинет раннего вмешательства для индд. занятий дефектолога	26,18	
225	Коридор	10,77	
226	Кабинет логопеда	17,42	
227	Коридор	7,13	
228	Кабинет психолога	18,90	
229	Мастерская для швейного дела	38,05	
230	Кабинет психолога	24,39	

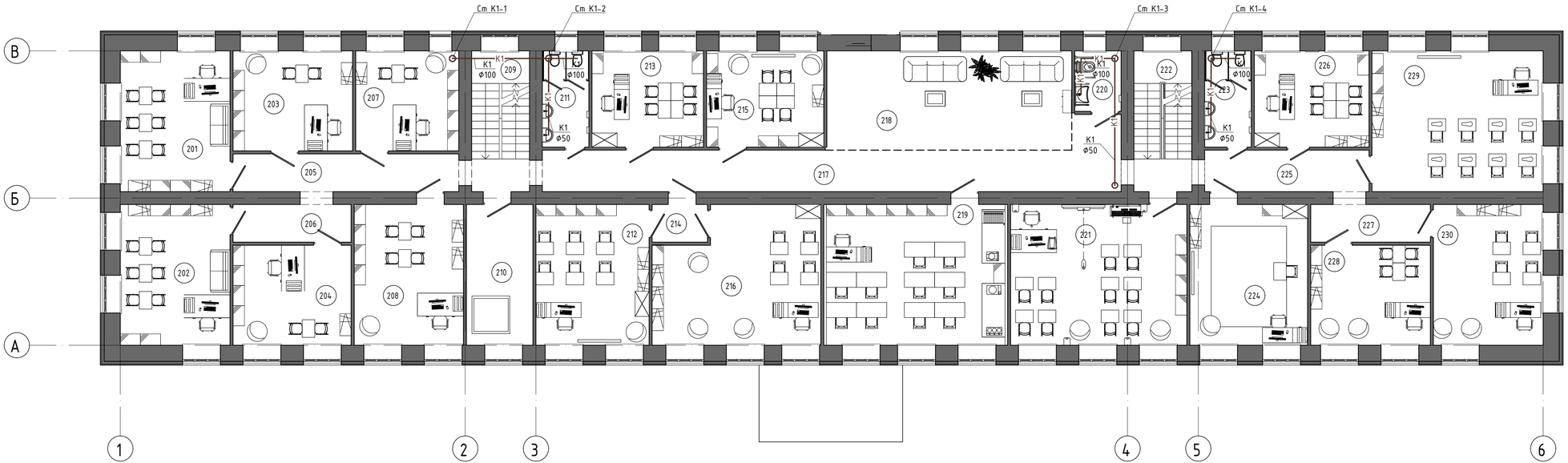

Условные обозначения

Хозяйственно-питевой водопровод

Противопожарный водопровод

К1 — Хозяйственно-бытлвая канализация

Водопровод горячей воды

Циркуляционный водопровод

Изм.	Кол.	Лист	№док.	Подпись	Дата
ГИП		Обыденный А.Н.			12.24
Разраб.		Ахметзянов И.З.			12.24
Проверил		Обыденный А.Н.			12.24
Н.контр.		Обыденный А.Н.			12.24

Заказ: №201/11.2024-ВК

"Капитальный ремонт здания "КГУ Специальная школа-интернат№2" с переоборудованием под "Реабилитационный центр для детей с инвалидностью" по адресу СКО, г.Петропавловск, ул. 314-й Стрелковой дивизии, д.158 (без наружних инженерных сетей).

Реабилитационный центр

Стадия	Лист	Листов
РП	10	

ТОО "Альтернатива"
Лицензия № 17018764
г. Петропавловск

Согласовано
Инженер АД
Инженер ТС
Инженер НВК

Взам. инв. №

Подпись и дата

Инв. № подл.

Копировал

Формат 4А4

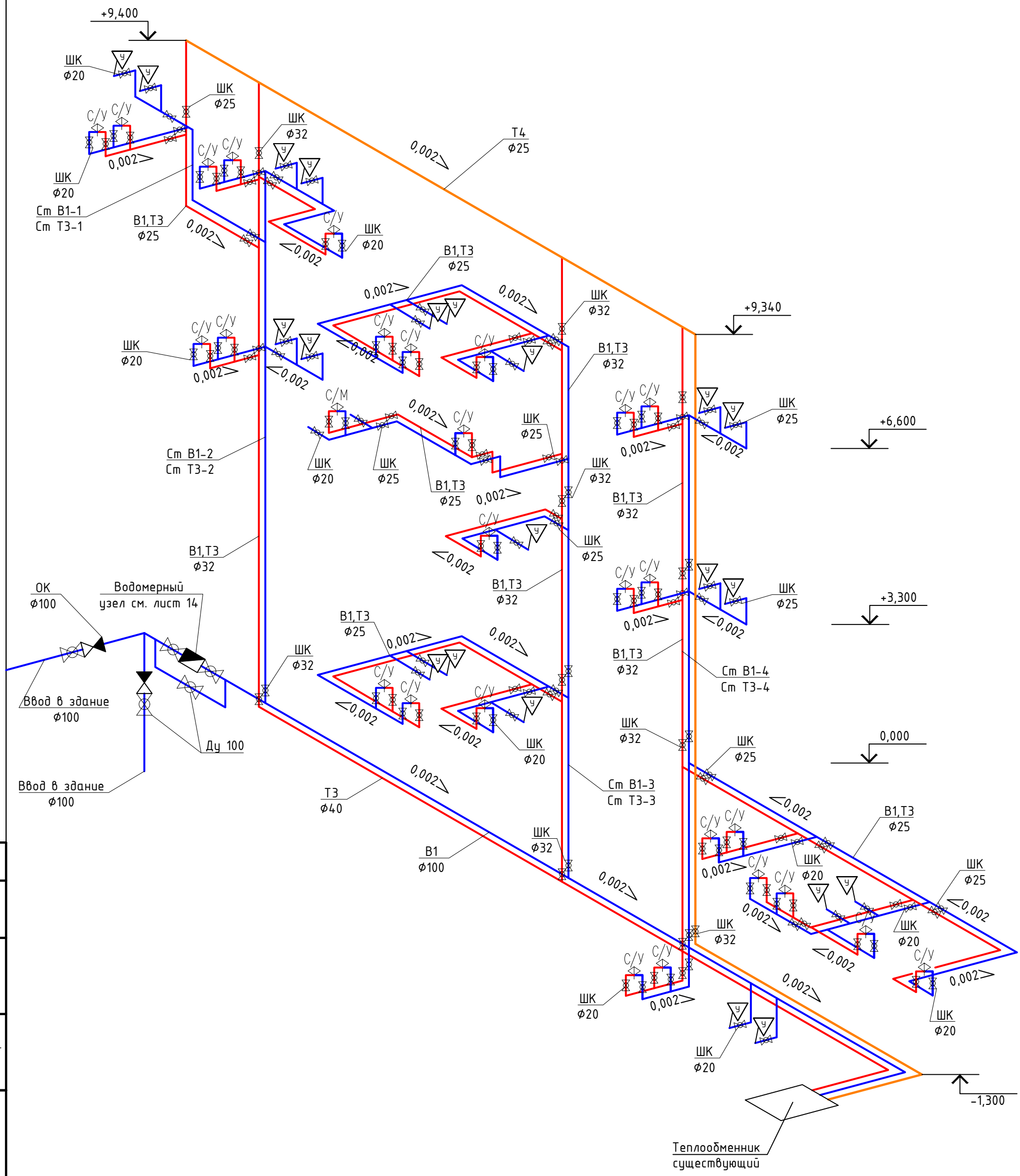

Изм.	Кол.	Лист	№док.	Подпись	Дата
ГИП		Обыденный А.Н.			12.24
Разраб.		Ахметзянов И.З.			12.24
Проверил		Обыденный А.Н.			12.24
Н.контр.		Обыденный А.Н.			12.24

Заказ: №201/11.2024-ВК

"Капитальный ремонт здания "КГУ Специальная школа-интернат№2" с переоборудованием под "Реабилитационный центр для детей с инвалидностью" по адресу: СКО, г.Петропавловск, ул. 314-й Стрелковой дивизии, д.158 (без наружных инженерных сетей).

Реабилитационный центр

Стадия	Лист	Листов
РП	11	

Схема сетей В1,Т3,Т4

ТОО "Альтернатива"
Лицензия № 17018764
г. Петропавловск

Согласовано
Инженер АД
Инженер ТС
Инженер НВК

Взам. инв. №

Подпись и дата

Инв. № подл.

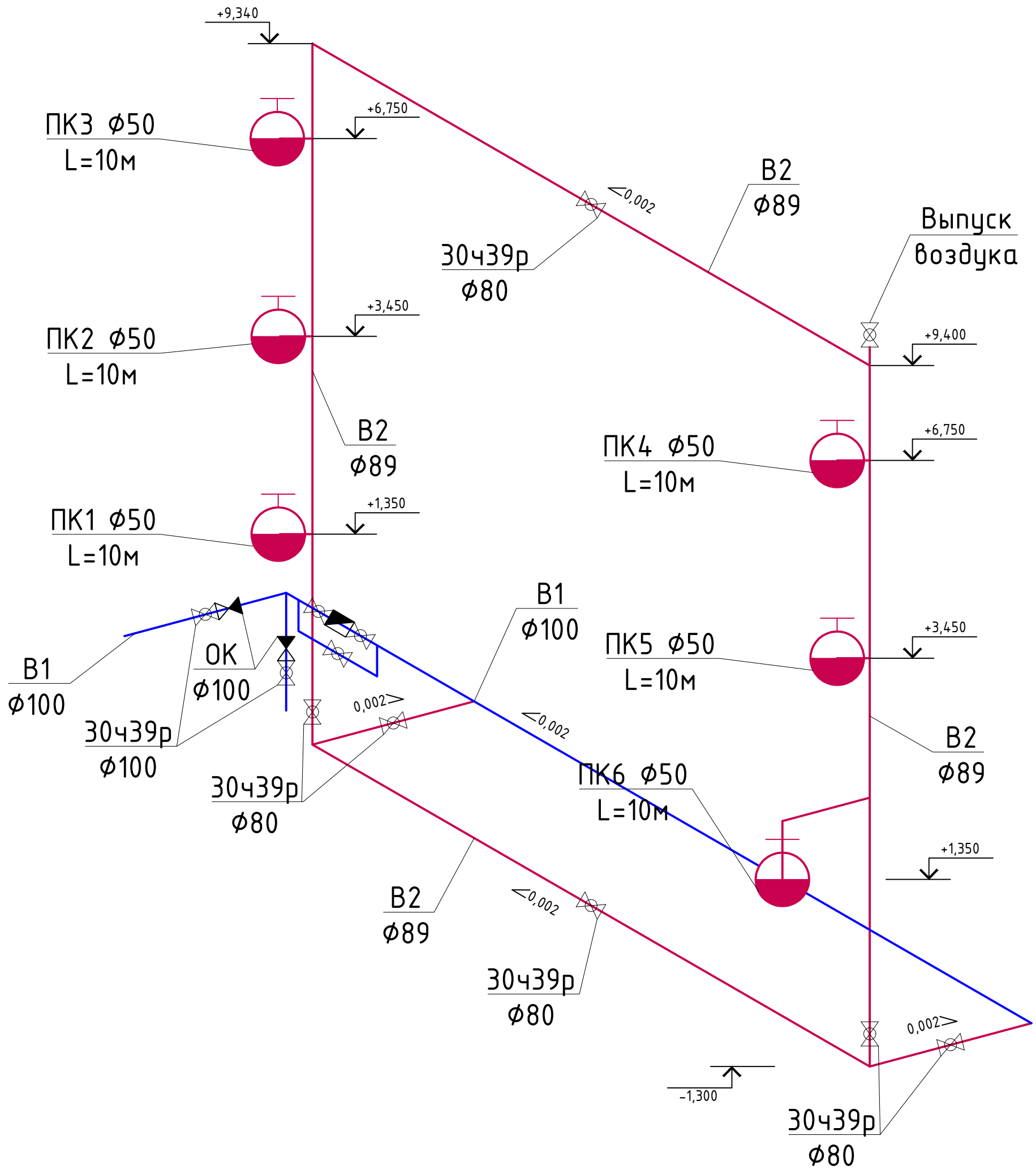

Согласовано

Инженер АД

Инженер ТС

Инженер НВК

Взам. инв. №

Подпись и дата

Инв. № подл.

Изм.	Кол.	Лист	№док.	Подпись	Дата
ГИП		Обыденный А.Н.			12.24
Разраб.		Ахметзянов И.З.			12.24
Проверил		Обыденный А.Н.			12.24
Н.контр.		Обыденный А.Н.			12.24

Заказ: №201/11.2024-ВК

"Капитальный ремонт здания "КГУ Специальная школа-интернат№2" с переоборудованием под "Реабилитационный центр для детей с инвалидностью" по адресу: СКО, г.Петропавловск, ул. 314-й Стрелковой дивизии, д.158 (без наружных инженерных сетей).

Реабилитационный центр	Стадия	Лист	Листов
	РП	12	

Схема сетей В2

ТОО "Альтернатива"
Лицензия № 17018764
г. Петропавловск

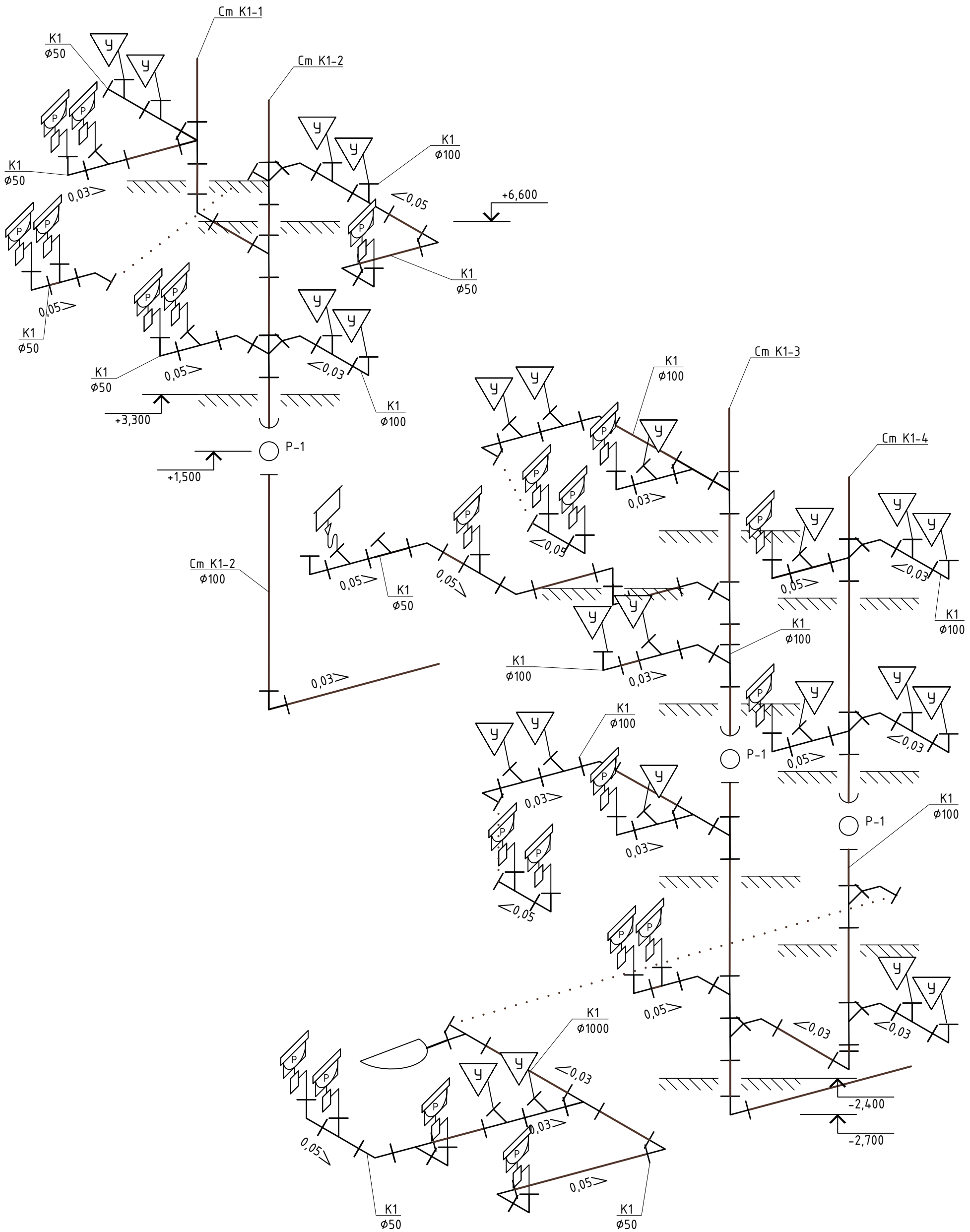

Согласовано	
Инженер АД	
Инженер ТС	
Инженер НВК	
Взам. инв. №	
Подпись и дата	
Инв. № подл.	

Изм.	Кол.	Лист	№док.	Подпись	Дата
ГИП		Обыденный А.Н.			12.24
Разраб.		Ахметзянов И.З.			12.24
Проверил		Обыденный А.Н.			12.24
Н.контр.		Обыденный А.Н.			12.24

Заказ: №201/11.2024-ВК

"Капитальный ремонт здания "КГУ Специальная школа-интернат№2" с переоборудованием под "Реабилитационный центр для детей с инвалидностью" по адресу: СКО, г.Петропавловск, ул. 314-й Стрелковой дивизии, д.158 (без наружных инженерных сетей).

Реабилитационный центр

Стадия	Лист	Листов
РП	13	

Схема сетей К1

ТОО "Альтернатива"
Лицензия № 17018764
г. Петропавловск

Установка одиночного пожарного крана ø50мм в шкафу с огнетушителями.

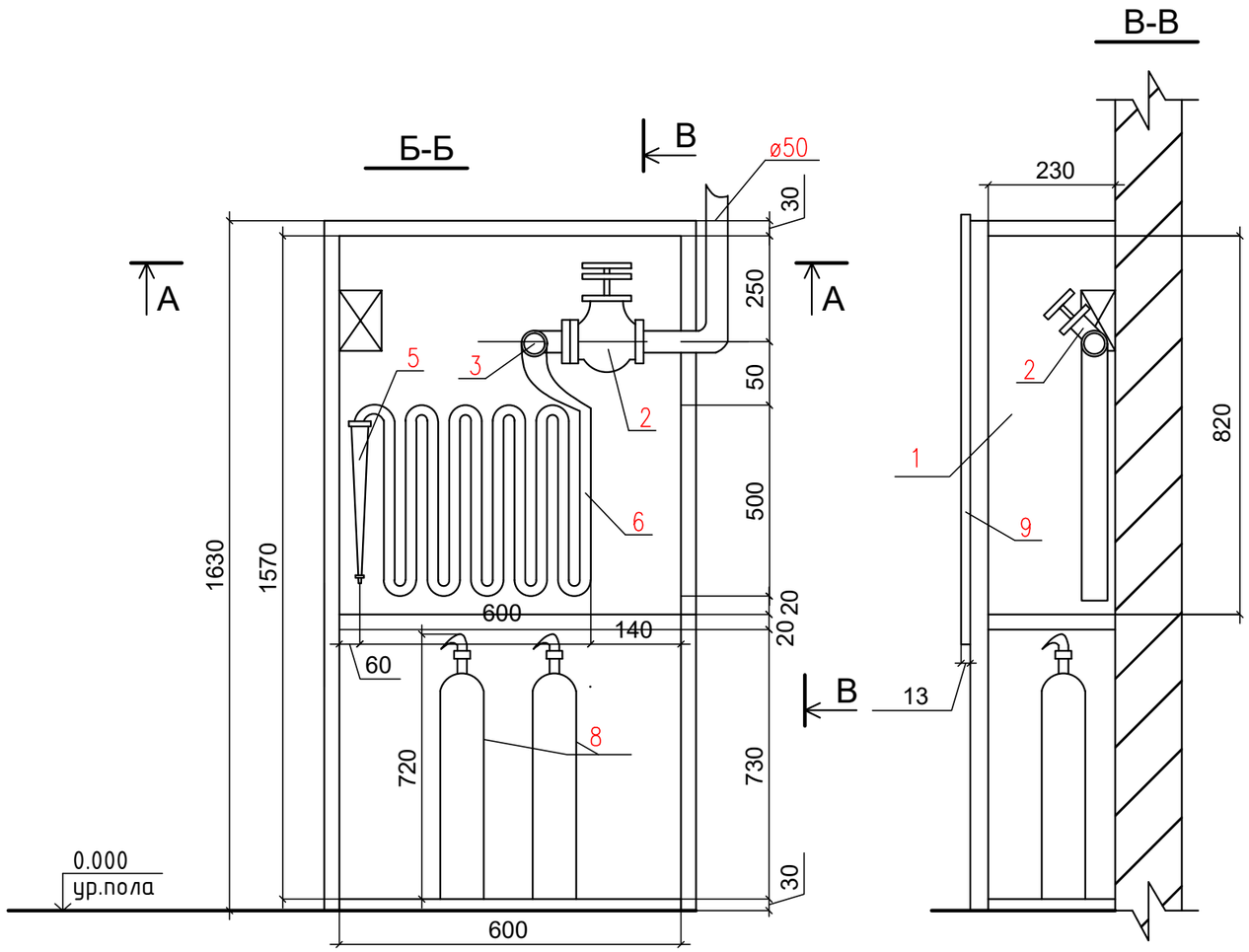

Экспликация оборудования на один пожарный кран при длине пож.рукава 10м (ПК1-ПК6)

Поз.	Наименование	Ед. изм.	Кол-во	Примечание
1	Шкаф пожарный 600х230х1570(h)(внутр.)	шт.	1	
2	Вентиль запорный пожарный ø50мм с муфтой и цапкой.	шт.	1	1б1р
3	Головка соединительная для противо-пожарного оборудования рукавная.	шт.	2	ГОСТ 28352-89Е
4	Головка соединительная муфтовая.	шт.	1	ГОСТ 28352-89Е
5	Ствол пожарный ручной тип РС-50 с диаметром спрыска наконечника 16мм.	шт.	1	ГОСТ 9923-93
6	Рукав пожарный напорный прорезиненый ø50мм L=10м.	шт.	1	ГОСТ 7877-75*
7	Угольник 2-50х40.	шт.	1	ГОСТ 8947-75
8	Огнетушитель порошковый.	шт.	2	ОП-10
9	Стекло 500х1000(h).	шт.	1	ГОСТ 111-90

Согласовано

Взам. инв. №

Подпись и дата

Инв. № подл.

Изм.	Кол.	Лист	№док.	Подпись	Дата
ГИП		Обыденный А.Н.			12.24
Разраб.		Ахметзянов И.З.			12.24
Проверил		Обыденный А.Н.			12.24
Н.контр.		Обыденный А.Н.			12.24

Заказ: №201/11.2024-ВК

"Капитальный ремонт здания "КГУ Специальная школа-интернат№2" с переоборудованием под "Реабилитационный центр для детей с инвалидностью" по адресу: СКО, г.Петропавловск, ул. 314-й Стрелковой дивизии, д.158 (без наружных инженерных сетей).

Реабилитационный центр

Стадия	Лист	Листов
РП	14	

Установка пожарного крана Д50мм в шкафу с огнетушителями.

ТОО "Альтернатива"
Лицензия № 17018764
г. Петропавловск

Формат А3

Прибор учёта воды DN=50, ФМФ-100, Ввод-100

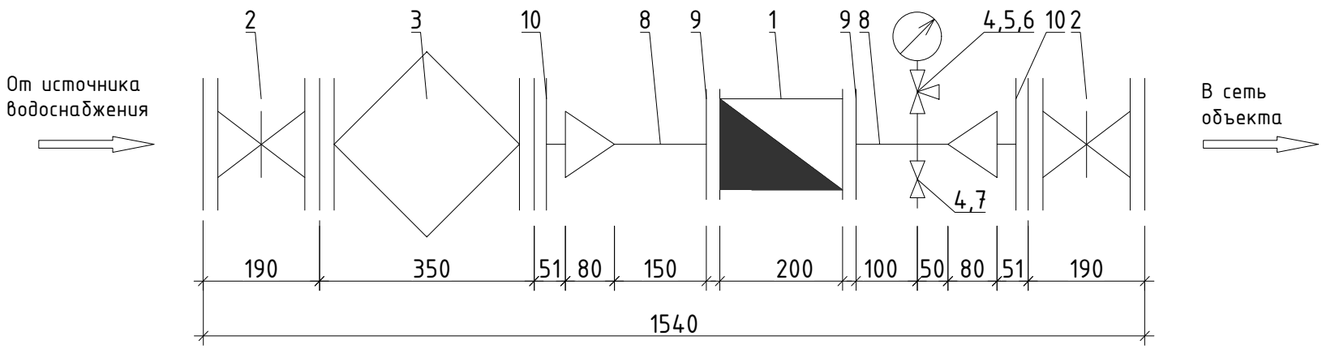

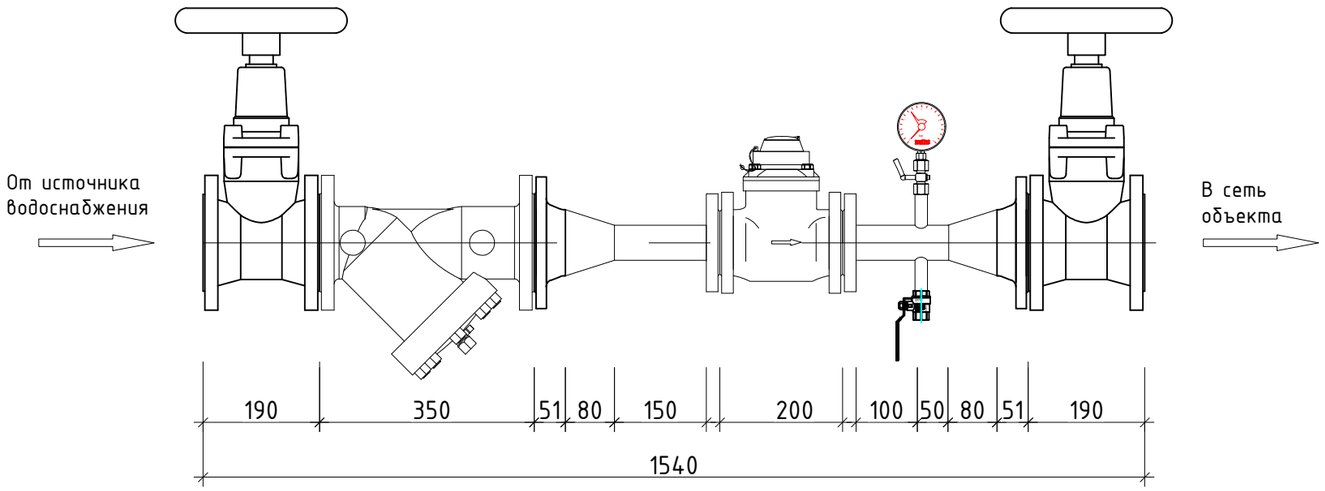

№	Наименование	Обозначение	Кол.	Масса ед. кг	Примечание
1	Водомер ВКСМ DN50	244-301-0600	1		
2	Задвижка	242-101-0603			
3	Фильтр сетчатый	242-404-1605	1		
4	Сгон стальной	241-119-0201	2		
5	Кран трехходовой	242-207-4301	2		
6	Манометр	245-701-0101	1		
7	Кран шаровой латунный	242-207-4601	1		
8	Переход стальной 108х57мм	241-114-0121	2		
9	Фланец приварной Ø50мм	241-116-0107	2		
10	Фланец приварной Ø100мм	241-116-0110	2		

Согласовано
Инженер АД
Инженер ТС
Инженер НВК

Взам. инв. №

Подпись и дата

Инв. № подл.

Изм.	Кол.	Лист	№док.	Подпись	Дата
ГИП		Обыденный А.Н.			12.24
Разраб.		Ахметзянов И.З.			12.24
Проверил		Обыденный А.Н.			12.24
Н.контр.		Обыденный А.Н.			12.24

Заказ: №201/11.2024-ВК

"Капитальный ремонт здания "КГУ Специальная школа-интернат№2" с переоборудованием под "Реабилитационный центр для детей с инвалидностью" по адресу: СКО, г.Петропавловск, ул. 314-й Стрелковой дивизии, д.158 (без наружных инженерных сетей).

Реабилитационный центр

Стадия	Лист	Листов
РП	15	

Схема водомерного узла

ТОО "Альтернатива"
Лицензия № 17018764
г. Петропавловск

Формат А3

Поз.	Наименование и техническая характеристика	Тип, марка, обозначение документа, опросного листа	Код продукции	Поставщик	Ед. измерения	Количество	Масса 1 ед., кг	Примечание
	Система внутреннего водоснабжения В1, Т3, Т4							
1	Водомерный узел				компл.	1		см. лист 8
2	Отвод полипропиленовый PP-R 90° приварной Ø25мм	ГОСТ Р 54475-2011	241-208-2502		шт.	90		
3	Отвод полипропиленовый PP-R 90° приварной Ø40мм	ГОСТ Р 54475-2011	241-208-2503		шт.	2		
4	Тройник полипропиленовый PP-R равнопроходной Ø25мм	ГОСТ Р 54475-2011	241-209-1902		шт.	3		
5	Тройник полипропиленовый PP-R переходной Ø25х20х25мм	ГОСТ Р 54475-2011	241-209-2002		шт.	45		
6	Тройник полипропиленовый PP-R переходной Ø32х25х32мм	ГОСТ Р 54475-2011	241-209-2002		шт.	25		
7	Тройник полипропиленовый PP-R переходной Ø40х32х40мм	ГОСТ Р 54475-2011	241-209-2002		шт.	2		
8	Переход полипропиленовый PP-R Ø32х25мм	ГОСТ Р 54475-2011	241-211-1802		шт.	3		
9	Сгон стальной Ø32мм	из труб ГОСТ 3262-75	241-101-0111		шт.	3		
10	Муфта разъемная марки ОГМК ВР Ø32мм		261-302-0445		шт.	3		
11	Муфта полипропиленовая комбинированная с наружной резьбой Ø25х15	ГОСТ Р 54475-2011	241-211-1804		шт.	29		
12	Кран шаровой PP-R Ø20мм	ГОСТ 32415-2013			шт.	80		
13	Кран шаровой PP-R Ø25мм	ГОСТ 32415-2013			шт.	50		
14	Кран шаровой PP-R Ø32мм	ГОСТ 32415-2013			шт.	20		
15	Гибкая подводка для смесителя	ГОСТ Р 70407-2022			шт.	25		
16	Гибкая подводка для унитаза	ГОСТ Р 70407-2022	244-104-0901		шт.	26		
17	Труба PP-R не армированная размерами 25х3,5	ГОСТ 32415-2013	241-205-1202		п.м.	79		
18	Труба PP-R армированная размерами 25х3,5	ГОСТ 32415-2013	241-205-2302		п.м.	79		
19	Труба PP-R не армированная размерами 32х4,4	ГОСТ 32415-2013	241-205-1203		п.м.	36		
20	Труба PP-R армированная размерами 32х4,4	ГОСТ 32415-2013	241-205-2303		п.м.	72		
21	Труба PP-R армированная размерами 40х5,5	ГОСТ 32415-2013	241-205-2304		п.м.	44		

Согласовано
Инженер АД
Инженер ТС
Инженер НВК
Взам. инв. №
Подпись и дата
Инв. № подл.

Изм.	Кол.	Лист	№док.	Подпись	Дата
ГИП		Обыденный А.Н.			12.24
Разраб.		Ахметзянов И.З.			12.24
Проверил		Обыденный А.Н.			12.24
Н.контр.		Обыденный А.Н.			12.24

Заказ: №201/11.2024-ВК-СО

"Капитальный ремонт здания "КГУ Специальная школа-интернат№2" с переоборудованием под "Реабилитационный центр для детей с инвалидностью" по адресу: СКО, г.Петропавловск, ул. 314-й Стрелковой дивизии, д.158 (без наружных инженерных сетей).

Реабилитационный центр

Стадия	Лист	Листов
РП	1	3

Спецификация оборудования, изделий и материалов

ТОО "Альтернатива"
Лицензия № 17018764
г. Петропавловск

Формат А3

Поз.	Наименование и техническая характеристика	Тип, марка, обозначение документа, опросного листа	Код продукции	Поставщик	Ед. измерения	Количество	Масса 1 ед., кг	Примечание
22	Клипсы для крепления полипропиленовых трубопроводов Ø25мм	ГОСТ Р 54475-2011			шт.	100		
23	Клипсы для крепления полипропиленовых трубопроводов Ø32мм	ГОСТ Р 54475-2011			шт.	100		
24	Гидравлические испытания трубопровода				п.м.	310		
25	Промывка и дезинфекция трубопровода				п.м.	310		
	Система внутреннего пожаротушения В2							
1	Задвижка чугунная DN100 под электропривод	ГОСТ 5762-2002	242-101-0712		шт.	1		
2	Задвижка чугунная DN80	ГОСТ 5762-2002	242-101-0603		шт.	2		
3	Обратный клапан DN100	ГОСТ 33423-2015	242-304-0103		шт.	2		
4	Фланец приварной Ø100мм	ГОСТ 33259-2015	241-116-0110		шт.	8		
5	Сгон стальной с наружной резьбой Ø50мм				шт.	6		
6	Отвод 90° Ø89мм				шт.	4		
7	Переход стальной Ø100х89мм				шт.	2		
8	Тройник равнопроходной стальной Ø89х89х89мм				шт.	2		
9	Тройник равнопроходной стальной Ø100х100х100мм				шт.	2		
10	Труба стальная размерами 89х3,5мм	ГОСТ 3262-75	241-101-0127		п.м.	101		
11	Труба стальная размерами 100х4,0мм	ГОСТ 3262-75	241-101-0128		п.м.	25		
12	Гидравлические испытания трубопровода				п.м.	101		
	Система внутреннего водоотведения К1							
1	Отвод 45° ПВХ Ø50мм	ГОСТ 32414-2013	241-208-3503		шт.	41		
2	Отвод 45° ПВХ Ø110мм	ГОСТ 32414-2013	241-208-3603		шт.	20		
3	Тройник ПВХ равнопроходной Ø50мм	ГОСТ 32414-2013	241-209-2401		шт.	11		
4	Тройник ПВХ равнопроходной Ø110мм	ГОСТ 32414-2013	241-209-2406		шт.	30		

Согласовано

Взам. инв. №

Подпись и дата

Инв. № подл.

Поз.	Наименование и техническая характеристика	Тип, марка, обозначение документа, опросного листа	Код продукции	Поставщик	Ед. измерения	Количество	Масса 1 ед., кг	Примечание
5	Тройник ПВХ переходный 45° 110х50х110мм	ГОСТ 32414-2013	241-209-2404		шт.	5		
6	Крестовина канализационная, двойная 110/110мм 45°	ГОСТ 32414-2013	241-212-0402		шт.	5		
7	Ревизия Ф110мм				шт.	3		
8	Прочистка Ф50мм				шт.	14		
9	Прочистка Ф100мм				шт.	10		
10	Труба из ПВХ размерами 50х3,2мм	ГОСТ 32414-2013	241-203-0402		п.м.	50		
11	Труба из ПВХ размерами 110х3,2мм	ГОСТ 32414-2013	241-203-0407		п.м.	150		
	Оборудование							
1	Смеситель для мойки	ГОСТ 25809-96	244-104-0400		шт.	25		
2	Мойка из нержавеющей стали	ГОСТ Р 50851-96	244-102-0600		шт.	1		
3	Умывальник	ГОСТ 30493-96	244-101-0100		шт.	22		
4	Пьедестал для умывальника	ГОСТ 30493-96	244-104-0101		шт.	22		
5	Унитаз	ГОСТ 30493-96	244-101-0300		шт.	24		
6	Душевой канал (трап)				шт.	1		
7	Шкаф пожарный				компл.	6		

Согласовано

Взам. инв. №

Подпись и дата

Инв. № подл.