ЖШС "ПСГ Альтернатива"
Лицензия №17018764
БСН 060140001369

ПСГ Альтернатива
Архитектурно - Проектная Фирма
Тел.: +7 705 650 49 60
email:tooalternativa@mail.ru

ТОО "ПСГ Альтернатива"
Лицензия №17018764
БИН 060140001369

«Капитальный ремонт здания «КГУ Специальная школа-интернат №2» с переоборудованием под «Реабилитационный центр для детей с инвалидностью»» по адресу: СКО, г.Петропавловск, ул. 314-й Стрелковой дивизии, д.158 (без наружных инженерных сетей).

Рабочий проект

201/11.2024-ПС

Том 3

Альбом 7

2024 год

ЖШС "ПСГ Альтернатива"
Лицензия №17018764
БСН 060140001369

ПСГ Альтернатива
Архитектурно - Проектная Фирма
Тел.: +7 705 650 49 60
email:tooalternativa@mail.ru

ТОО "ПСГ Альтернатива"
Лицензия №17018764
БИН 060140001369

«Капитальный ремонт здания «КГУ Специальная школа-интернат №2» с переоборудованием под «Реабилитационный центр для детей с инвалидностью»» по адресу: СКО, г.Петропавловск, ул. 314-й Стрелковой дивизии, д.158 (без наружных инженерных сетей).

Рабочий проект

201/11.2024-ПС

Том 3

Альбом 7

Директор — Обыденный А.Н.

ГИП — Обыденный А.Н.

2024 год

Ведомость рабочих чертежей основного комплекта

Лист	Наименование	Примечание
1	Общие данные (Начало)	
2	Общие данные (Конец)	
3	Схема структурная	
4	План расположения оборудования и прокладки кабеля ПС в подвале	
5	План расположения оборудования и прокладки кабеля ПС на 1 этаже	
6	План расположения оборудования и прокладки кабеля ПС на 2 этаже	
7	План расположения оборудования и прокладки кабеля ПС на 3 этаже	
8	Типовая схема подключения и соединения адресных устройств	

Таблица условно-графических обозначений кабельных линий

Обозначение	Марка кабеля	Тип линии связи	Граф. обозначение
АЛС	КПСнг(А)-FRLS 1х2х0,5	Адресная	
V	КПСнг(А)-FRLS 2х2х0,5	Оповещение речевое высокоомное	
P	КПСВЭВнг(А)-LSLTх 2х2х0,5	Питание 12-24В	
PW	ВВГнг(А)-FRLSLTх 3х2,5	Питание 220В	

Ведомость ссылочных и прилагаемых документов

Обозначение	Наименование	Примечание
	Ссылочные документы	
СН РК 2.02-02-2023	Пожарная автоматика зданий и сооружений (с изменениями от 22.01.2024 г.)	
	Прилагаемые документы	
№201/11.2024-ПС.СО	Спецификация оборудования,изделии и материалов	1 лист

Настоящий проект выполнен в соответствии с действующими нормами и правилами и предусматривает мероприятия, обеспечивающие взрывобезопасность и пожаробезопасность при эксплуатации здания

Главный инженер проекта Обыденный А.Н.

Таблица условно-графических обозначений

УГО	Позиционное обозначение	Наименование оборудования
	ARKn	Прибор приемно-контрольный и управления охранно-пожарный адресный R3-Рубеж-20П
	xBTHKy.z	Извещатель пожарный комбинированный дымовой оптико-электронный тепловой максимально-дифференциальный адресно-аналоговый без базового основания ИП 212/101-64-PR-R3 без б/о + Базовое основание W2.03
	xBTMy.z	Извещатель пожарный ручной электроконтактный адресный ИПР 513-11-А-R3
ИЗ	xAy.z	Изолятор шлейфа ИЗ-1-R3
	xBIALy.z	Оповещатель охранно-пожарный световой адресный ОПОП 1-R3 "ВЫХОД"
	1UG1.1	Источник вторичного электропитания резервированный адресный ИВЭПР 12/2 RS-R3 2х12 БР
SPM-C	xSPMy.z	Прибор управления оповещением пожарный (адресный, настенный) SPM-C20025-AW
	BIADn\1Bm	Громкоговоритель трансляционный настенный SW-01
	STn	Фильтр оконечный Sonar SFT-2300-M

Примечание. В перечне условных обозначений:
x - номер прибора управления (ППКОПУ, контроллера),
y - номер линии связи от прибора управления (ППКОПУ, контроллера),
z - значение адреса устройства,
n - порядковый номер устройства.

Основные технические показатели

Наименование	Единица измерения	Количество
Адресный прибор пожарной сигнализации	шт	1
Извещатель пожарный комбинированный дымовой оптико-электронный тепловой максимально-дифференциальный	шт	138
Извещатели ручные пожарные адресные	шт	11
Оповещатели речевые	шт	32
ОПОП 1-R3 "ВЫХОД"	шт	15
Кабели для пожарной сигнализации	м	860

Согласовано

Взам. инв. №

Подп. и дата

Инв. № подл.

Изм.	Кол. уч.	Лист	№ док.	Подп.	Дата
ГИП		Обыденный			13.24
Разработал		Нурмаханов			13.24
Проверил		Обыденный			13.24
Н.контр.		Обыденный			13.24

Заказ №:201/11.2024-ПС

«Капитальный ремонт здания «КГУ Специальная школа-интернат №2» с переоборудованием под «Реабилитационный центр для детей с инвалидностью»» по адресу: СКО, г.Петропавловск, ул. 314-й Стрелковой дивизии, д.158 (без наружных инженерных сетей).

Реабилитационный центр

Стадия	Лист	Листов
РП	1	8

Общие данные(Начало)

ТОО "Альтернатива"
Лицензия №17018764
г.Петропавловск

Копировал

Формат А3

Общие указания

Данным разделом выполняется проект внутренней сети пожарной сигнализации здания школы .

Согласно техобследованию в здании общежития отсутствуют сети пожарной сигнализации.

Проект выполнен на основании задания на проектирования, чертежей строительных разделов и в соответствии с СП РК 3.02-111-2012 (Общеобразовательные организации).*

Система пожарной сигнализации построена с использованием адресного оборудования охранно-пожарной сигнализации производства фирмы ООО "Рубеж".

Для подключения адресных шлейфов пожарной сигнализации предусмотрен прибор приемно-контрольный и управления охранно-пожарный адресный "Рубеж-2ОП в помещении вестибюля См узел 1 (место вахтера) .

Электропитание приборов "Рубеж-2ОП осуществляется от щита, предусмотренного разделом ЭОМ см лист 3, через резервированный источник питания напряжением 12В.

Для обнаружения пожара применяются извещатели пожарные дымовые оптико-электронные адресно-аналоговые типа ИП 212-64, и извещатели ручные пожарные адресные типа ИП 513-11.

Автоматические пожарные извещатели устанавливаются на потолке в соответствии с нормами СН РК 2.02-02-2023

-дымовые -не более 4,5м от стен и 9м между извещателями;

-не менее 0.5м от осветительных ламп.

Ручные пожарные извещатели устанавливаются на стене на высоте 1,5м от уровня пола.

Адресные шлейфы выполняются кабелем марки КПСнг(А)-FRLS 1х2х0,5,прокладываемым по стене и потолку защищаемых помещении скрыто под слоем штукатурки..

Проектом предусмотрена система оповещения 3-го типа (речевое оповещение) в соответствии с СН РК 2.02-02-2023.

Оповещение о пожаре осуществляется от речевых оповещателей типа SW-01.

Оповещатели подключаются к адресной линии связи через адресные SPM-C20025-AW

Согласовано

Взам. инв. №

Подп. и дата

Инв. № подп.

Изм.	Кол. уч.	Лист	№ док.	Подп.	Дата	Заказ №:201/11.2024-ПС			
						«Капитальный ремонт здания «КГУ Специальная школа-интернат №2» с переоборудованием под «Реабилитационный центр для детей с инвалидностью»» по адресу: СКО, г.Петропавловск, ул. 314-й Стрелковой дивизии, д.158 (без наружных инженерных сетей).			
ГИП		Обыденный			13.24	Реабилитационный центр	Стадия	Лист	Листов
Разработал		Нурмаханов			13.24		РП	2	
Проверил		Обыденный			13.24				
Н.контр.		Обыденный			13.24	Общие данные(Конец)	ТОО "Альтернатива" Лицензия №17018764 г.Петропавловск		

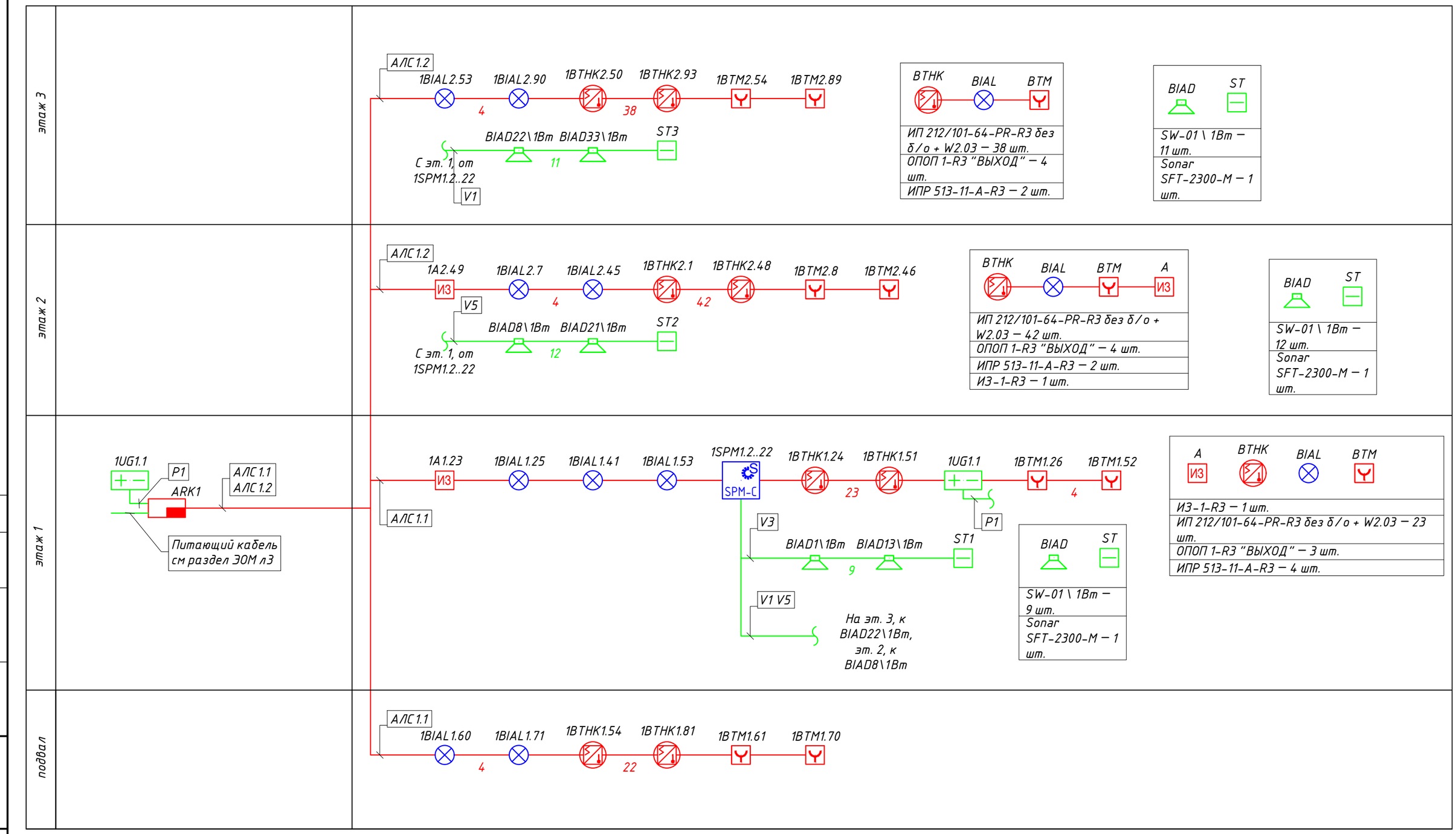

Согласовано

Взам. инв. №

Подп. и дата

Инв. № подп.

Изм.	Кол. уч.	Лист	№ док.	Подп.	Дата
ГИП		Обыденный			13.24
Разработал		Нурмаханов			13.24
Проверил		Обыденный			13.24
Н.контр.		Обыденный			13.24

Заказ №:201/11.2024-ПС

«Капитальный ремонт здания «КГУ Специальная школа-интернат №2» с переоборудованием под «Реабилитационный центр для детей с инвалидностью»» по адресу: СКО, г.Петропавловск, ул. 314-й Стрелковой дивизии, д.158 (без наружных инженерных сетей).

Реабилитационный центр

Стадия	Лист	Листов
РП	3	

Схема структурная

ТОО "Альтернатива"
Лицензия №17018764
г.Петропавловск

Копировал

Формат А3

Новое здание1, -1 этаж

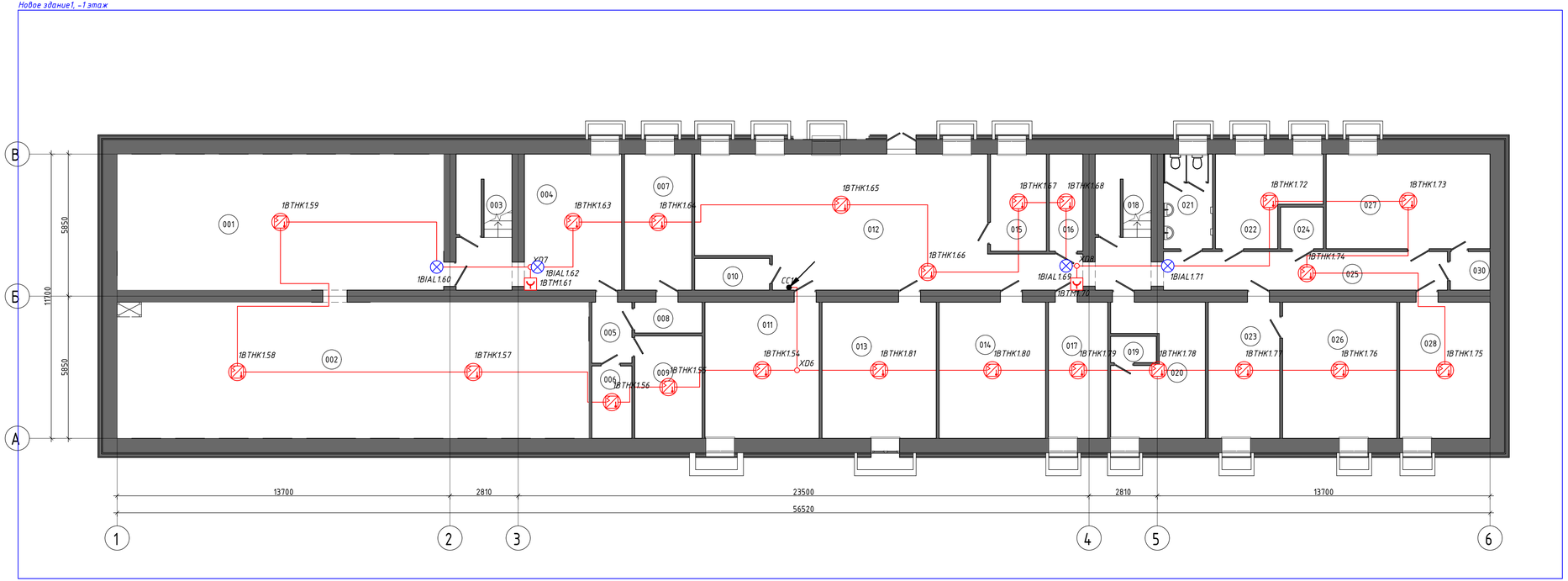

Экспликация помещений

Номер помещения	Наименование	Площадь, м²	Кат. помещения
001	Складское помещение	75,29	
002	Складское помещение	108,75	
003	Лестничная клетка	12,47	
004	Складское помещение	22,40	
005	Помещение	4,13	
006	Складское помещение	4,91	
007	Складское помещение	15,51	
008	Помещение	3,50	
009	Складское помещение	11,68	
010	Подвальное помещение	4,02	
011	Подвальное помещение	26,32	
012	Подвальное помещение	68,79	
013	Подвальное помещение	26,32	
014	Подвальное помещение	24,53	
015	Подвальное помещение	9,19	
016	Эл. щитовая	5,51	
017	Подвальное помещение	13,66	
018	Лестничная клетка	12,47	
019	Подвальное помещение	2,03	
020	Подвальное помещение	19,20	
021	с/у служ.	7,87	
022	Подвальное помещение	13,85	
023	Подвальное помещение	16,46	
024	Тех. помещение	3,01	
025	Помещение	18,53	
026	Подвальное помещение	26,32	
027	Подвальное помещение	26,27	
028	Подвальное помещение	20,83	
030	Бойлерная	2,59	

Согласовано

Взам.инв. №

Подпись и дата

Инв.№ подл.

Изм.	Кол. уч.	Лист	№ док.	Подп.	Дата				
						Заказ №:201/11.2024-ПС			
						«Капитальный ремонт здания «КГУ Специальная школа-интернат №2» с переоборудованием под «Реабилитационный центр для детей с инвалидностью» по адресу СКО, г.Петропавловск, ул. 314-й Стрелковой дивизии, д.158 (без наружных инженерных сетей).			
ГИП		Обыденный			13.24	Реабилитационный центр	Стадия	Лист	Листов
Разработал		Нурмаханов			13.24		РП	4	
Проверил		Обыденный			13.24				
Н.контр.		Обыденный			13.24	План расположения оборудования и прокладки кабеля ПС в подвале	ТОО "Альтернатива" Лицензия №17018764 г.Петропавловск		

Формат А3 х 3

Новое здание1, 1 этаж

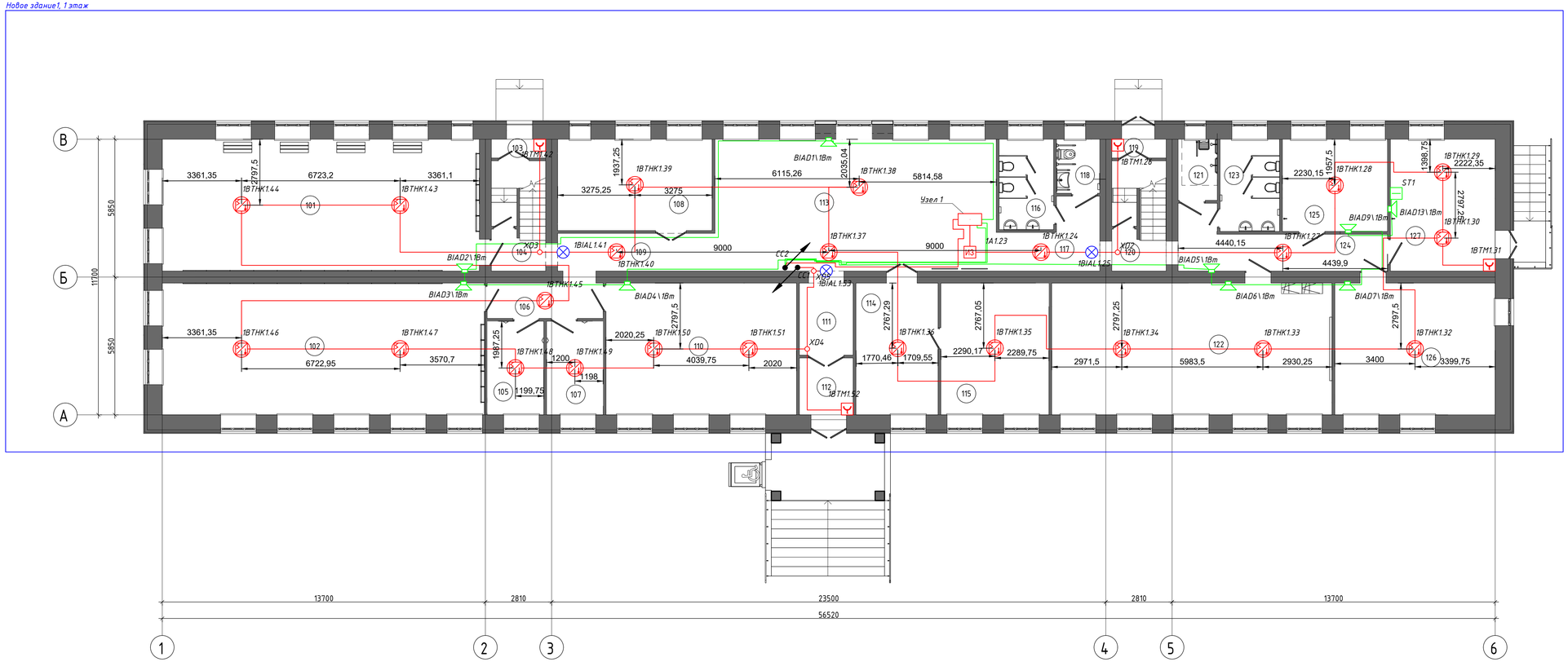

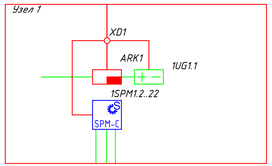

Экспликация помещений

Номер помещения	Наименование	Площадь, м²	Кат. помещения
101	Зал адаптивной и лечебной физкультуры	75,23	
102	Зал адаптивной и лечебной физкультуры	76,40	
103	Тамбур	1,83	
104	Лестничная клетка	10,37	
105	Раздевалка	9,54	
106	Коридор	7,38	
107	Раздевалка	9,54	
108	Гардероб	25,38	
109	Коридор	10,58	
110	Сенсорная интеграция	45,21	
111	Коридор	6,98	
112	Тамбур	5,51	
113	Вестибюль	66,85	
114	Приёмная	19,47	
115	Кабинет директора	25,63	
116	с/у жен.	8,86	
117	Коридор	10,03	
118	с/у для МГН	4,22	
119	Тамбур	1,83	
120	Лестничная клетка	10,38	
121	Душ	4,31	
122	Конференц. зал для консультаций (собраний с родителями)	66,50	
123	с/у муж.	9,87	
124	Коридор	16,04	
125	Кабинет педиатра, медицинский пункт	17,46	
126	Вспомогательное помещение	38,05	
127	Кабинет невропатолога, психиатра	24,87	
Всего: 28		613,03	

Согласовано

Взам.инв. №

Подпись и дата

Инв.№ подл.

Изм.	Кол. уч.	Лист	№ док.	Подп.	Дата	Заказ №:201/11.2024-ПС			
						«Капитальный ремонт здания «КГУ Специальная школа-интернат №2» с переоборудованием под «Реабилитационный центр для детей с инвалидностью» по адресу: СКО, г.Петропавловск, ул. 314-й Стрелковой дивизии, д.158 (без наружных инженерных сетей).			
ГИП		Обыденный			13.24	Реабилитационный центр	Стадия	Лист	Листов
Разработал		Нурмаханов			13.24		РП	5	
Проверил		Обыденный			13.24				
Н.контр.		Обыденный			13.24	План расположения оборудования и прокладки кабеля ПС на 1 этаже	ТОО "Альтернатива" Лицензия №17018764 г.Петропавловск		

Формат А3 х 3

Новое здание1, 2 этаж

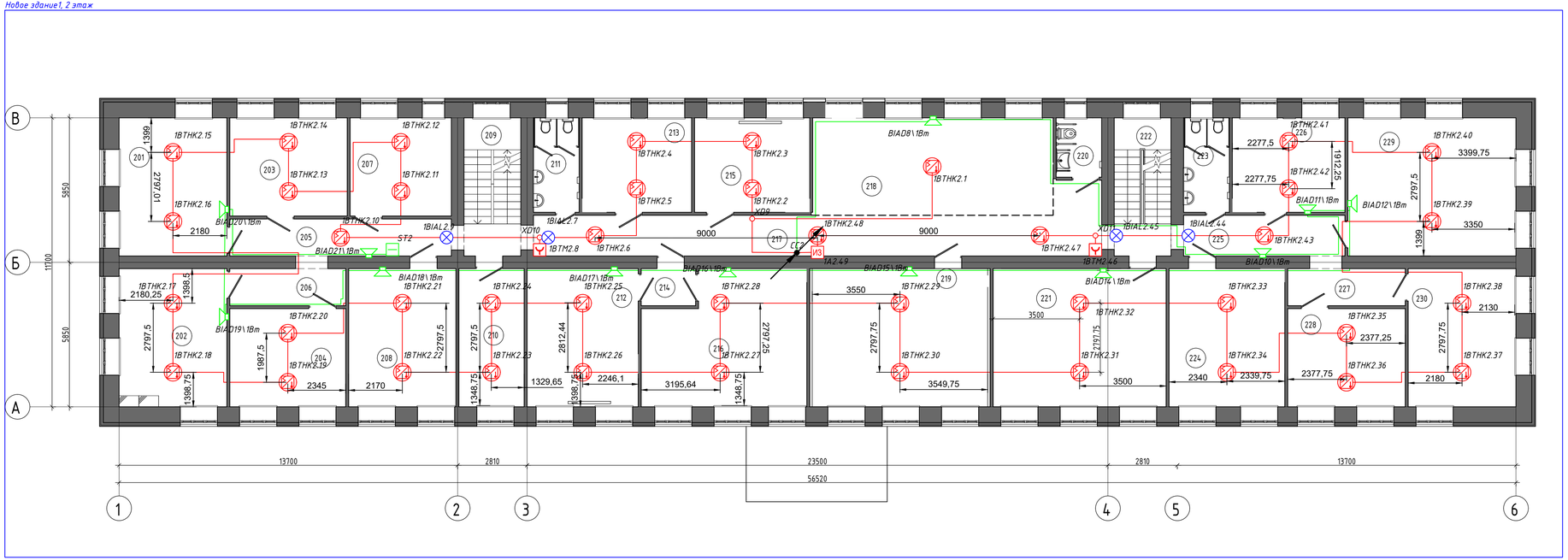

Экспликация помещений

Номер помещения	Наименование	Площадь, м²	Кат. помещения
201	Кабинет АВА терапии для групповых занятий на 4-9 человек	24,39	
202	Кабинет АВА терапии для групповых занятий на 4-9 человек	24,39	
203	Кабинет АВА терапии для индивидуальных занятий	18,88	
204	Кабинет АВА терапии для индивидуальных занятий	18,64	
205	Коридор	13,45	
206	Коридор	7,04	
207	Кабинет АВА терапии для индивидуальных занятий	16,28	
208	Кабинет АВА терапии для индивидуальных занятий	24,28	
209	Лестничная клетка	12,87	
210	Мягкая комната	14,77	
211	с/у муж.	7,08	
212	Кабинет учителя дефиктолога	25,15	
213	Кабинет логопеда	16,94	
214	Коридор	3,30	
215	Кабинет учителя дефектолога	17,82	
216	Кабинет раннего вмешательства для психолога	33,73	
217	Коридор	40,72	
218	Рекреация	38,38	
219	Кабинет столярного дела	40,84	
220	с/у для МГН	4,43	
221	Кабинет музыкальной терапии	39,17	
222	Лестничная клетка	12,87	
223	с/у жен.	7,08	
224	Кабинет раннего вмешательства для инд. занятий дефектолога	26,18	
225	Коридор	10,77	
226	Кабинет логопеда	17,42	
227	Коридор	7,13	
228	Кабинет психолога	18,90	
229	Мастерская для швейного дела	38,05	
230	Кабинет психолога	24,39	

Согласовано

Взам.инв. №

Подпись и дата

Инв.№ подл.

Изм.	Кол. уч.	Лист	№ док.	Подп.	Дата
ГИП		Обыденный			13.24
Разработал		Нурмаханов			13.24
Проверил		Обыденный			13.24
Н.контр.		Обыденный			13.24

Заказ №:201/11.2024-ПС

«Капитальный ремонт здания «КГУ Специальная школа-интернат №2» с переоборудованием под «Реабилитационный центр для детей с инвалидностью» по адресу СКО, г.Петропавловск, ул. 314-й Стрелковой дивизии, д.158 (без наружных инженерных сетей).

Реабилитационный центр

Стадия	Лист	Листов
РП	6	

План расположения оборудования и прокладки кабеля ПС на 2 этаже

ТОО "Альтернатива"
Лицензия №17018764
г.Петропавловск

Формат А3 х 3

Новое здание1, 3 этаж

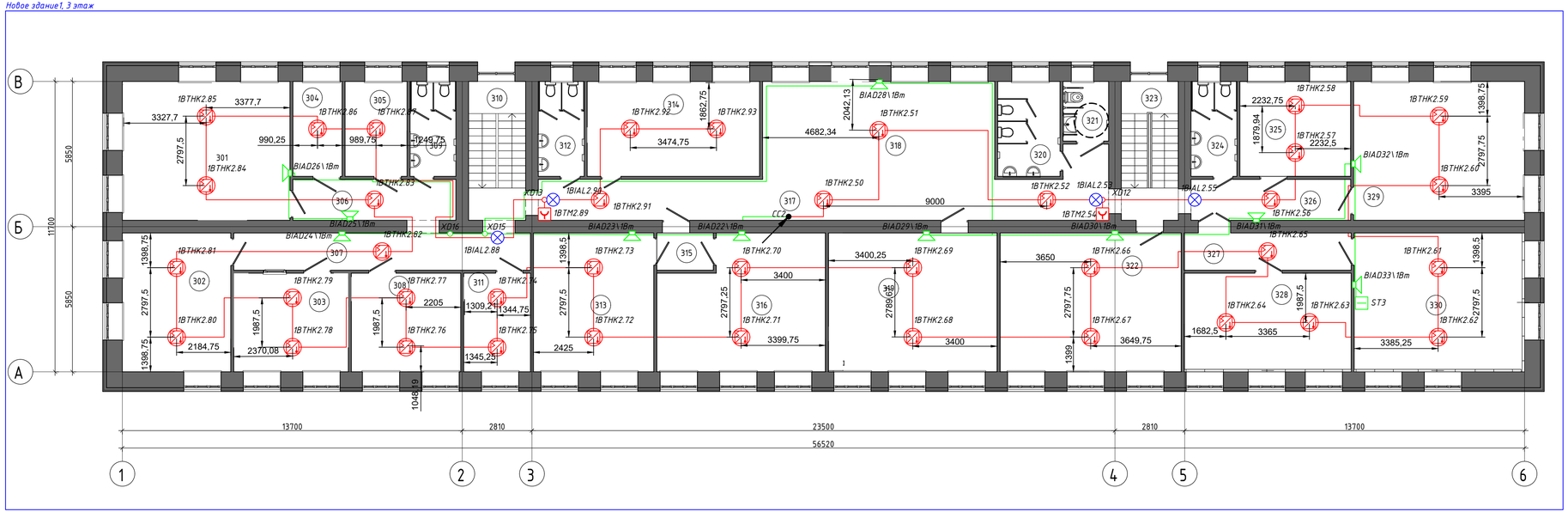

Экспликация помещений

Номер помещения	Наименование	Площадь, м²	Кат. помещения
301	Кабинет юриста и менеджера по госзакупам, инспектора по кадрам	37,80	
302	Кабинет Зам. директора	24,45	
303	Архив	18,36	
304	Тех. помещение	7,57	
305	Подсобное помещение	9,56	
306	Коридор	10,84	
307	Коридор	17,94	
308	Бухгалтерия	17,53	
309	с/у служ.	7,08	
310	Лестничная клетка	12,87	
311	Кабинет зав. хоз.	10,69	
312	с/у жен.	7,08	
313	Кабинет для роботов	27,14	
314	Гончарная мастерская (на 5 мест)	26,58	
315	Коридор	3,42	
316	Кабинет робототехники и LEGO	34,16	
317	Коридор	40,55	
318	Рекреация	36,92	
319	Кабинет социально-бытовой ориентации	38,05	
320	с/у жен.	9,60	
321	с/у для МГН	4,43	
322	Кабинет Арт-терапии	40,84	
323	Лестничная клетка	12,87	
324	с/у муж.	7,08	
325	Кабинет психолога	17,08	
326	Коридор	10,62	
327	Коридор	10,10	
328	Сенсорная комната	26,75	
329	Учебно методический кабинет	38,55	
330	Проекционная	38,44	

Согласовано

Взам.инв. №

Подпись и дата

Инв.№ подл.

Изм.	Кол. уч.	Лист	№ док.	Подп.	Дата
ГИП		Обыденный			13.24
Разработал		Нурмаханов			13.24
Проверил		Обыденный			13.24
Н.контр.		Обыденный			13.24

Заказ №:201/11.2024-ПС

«Капитальный ремонт здания «КГУ Специальная школа-интернат №2» с переоборудованием под «Реабилитационный центр для детей с инвалидностью» по адресу СКО, г.Петропавловск, ул. 314-й Стрелковой дивизии, д.158 (без наружных инженерных сетей).

Реабилитационный центр

Стадия	Лист	Листов
РП	7	

План расположения оборудования и прокладки кабеля ПС на 3 этаже

ТОО "Альтернатива"
Лицензия №17018764
г.Петропавловск

Формат А3 х 3

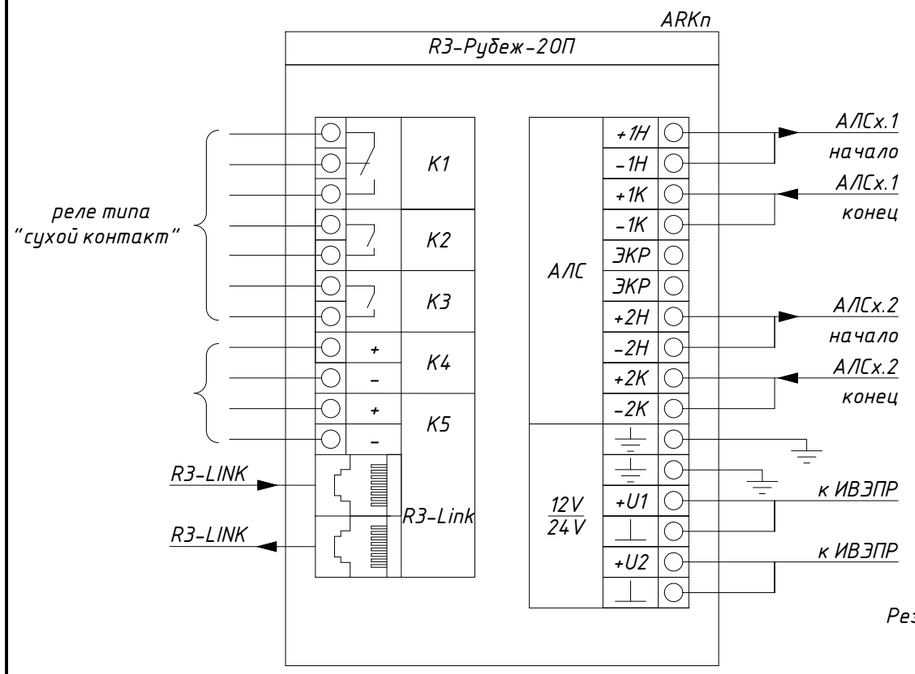

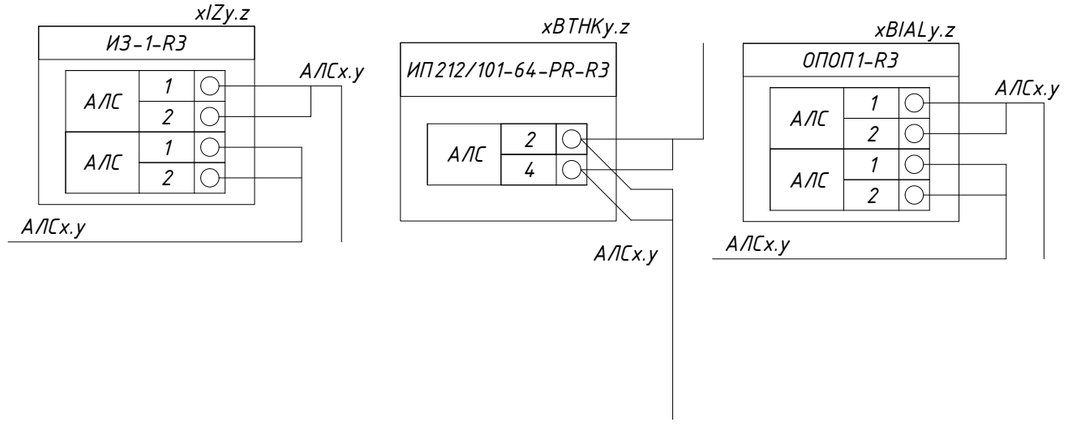

Типовая схема подключения прибора управления оповещением пожарный Sonar серии "SPM-C20xxx-Ax" (xSPMy.z)

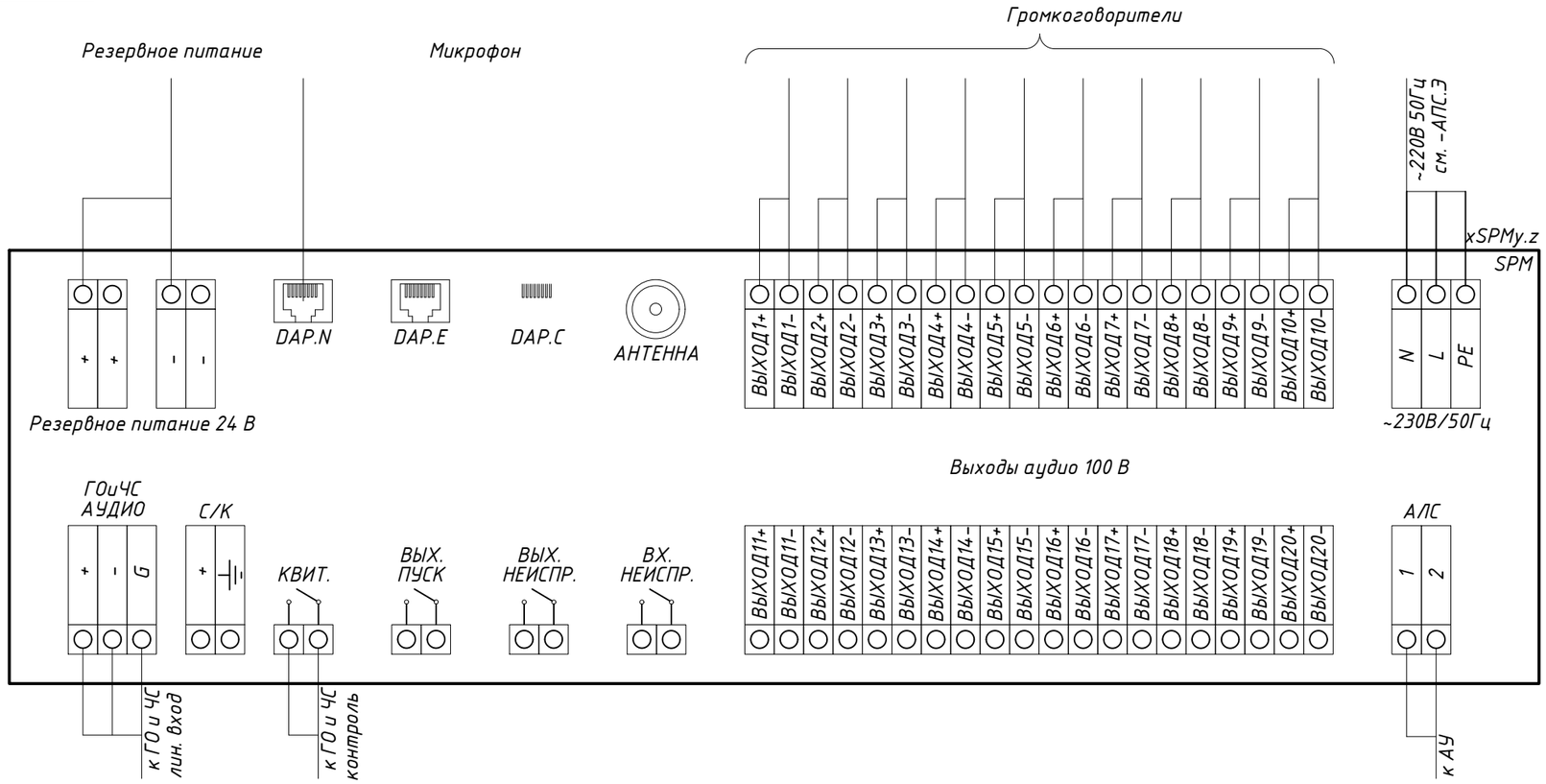

Схема обжима кабеля для интерфейса "R3-Link"

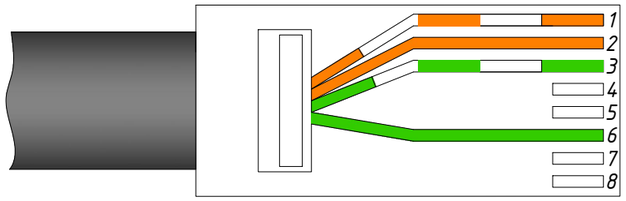

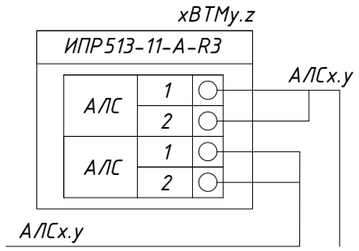

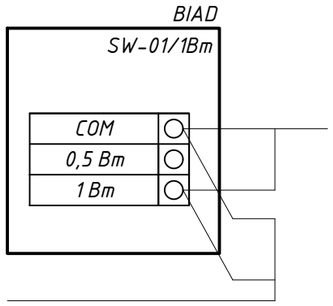

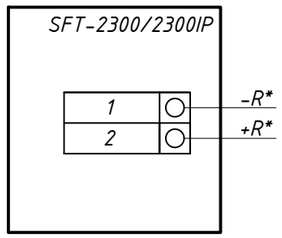

Изм.	Кол. уч.	Лист	№ док.	Подп.	Дата
ГИП		Обыденный			13.24
Разработал		Нурмаханов			13.24
Проверил		Обыденный			13.24
Н.контр.		Обыденный			13.24

Заказ №:201/11.2024-ПС

«Капитальный ремонт здания «КГУ Специальная школа-интернат №2» с переоборудованием под «Реабилитационный центр для детей с инвалидностью»» по адресу: СКО, г.Петропавловск, ул. 314-й Стрелковой дивизии, д.158 (без наружных инженерных сетей).

Реабилитационный центр

Стадия	Лист	Листов
РП	8	

Типовая схема подключения и соединения адресных устройств

ТОО "Альтернатива"
Лицензия №17018764
г.Петропавловск

Согласовано

Взам. инв. №

Подп. и дата

Инв. № подл.

Копировал

Формат А3

Поз.	Наименование и техническая характеристика	Тип, марка, обозначение документа, опросного листа	Код продукции	Поставщик	Ед. измерения	Кол.	Масса 1 ед., кг	Примечание
1	2	3	4	5	6	7	8	9
	Оборудование							
1	Прибор приемно-контрольный и управления охранно-пожарный адресный	R3-Рубеж-2ОП	248-303-0234	ООО "Рубеж"	шт.	1		
2	Извещатель пожарный комбинированный дымовой оптико-электронный тепловой максимально-дифференциальный адресно-аналоговый без базового основания	ИП 212/101-64-PR-R3 без б/о	248-302-0232	ООО "Рубеж"	шт.	138	10%	
3	Извещатель пожарный ручной электроконтактный адресный	ИПР 513-11-А-R3	248-302-0536	ООО "Рубеж"	шт.	11	10%	
4	Изолятор шлейфа	ИЗ-1-R3	541-801-1605-0002	ООО "Рубеж"	шт.	2		
5	Базовое основание	W2.03	541-801-1605-0008	ООО "Рубеж"	шт.	138	+10%	
6	Оповещатель охранно-пожарный световой адресный	ОПОП 1-R3 "ВЫХОД"	248-304-0174	ООО "Рубеж"	шт.	15		
7	Источник вторичного электропитания резервированный адресный	ИВЭПР 12/2 RS-R3 2х12 БР	248-306-0301	ООО "Рубеж"	шт.	1		
8	Аккумуляторная батарея 12 Ач	РТК-BATTERY 12-12Ah	248-306-1111	ООО "ПожТехКабель"	шт.	2		
9	Программатор адресных устройств	ПКУ-1-R3	248-305-1303	ООО "Рубеж"	шт.	1		
10	Прибор управления оповещением пожарный (адресный, настенный)	SPM-C20025-AW	248-202-0607	ООО "Сонар"	шт.	1		
11	Громкоговоритель трансляционный настенный	SW-01	248-202-0501	ООО "Сонар"	шт.	32		
12	Фильтр оконечный	Sonar SFT-2300-M	248-201-0616	ООО "Рубеж"	шт.	3		
	Кабели и провода							
14	Кабель симметричный парной скрутки, сеч. 1х2х0,5	КПСнг(А)-FRLS	243-305-0302		м	875		
15	Кабель симметричный парной скрутки экранированный низкотоксичный, сеч. 2х2х0,5	КПСВЭВнг(А)-LSLTx	243-305-0302		м	2		
16	Кабель симметричный парной скрутки, сеч. 2х2х0,5	КПСнг(А)-FRLS	243-305-0304		м	391		

Согласовано

Взам. инв. №

Подп. и дата

Инв. № подп.

Изм.	Кол. уч.	Лист	№ док.	Подп.	Дата
ГИП		Обыденный			13.24
Разработал		Нурмаханов			13.24
Проверил		Обыденный			13.24
Н.контр.		Обыденный			13.24

Заказ №:201/11.2024-ПС .СО

«Капитальный ремонт здания «КГУ Специальная школа-интернат №2» с переоборудованием под «Реабилитационный центр для детей с инвалидностью»» по адресу: СКО, г.Петропавловск, ул. 314-й Стрелковой дивизии, д.158 (без наружных инженерных сетей).

Реабилитационный центр

Стадия	Лист	Листов
РП	1	2

Спецификация оборудования, изделий и материалов

ТОО "Альтернатива"
Лицензия №17018764
г.Петропавловск

Копировал Формат А3

Поз.	Наименование и техническая характеристика	Тип, марка, обозначение документа, опросного листа	Код продукции	Поставщик	Ед. измерения	Кол.	Масса 1 ед., кг	Примечание
1	2	3	4	5	6	7	8	9
	Кабеленесущие системы и монтажные изделия							
17	Коробка		247-202-0300		шт.	15		
	Демонтажные работы							
	Прибор приемно-контрольный и управления охранно-пожарный адресный				шт	1		
	Кабель симметричный парной скрутки, сеч. 1х2х0,5				м	560		
	Извещатель				шт	100		
	Оповещатель				шт	20		

Взам. инв. №

Подп. и дата

Инв. № подп.